并行凸轮单元

分度头	PCIS	040～250
摆动分度头	PCOS	

●通用规格

※选择项减速机TE系列已经停产了。

CAD

1.输入输出轴的旋转方向

从输入轴侧观察，并行分度头的输出轴旋转方向与输入轴（凸轮轴）的旋转方向相反。此外，输入轴采用右旋转或左旋转均可。

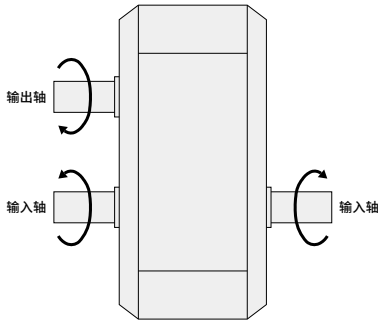

参考/HO减速机安装与各轴的旋转方向

左轴安装（安装到外壳侧）		右轴安装（安装到外壳板侧）	
A 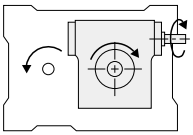	J 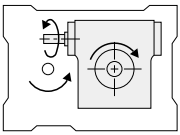	E 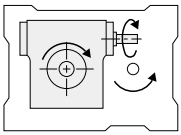	N 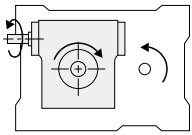
B 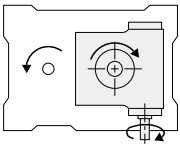	K 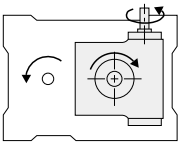	F 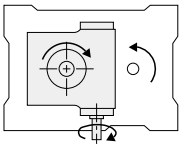	P 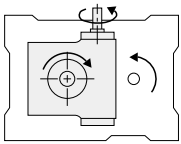
C 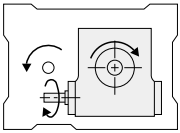	L 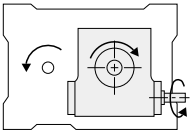	G 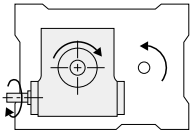	Q 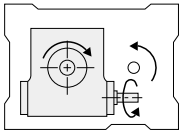
D 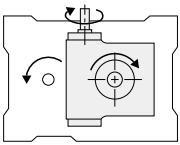	M 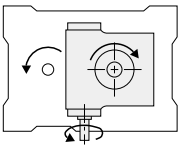	H 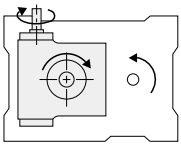	R 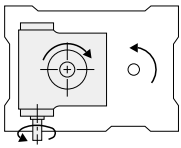

※可以按照与箭头相反的旋转方向组合。

2.安装方式与输入输出轴配置

轴配置符号	含义
S	标准配置
R	反向配置 ㊟ 外壳板侧有输出轴。
1	与输出轴相反侧有输入轴。
2	与输出轴相同侧有输入轴。
3	输入轴伸出两侧。

●通用规格

PCIS轴配置・安装方式　PCIS＊＊＊-＊＊＊＊＊＊＊　＊＊　G H ＊＊

轴配置 G / 方式 H	S1(型号表示：1)	S2(型号表示：2)	S3(型号表示：3)	
1	1 1	2 1	3 1	输入轴 输出轴
2	1 2	2 2	3 2	给油口 油位计
3	1 3	2 3	3 3	排油口 外壳板
4	1 4	2 4	3 4	
5	1 5	2 5	3 5	
6	1 6	2 6	3 6	

PCIS轴配置・安装方式　PCIS＊＊＊-＊＊＊＊＊＊＊　＊＊　G H ＊＊

轴配置 G / 方式 H	R1(型号表示：4)	R1(型号表示：5)	R3(型号表示：6)
1	4 1	5 1	6 1
2	4 2	5 2	6 2
3	4 3	5 3	6 3
4	4 4	5 4	6 4
5	4 5	5 5	6 5
6	4 6	5 6	6 6

输入轴

输出轴

给油口

油位计

排油口

外壳板

3.输入轴和输出轴的台阶部位直径

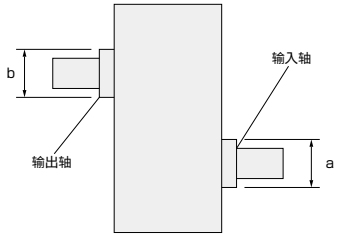

尺寸 / 规格	a	b
040	φ15	φ15
050	φ17	φ17
063	φ22	φ22
080	φ28	φ28
100	φ35	φ35
125	φ40	φ40
160	φ48	φ48
200	φ65	φ65
250	φ75	φ75

停产产品

4.选择项/蜗杆减速机

标准安装蜗杆减速机一览

本体型号		HO减速机尺寸	减速比 ( )内为特殊速比	TE减速机尺寸	减速比
PCIS PCOS	040	–	–	–	–
	050	HO 32	1/20, 1/40, 1/60 (1/30, 1/50)	TE 35	1/10, 1/20, 1/30 1/40, 1/50, 1/60
	063	HO 40	1/20, 1/40, 1/60 (1/30, 1/50)	TE 42	1/10, 1/20, 1/30 1/40, 1/50, 1/60
	080	HO 50	1/20, 1/30, 1/40 1/50, 1/60	TE 51	1/10, 1/20, 1/30 1/40, 1/50, 1/60
	100	HO 60	1/20, 1/30, 1/40 1/50, 1/60	TE 63	1/10, 1/20, 1/30 1/40, 1/50, 1/60
	125	HO 80	1/20, 1/30, 1/40 1/50, 1/60	TE 80	1/10, 1/20, 1/30 1/40, 1/50, 1/60
	160	HO100	1/20, 1/30, 1/40 1/50, 1/60	TE100	1/10, 1/20, 1/30 1/40, 1/50, 1/60
	200	HO100	1/20, 1/30, 1/40 1/50, 1/60	TE100	1/10, 1/20, 1/30 1/40, 1/50, 1/60
		HO135	1/20, 1/40, 1/60 (1/30, 1/50)	TE150	1/10, 1/20, 1/30 1/40, 1/50, 1/60
	250	HO135	1/20, 1/40, 1/60 (1/30, 1/50)	TE150	1/10, 1/20, 1/30 1/40, 1/50, 1/60

※以上为标准安装的组合。请确认了减速机负载扭矩(Ter)和减速机额定输出扭矩后再使用。

5.选择项/扭矩保护装置(TSF4～TSF18)
扭矩挡板(TGX20～TGX70)
＋释放检测用接近开关

接近开关型号

扭矩保护装置 扭矩挡板	开关型号	厂商名称
TSF4	TL-W3MC1	欧姆龙
TSF5 ～ TSF18	TL-W5MC1	
TGX20 ～ TGX70		

并行凸轮单元

1.标准本体/型号表 分度头系列

PCIS 050 – 002 120 C 1 3 4

A B C D E F G H

Ⓐ机种	Ⓑ轴间距		Ⓒ分度数（n）		Ⓓ总割付角（θt）		Ⓔ凸轮曲线		Ⓕ凸轮的停留数		Ⓖ输入输出轴配置	
PCIS	040	40mm	001	1	090	90°	S	MS曲线（标　准）	1	1停留 分度数：1.2.3.4	1	S1
	050	50mm	002	2	120	120°	C	MC曲线（MCV50）	2	2停留 分度数：6.8	2	S2
	063	63mm	003	3	150	150°					3	S3
	080	80mm	004	4	180	180°					4	R1
	100	100mm	006	6	210	210°					5	R2
	125	125mm	008	8	240	240°					6	R3
	160	160mm			270	270°						
	200	200mm			300	300°						
	250	250mm			330	330°						

停产产品

时序图的详细内容请参阅B-7。

带扭矩保护装置、扭矩挡板（选择项）时的代码为1（S1）或4（R1）。

型号例〈1〉

PCIS063-008270S216

轴间距……63mm
分度数……8分度
总割付角……270°（135°×2）
凸轮曲线……MS曲线
凸轮的停留数……2停留
输入输出轴配置……S1
安装方式……方式6

Ⓗ 安装方式

■S1（标准）

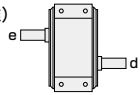

■S2（标准）

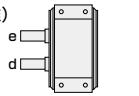

■S3（标准）

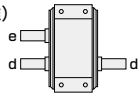

■R1

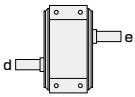

■R2

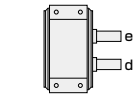

■R3

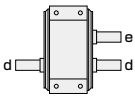

1	方式1
2	方式2
3	方式3
4	方式4
5	方式5
6	方式6

根据分度头元件的安装方式，给排油口、油位计的位置会有变化，因此需要选择安装方式①～⑥。

■方式1

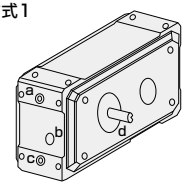

■方式2

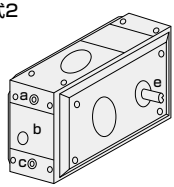

■方式3

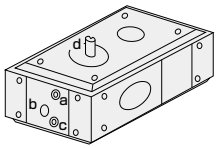

■方式4

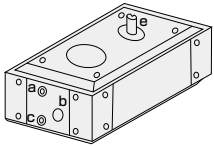

■方式5

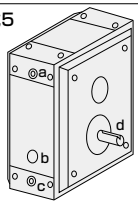

■方式6

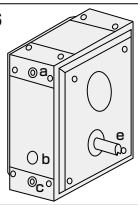

a：给油口　b：油位计　c：排油口　d：输入轴　e：输出轴

并行凸轮单元

2-1.带选择项/型号表

分度头、摆动分度头各系列通用

PCIS 100 – 001 300 S 1 1 1 – N W F 0 6 6 N G 08 A

本体型号

I J K　L M N O P　Q R

输入输出轴规格代码

Ⓘ 输入轴规格代码【左轴】		Ⓙ 输入轴规格代码【右轴】		Ⓚ 输出轴规格代码	
N	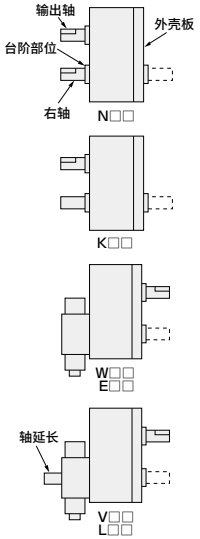	N	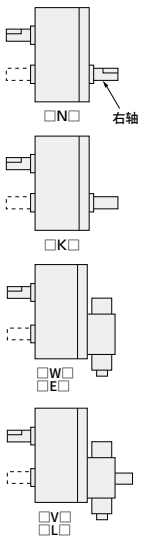	N	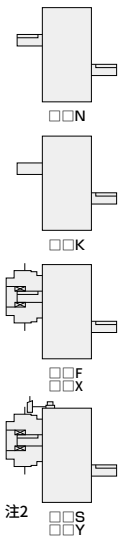
K		K		K	
W・E		W・E		F・X	
V・L		V・L		S・Y	

N	标准(有键槽)
K	无键槽
W	带蜗杆减速机(W：HO减速机，E：TE减速机)
E	※需要所安装蜗杆减速机的规格，因此请确定“蜗杆减速机安装规格代码”。
V	带蜗杆减速机(轴延长型V：HO减速机，L：TE减速机)
L	※需要所安装蜗杆减速机的规格，因此请确定“蜗杆减速机安装规格代码”。

N	标准(有键槽)
K	无键槽(直轴)
F	带扭矩保护装置(TSF)
X	带扭矩挡板(TGX)
S	带扭矩保护装置(TSF)＋释放检测用接近开关
Y	带扭矩挡板(TGX)＋释放检测用接近开关

选择F・X、S・Y时，需要所安装扭矩保护装置、扭矩挡板的规格，因此请确定扭矩保护装置、扭矩挡板安装规格代码。

■输入输出轴配置与输入输出轴规格代码的关系

输入输出轴配置	S1			S2			S3			R1			R2			R3		
	Ⓘ	Ⓙ	Ⓚ	Ⓘ	Ⓙ	Ⓚ	Ⓘ	Ⓙ	Ⓚ	Ⓘ	Ⓙ	Ⓚ	Ⓘ	Ⓙ	Ⓚ	Ⓘ	Ⓙ	Ⓚ
可选择代码	N	NKWVEL	NKFXSY	NK	N	NK	NK	NKWVEL	NK	NKWVEL	N	NKFXSY	N	NK	NK	NKWVEL	NK	NK

▼安装蜗杆减速机时

Ⓛ Ⓜ Ⓝ Ⓞ Ⓟ				蜗杆减速机安装规格代码			
Ⓛ Ⓜ 减速机尺寸		Ⓝ 减速比		Ⓞ 有无离合器制动器		Ⓟ 安装方向	
03	H032、TE35	1	1/10(仅TE减速机)	Y	有离合器制动器	左轴安装	A B C D
04	H040、TE42	2	1/20				J K L M
05	H050、TE51	3	1/30				AR BR CR DR
06	H060、TE63	4	1/40	N	无离合器制动器	右轴安装	E F G H
08	H080、TE80	5	1/50				N P Q R
10	H0100、TE100	6	1/60				ER FR GR HR
13	H0135、—						
15	—、TE150		※H032、H040、H0135的1/30、1/50为特殊速比，请确认交货期。				
	※请参阅D-551～588。						

※如果输入轴未安装"蜗杆减速机"，并且输出轴安装了扭矩保护装置、扭矩挡板，则在Ⓛ后加上"-"连字符，接续扭矩保护装置、扭矩挡板安装规格代码。
例）PCIS063-003270S111-NNF-06D

PCIS100-001300S111-NW F066NG

08	A
Q	R

▼安装扭矩保护装置时

Ⓠ Ⓡ 扭矩保护装置安装规格代码				适用分度头尺寸
Ⓠ TSF尺寸		Ⓡ 释放扭矩范围		
04	TSF4	A B C D	A B C D	040
05	TSF5			050/063
06	TSF6			063/080
08	TSF8			100
11	TSF11			125
14	TSF14			160
18	TSF18			200/250

▼安装扭矩挡板时

Ⓠ Ⓡ 扭矩挡板安装规格代码				适用分度头尺寸
Ⓠ TGX尺寸		Ⓡ 跳闸扭矩范围		
20	TGX20	L M H	LC MC HC	050/063
35	TGX35			080
50	TGX50			100
70	TGX70			125

注1：如要指定扭矩保护装置、扭矩挡板的释放(脱扣)设定扭矩，请告知。如未指定，将设置为调整范围的最小值发货。
※请参阅D-589～619。
注2：如要指定扭矩保护装置、扭矩挡板的释放检测用接近开关为NO型。也可以选择NC型，请咨询本公司。

并行凸轮单元

2-2.带选择项型号例/3.特殊规格型号

通过型号订货时，只要组成型号的字符出现任何错误，就会变成不同规格的产品，
从而给客户带来不便。
请参考以下型号示例，仔细确定型号，以便准确交付产品。

型号例〈2〉

PCIS250-004090S135-KKK
输入轴规格
　左轴：无键槽
　右轴：无键槽
输出轴规格
　无键槽

型号例〈3〉

PCIS160-003180S111-NWN104YQ
输入轴规格
　左轴：标准
　右轴：安装蜗杆减速机
输出轴规格：标准

蜗杆减速机安装规格
　减速机尺寸：H0100
　减速比：1/40
　有无离合器/制动器：有
　安装方向：Q

型号例〈4〉

PCIS040-004090S115-NNS-04A
输入轴规格
　左轴：标准
　右轴：标准
输出轴规格：安装扭矩保护装置＋安装释放检测用接近开关

扭矩保护装置安装规格
　TSF尺寸：TSF4
　释放扭矩范围：A

型号例〈5〉

PCIS160-001300S141-WNF102YL14C
输入轴规格
　左轴：安装蜗杆减速机
　右轴：标准
输出轴规格：安装扭矩保护装置

蜗杆减速机安装规格
　减速机尺寸：H0100
　减速比：1/20
　有无离合器/制动器：有
　安装方向：L

扭矩保护装置安装规格
　TSF尺寸：TSF14
　释放扭矩范围：C

●特殊规格型号

分度头、摆动分度头各系列通用

PCIS 063 – 004 090 S 1 3 1 – X012345

本体型号

特殊规格No

※在本体型号后接续-X〈6位编号〉作为特殊规格No。
该特殊规格型号在与客户商定规格后确定。
可承接标准选择项以外的定制产品，请告知具体规格。
※快速规格(输入轴旋转速度200rpm以上)属于特殊规格。

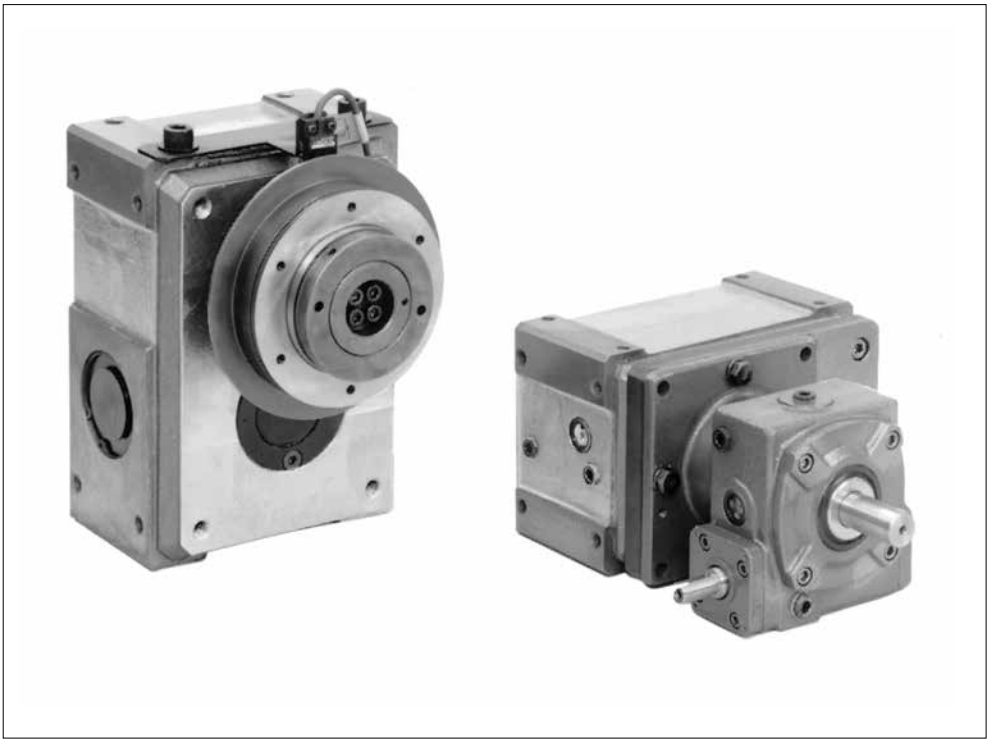

并行凸轮单元

1.标准本体/型号表 摆动分度头系列

PCOS 125 – 030 120 S T 3 4

A B C D E F G H

Ⓐ机种	Ⓑ轴间距		Ⓒ摆角(ψ)		Ⓓ总割付角(θt)		Ⓔ凸轮曲线		Ⓕ摆动模式
PCOS	040	40mm	015	15°	060	60°(30°×2)	S	MS曲线(标准)	T(标准)
	050	50mm	030	30°	090	90°(45°×2)	C	MC曲线(MCV50)	
	063	63mm	045	45°	120	120°(60°×2)			
	080	80mm			180	180°(90°×2)			
	100	100mm			240	240°(120°×2)			
	125	125mm			300	300°(150°×2)			
	160	160mm			360	360°(180°×2)			
	200	200mm							
	250	250mm							

停产产品

开始从旋转基准位置转动输入轴时，输出轴按照图中①⇨②的顺序旋转。

输入输出轴配置 [S1] [R1]

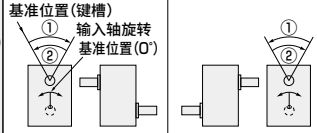

[S1] [R1]

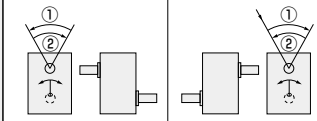

S

时序图的详细内容请参阅B-7。

型号例〈1〉

PCOS080-030240ST15

轴间距……80mm
摆角……30°
总割付角……240°(120°×2)
凸轮曲线……MS曲线
摆动模式……T
输入输出轴配置……S1
安装方式……方式5

	Ⓖ 输入输出轴配置		Ⓗ 安装方式	
	1 S1	■S1(标准)	1 方式1	
	2 S2		2 方式2	
	3 S3		3 方式3	
	4 R1	■S2(标准)	4 方式4	
	5 R2		5 方式5	
	6 R3	■S3(标准)	6 方式6	
		■R1		根据分度头元件的安装方式，给排油口、油位计的位置会有变化，因此需要选择安装方式①～⑥。
		■R2		
		■R3		

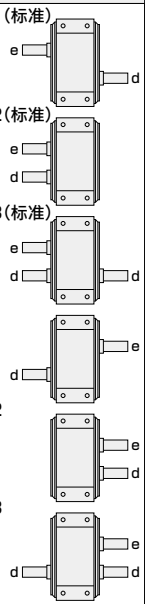

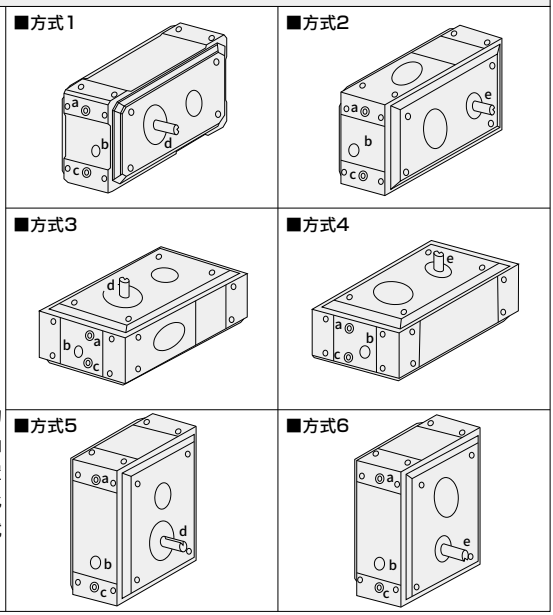

※带扭矩保护装置、扭矩挡板(选择项)时，代码为1(S1)或4(R1)。

a：给油口　b：油位计　c：排油口　d：输入轴　e：输出轴

分度头	PCIS 040
摆动分度头	PCOS 040

●标准规格

外形尺寸图

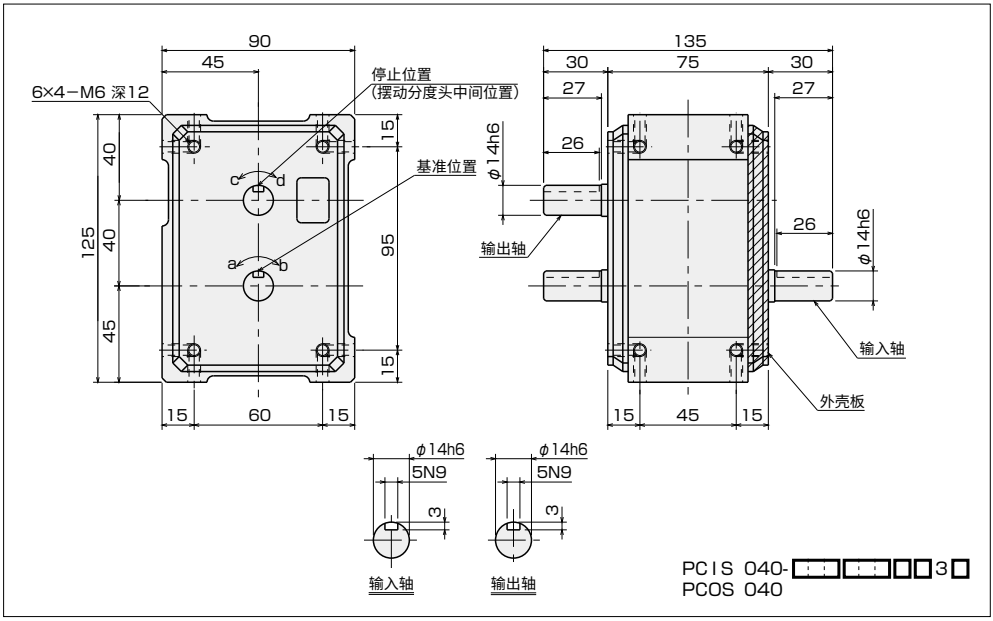

安装方式和给排油口、油位计的位置

• 给排油口(Rc¼)
○ 油位计(φ20)

安装方式	1	2	3
系列	PCIS/PCOS	PCIS/PCOS	PCIS/PCOS
尺寸	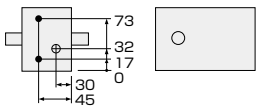	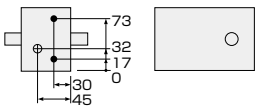	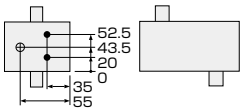

安装方式	4	5	6
系列	PCIS/PCOS	PCIS/PCOS	PCIS/PCOS
尺寸	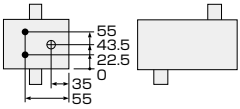	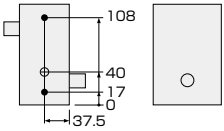	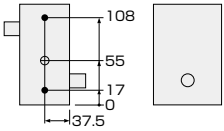

特性值

项目	单位	特性值	
		输出轴	输入轴
允许推力	N	480	280
允许径向力	N	350	200
允许弯曲力矩	N·m	18	–
惯性力矩	kg·m^2	1.09×10^{-4}	1.29×10^{-4}

项目	单位	特性值
内部摩擦力矩 (Tin)	N·m	1.1
本体重量	kg	3
油量	ℓ	0.12
涂装颜色		银色

精度

分度头・精度(秒)			
分度精度	1	停留	±90
	2	停留	±180
	3	停留	–
	4	停留	–
重复精度			90

摆动分度头・精度(秒)	
分度精度	±180
重复精度	90

※关于停留精度，请咨询本公司。

割付角一览表

分度头系列 **PCIS 040** 凸轮曲线/MS

总割付角(θt) / 分度数(n)		90	120	150	180	210	240	270	300	330
1停留	1								○	○
	2			○	○	○	○	○	○	○
	3	○	○	○	○	○	○	○	○	○
	4	○	○	○	○	○	○	○	○	○
2停留	6		○	○	○	○	○	○	○	○
	8	○	○	○	○	○	○	○	○	○

凸轮曲线/MC

总割付角(θt) / 分度数(n)		90	120	150	180	210	240	270	300	330
1停留	1					○	○	○	○	○
	2		○	○	○	○	○	○	○	○

摆动分度头系列 **PCOS 040** 凸轮曲线/MS

总割付角(θt) / 摆角(ψ)	60	90	120	180	240	300	360
45			○	○	○	○	○
30		○	○	○	○	○	○
15	○	○	○	○	○	○	○

分度头	PC I S 040
摆动分度头	PCOS 040

●带选择项外形尺寸图

带扭矩保护装置(TSF4)

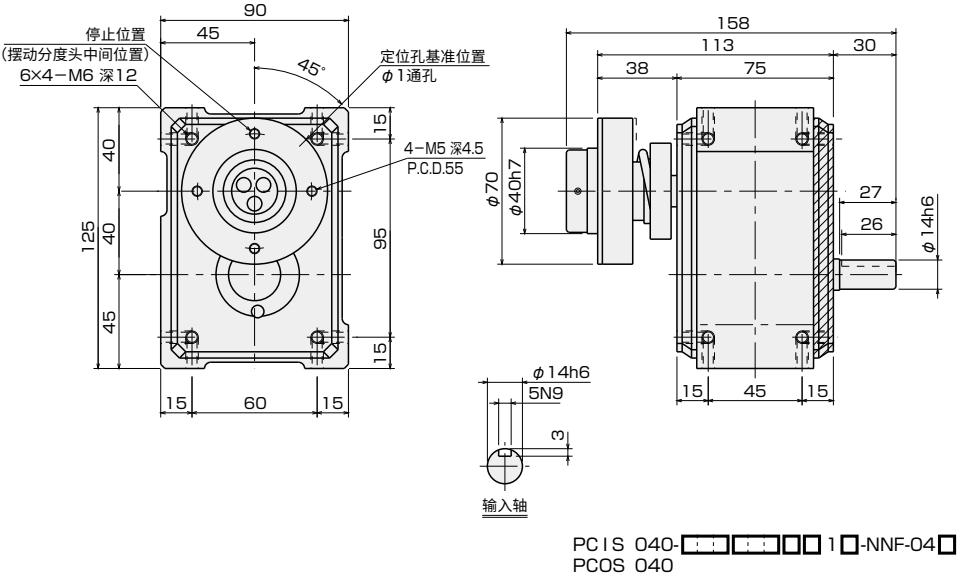

PC I S 040-□□□□□□1□-NNF-04□
PCOS 040

分度头	PCIS 050
摆动分度头	PCOS 050

●标准规格

外形尺寸图

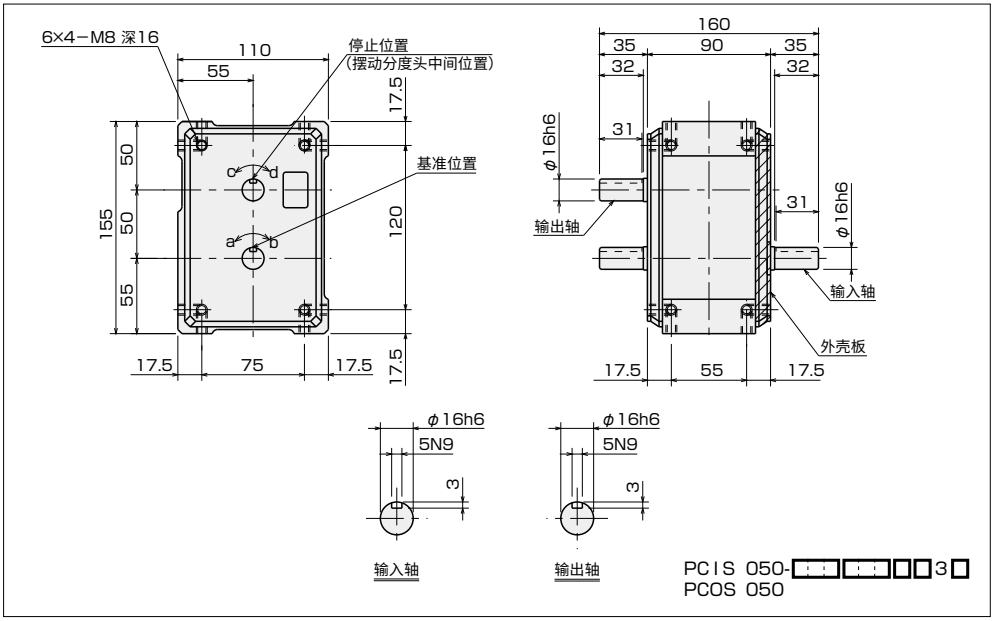

安装方式和给排油口、油位计的位置

• 给排油口(Rc¼)
○ 油位计(φ20)

安装方式	1	2	3
系列	PCIS/PCOS	PCIS/PCOS	PCIS/PCOS
尺寸	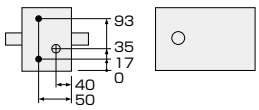	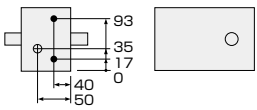	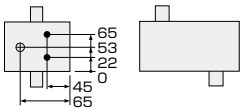

安装方式	4	5	6
系列	PCIS/PCOS	PCIS/PCOS	PCIS/PCOS
尺寸	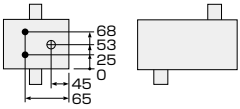	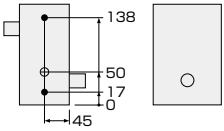	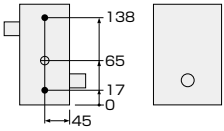

特性值

项目	单位	特性值	
		输出轴	输入轴
允许推力	N	1100	650
允许径向力	N	780	520
允许弯曲力矩	N·m	26	–
惯性力矩	kg·m²	3.51×10⁻⁴	3.18×10⁻⁴

项目	单位	特性值
内部摩擦力矩 (Tin)	N·m	1.7
本体重量	kg	6
油量	ℓ	0.2
涂装颜色		银色

精度

分度头・精度(秒)			
分度精度	1	停留	±60
	2	停留	±140
	3	停留	–
	4	停留	–
重复精度			60

摆动分度头・精度(秒)	
分度精度	±140
重复精度	60

※关于停留精度，请咨询本公司。

割付角一览表

分度头系列 **PCIS 050** 凸轮曲线/MS

总割付角(θt) / 分度数(n)		90	120	150	180	210	240	270	300	330
1停留	1								○	○
	2			○	○	○	○	○	○	○
	3	○	○	○	○	○	○	○	○	○
	4	○	○	○	○	○	○	○	○	○
2停留	6		○	○	○	○	○	○	○	○
	8	○	○	○	○	○	○	○	○	○

凸轮曲线/MC

总割付角(θt) / 分度数(n)		90	120	150	180	210	240	270	300	330
1停留	1					○	○	○	○	○
	2		○	○	○	○	○	○	○	○

摆动分度头系列 **PCOS 050** 凸轮曲线/MS

总割付角(θt) / 摆角(ψ)	60	90	120	180	240	300	360
45			○	○	○	○	○
30		○	○	○	○	○	○
15	○	○	○	○	○	○	○

分度头	PCIS 050
摆动分度头	PCOS 050

●带选择项外形尺寸图

带蜗杆减速机(有H032-C/B)

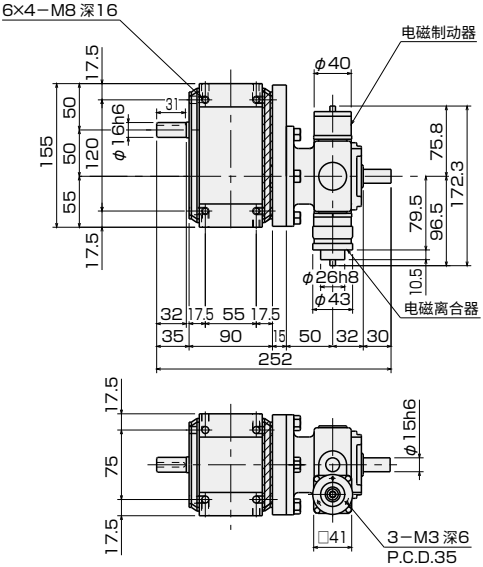

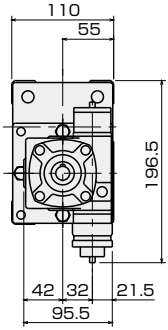

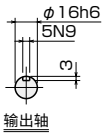

PCIS 050-□□□□□□1□-NVN03□YG
PCOS 050

带蜗杆减速机(无H032-C/B)

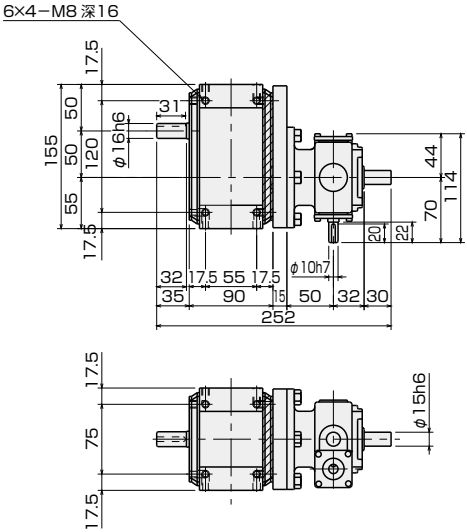

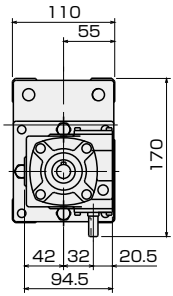

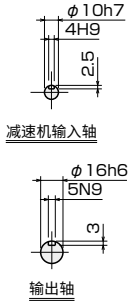

PCIS 050-□□□□□□1□-NVN03□NG
PCOS 050

带扭矩保护装置(TSF5)

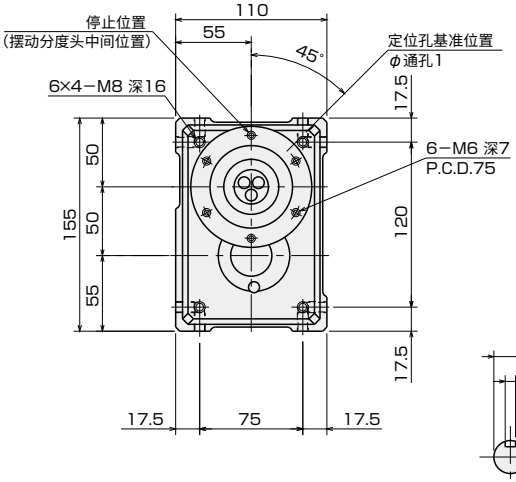

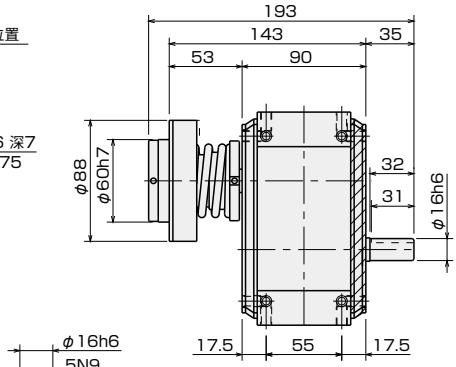

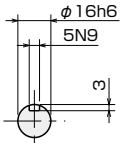

输入轴

PCIS 050-□□□□□□1□-NNF-05□
PCOS 050

分度头	PCIS 063
摆动分度头	PCOS 063

●标准规格

外形尺寸图

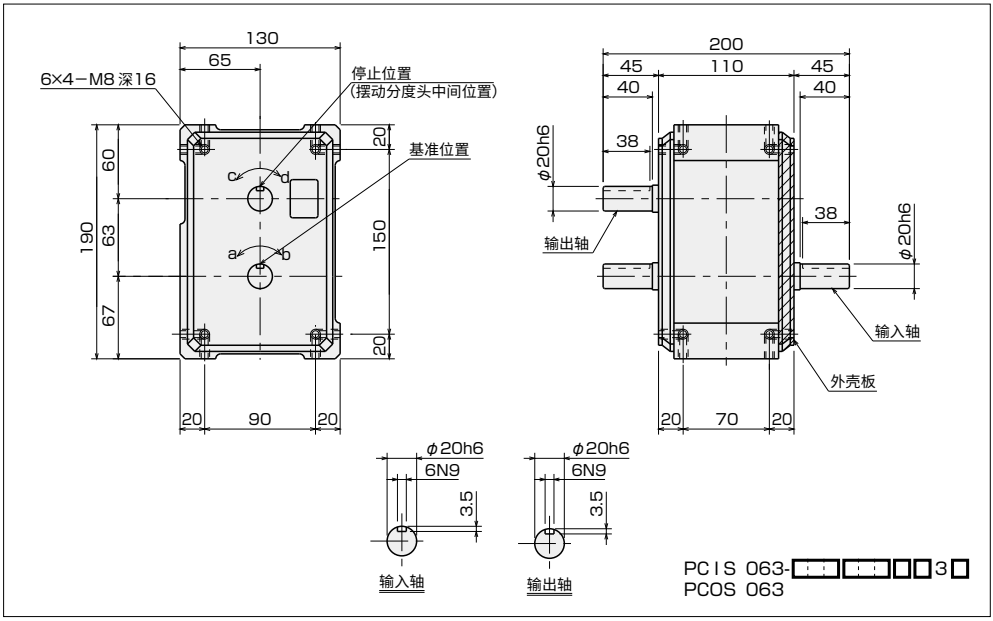

安装方式和给排油口、油位计的位置

• 给排油口(Rc¼)
○ 油位计(φ20)

安装方式	1	2	3
系列	PCIS/PCOS	PCIS/PCOS	PCIS/PCOS
尺寸	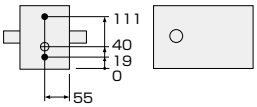	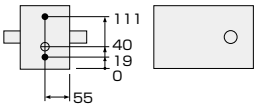	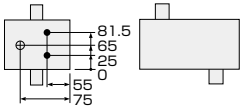

安装方式	4	5	6
系列	PCIS/PCOS	PCIS/PCOS	PCIS/PCOS
尺寸	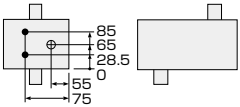	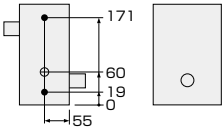	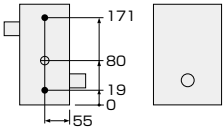

特性值

项目	单位	特性值	
		输出轴	输入轴
允许推力	N	2500	1800
允许径向力	N	1800	1400
允许弯曲力矩	N·m	52	–
惯性力矩	kg·m²	8.01×10^{-4}	1.27×10^{-3}

项目	单位	特性值
内部摩擦力矩 (Tin)	N·m	3.1
本体重量	kg	11
油量	ℓ	0.4
涂装颜色		银色

精度

分度头・精度(秒)			
分度精度	1	停留	±60
	2	停留	±90
	3	停留	–
	4	停留	–
重复精度			60

摆动分度头・精度(秒)	
分度精度	±90
重复精度	60

※关于停留精度，请咨询本公司。

割付角一览表

分度头系列 **PCIS 063** 凸轮曲线/MS

总割付角(θt) / 分度数(n)		90	120	150	180	210	240	270	300	330
1停留	1								○	○
	2			○	○	○	○	○	○	○
	3	○	○	○	○	○	○	○	○	○
	4	○	○	○	○	○	○	○	○	○
2停留	6		○	○	○	○	○	○	○	○
	8	○	○	○	○	○	○	○	○	○

凸轮曲线/MC

总割付角(θt) / 分度数(n)		90	120	150	180	210	240	270	300	330
1停留	1					○	○	○	○	○
	2		○	○	○	○	○	○	○	○

摆动分度头系列 **PCOS 063** 凸轮曲线/MS

总割付角(θt) / 摆角(ψ)	60	90	120	180	240	300	360
45			○	○	○	○	○
30		○	○	○	○	○	○
15	○	○	○	○	○	○	○

分度头	PC I S 063
摆动分度头	PCOS 063

●带选择项外形尺寸图

带蜗杆减速机(有H040-C/B)

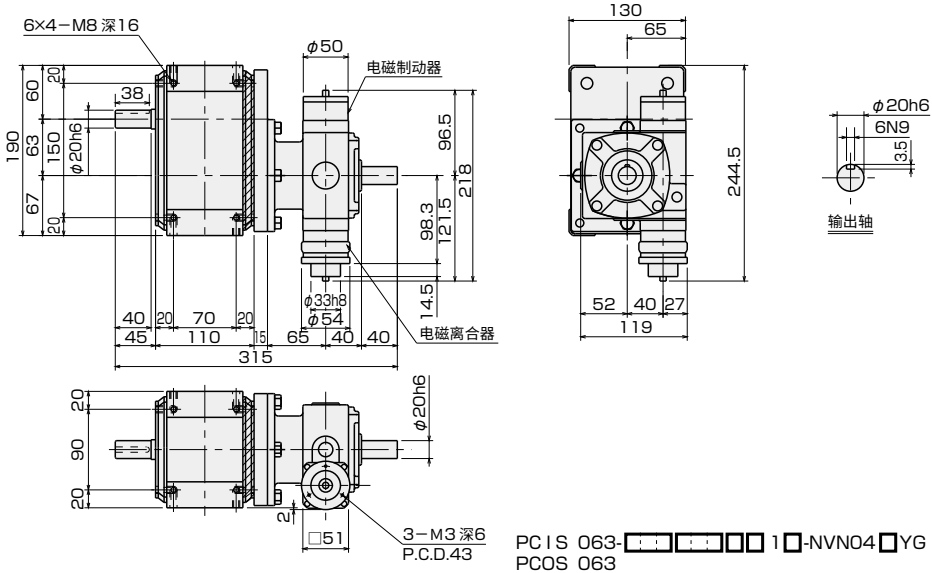

PC I S 063-□□□□□□1□-NVN04□YG
PCOS 063

带蜗杆减速机(无H040-C/B)

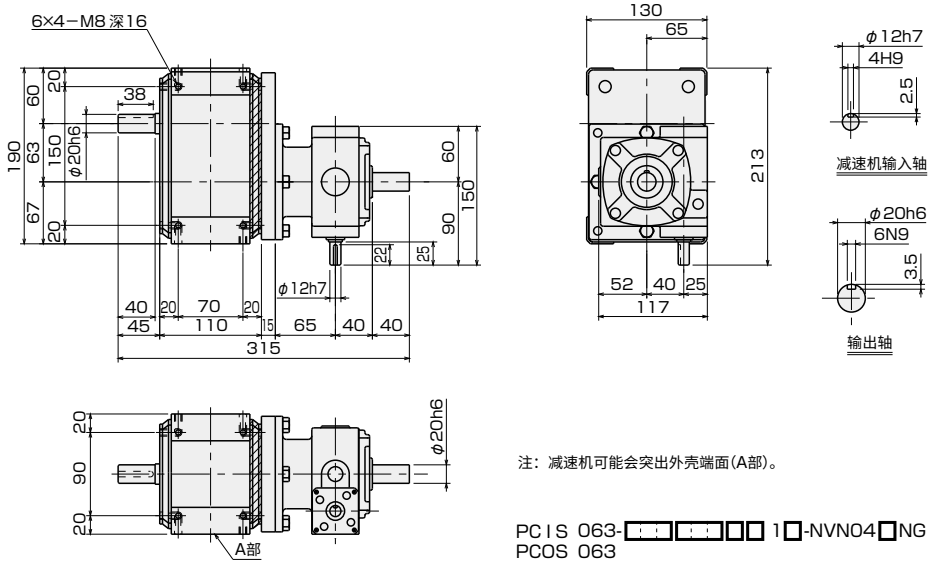

注：减速机可能会突出外壳端面(A部)。

PC I S 063-□□□□□□1□-NVN04□NG
PCOS 063

带扭矩保护装置(TSF5)

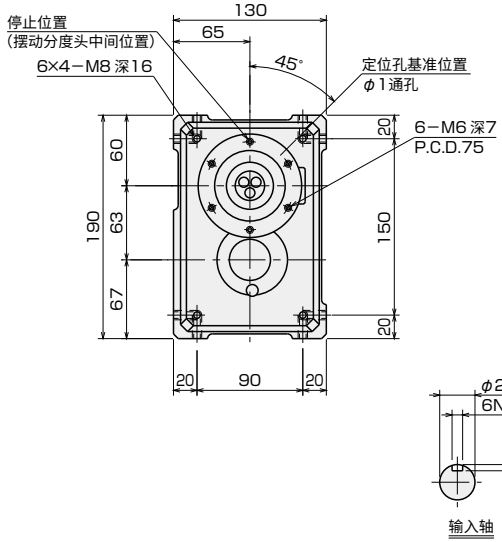

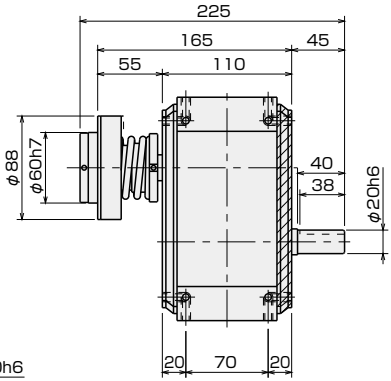

PCIS 063-□□□□□□1□-NNF-05□
PCOS 063

带扭矩保护装置(TSF6)

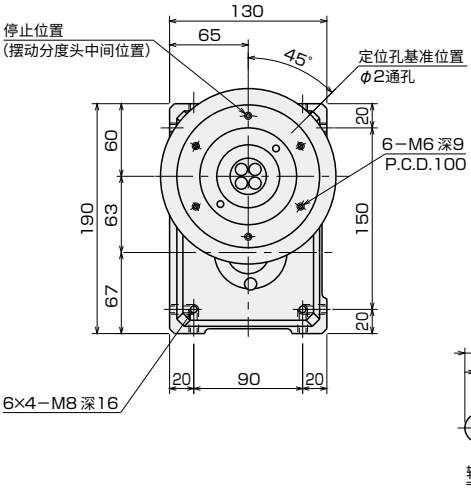

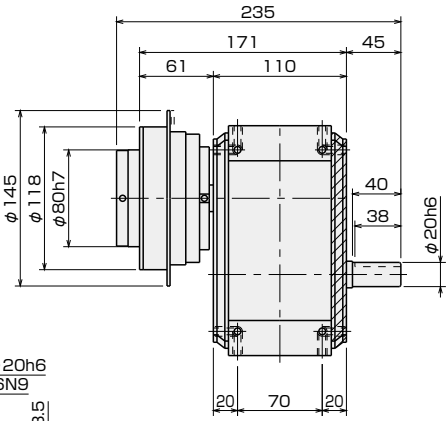

PCIS 063-□□□□□□1□-NNF-06□
PCOS 063

分度头	PCIS 080
摆动分度头	PCOS 080

●标准规格

外形尺寸图

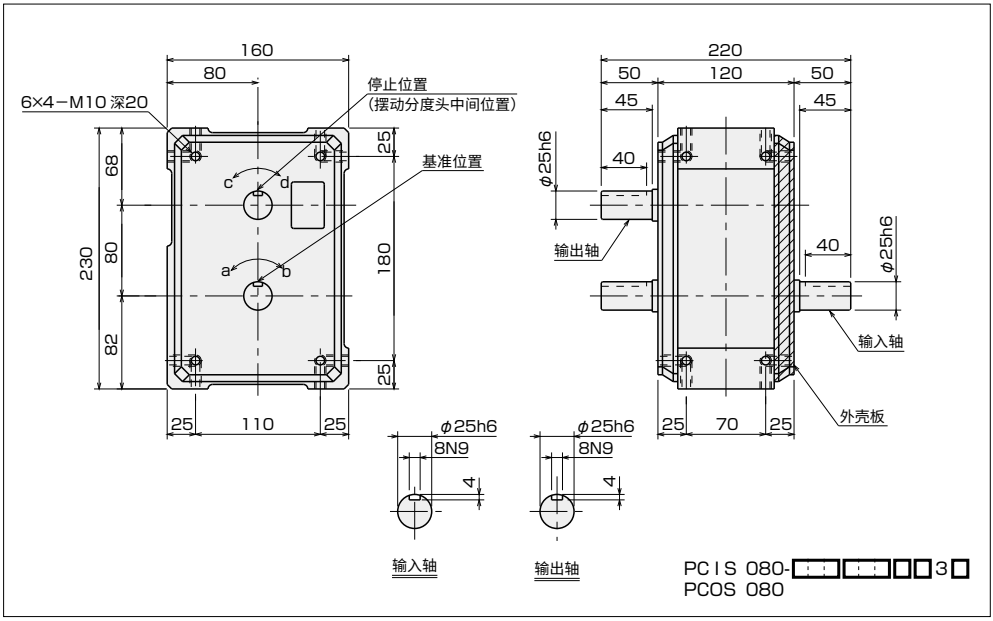

安装方式和给排油口、油位计的位置

• 给排油口(Rc3/8)
○ 油位计(φ30)

安装方式	1	2	3
系列	PCIS/PCOS	PCIS/PCOS	PCIS/PCOS
尺寸	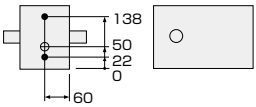	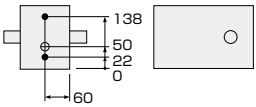	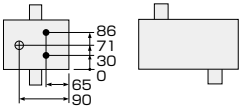

安装方式	4	5	6
系列	PCIS/PCOS	PCIS/PCOS	PCIS/PCOS
尺寸	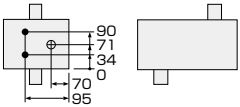	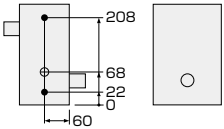	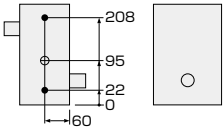

特性值

项目	单位	特性值	
		输出轴	输入轴
允许推力	N	3500	2500
允许径向力	N	2700	1800
允许弯曲力矩	N·m	110	–
惯性力矩	kg·m²	2.23×10^{-3}	3.73×10^{-3}

项目	单位	特性值
内部摩擦力矩 (Tin)	N·m	4.9
本体重量	kg	19
油量	ℓ	0.6
涂装颜色		银色

精度

分度头・精度(秒)			
分度精度	1	停留	±60
	2	停留	±90
	3	停留	–
	4	停留	–
重复精度			60

摆动分度头・精度(秒)	
分度精度	±90
重复精度	60

※关于停留精度，请咨询本公司。

割付角一览表

分度头系列 **PCIS 080** 凸轮曲线/MS

总割付角(θt) / 分度数(n)		90	120	150	180	210	240	270	300	330
1停留	1								○	○
	2			○	○	○	○	○	○	○
	3	○	○	○	○	○	○	○	○	○
	4	○	○	○	○	○	○	○	○	○
2停留	6		○	○	○	○	○	○	○	○
	8	○	○	○	○	○	○	○	○	○

凸轮曲线/MC

总割付角(θt) / 分度数(n)		90	120	150	180	210	240	270	300	330
1停留	1					○	○	○	○	○
	2		○	○	○	○	○	○	○	○

摆动分度头系列 **PCOS 080** 凸轮曲线/MS

总割付角(θt) / 摆角(ψ)	60	90	120	180	240	300	360
45			○	○	○	○	○
30		○	○	○	○	○	○
15	○	○	○	○	○	○	○

●带选择项外形尺寸图

带蜗杆减速机(有H050-C/B)

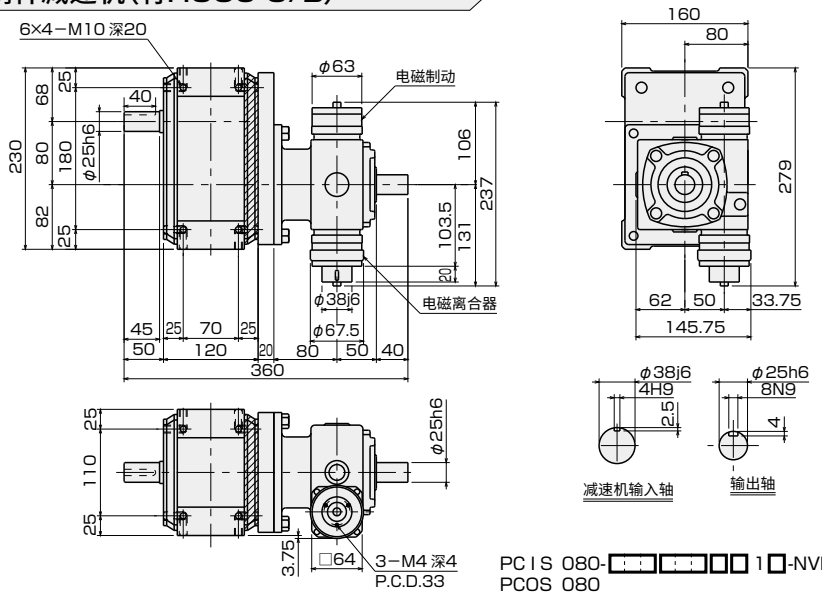

PCIS 080-□□□□□□1□-NVN05□YG
PCOS 080

带蜗杆减速机(无H050-C/B)

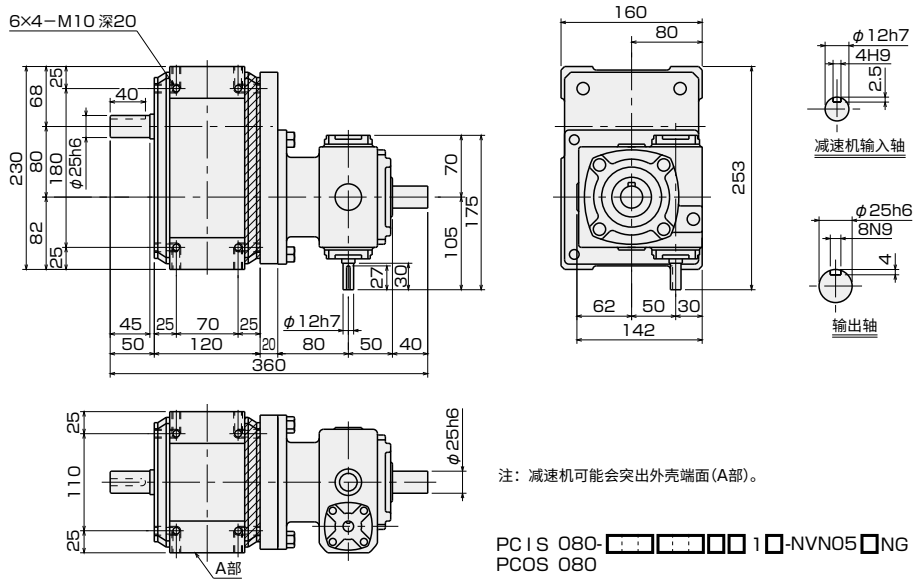

注：减速机可能会突出外壳端面(A部)。

PCIS 080-□□□□□□1□-NVN05□NG
PCOS 080

带扭矩保护装置(TSF6)

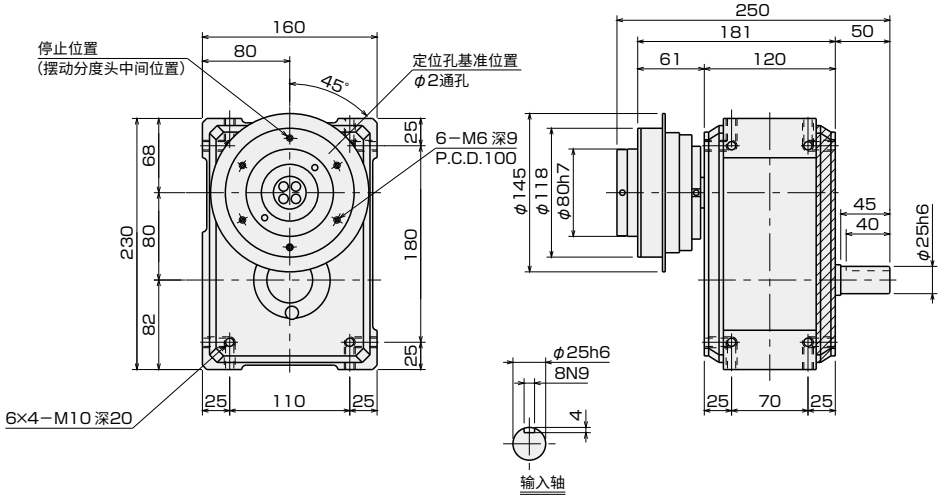

PCIS 080-□□□□□□1□-NNF-06□
PCOS 080

分度头	PCIS 100
摆动分度头	PCOS 100

●标准规格

外形尺寸图

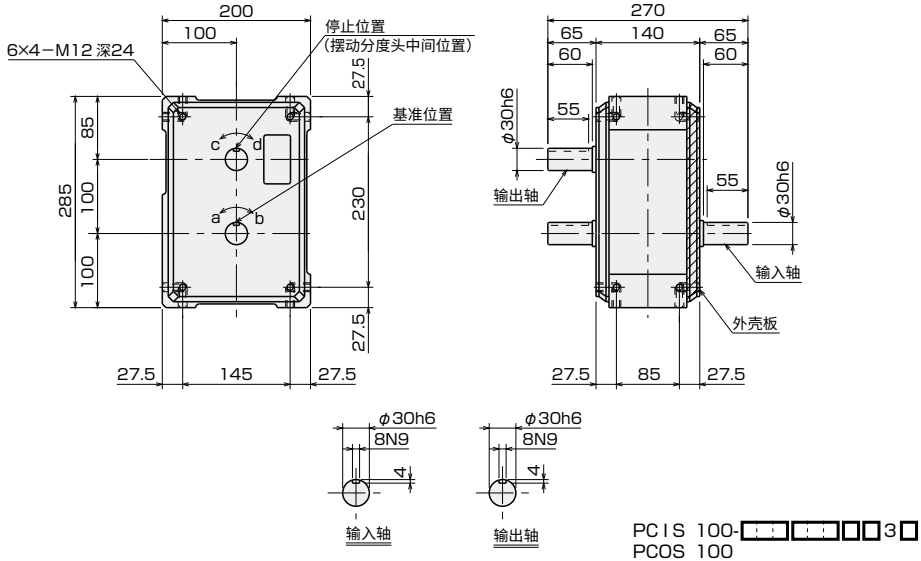

安装方式和给排油口、油位计的位置

• 给排油口(Rc3/8)
○ 油位计(φ30)

安装方式	1	2	3
系列	PCIS/PCOS	PCIS/PCOS	PCIS/PCOS
尺寸	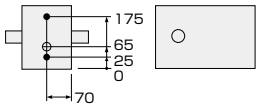	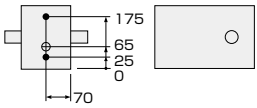	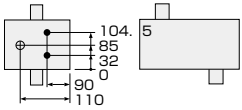

安装方式	4	5	6
系列	PCIS/PCOS	PCIS/PCOS	PCIS/PCOS
尺寸	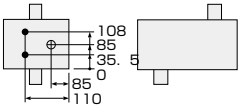	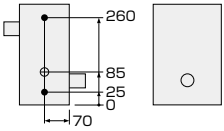	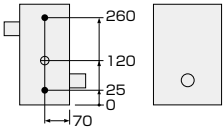

特性值

项目	单位	特性值	
		输出轴	输入轴
允许推力	N	5000	3500
允许径向力	N	3800	2500
允许弯曲力矩	N·m	190	—
惯性力矩	kg·m²	7.04×10^{-3}	1.04×10^{-2}

项目	单位	特性值
内部摩擦力矩（Tin）	N·m	7.7
本体重量	kg	32
油量	ℓ	1.2
涂装颜色		银色

精度

摆动分度头・精度(秒)			
分度精度	1	停留	±60
	2	停留	±90
	3	停留	—
	4	停留	—
重复精度			60

摆动分度头・精度(秒)	
分度精度	±90
重复精度	60

※关于停留精度，请咨询本公司。

割付角一览表

分度头系列 **PCIS 100** 凸轮曲线/MS

总割付角(θt) / 分度数(n)		90	120	150	180	210	240	270	300	330
1停留	1								○	○
	2			○	○	○	○	○	○	○
	3	○	○	○	○	○	○	○	○	○
	4	○	○	○	○	○	○	○	○	○
2停留	6		○	○	○	○	○	○	○	○
	8	○	○	○	○	○	○	○	○	○

凸轮曲线/MC

总割付角(θt) / 分度数(n)		90	120	150	180	210	240	270	300	330
1停留	1					○	○	○	○	○
	2		○	○	○	○	○	○	○	○

摆动分度头系列 **PCOS 100** 凸轮曲线/MS

总割付角(θt) / 摆角(ψ)	60	90	120	180	240	300	360
45			○	○	○	○	○
30		○	○	○	○	○	○
15	○	○	○	○	○	○	○

分度头	PCIS 100
摆动分度头	PCOS 100

●带选择项外形尺寸图

带蜗杆减速机(有H060-C/B)

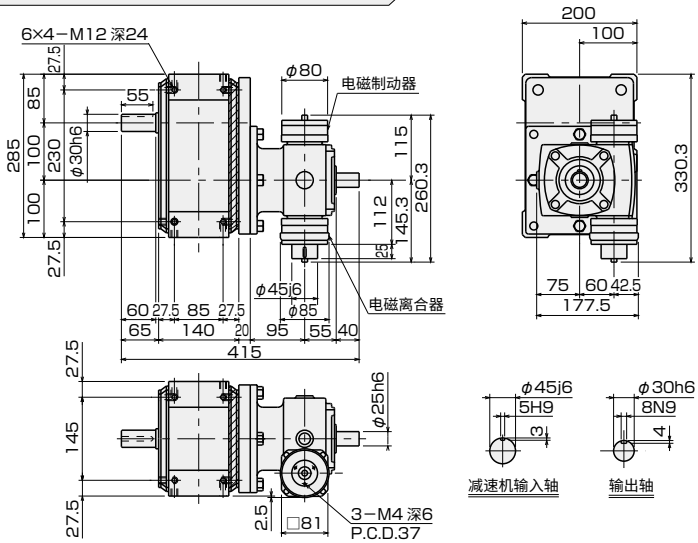

PCIS 100-□□□□□□1□-NVN06□YG
PCOS 100

带蜗杆减速机(无H060-C/B)

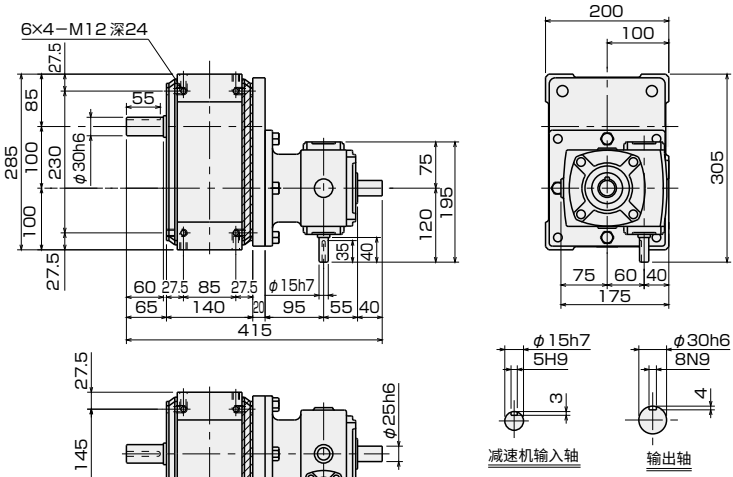

注：减速机可能会突出外壳端面(A部)。

PCIS 100-□□□□□□1□-NVN06□NG
PCOS 100

带扭矩保护装置(TSF8)

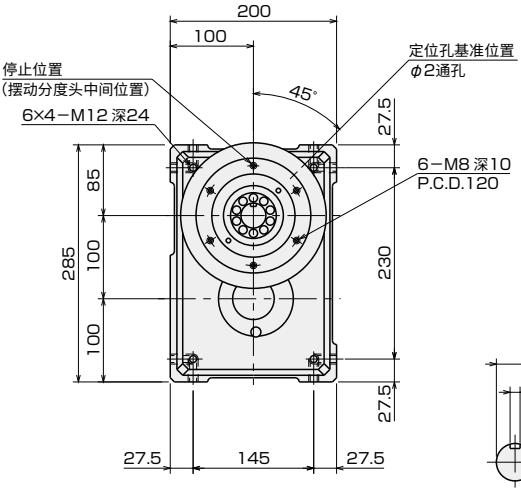

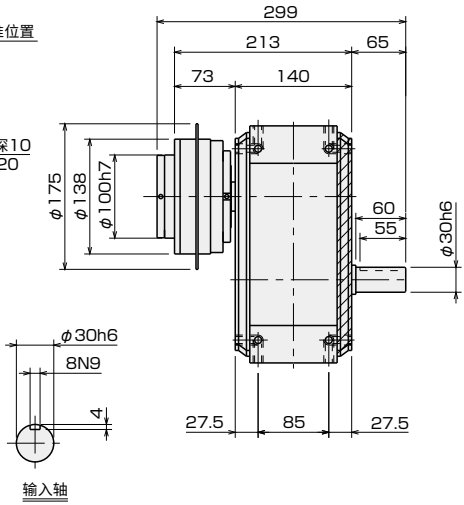

PCIS 100-□□□□□□1□-NNF-08□
PCOS 100

分度头	PCIS 125
摆动分度头	PCOS 125

●标准规格

外形尺寸图

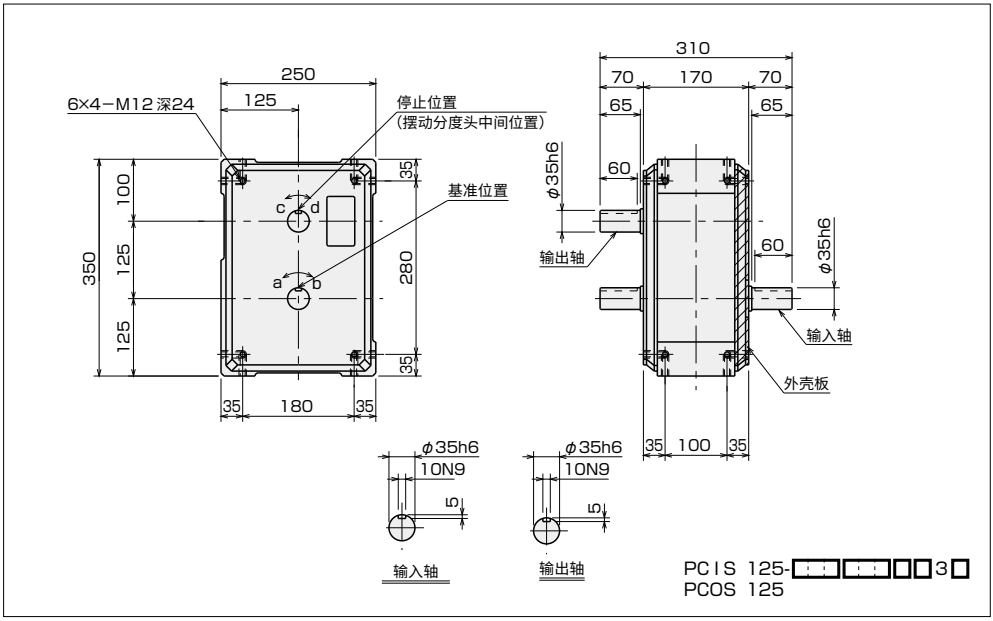

安装方式和给排油口、油位计的位置

• 给排油口(Rc3/8)
○ 油位计(φ30)

安装方式	1	2	3
系列	PCIS/PCOS	PCIS/PCOS	PCIS/PCOS
尺寸	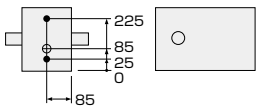	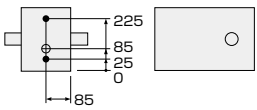	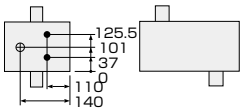

安装方式	4	5	6
系列	PCIS/PCOS	PCIS/PCOS	PCIS/PCOS
尺寸	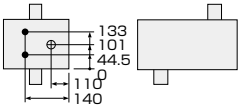	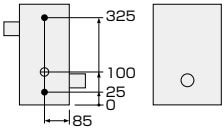	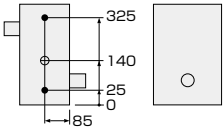

特性值

项目	单位	特性值	
		输出轴	输入轴
允许推力	N	5800	4000
允许径向力	N	5200	3200
允许弯曲力矩	N·m	260	–
惯性力矩	kg·m²	1.86×10^{-2}	3.06×10^{-2}

项目	单位	特性值
内部摩擦力矩 (Tin)	N·m	12
本体重量	kg	62
油量	ℓ	2.5
涂装颜色		银色

精度

分度头・精度(秒)			
分度精度	1	停留	±60
	2	停留	±90
	3	停留	–
	4	停留	–
重复精度			60

摆动分度头・精度(秒)	
分度精度	±90
重复精度	60

※关于停留精度，请咨询本公司。

割付角一览表

分度头系列 **PCIS 125** 凸轮曲线/MS

总割付角(θt) / 分度数(n)		90	120	150	180	210	240	270	300	330
1停留	1								○	○
	2			○	○	○	○	○	○	○
	3	○	○	○	○	○	○	○	○	○
	4	○	○	○	○	○	○	○	○	○
2停留	6		○	○	○	○	○	○	○	○
	8	○	○	○	○	○	○	○	○	○

凸轮曲线/MC

总割付角(θt) / 分度数(n)		90	120	150	180	210	240	270	300	330
1停留	1					○	○	○	○	○
	2		○	○	○	○	○	○	○	○

摆动分度头系列 **PCOS 125** 凸轮曲线/MS

总割付角(θt) / 摆角(ψ)	60	90	120	180	240	300	360
45			○	○	○	○	○
30		○	○	○	○	○	○
15	○	○	○	○	○	○	○

分度头	PC I S 125
摆动分度头	PCOS 125

●带选择项外形尺寸图

带蜗杆减速机(有H080-C/B)

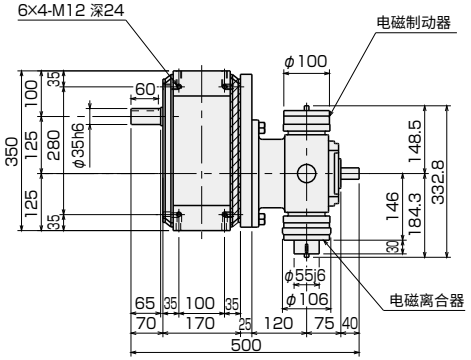

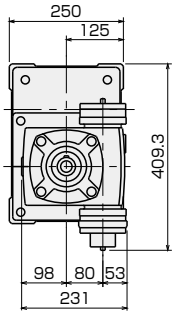

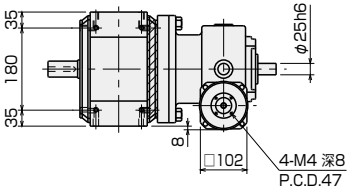

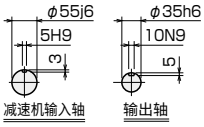

PC I S 125-□□□□□□1□-NVN08□YG
PCOS 125

带蜗杆减速机(无H080-C/B)

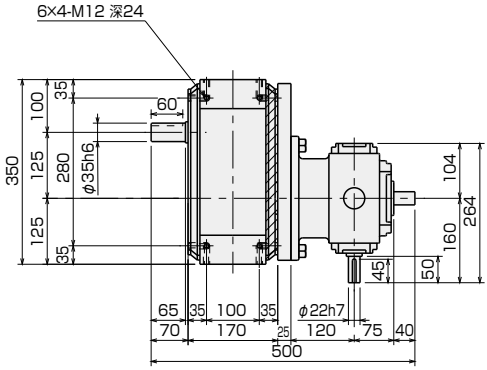

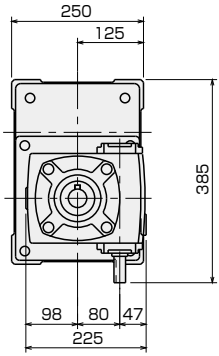

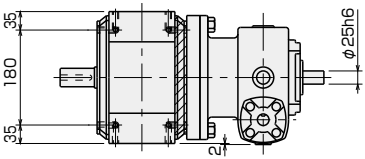

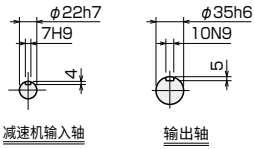

PC I S 125-□□□□□□1□-NVN08□NG
PCOS 125

带扭矩保护装置(TSF11)

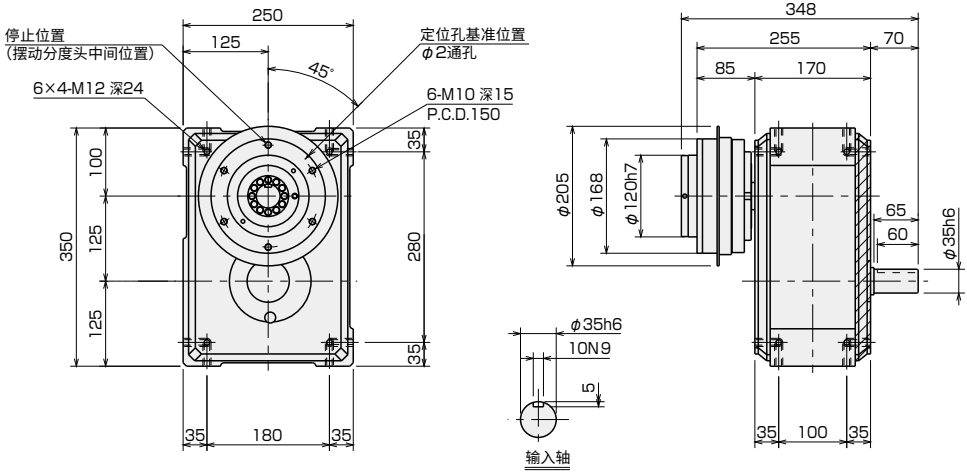

PCIS 125-□□□□□1□-NNF-11□
PCOS 125

分度头	PCIS 160
摆动分度头	PCOS 160

●标准规格

外形尺寸图

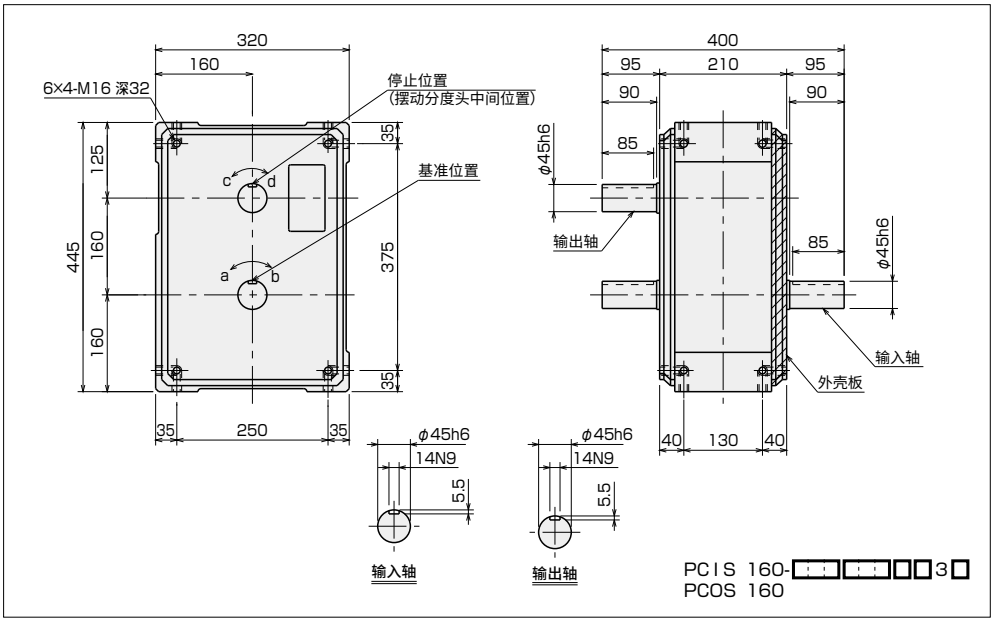

安装方式和给排油口、油位计的位置

• 给排油口(Rc½)
○ 油位计(φ30)

安装方式	1	2	3
系列	PCIS/PCOS	PCIS/PCOS	PCIS/PCOS
尺寸	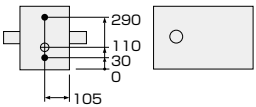	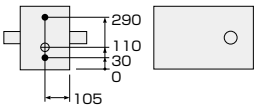	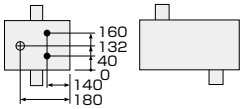

安装方式	4	5	6
系列	PCIS/PCOS	PCIS/PCOS	PCIS/PCOS
尺寸	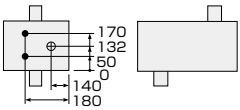	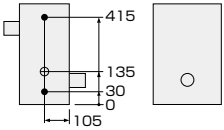	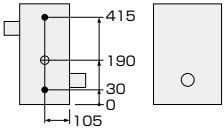

特性值

项目	单位	特性值	
		输出轴	输入轴
允许推力	N	8000	6200
允许径向力	N	6500	4000
允许弯曲力矩	N · m	340	–
惯性力矩	kg · m²	0.084	0.11

项目	单位	特性值
内部摩擦力矩 (Tin)	N · m	20
本体重量	kg	130
油量	ℓ	4
涂装颜色		银色

精度

分度头 · 精度(秒)			
分度精度	1	停留	±60
	2	停留	±90
	3	停留	–
	4	停留	–
分度精度			60

摆动分度头 · 精度(秒)	
分度精度	±90
重复精度	60

※关于停留精度，请咨询本公司。

割付角一览表

分度头系列 **PCIS 160** 凸轮曲线/MS

总割付角(θt) / 分度数(n)		90	120	150	180	210	240	270	300	330
1停留	1								○	○
	2			○	○	○	○	○	○	○
	3	○	○	○	○	○	○	○	○	○
	4	○	○	○	○	○	○	○	○	○
2停留	6		○	○	○	○	○	○	○	○
	8	○	○	○	○	○	○	○	○	○

凸轮曲线/MC

总割付角(θt) / 分度数(n)		90	120	150	180	210	240	270	300	330
1停留	1					○	○	○	○	○
	2		○	○	○	○	○	○	○	○

摆动分度头系列 **PCOS 160** 凸轮曲线/MS

总割付角(θt) / 摆角(ψ)	60	90	120	180	240	300	360
45			○	○	○	○	○
30		○	○	○	○	○	○
15	○	○	○	○	○	○	○

分度头	PCIS 160
摆动分度头	PCOS 160

●带选择项外形尺寸图

带蜗杆减速机(有HO100－C/B)

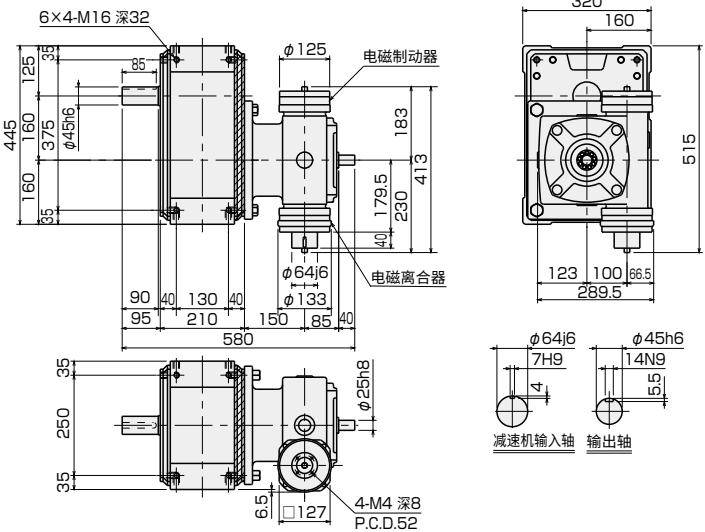

PCIS 160-□□□□□□1□-NVN10□YG
PCOS 160

带蜗杆减速机(无HO100－C/B)

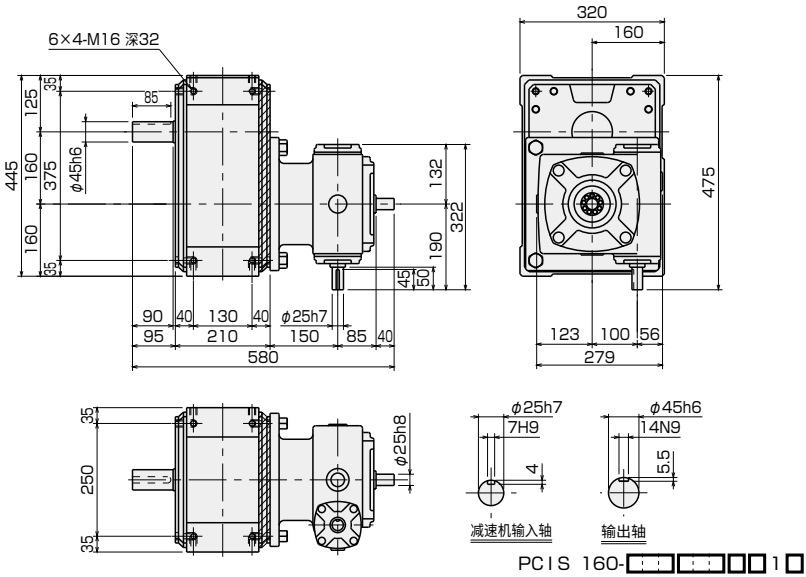

PCIS 160-□□□□□□1□-NVN10□NG
PCOS 160

带扭矩保护装置(TSF14)

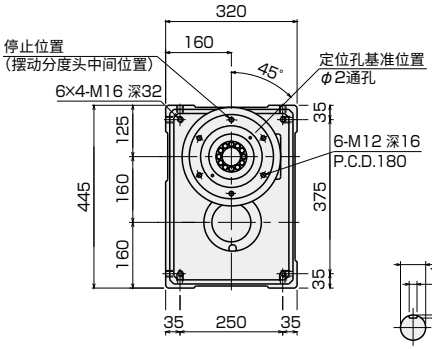

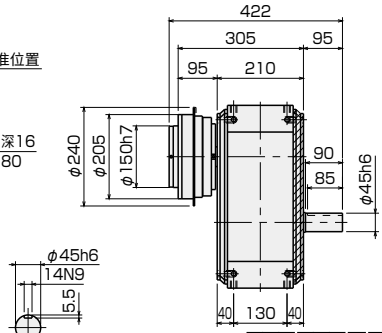

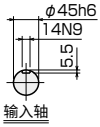

PCIS 160-□□□□□□1□-NNF-14□
PCOS 160

分度头	PCIS 200
摆动分度头	PCOS 200

●标准规格

外形尺寸图

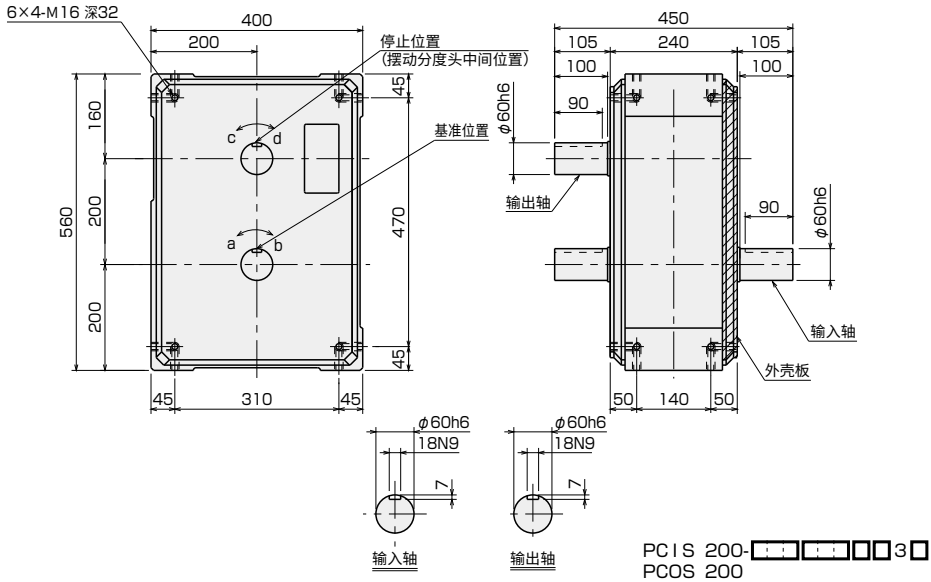

安装方式和给排油口、油位计的位置

• 给排油口(Rc½)
○ 油位计(φ30)

安装方式	1	2	3
系列	PCIS/PCOS	PCIS/PCOS	PCIS/PCOS
尺寸	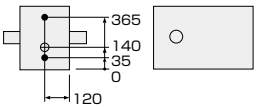	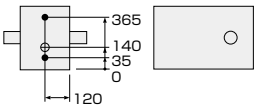	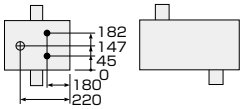

安装方式	4	5	6
系列	PCIS/PCOS	PCIS/PCOS	PCIS/PCOS
尺寸	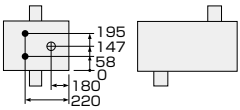	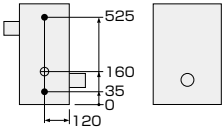	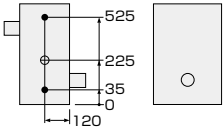

特性值

项目	单位	特性值	
		输出轴	输入轴
允许推力	N	14000	10000
允许径向力	N	11000	7500
允许弯曲力矩	N · m	1200	–
惯性力矩	kg · m²	0.19	0.32

项目	单位	特性值
内部摩擦力矩 (Tin)	N · m	31
本体重量	kg	240
油量	ℓ	7
涂装颜色		银色

精度

分度头 · 精度(秒)			
分度精度	1	停留	±60
	2	停留	±90
	3	停留	–
	4	停留	–
重复精度			60

摆动分度头 · 精度(秒)	
分度精度	±90
重复精度	60

※关于停留精度，请咨询本公司。

割付角一览表

割付角一览表 **PCIS 200** 凸轮曲线/MS

总割付角(θt) / 分度数(n)		90	120	150	180	210	240	270	300	330
1停留	1								○	○
	2			○	○	○	○	○	○	○
	3	○	○	○	○	○	○	○	○	○
	4	○	○	○	○	○	○	○	○	○
2停留	6		○	○	○	○	○	○	○	○
	8	○	○	○	○	○	○	○	○	○

凸轮曲线/MC

总割付角(θt) / 分度数(n)		90	120	150	180	210	240	270	300	330
1停留	1					○	○	○	○	○
	2		○	○	○	○	○	○	○	○

摆动分度头系列 **PCOS 200** 凸轮曲线/MS

总割付角(θt) / 摆角(ψ)	60	90	120	180	240	300	360
45			○	○	○	○	○
30		○	○	○	○	○	○
15	○	○	○	○	○	○	○

分度头	PCIS 200
摆动分度头	PCOS 200

●带选择项外形尺寸图

带蜗杆减速机(有HO100－C/B)

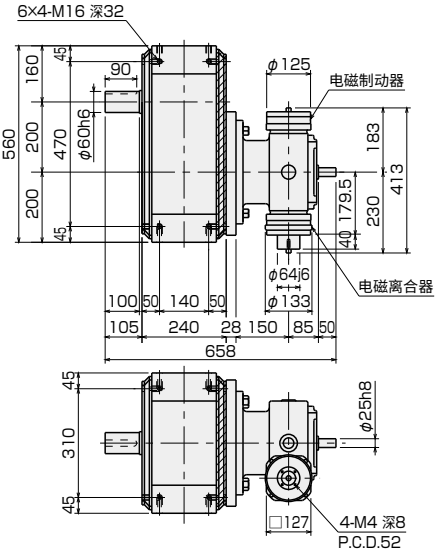

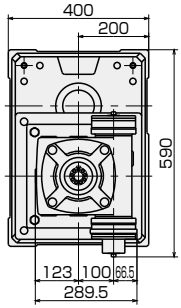

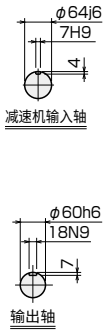

PCIS 200-□□□□□□1□-NVN10□YG
PCOS 200

带蜗杆减速机(无HO100－C/B)

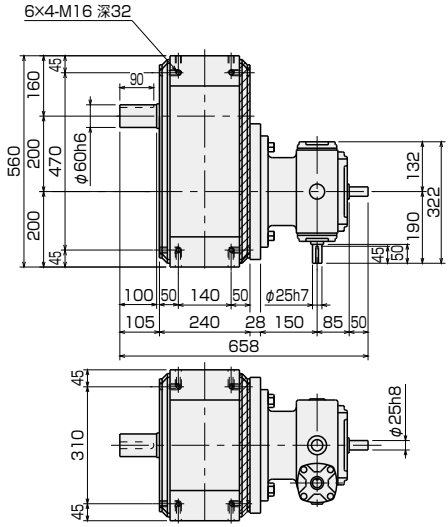

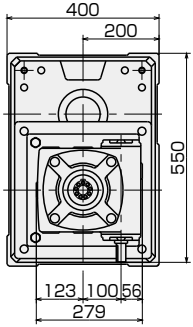

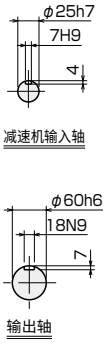

PCIS 200-□□□□□□1□-NVN10□NG
PCOS 200

带蜗杆减速机(有HO135－C/B)

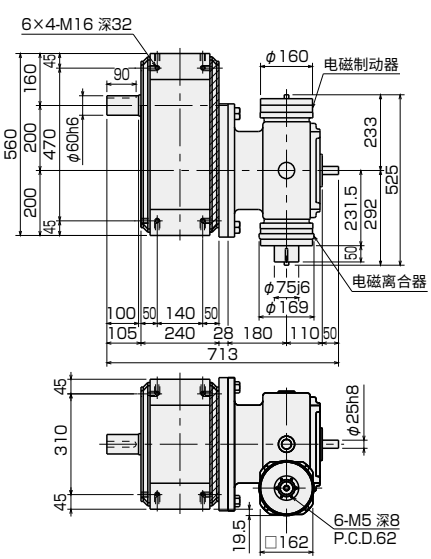

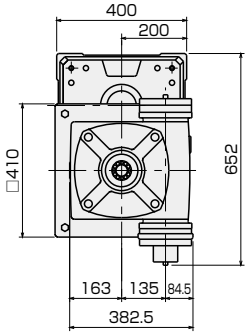

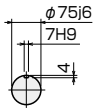

减速机输入轴

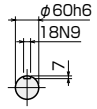

输出轴

PCIS 200-□□□□□□1□-NVN13□YG
PCOS 200

带蜗杆减速机(无HO135－C/B)

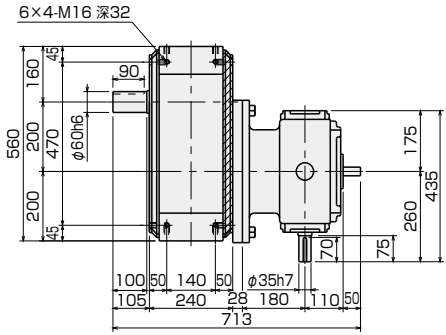

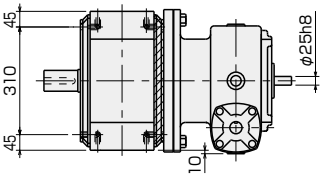

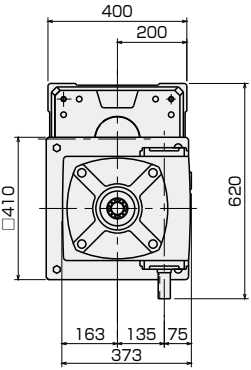

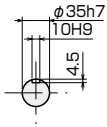

减速机输入轴

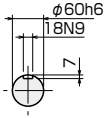

输出轴

PCIS 200-□□□□□□1□-NVN13□NG
PCOS 200

分度头	PCIS 200
摆动分度头	PCOS 200

●带选择项外形尺寸图

带扭矩保护装置(TSF18)

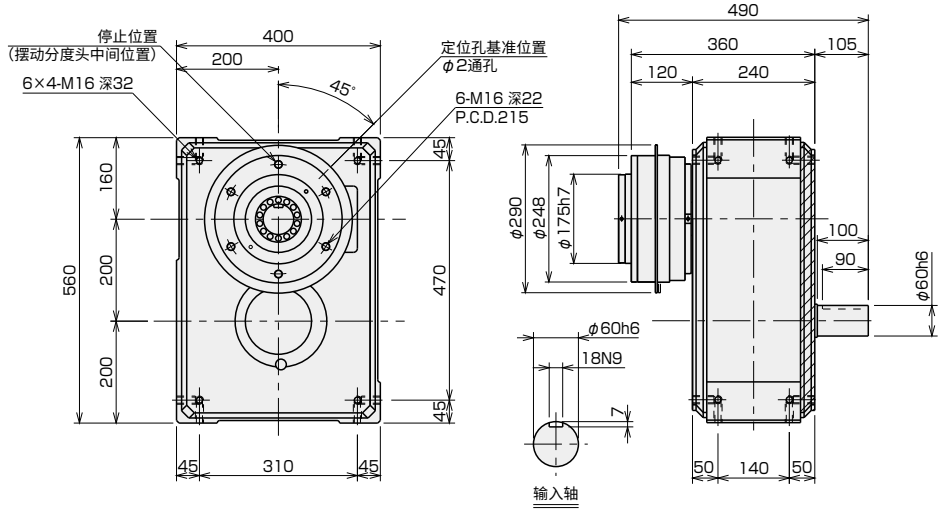

PCIS 200-□□□□□□1□-NNF-18□
PCOS 200

●MEMO

分度头	PCIS 250
摆动分度头	PCOS 250

●标准规格

外形尺寸图

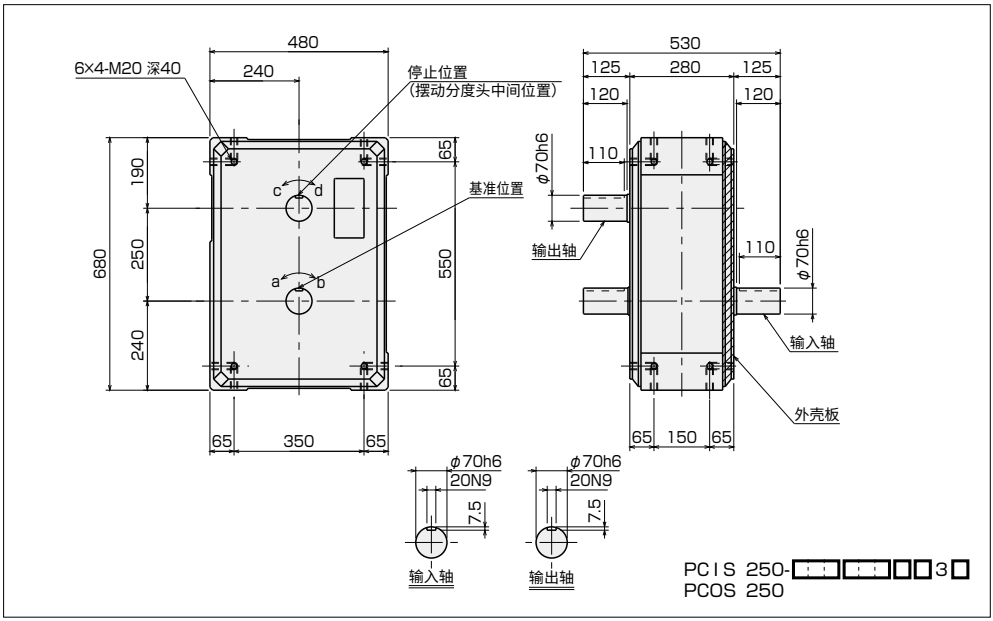

安装方式和给排油口、油位计的位置

• 给排油口(Rc½)
○ 油位计(φ30)

安装方式	1	2	3
系列	PCIS/PCOS	PCIS/PCOS	PCIS/PCOS
尺寸	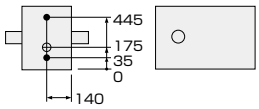	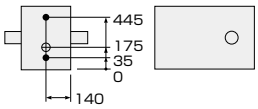	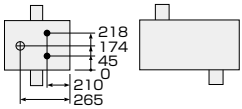

安装方式	4	5	6
系列	PCIS/PCOS	PCIS/PCOS	PCIS/PCOS
尺寸	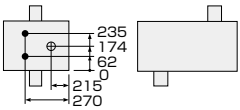	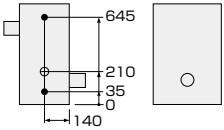	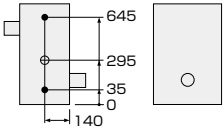

特性值

项目	单位	特性值	
		输出轴	输入轴
允许推力	N	18000	15000
允许径向力	N	15000	12000
允许弯曲力矩	N・m	2100	–
惯性力矩	kg・m²	0.51	0.73

项目	单位	特性值
内部摩擦力矩 (Tin)	N・m	48
本体重量	kg	400
油量	ℓ	13
涂装颜色		银色

精度

分度头・精度(秒)			
分度精度	1	停留	±60
	2	停留	±90
	3	停留	–
	4	停留	–
重复精度			60

摆动分度头・精度(秒)	
分度精度	±90
重复精度	60

※关于停留精度，请咨询本公司。

割付角一览表

分度头系列 **PCIS 250** 凸轮曲线/MS

总割付角(θt) / 分度数(n)		90	120	150	180	210	240	270	300	330
1停留	1								○	○
	2			○	○	○	○	○	○	○
	3	○	○	○	○	○	○	○	○	○
	4	○	○	○	○	○	○	○	○	○
2停留	6		○	○	○	○	○	○	○	○
	8	○	○	○	○	○	○	○	○	○

凸轮曲线/MC

总割付角(θt) / 分度数(n)		90	120	150	180	210	240	270	300	330
1停留	1					○	○	○	○	○
	2		○	○	○	○	○	○	○	○

摆动分度头系列 **PCOS 250** 凸轮曲线/MC

总割付角(θt) / 摆角(ψ)	60	90	120	180	240	300	360
45			○	○	○	○	○
30		○	○	○	○	○	○
15	○	○	○	○	○	○	○

分度头	PCIS 250
摆动分度头	PCOS 250

●带选择项外形尺寸图

带蜗杆减速机(有HO135－C/B)

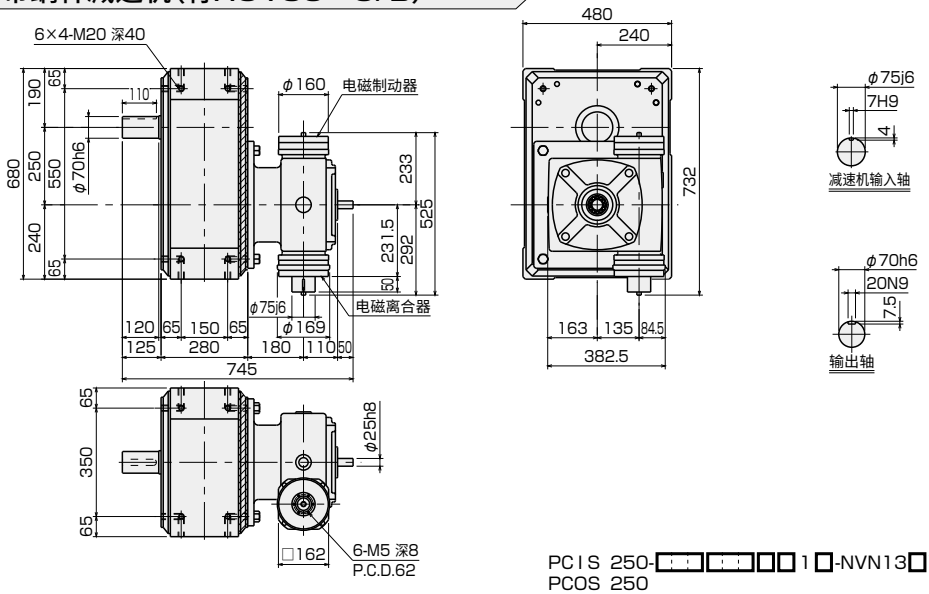

PCIS 250-□□□□□□1□-NVN13□YG
PCOS 250

带蜗杆减速机(无HO135－C/B)

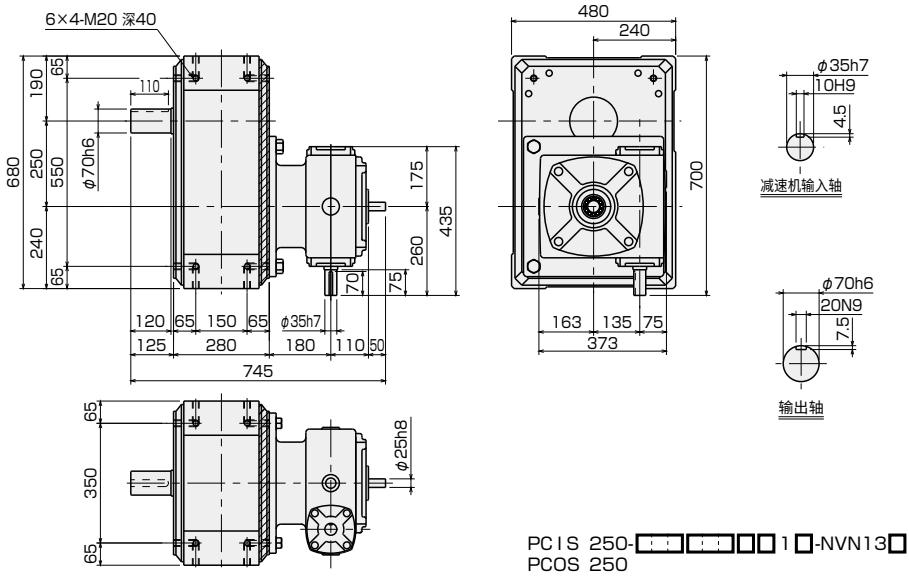

PCIS 250-□□□□□□1□-NVN13□NG
PCOS 250

带扭矩保护装置(TSF18)

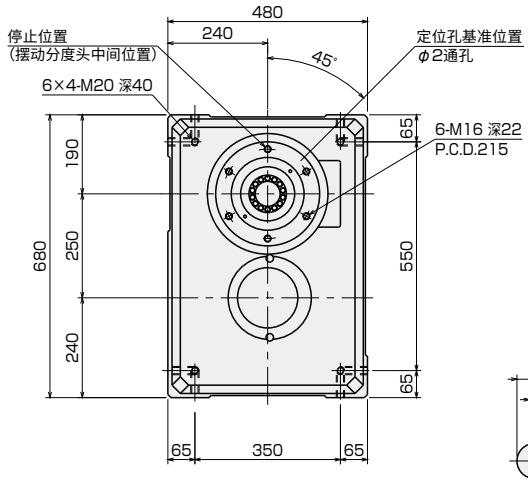

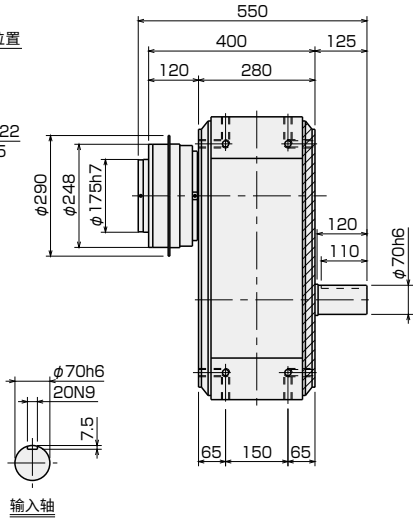

PCIS 250-□□□□□□1□-NNF-18□
PCOS 250