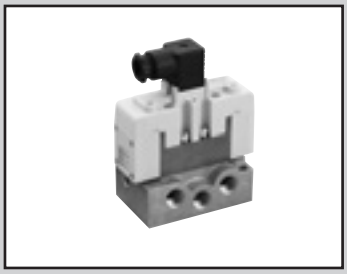

单体阀： ISO 尺寸1
DIN 端子箱型
先导式5通阀 ISO标准阀

PV5G-6 Series

● 适用缸径： max. ϕ100

CE（对象： DC电压） RoHS

JIS符号

● 5通阀

2位单电控(FG-S)

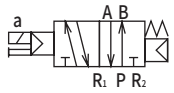

2位双电控(FG-D)

3位中封(FHG)

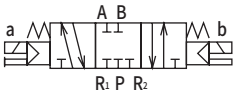

3位中封
无泄漏型(FPG)

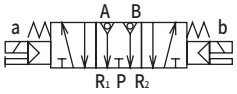

3位A・B・R连接(FJG)

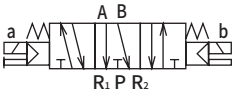

3位P・A・B连接(FIG)

2位单电控
排气加压型(YZ-S)

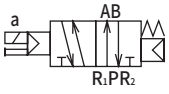

2位双电控
排气加压型(YZ-D)

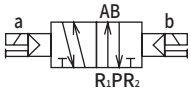

通用规格

项　目	内　容
阀的种类与操作方式	先导式软滑阀
使用流体	压缩空气
最高使用压力　MPa	1.0
最低使用压力　MPa	0.15　0.20(3位)　(注1)
耐压力　MPa	1.50
环境温度　℃	−5～60(不得冻结)
流体温度　℃	5～60
给油	无需
防护等级	耐尘、防喷流(相当于IP65)
泄漏　cm^3/min (A，B→R气口)	10(ANR)以下 仅3位中封无泄漏型　0.3(ANR)以下　(注2)
耐振动　m/s^2	50以下
耐冲击　m/s^2	300以下
环境	无法在腐蚀性气体环境下使用

注1： 仅YZ-S的使用压力为R1＞R2≥0.15MPa。
注2： 表示初始值。

电气规格

项　目				内　容
额定电压	V	AC		100(50/60Hz) 110(50/60Hz) 200(50/60Hz) 220(50/60Hz)
		DC		12,24
电压波动范围				±10%
启动电流	A	AC	100V	0.056/0.044
			110V	0.051/0.040
			200V	0.034/0.026
			220V	0.031/0.024
保持电流	A	AC	100V	0.028/0.022
			110V	0.025/0.020
			200V	0.017/0.013
			220V	0.015/0.012
		DC	12V	0.083
			24V	0.042
功耗	W	AC	100V	1.8/1.4
			110V	(1.8/1.5)
			200V	2.1/1.6
			220V	(2.2/1.7)
		DC	12V	1(1.2)
( )内带指示灯			24V	
绝缘等级				B(封装线圈)
配线方法				电气插头接插件

各机种性能・特性

项　目			PV5G-6
配管口径		(注1)	Rc1/4、Rc3/8
响应时间 ms (注2)	2位	单电控	30(ON时)、40(OFF时)
		双电控	30
	3位		30(ON时)、50(中立时)

注1： 配管气口的螺纹也可对应G螺纹、NPT螺纹，请垂询本公司。
注2： 响应时间为使用压力0.5MPa、自润滑、DC时的值。会因压力及润滑油的油质而变化。

重量

项　目			PV5G-6
重量 kg （注1）	2位	单电控	0.40
		双电控	0.44
	3位	无泄漏型以外	0.48
		中封无泄漏型	1.14

注1：重量不含底板。

流量特性

机种型号	配管口径	切换位置分类	P→A/B		A/B→R1/R2	
			C[dm³/(s·bar)]	b	C[dm³/(s·bar)]	b
PV5G-6	Rc1/4	2位单电控	6.1	0.28	6.7	0.20
		2位双电控	6.1	0.28	6.7	0.20
		3位中封	5.2	0.32	5.6	0.30
		3位A・B・R连接	5.1	0.32	6.9	0.16
		3位P・A・B连接	6.3	0.28	5.9	0.28
		3位中封无泄漏	3.4	—	3.0	—

注1：有效截面积S与音速导率C的换算公式为S≈5.0×C。

耐切削油对应规格

可用第1474页的型号表示方法Ⓓ项选择项“A”选择。

CE标志对应规格

（对象：DC电压）

※※ - ST

・DC24V以下的标准电压即使型号不带“ST”也为CE标志对应产品。

DIN端子箱型　型号表示方法

● ISO尺寸1

PV5G - 6 - FG-S - 3 - N - A03

- PV5G：机种型号
- 6：ISO尺寸1
- Ⓐ FG-S：切换位置分类
- Ⓑ 3：电压
- Ⓒ N：浪涌吸收器・指示灯
- Ⓓ （空）：选择项
- Ⓔ A03：有无底板及配管口径

符号	内 容		机种型号 PV5G-6
Ⓐ 切换位置分类			
FG-S	P加压型	2位单电控	●
FG-D		2位双电控	●
FHG-D		3位中封	●
FJG-D		3位ABR连接	●
FIG-D		3位PAB连接	●
FPG-D		3位中封无泄漏	●
YZ-S	排气加压型	2位单电控	●
YZ-D		2位双电控	●
Ⓑ 电压			
1	AC100V		●
2	AC200V		●
3	DC24V		●
4	DC12V		●
5	AC110V		●
6	AC220V		●
Ⓒ 浪涌吸收器・指示灯			
无符号	无		●
N	带浪涌吸收器・指示灯 （注1）		●
Ⓓ 选择项			
无符号	无		●
A	切削油对应产品		●
Ⓔ 有无底板及配管口径			
无符号	无底板		●
A02	横向配管Rc1/4 （仅R气口Rc3/8）		●
A03	横向配管Rc3/8		●

⚠ 型号选择时的注意事项

注1 ： 带浪涌吸收器・指示灯的回路图请参阅第1470页。

〈型号表示例〉

PV5G-6-FG-S-3-N-A03

机种名称： PV5G・ISO尺寸1（DIN端子箱型）

- Ⓐ切换位置分类 ： P加压型2位单电控
- Ⓑ电压 ： DC24V
- Ⓒ浪涌吸收器・指示灯 ： 带浪涌吸收器、指示灯
- Ⓓ选择项 ： 无
- Ⓔ底板配管口径 ： 横向配管Rc3/8

ISO尺寸1　底板规格及型号表示方法

CB1 - A02

- CB1：Ⓐ 配管连接方法

符号	方式	P・A・B气口	R1・R2气口	重量(kg)
Ⓐ 配管连接方法				
A02	横向	Rc1/4	Rc3/8	0.27
A03	配管	Rc3/8		

内部结构及部件一览表：DIN端子箱型

PV5G-6-FG-S
● 2位单电控

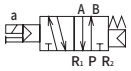

PV5G-6-YZ-S
● 2位单电控
排气加压型

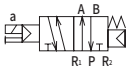

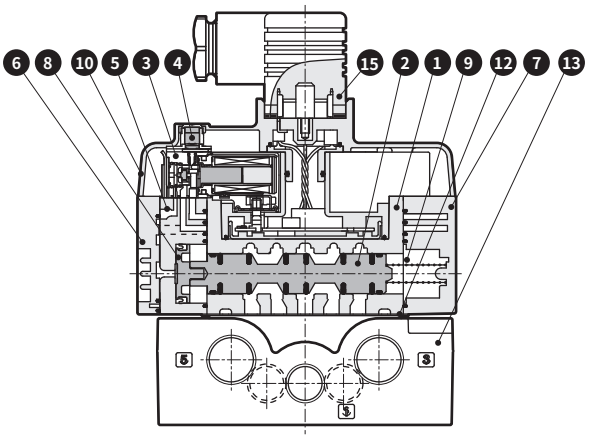

PV5G-6-FG-D
● 2位双电控

PV5G-6-YZ-D
● 2位双电控
排气加压型

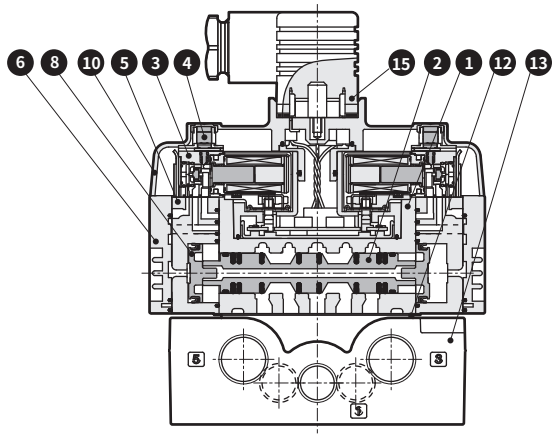

PV5G-6-FHG-D
● 3位中封

PV5G-6-FJG-D
● 3位A・B・R连接

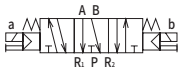

PV5G-6-FIG-D
● 3位P・A・B连接

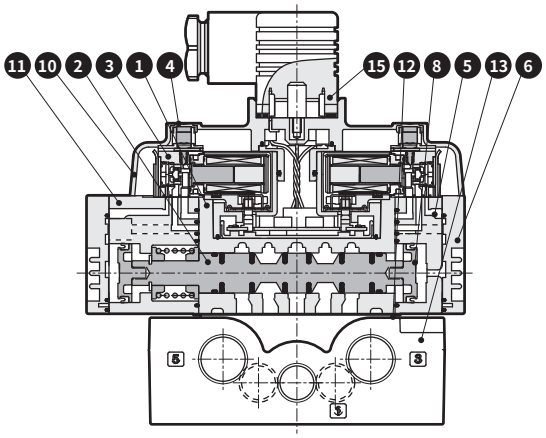

PV5G-6-FPG-D
● 3位中封
无泄漏型

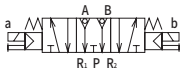

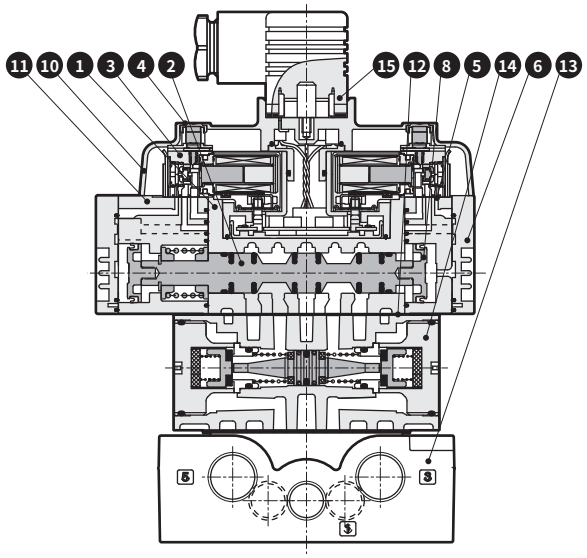

主要部件一览表

编号	部件名称	材　质	编号	部件名称	材　质
1	阀体	铝合金压铸件	9	弹簧S	—
2	滑柱组件	—	10	电装罩盖	塑料
3	先导阀	—	11	先导阀组件3位用	塑料
4	手动装置	—	12	密封垫	—
5	先导阀组件双电控用	塑料	13	底板	铝合金压铸件
6	盖D	塑料	14	空气先导单向阀	—
7	盖S	塑料	15	DIN端子箱	—
8	活塞D组件	—			

外形尺寸图： DIN端子箱型(无底板)

PV5G-6-FG-S-※
PV5G-6-YZ-S-※

● 2位单电控

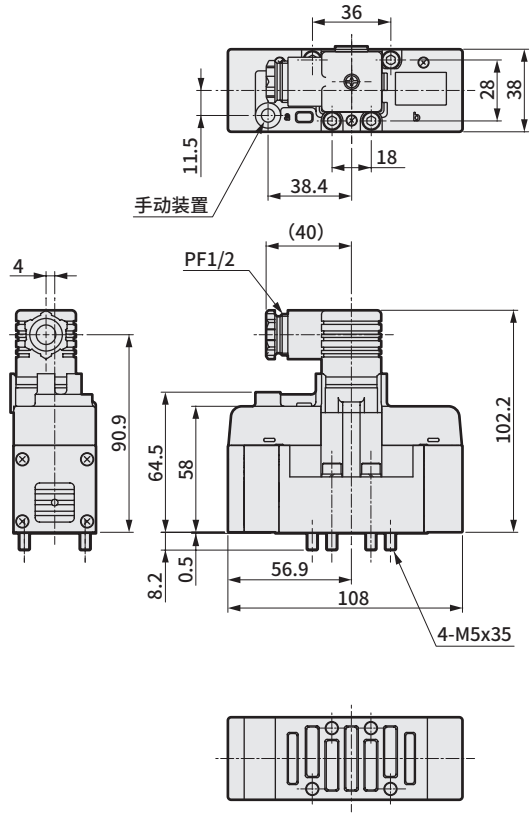

PV5G-6-FG-D-※
PV5G-6-YZ-D-※

● 2位双电控

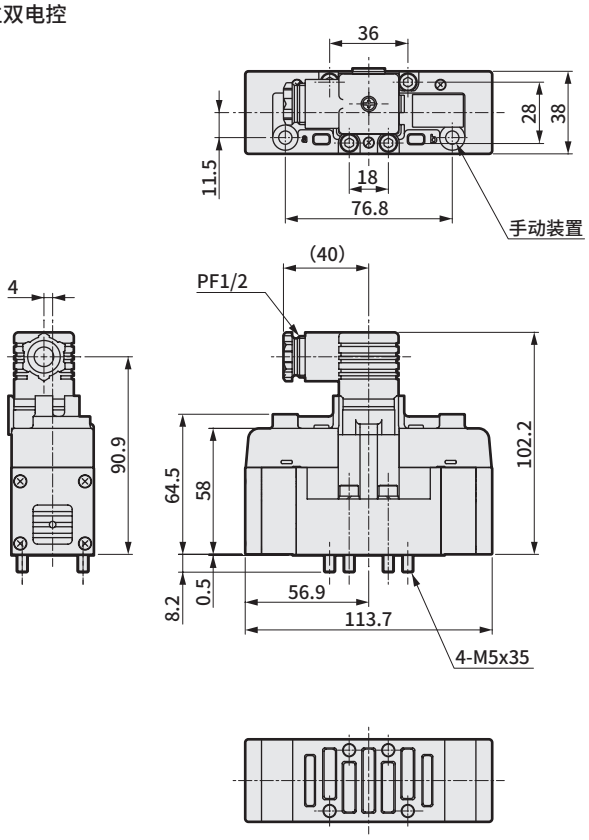

PV5G-6-FHG-D-※
PV5G-6-FJG-D-※
PV5G-6-FIG-D-※

● 3位

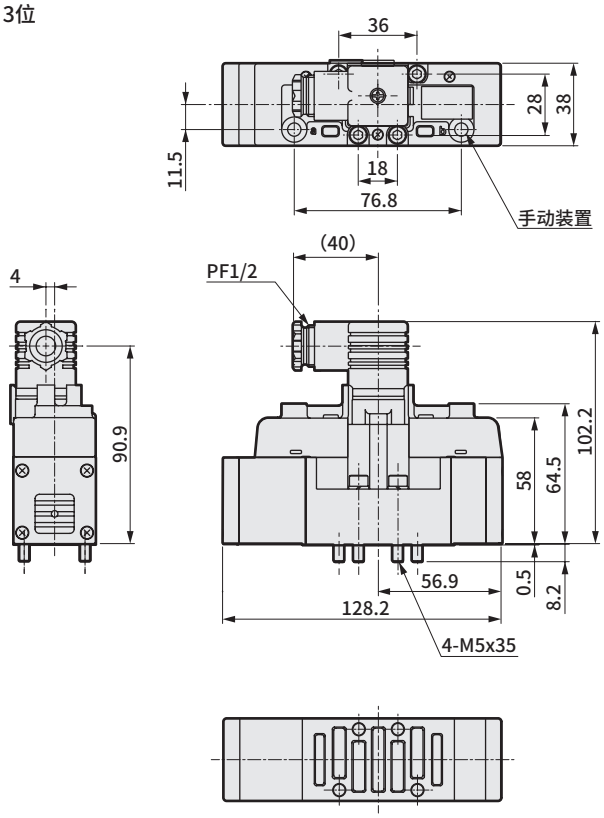

PV5G-6-FPG-D-※

● 3位・无泄漏型

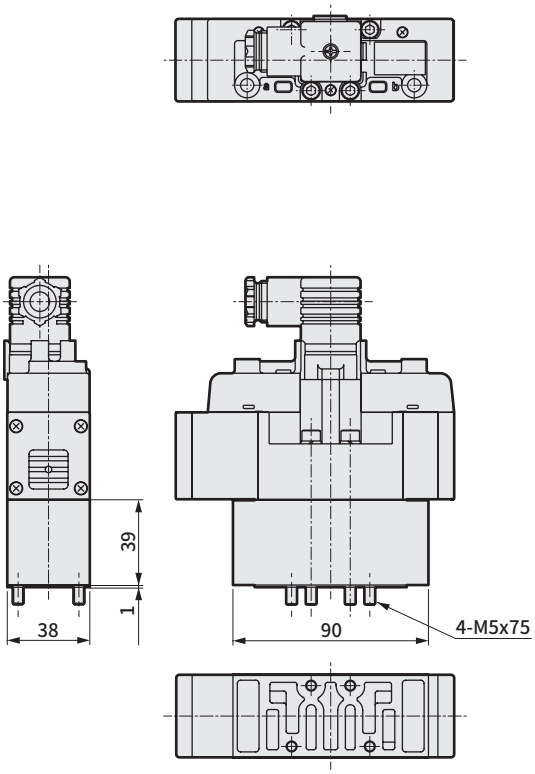

外形尺寸图：DIN端子箱型(带底板)

PV5G-6-FG-S-※-※
PV5G-6-YZ-S-※-※

● 2位单电控

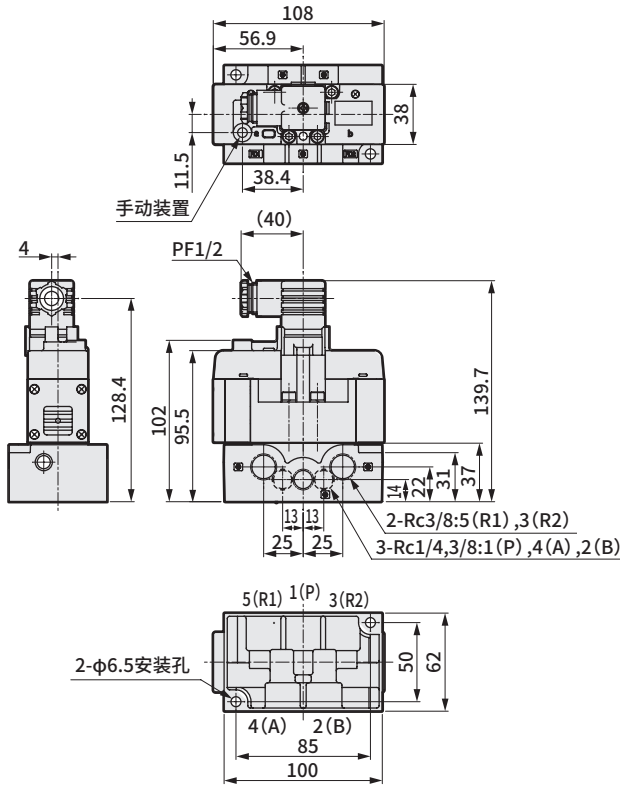

PV5G-6-FG-D-※-※
PV5G-6-YZ-D-※-※

● 2位双电控

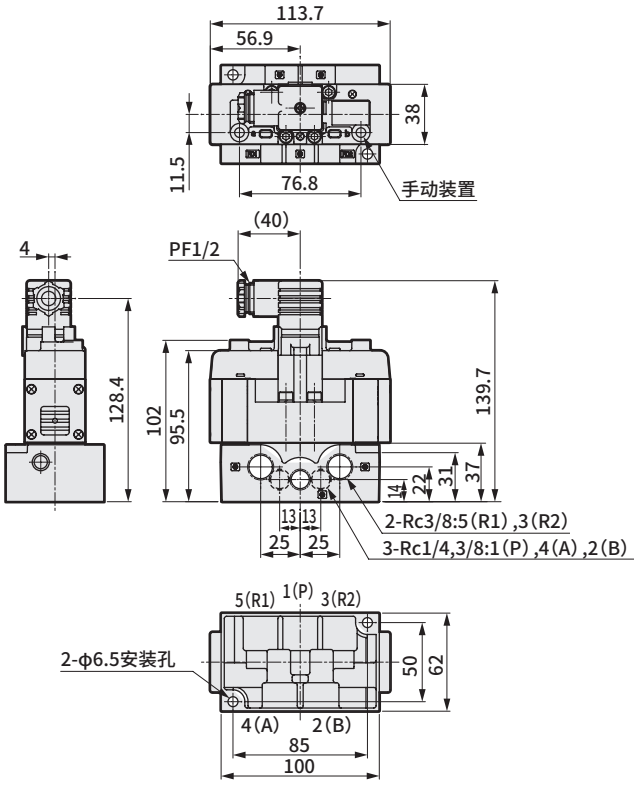

PV5G-6-FHG-D-※-※
PV5G-6-FJG-D-※-※
PV5G-6-FIG-D-※-※

● 3位

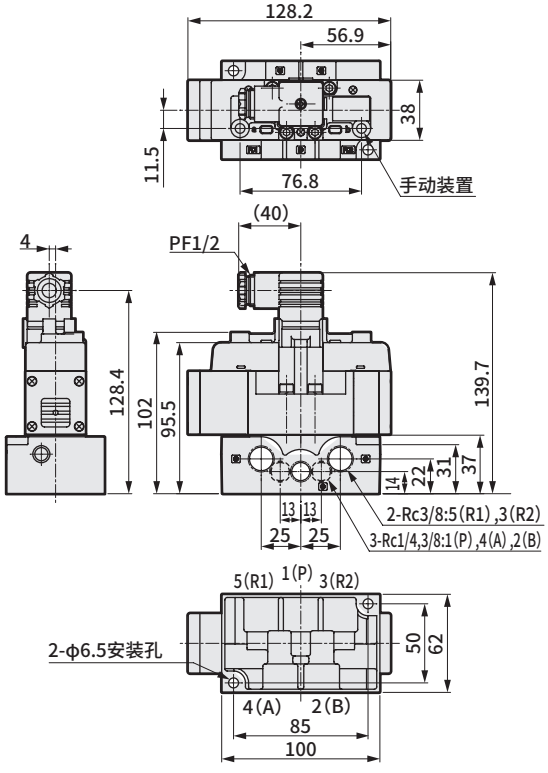

● 底板外形尺寸

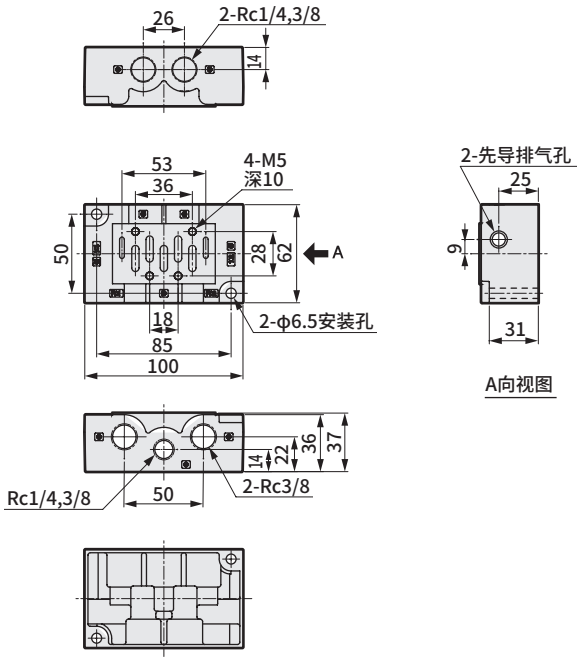

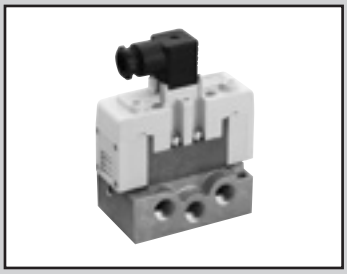

单体阀　ISO 尺寸2
DIN 端子箱型
先导式5通阀 ISO标准阀

PV5G-8 Series

● 适用缸径： max. ϕ160

CE（对象： DC电压）　RoHS

JIS符号

● 5通阀

2位单电控(FG-S)

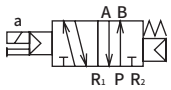

2位双电控(FG-D)

3位中封(FHG)

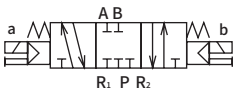

3位中封
无泄漏型(FPG)

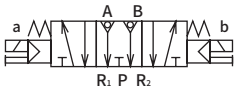

3位A・B・R连接(FJG)

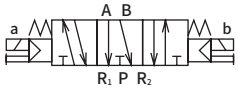

3位P・A・B连接(FIG)

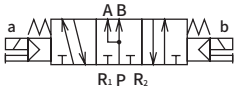

2位单电控
排气加压型(YZ-S)

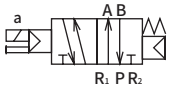

2位双电控
排气加压型(YZ-D)

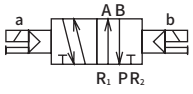

通用规格

项　目	内　容
阀的种类与操作方式	先导式软滑阀
使用流体	压缩空气
最高使用压力　MPa	1.0
最低使用压力　MPa	0.15　0.20(3位)　(注1)
耐压力　MPa	1.50
环境温度　℃	−5～60(不得冻结)
流体温度　℃	5～60
给油	无需
防护等级	耐尘、防喷流(相当于IP65)
泄漏　cm^3/min	10 (ANR)以下
(A，B→R气口)	仅3位中封　无泄漏型 0.3(ANR)以下 (注2)
耐振动　m/s^2	50以下
耐冲击　m/s^2	300以下
环境	无法在腐蚀性气体环境下使用

注1 ： 仅YZ-S的使用压力为R1＞R2≥0.15MPa。
注2 ： 表示初始值。

电气规格

项　目				内　容
额定电压	V	AC		100(50/60Hz) 110(50/60Hz) 200(50/60Hz) 220(50/60Hz)
		DC		12,24
电压波动范围				±10%
启动电流	A	AC	100V	0.056/0.044
			110V	0.051/0.040
			200V	0.034/0.026
			220V	0.031/0.024
保持电流	A	AC	100V	0.028/0.022
			110V	0.025/0.020
			200V	0.017/0.013
			220V	0.015/0.012
		DC	12V	0.083
			24V	0.042
功耗	W	AC	100V	1.8/1.4
			110V	(1.8/1.5)
			200V	2.1/1.6
			220V	(2.2/1.7)
		DC	12V	1(1.2)
( )内带指示灯			24V	
绝缘等级				B(封装线圈)
配线方法				电气插头接插件

各机种性能・特性

项　目			PV5G-8
配管口径		(注1)	Rc3/8、Rc1/2、Rc3/4
响应时间 ms (注2)	2位	单电控	40(ON时)、60(OFF时)
		双电控	40
	3位		40(ON时)、60(中立时)

注1 ： 配管口的螺纹也可对应G螺纹、NPT螺纹，请垂询本公司。
注2 ： 响应时间为使用压力0.5MPa、自润滑、DC时的值。会因压力及润滑油的油质而变化。

重量

项 目			PV5G-8
重量 kg （注1）	2位	单电控	0.63
		双电控	0.67
	3位	无泄漏型以外	0.70
		中封无泄漏型	1.35

注1：重量不含底板。

流量特性

机种型号	配管口径	切换位置分类	P→A/B		A/B→R1/R2	
			C[dm³/(s·bar)]	b	C[dm³/(s·bar)]	b
PV5G-8	Rc3/8	2位单电控	10.7	0.17	13.0	0.19
		2位双电控	10.7	0.17	13.0	0.19
		3位中封	10.0	0.16	11.0	0.25
		3位A·B·R连接	9.9	0.14	13.0	0.16
		3位P·A·B连接	11.0	0.12	12.0	0.21
		3位中封无泄漏	6.6	—	6.2	—

注1：有效截面积S与音速导率C的换算公式为S≈5.0×C。

耐切削油对应规格

可用第1480页的型号表示方法Ⓓ项选择项“A”选择。

CE标志对应规格

※※ - ST

·DC24V以下的标准电压即使型号不带“ST”也为CE标志对应产品。

DIN端子箱型　型号表示方法

● ISO尺寸2

PV5G - 8 - FG-S - 3 - N ○ - A03

- PV5G：机种型号
- 8：ISO尺寸2
- Ⓐ FG-S：切换位置分类
- Ⓑ 3：电压
- Ⓒ N：浪涌吸收器・指示灯
- Ⓓ ○：选择项
- Ⓔ A03：有无底板及配管口径

符号	内 容		机种型号 PV5G-8
Ⓐ 切换位置分类			
FG-S	P加压型	2位单电控	●
FG-D		2位双电控	●
FHG-D		3位中封	●
FJG-D		3位ABR连接	●
FIG-D		3位PAB连接	●
FPG-D		3位中封无泄漏	●
YZ-S	排气加压型	2位单电控	●
YZ-D		2位双电控	●
Ⓑ 电压			
1	AC100V		●
2	AC200V		●
3	DC24V		●
4	DC12V		●
5	AC110V		●
6	AC220V		●
Ⓒ 浪涌吸收器・指示灯			
无符号	无		●
N	带浪涌吸收器・指示灯　(注1)		●
Ⓓ 选择项			
无符号	无		●
A	切削油对应产品		●
Ⓔ 有无底板及配管口径			
无符号	无底板		●
A03	横向配管Rc3/8（仅R气口Rc1/2）		●
A04	横向配管Rc1/2		●
A06	横向配管Rc3/4		●

⚠ 型号选择时的注意事项

注1：带浪涌吸收器・指示灯的回路图请参阅第1470页。

〈型号表示例〉

PV5G-8-FG-S-3-N-A03

机种名称：PV5G・ISO尺寸2（DIN端子箱型）
- Ⓐ 切换位置分类　：P加压型2位单电控
- Ⓑ 电压　：DC24V
- Ⓒ 浪涌吸收器・指示灯　：带浪涌吸收器、指示灯
- Ⓓ 选择项　：无
- Ⓔ 底板配管口径　：横向配管Rc3/8 R气口Rc1/2

ISO尺寸2　底板规格及型号表示方法

CB2 - A03

- CB2：ISO尺寸2
- Ⓐ A03：配管连接方法

符号	方式	P、A、B气口	R1・R2气口	重量(kg)
Ⓐ 配管连接方法				
A03	横向配管	Rc3/8	Rc1/2	0.49
A04		Rc1/2		
A06		Rc3/4	Rc3/4	1.40

内部结构及部件一览表： DIN端子箱型

PV5G-8-FG-S
● 2位单电控

PV5G-8-YZ-S
● 2位单电控
排气加压型

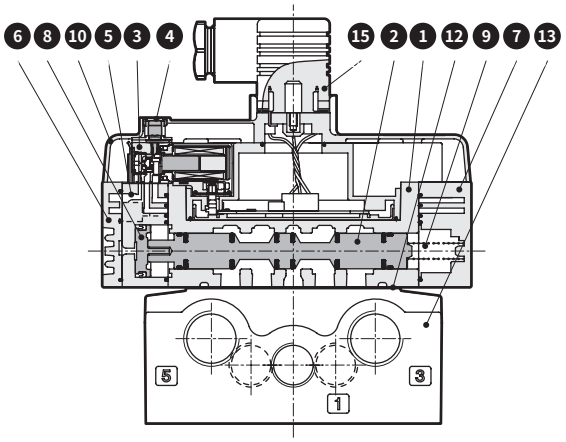

PV5G-8-FG-D
● 2位双电控

PV5G-8-YZ-D
● 2位双电控
排气加压型

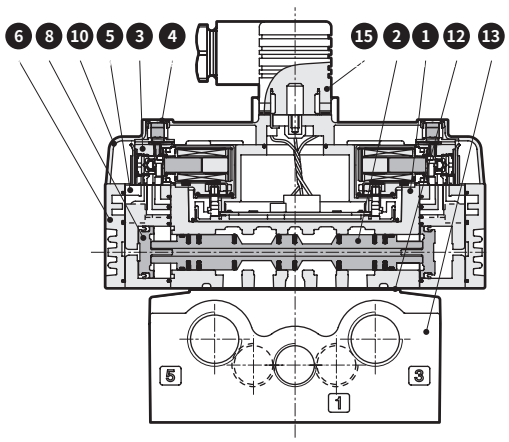

PV5G-8-FHG-D
● 3位中封

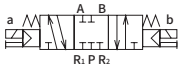

PV5G-8-FJG-D
● 3位 A・B・R 连接

PV5G-8-FIG-D
● 3位P・A・B连接

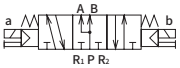

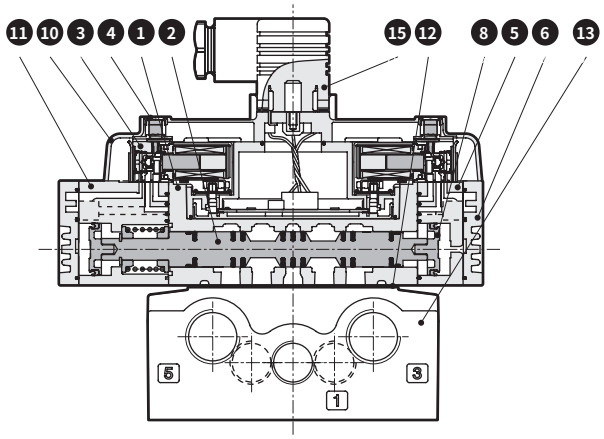

PV5G-8-FPG-D
● 3位中封
无泄漏型

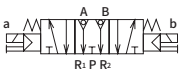

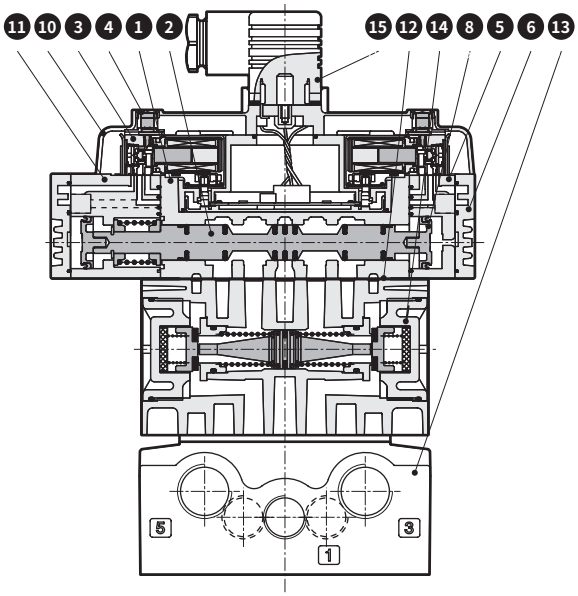

主要部件一览表

编号	部件名称	材 质	编号	部件名称	材 质
1	阀体	铝合金压铸件	9	弹簧S	—
2	滑柱组件	—	10	电装罩盖	塑料
3	先导阀	—	11	先导阀组件3位用	塑料
4	手动装置	—	12	密封垫	—
5	先导阀组件双电控用	塑料	13	底板	铝合金压铸件
6	盖D	塑料	14	空气先导单向阀	—
7	盖S	塑料	15	DIN端子箱	—
8	活塞D组件	—			

外形尺寸图： DIN端子箱型(无底板)

PV5G-8-FG-S-※
PV5G-8-YZ-S-※

● 2位单电控

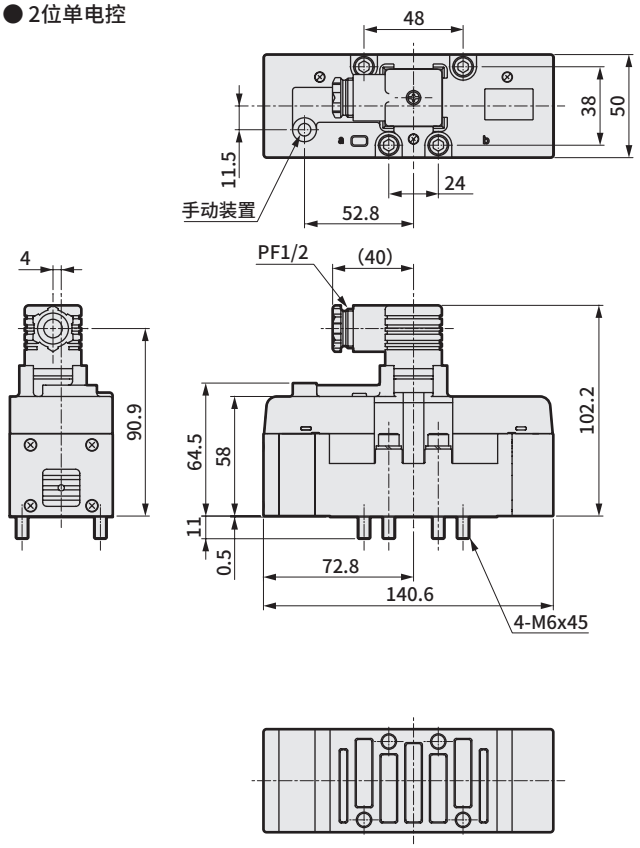

PV5G-8-FG-D-※
PV5G-8-YZ-D-※

● 2位双电控

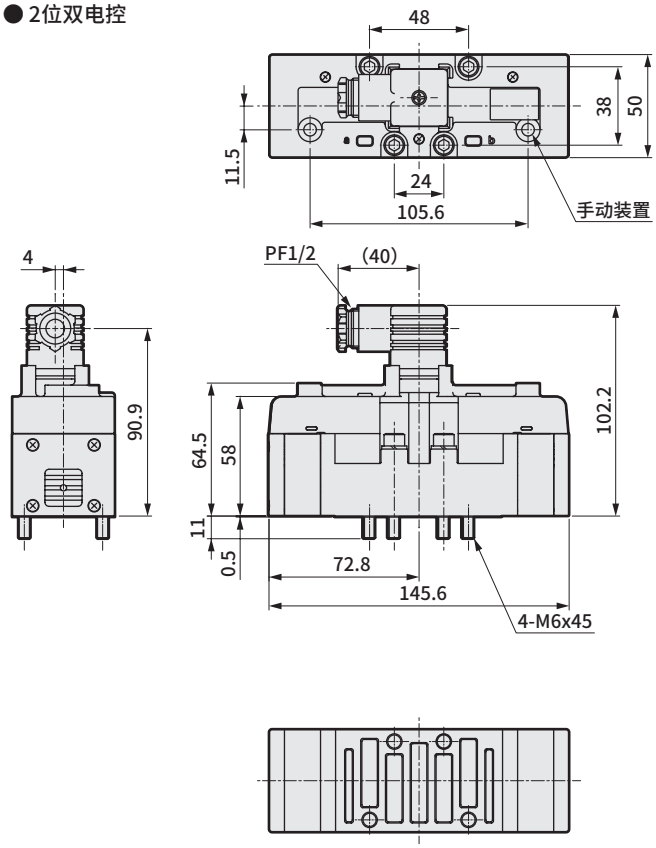

PV5G-8-FHG-D-※
PV5G-8-FJG-D-※
PV5G-8-FIG-D-※

● 3位

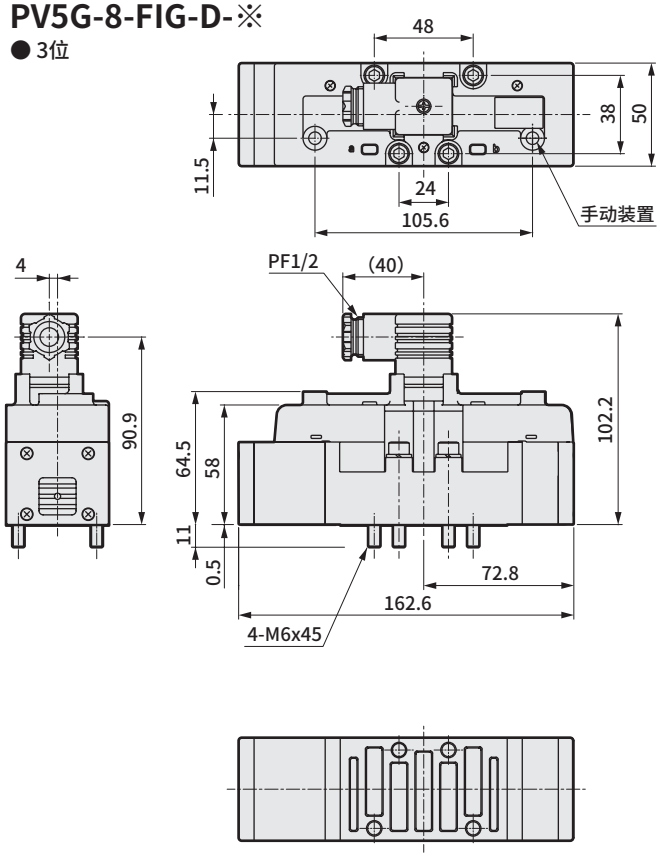

PV5G-8-FPG-D-※

● 3位・无泄漏型

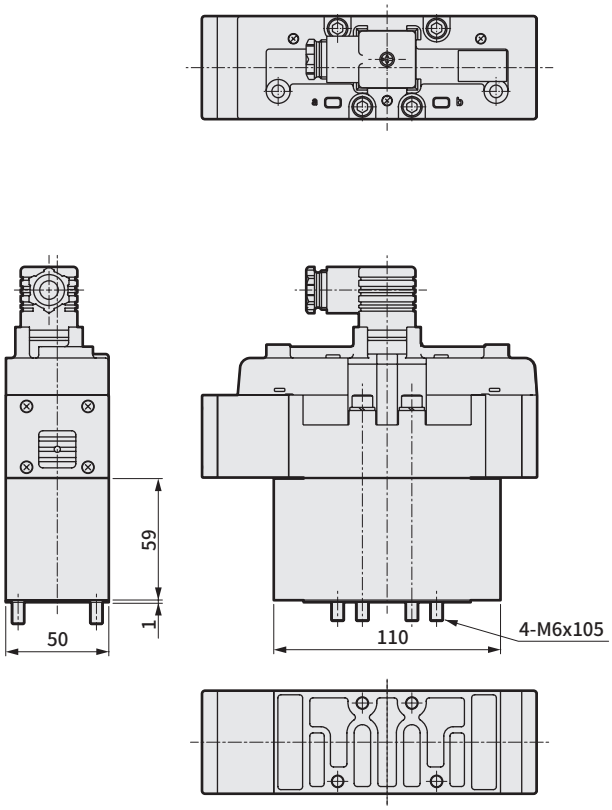

外形尺寸图： DIN端子箱型(带底板)

PV5G-8-FG-S-※-※
PV5G-8-YZ-S-※-※

● 2位单电控

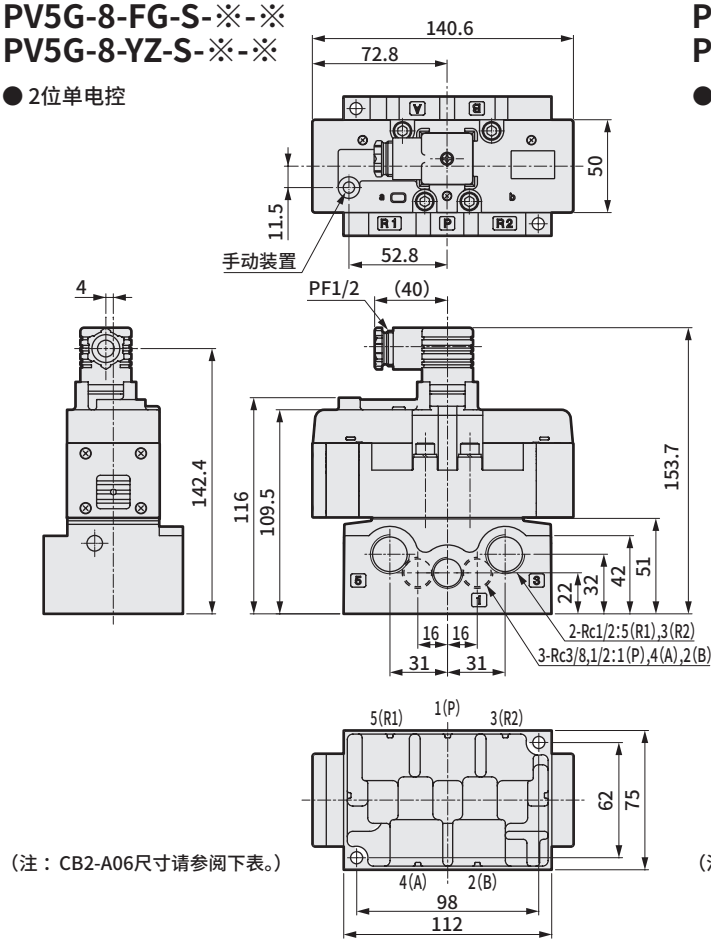

(注： CB2-A06尺寸请参阅下表。)

PV5G-8-FG-D-※-※
PV5G-8-YZ-D-※-※

● 2位双电控

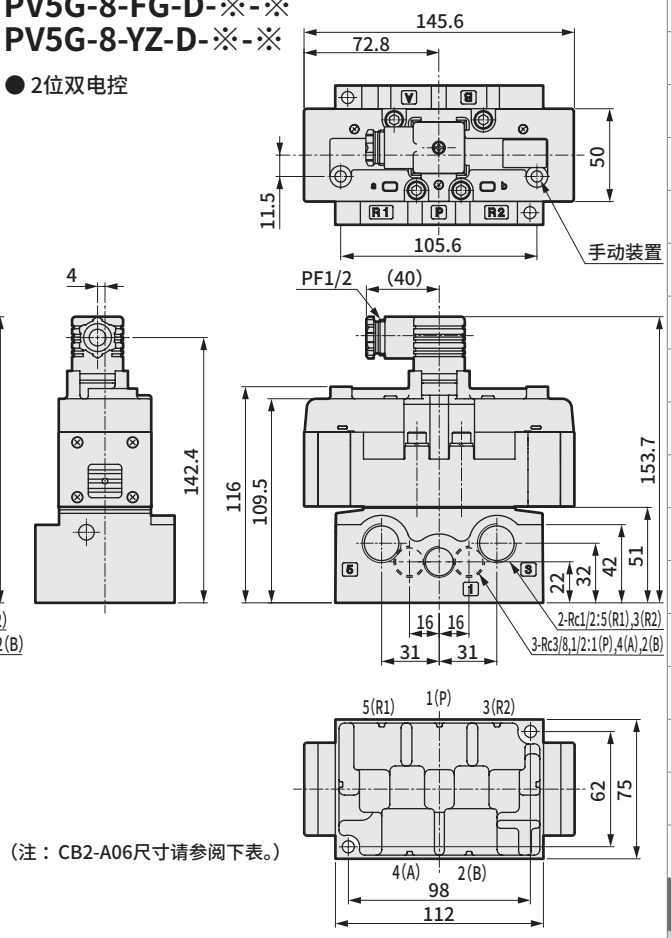

(注： CB2-A06尺寸请参阅下表。)

PV5G-8-FHG-D-※-※
PV5G-8-FJG-D-※-※
PV5G-8-FIG-D-※-※

● 3位

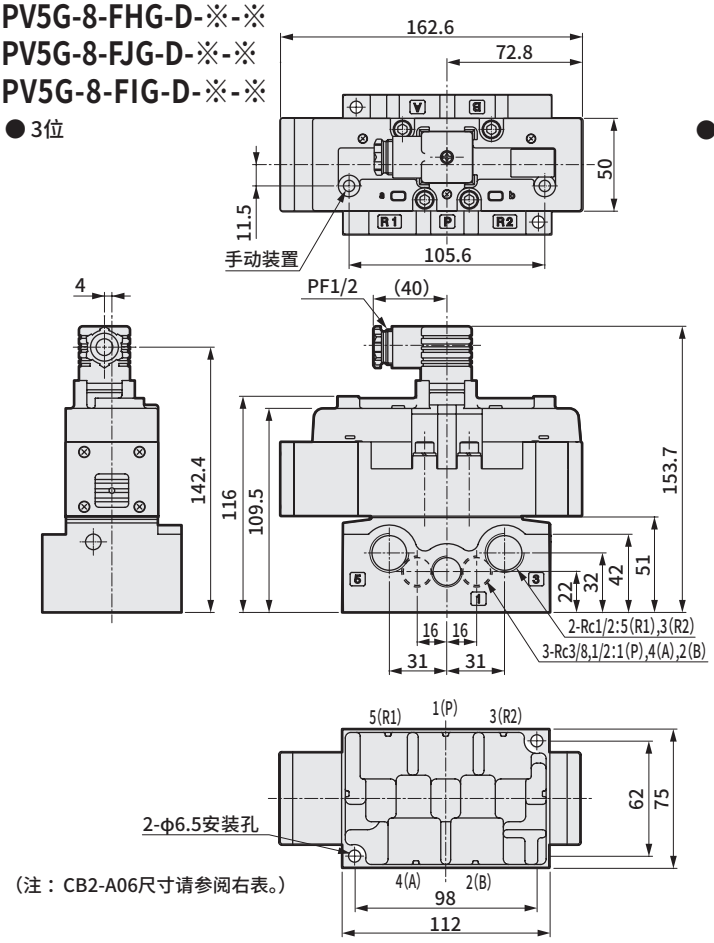

(注： CB2-A06尺寸请参阅右表。)

● 底板外形尺寸(CB2-※)

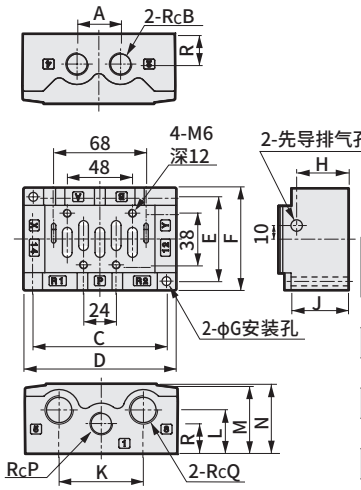

型号	CB2-A/B 03	CB2-A/B 04	CB2 A/B 06
A	32		40
B	3/8	1/2	3/4
C	98		128
D	112		142
E	62		72
F	75		86
G	6.5		7.5
H	38		53
J	42		55
K	62		84
L	32		42
M	50		62
N	51		63
P	3/8	1/2	3/4
Q	1/2		3/4
R	22		30

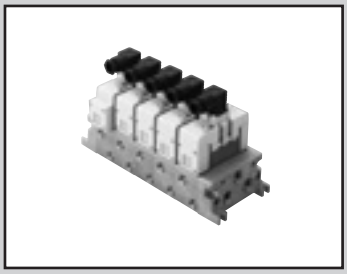

个别配线集成阀 ISO 尺寸1
DIN 端子箱型
先导式5通阀 ISO标准阀

GMF1 Series

● 适用缸径： max.φ100

RoHS

通用规格

项 目		内 容
集成方式		集成阀一体型
集成种类		集中进气・集中排气　集中进气・单独排气 单独进气・集中排气　单独进气・单独排气 不同压力进气
连数		1～10连
阀的种类与操作方式		先导式软滑阀
使用流体		压缩空气
最高使用压力	MPa	1.0
最低使用压力	MPa	0.15　0.20(3位)（注1）
耐压力	MPa	1.50
环境温度	℃	－5～60(不得冻结)
流体温度	℃	5～60
给油		无需
防护等级		耐尘、防喷流(相当于IP65)
泄漏 (A，B→R气口)	cm^3/min	10 (ANR)以下 仅3位中封　无泄漏型　0.3(ANR)以下 （注2）
耐振动	m/s^2	50以下
耐冲击	m/s^2	300以下
环境		无法在腐蚀性气体环境下使用

注1 ： 仅YZ-S的使用压力为R1＞R2≥0.15MPa。
注2 ： 表示初始值。

电气规格

项 目				内 容
额定电压	V	AC		100(50/60Hz) 110(50/60Hz) 200(50/60Hz) 220(50/60Hz)
		DC		12,24
电压波动范围				±10%
启动电流	A	AC	100V	0.056/0.044
			110V	0.051/0.040
			200V	0.034/0.026
			220V	0.031/0.024
保持电流	A	AC	100V	0.028/0.022
			110V	0.025/0.020
			200V	0.017/0.013
			220V	0.015/0.012
		DC	12V	0.083
			24V	0.042
功耗	W	AC	100V	1.8/1.4
			110V	(1.8/1.5)
			200V	2.1/1.6
			220V	(2.2/1.7)
( )内带指示灯		DC	12V	1(1.2)
			24V	
绝缘等级				B(封装线圈)
配线方法				电气插头接插件

各机种规格

项 目		GMF1
配管口径 (注1)	P・R1・R2气口	Rc 3/8、Rc 1/2
	A・B气口	Rc1/4、Rc 3/8

注1 ： 配管气口的螺纹也可对应G螺纹、NPT螺纹，请垂询本公司。

性能・特性

项 目			GMF1
响应时间 (注2) ms	2位	单电控	30(ON时)、40(OFF时)
		双电控	30
	3位		30(ON时)、50(中立时)

注2 ： 响应时间为使用压力0.5MPa、自润滑、DC时的值。
会因压力及润滑油的油质而变化。

重量

集成底板	连数	1	2	3	4	5	6	7	8	9	10
(kg)		1.04	1.50	1.95	2.40	2.85	3.30	3.75	4.20	4.65	5.10
消音器箱	型号	SB									
在集成底板上加算 (kg)		0.13									
隔板	型号	P		R		SR		PC			
(kg)		0.22		0.22		0.64		0.25		24.694 mm	

流量特性

机种型号	配管口径	切换位置分类	P→A/B		A/B→R1/R2	
			C[dm^3/(s・bar)]	b	C[dm^3/(s・bar)]	b
GMF1	Rc1/4	2位单电控	4.8	0.25	5.2	0.26
		2位双电控	4.8	0.25	5.2	0.26
		3位中封	4.4	0.27	4.7	0.27
		3位A・B・R连接	4.4	0.25	5.3	0.25
		3位P・A・B连接	4.8	0.27	4.7	0.27
		3位中封无泄漏	3.2	—	2.8	—

注1 ： 有效截面积S与音速导率C的换算公式为S≈5.0×C。

DIN端子箱型　型号表示方法

● ISO尺寸1

GMF1 5 - 02 L - HY1 B DU - SB F -

机种型号　Ⓐ 连数　Ⓑ A・B气口口径（注1）　Ⓒ A・B气口位置（注2）　Ⓓ P・R气口口径　Ⓔ P・R气口位置（注3）（注4）　Ⓕ HY构成　Ⓖ 消音器箱　Ⓗ 选择项　A・B气口口径02的数量　A・B气口口径03的数量

符号	内 容	机种型号 GMF1
Ⓐ 连数		
1	1连	●
⟆	⟆	●
10	10连	●
Ⓑ A・B气口口径		
02	Rc 1/4	●
03	Rc 3/8	●
HX1	Rc 1/4・Rc 3/8混合	●
Ⓒ A・B气口位置		
无符号	右侧	●
L	左右侧（根据集成阀规格书选择位置）	●
H	左侧	●
Z	内侧	●
T	自由选择（附带堵头）（内侧不可）	●
Ⓓ P・R气口口径		
03	Rc 3/8	●
04	Rc 1/2	●
HY1	Rc 3/8・Rc 1/2混合	●
Ⓔ P・R气口位置		
B	上下侧	●
D	下侧	●
U	上侧	●
E	P为上，R为下	●
F	P为下，R为上	●
T	自由选择（附带堵头）	●
Ⓕ HY构成		
无符号	Ⓓ选择HY1以外时	●
DU	Rc 3/8为下，Rc 1/2为上	●
UD	Rc 3/8为上，Rc 1/2为下	●
Ⓖ 消音器箱		
无符号	无	●
SB	有（D侧安装）	●
Ⓗ 选择项		
无符号	无	●
F	P・A・B气口内置过滤网	●

阀体另行订购。阀的型号表示方法请参阅第1474页。采购带阀体的集成时除各型号以外，还需填写第1496页的**集成规格书**。

⚠ 型号选择时的注意事项

注1：HX为口径的混合。请协商。
注2：Ⓒ的指示表示气口位置。指示以外均为堵头。
注3：Ⓔ的指示表示气口位置。指示的相反侧为堵头。
注4：Ⓖ有消音器箱时，选择P气口的位置，请从B・D・U・T中选择。
R气口上下均装有堵头。

〈型号表示例〉

GMF15-02L-HY1BDU-SBF

机种名：集成阀ISO尺寸1

Ⓐ 连数　：5连
ⒷⒸ A・B气口　：Rc1/4（左右两侧配管）
ⒹⒺⒻ P・R气口：Rc3/8・Rc1/2混合
（Rc3/8为下侧，Rc1/2为上侧配管）
Ⓖ 消音器箱　：有（D侧安装）
Ⓗ 选择项　：P・A・B气口内置过滤网

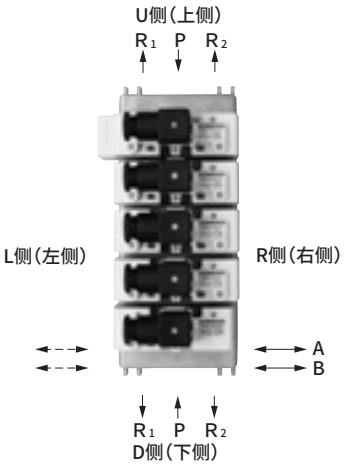

GMF1

● 集中排气

P・R气口口径	A	B
Rc 3/8	18.4	23.5
Rc 1/2	22.4	22.5

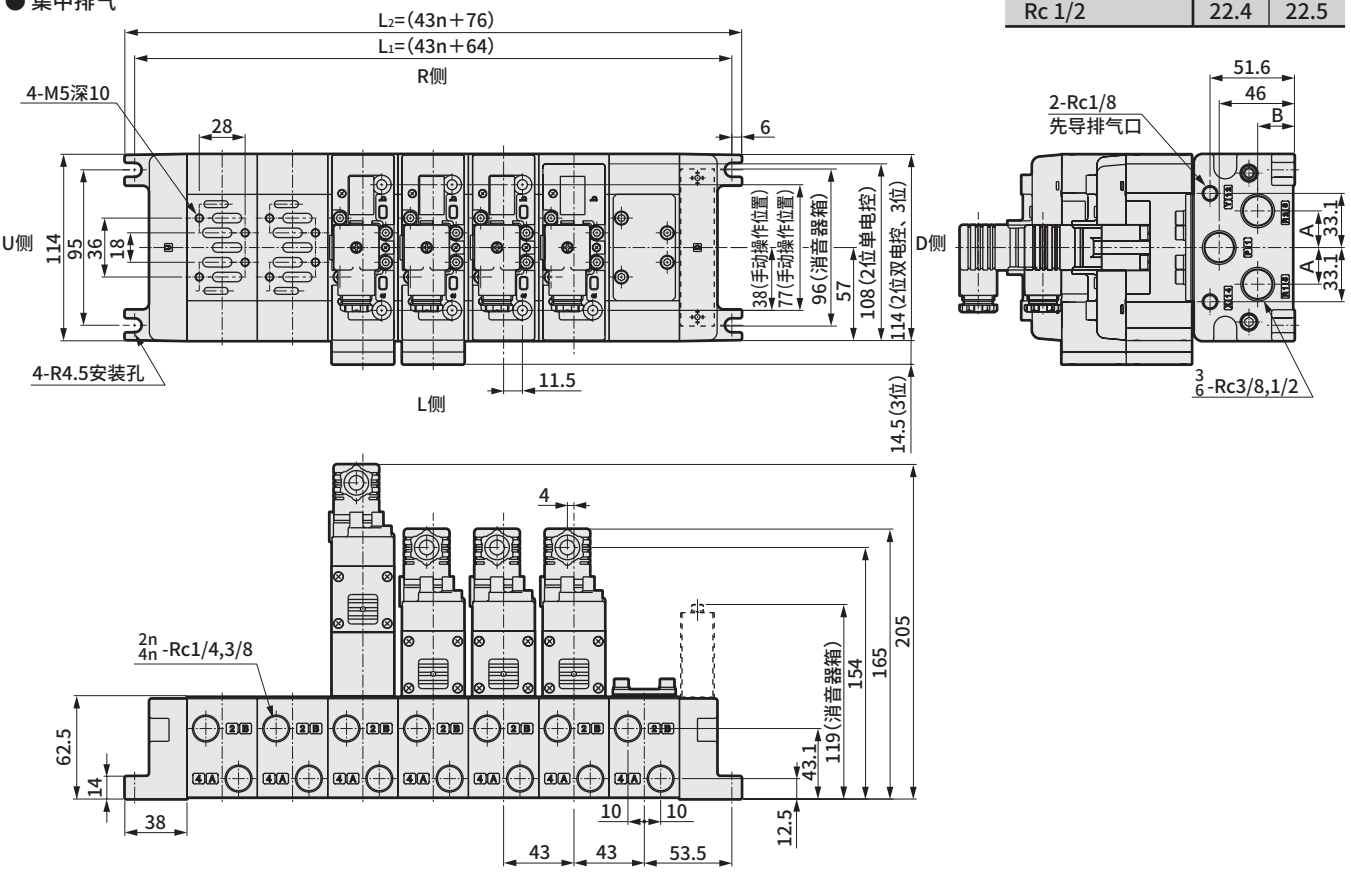

GMF1

● 单独排气

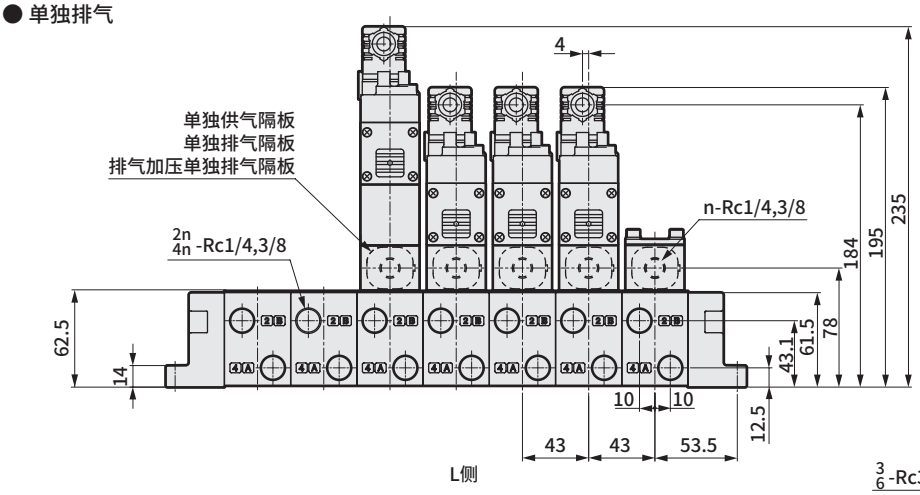

GMF1

● 底部配管

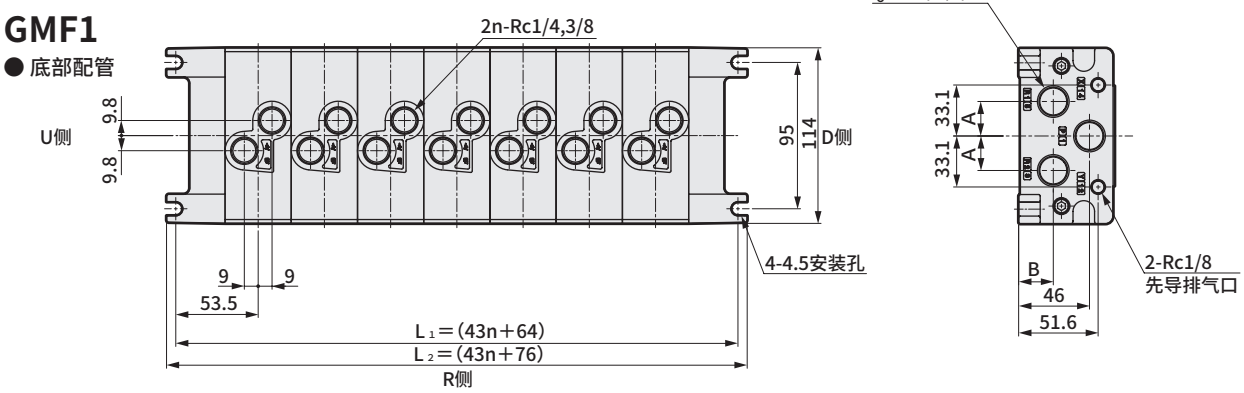

型号表示方法

● 隔板型减压阀

CMF 1 - SR - A - T05 C

Ⓐ 尺寸	
1	ISO尺寸1

Ⓑ 减压气口位置	
P	P气口
A	A气口
B	B气口

Ⓒ 压力表	
T05	MPa表示 (带限位标志)

Ⓓ 单向阀	
无符号	无
C	有

SR-P请填写无单向阀(无符号)、SR-A・SR-B请填写有单向阀(C)。

※CMF1-SR-A-T05C的压力表方向不同，敬请注意。

CMF1-SR-P-T05
CMF1-SR-B-T05C

● 隔板型减压阀

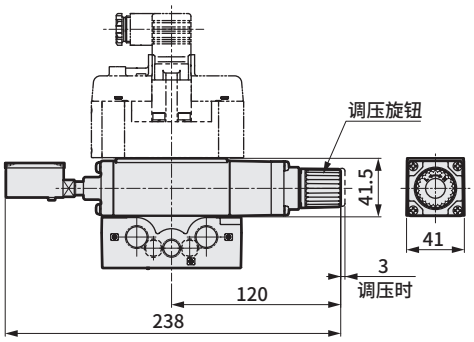

● JIS符号

CMF1-SR-P-T05

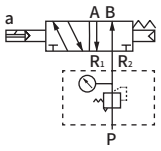

CMF1-SR-B-T05C

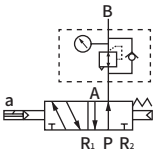

CMF1-SR-A-T05C

● JIS符号

CMF1-SR-A-T05C

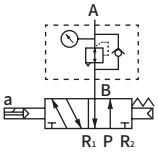

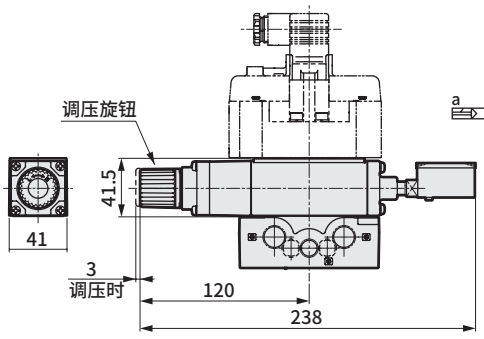

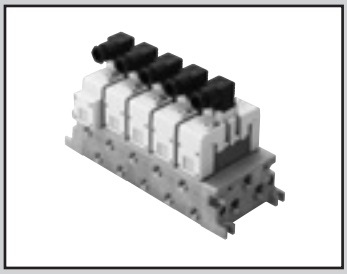

个别配线集成阀 ISO 尺寸2
DIN 端子箱型
先导式5通阀 ISO标准阀

GMF2 Series

● 适用缸径： max.φ160

RoHS

通用规格

项 目		内 容
集成方式		集成阀一体型
集成种类		集中进气・集中排气　集中进气・单独排气 单独进气・集中排气　单独进气・单独排气 不同压力进气
连数		1～10连
阀的种类与操作方式		先导式软滑阀
使用流体		压缩空气
最高使用压力	MPa	1.0
最低使用压力	MPa	0.15　0.20(3位)　(注1)
耐压力	MPa	1.50
环境温度	℃	−5～60(不得冻结)
流体温度	℃	5～60
给油		无需
防护等级		耐尘、防喷流(相当于IP65)
泄漏 (A，B→R气口)	cm^3/min	10 (ANR)以下 仅3位中封　无泄漏型　0.3(ANR)以下 (注2)
耐振动	m/s^2	50以下
耐冲击	m/s^2	300以下
环境		无法在腐蚀性气体环境下使用

注1 ： 仅YZ-S的使用压力为R1＞R2≥0.15MPa。
注2 ： 表示初始值。

电气规格

项 目			内 容
额定电压 V	AC		100(50/60Hz) 110(50/60Hz) 200(50/60Hz) 220(50/60Hz)
	DC		12,24
电压波动范围			±10%
启动电流 A	AC	100V	0.056/0.044
		110V	0.051/0.040
		200V	0.034/0.026
		220V	0.031/0.024
保持电流 A	AC	100V	0.028/0.022
		110V	0.025/0.020
		200V	0.017/0.013
		220V	0.015/0.012
	DC	12V	0.083
		24V	0.042
功耗 W	AC	100V	1.8/1.4 (1.8/1.5)
		110V	
		200V	2.1/1.6 (2.2/1.7)
		220V	
( )内带指示灯	DC	12V	1(1.2)
		24V	
绝缘等级			B(封装线圈)
配线方法			电气插头接插件

各机种规格

项 目		GMF2
配管口径 (注1)	P・R1・R2气口	Rc 1/2、Rc 3/4
	A・B气口	Rc3/8、Rc1/2

注1 ： 配管口的螺纹也可对应G螺纹、NPT螺纹，请垂询本公司。

性能・特性

项 目			GMF2
响应时间 (注2) ms	2位	单电控	40(ON时)、60(OFF时)
		双电控	40
	3位		40(ON时)、60(中立时)

注2 ： 响应时间为使用压力0.5MPa、自润滑、DC时的值。
会因压力及润滑油的油质而变化。

重量

集成底板 (kg)	连数	1	2	3	4	5	6	7	8	9	10
		2.30	3.17	4.04	4.91	5.79	6.66	7.53	8.40	9.27	10.14
消音器箱	型号	SB									
在集成底板上加算 (kg)		0.17									
隔板	型号	P		R		SR		PC			
(kg)		0.41		0.41		1.18		0.54			

流量特性

机种型号	配管口径	切换位置分类	P→A/B		A/B→R1/R2	
			C[$dm^3/(s\cdot bar)$]	b	C[$dm^3/(s\cdot bar)$]	b
GMF2	Rc3/8	2位单电控	9.7	0.12	11.0	0.14
		2位双电控	9.7	0.12	11.0	0.14
		3位中封	9.2	0.12	10.1	0.15
		3位A・B・R连接	9.2	0.11	11.6	0.11
		3位P・A・B连接	9.6	0.11	10.2	0.18
		3位中封无泄漏	6.2	—	5.9	—

注1 ： 有效截面积S与音速导率C的换算公式为S≈5.0×C。

DIN端子箱型　型号表示方法

● ISO尺寸2

GMF2 Ⓐ-Ⓑ Ⓒ-Ⓓ Ⓔ Ⓕ-Ⓖ Ⓗ

机种型号
Ⓐ 连数
Ⓑ A・B气口口径（注1）
Ⓒ A・B气口位置（注2）
Ⓓ P・R气口口径
Ⓔ P・R气口位置（注3）（注4）
Ⓕ HY构成
Ⓖ 消音器箱
Ⓗ 选择项

A・B气口口径03的数量
A・B气口口径04的数量

符号	内 容	机种型号 GMF2
Ⓐ 连数		
1	1连	●
≀	≀	
10	10连	
Ⓑ A・B气口口径		
03	Rc 3/8	●
04	Rc 1/2	●
HX2	Rc 3/8・Rc 1/2混合	●
Ⓒ A・B气口位置		
无符号	右侧	●
L	左右侧（根据集成阀规格书选择位置）	●
H	左侧	●
Z	内侧	●
T	自由选择（附带堵头）	●
Ⓓ P・R气口口径		
04	Rc 1/2	●
06	Rc 3/4	●
HY2	Rc 1/2・Rc 3/4混合	●
Ⓔ P・R气口位置		
B	上下侧	●
D	下侧	●
U	上侧	●
E	P为上，R为下	●
F	P为下，R为上	●
T	自由选择（附带堵头）	●
Ⓕ HY构成		
无符号	Ⓓ选择HY2以外时	●
DU	Rc 1/2为下，Rc 3/4为上	●
UD	Rc 1/2为上，Rc 3/4为下	●
Ⓖ 消音器箱		
无符号	无	●
SB	有（D侧安装）	●
Ⓗ 选择项		
无符号	无	●
F	P・A・B气口内置过滤网	●

阀体另行订购。阀的型号表示方法请参阅第1480页。采购带阀体的集成时除各型号以外，还需填写第1497页的**集成规格书**。

⚠ 型号选择时的注意事项

注1：HX为口径的混合。请协商。
注2：Ⓒ的指示表示气口位置。
指示以外均为堵头。
注3：Ⓔ的指示表示气口位置。
指示的相反侧为堵头。
注4：有Ⓖ消音器箱时，选择P气口的位置，
请从B・D・U・T中选择。
R气口上下均装有堵头。

〈型号表示例〉

GMF25-03L-04B-SBF

机种名：集成阀ISO尺寸2

Ⓐ 连数　：5连
ⒷⒸ A・B气口：Rc3/8（左右两侧配管）
ⒹⒺ P・R气口：Rc1/2（上下两侧配管）
Ⓖ 消音器箱　：有（D侧安装）
Ⓗ 选择项　：P・A・B气口内置过滤网

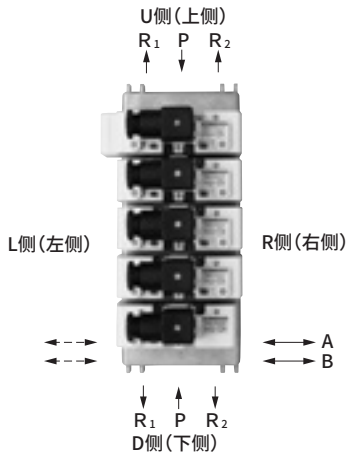

外形尺寸图： DIN端子箱型

GMF2
● 集中排气

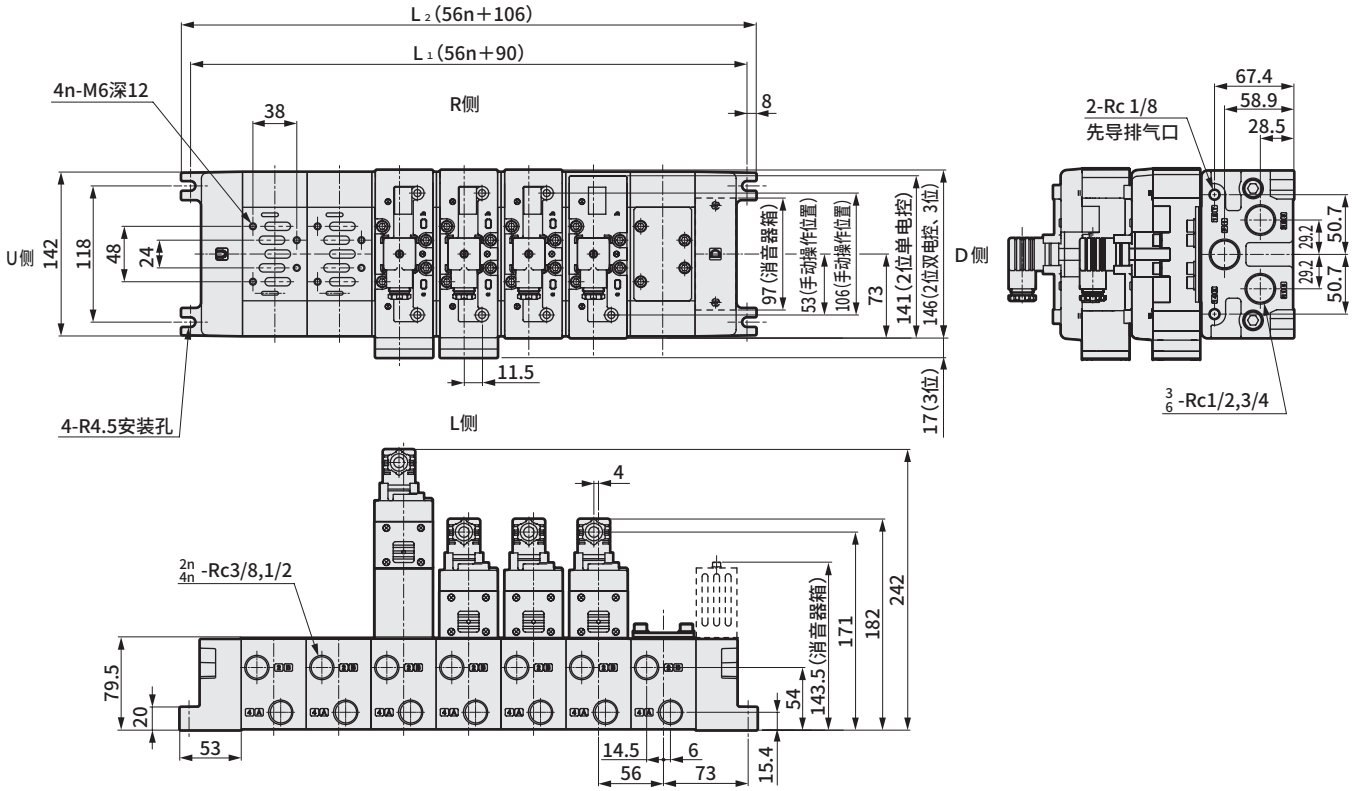

GMF2
● 单独排气

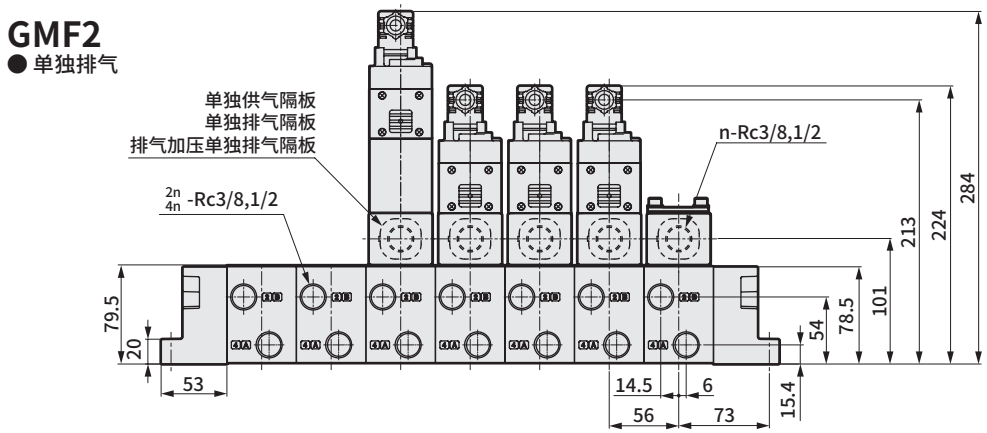

GMF2
● 底部配管

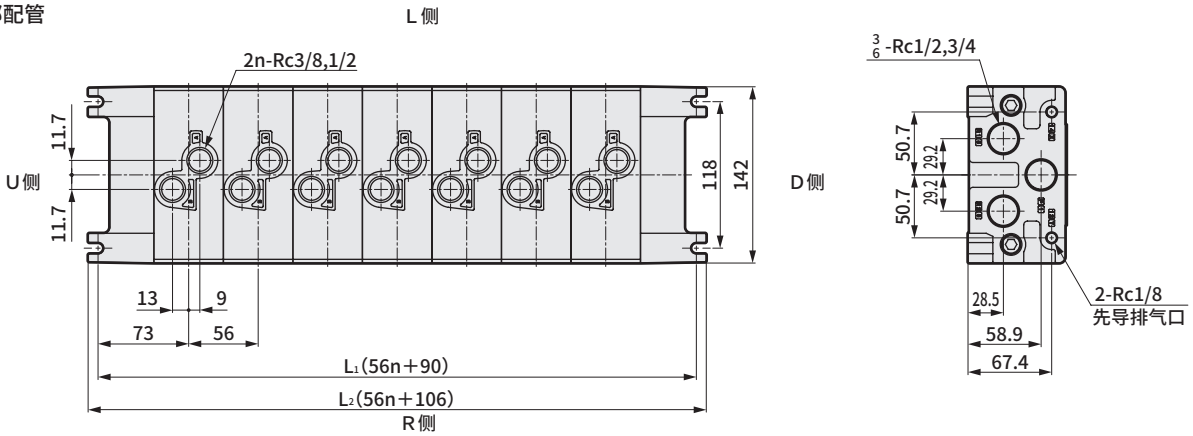

型号表示方法

● 隔板型减压阀

CMF 2 - SR - A - T05 C

Ⓐ尺寸	
2	ISO尺寸2

Ⓑ减压气口位置	
P	P气口
A	A气口
B	B气口

Ⓒ压力表	
T05	MPa表示 （带限位标志）

Ⓓ单向阀	
无符号	无
C	有

SR-P请填写无单向阀（无符号）、SR-A・SR-B请填写有单向阀（C）。

※CMF2-SR-A-T05C的压力表方向不同，敬请注意。

CMF2-SR-P-T05
CMF2-SR-B-T05C

● 隔板型减压阀

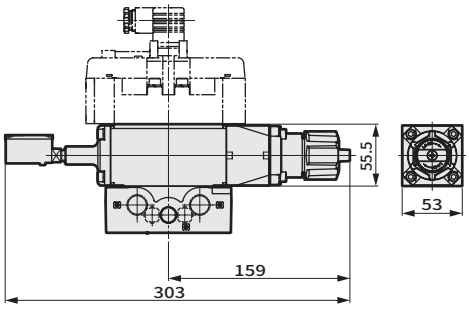

● JIS符号

CMF2-SR-P-T05

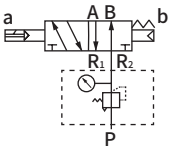

CMF2-SR-B-T05C

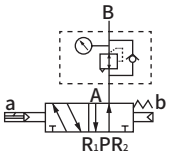

CMF2-SR-A-T05C

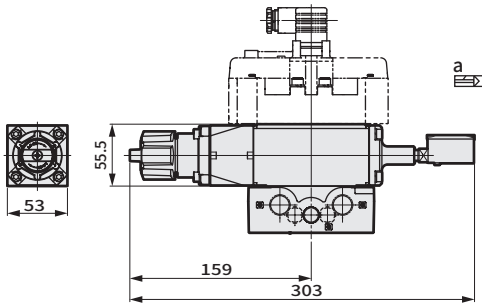

● JIS符号

CMF2-SR-A-T05C

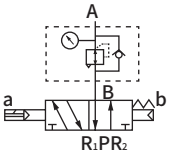

DIN端子箱型　型号表示方法

GMFZ 5 - HX3 L - HY3 B DU F - ○ ○

- ISO尺寸1・2混合集成阀
- Ⓐ 连数
- Ⓑ A・B气口口径
- Ⓒ A・B气口位置（注1）
- Ⓓ P・R气口口径
- Ⓔ P・R气口位置（注2）
- Ⓕ HY构成
- Ⓖ 选择项
- 尺寸1的数量
- 尺寸2的数量

符号	内　容	机种型号 GMFZ
Ⓐ 连数		
2	2连	●
≀	≀	
10	10连	
Ⓑ A・B气口口径		
HX3	尺寸1：02・尺寸2：03	●
HX4	尺寸1：02・尺寸2：04	●
HX5	尺寸1：03・尺寸2：03	●
HX6	尺寸1：03・尺寸2：04	●
Ⓒ A・B气口位置		
无符号	右侧	●
L	左右侧（根据集成阀规格书选择位置）	●
H	左侧	●
Z	内侧	●
T	自由选择（附带堵头）	●
Ⓓ P・R气口口径		
HY3	尺寸1：03・尺寸2：04	●
HY4	尺寸1：03・尺寸2：06	●
HY5	尺寸1：04・尺寸2：04	●
HY6	尺寸1：04・尺寸2：06	●
Ⓔ P・R气口位置		
B	上下侧	●
D	下侧	●
U	上侧	●
E	P为上，R为下	●
F	P为下，R为上	●
T	自由选择（附带堵头）	●
Ⓕ HY构成		
DU	口径较小为下、较大为上或1为下、2为上	●
UD	口径较小为上、较大为下或1为上、2为下	●
Ⓖ 选择项		
无符号	无	●
F	P・A・B气口内置过滤网	●

阀体另行订购。阀的型号表示方法请参阅第1474页、第1480页。采购带阀体的集成时除各型号以外，还需填写第1498页的**集成规格书**。

⚠ 型号选择时的注意事项

注1：Ⓒ的指示表示气口位置。
指示以外均为堵头。
注2：Ⓔ的指示表示气口位置。
指示的相反侧为堵头。

No	项目	型号	图	备注
1	ISO尺寸1・2 混合 模块	GMFBZ-00L	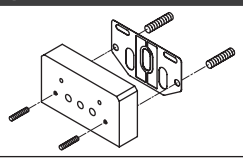	U侧 尺寸1 D侧 尺寸2 混合模块用 螺钉・带密封垫
		GMFBZ-00R	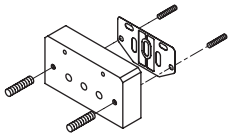	U侧 尺寸2 D侧 尺寸1 混合模块用 螺钉・带密封垫

混合集成阀外观图

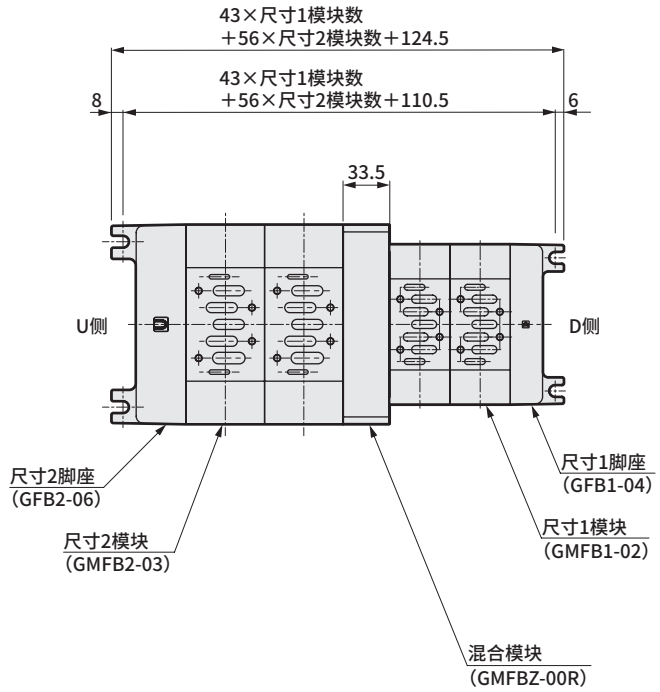

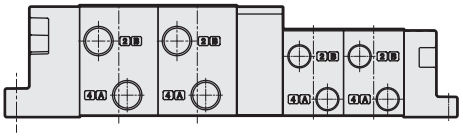

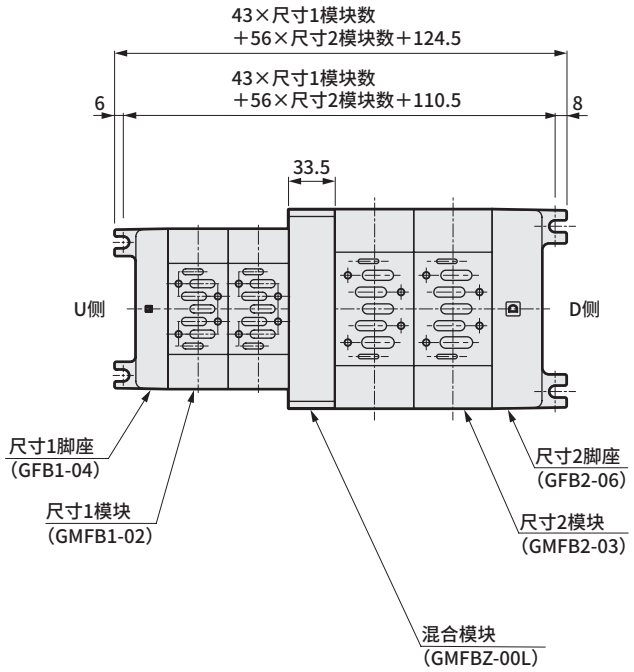

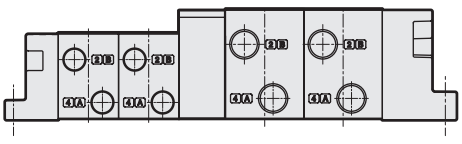

※尺寸1・2脚座、模块类的尺寸请参阅第1486页、第1490页。