D-Sub接插件型：配线方式T30(N)

关于T30(N)接插件

配线方式T30(N)中使用的接插件一般被称作D-Sub接插件，广泛用于FA元件、OA元件中。尤其25P型中也有符合计算机通信功能采用的RS232C标准的指定接插件。

■ 集成连数的计数方式是以电装模块侧为起点，设定1连、2连、3连…。T30(N)和T30(N)R的计数方向相反，敬请注意。

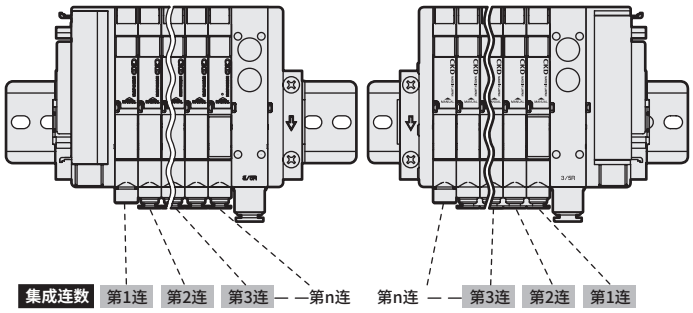

接插件型T30(N)的注意事项

①必须使PLC输出单元的信号排列与阀侧的信号排列一致。
②使用电源为DC24V、DC12V专用。
③会因同时通电、电缆长度而发生电压下降。请确认相对于线圈的电压下降值为额定电压的10%以内。

※阀模块为个别电源供给功能内置(AUX)型、低发热・省电回路内置型时，通电仅限正极公共端。

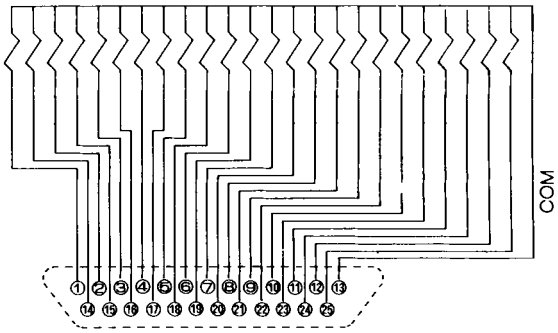

配线方式T30(N)的接插件针脚排列(例)

※1　阀No.1a、1b、2a、2b…的数字表示第1连、第2连，字母a、b表示a侧线圈、b侧线圈。
集成最大连数因机种而异。
请确认各机种的规格。

接插件针脚No.

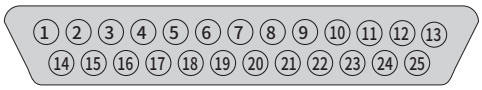

〈标准配线〉

● 仅单电控阀时

针脚No.	1	2	3	4	5	6	7	8	9	10	11	12	13
阀No.	1a	3a	5a	7a	9a	11a	13a	15a	17a	19a	21a	23a	COM
针脚No.	14	15	16	17	18	19	20	21	22	23	24	25	
阀No.	2a	4a	6a	8a	10a	12a	14a	16a	18a	20a	22a	24a	

● 仅双电控阀时

针脚No.	1	2	3	4	5	6	7	8	9	10	11	12	13
阀No.	1a	2a	3a	4a	5a	6a	7a	8a	9a	10a	11a	12a	COM
针脚No.	14	15	16	17	18	19	20	21	22	23	24	25	
阀No.	1b	2b	3b	4b	5b	6b	7b	8b	9b	10b	11b	12b	

● 混合
(单电控、双电控混载)时

针脚No.	1	2	3	4	5	6	7	8	9	10	11	12	13
阀No.	1a	3a	4a	5a	7a	8a	10a	11b	12b	14a	15b	17a	COM
针脚No.	14	15	16	17	18	19	20	21	22	23	24	25	
阀No.	2a	3b	4b	6a	7b	9a	11a	12a	13a	15a	16a	17b	

〈双配线〉

针脚No.	1	2	3	4	5	6	7	8	9	10	11	12	13
阀No.	1a	2a	3a	4a	5a	6a	7a	8a	9a	10a	11a	12a	COM
针脚No.	14	15	16	17	18	19	20	21	22	23	24	25	
阀No.	(空)	(空)	(空)	(空)	(空)	(空)	(空)	(空)	(空)	(空)	(空)	(空)	

针脚No.	1	2	3	4	5	6	7	8	9	10	11	12	13
阀No.	1a	2a	3a	4a	5a	6a	7a	8a	9a	10a	11a	12a	COM
针脚No.	14	15	16	17	18	19	20	21	22	23	24	25	
阀No.	(空)	(空)	3b	4b	(空)	(空)	7b	(空)	(空)	(空)	11b	12b	

技术资料❶配线时的注意事项：D-Sub接插件型

带D-Sub接插件的电缆型号表示方法

N4T - CABLE - D 0 0 - 1 - P70

※空压阀各机种
可通过D-Sub接插件T30(N)使用。

Ⓐ 用户侧连接方式

Ⓑ 电缆长度

符号	机种名称 N4T
Ⓐ 用户侧连接方法	
0	仅限于切断
1	带M3.5螺纹用圆端子
Ⓑ 电缆长度	
1	1m
3	3m
5	5m

D-Sub接插件端子No.和线芯的对应

● N4T-CABLE-D00-Ⓑ

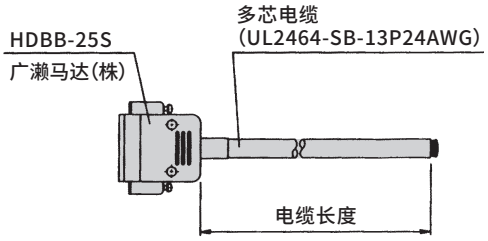

D-Sub接插件端子No.		1	2	3	4	5	6	7	8	9	10	11	12	13
芯线识别	绝缘体的颜色	橙色	橙色	黄色	黄色	绿色	绿色	灰色	灰色	白色	白色	橙色	橙色	黄色
	标记种类	1点	1点	1点	1点	1点	1点	1点	1点	1点	1点	2点	2点	2点
	标记颜色	黑色	红色	黑色	红色	黑色	红色	黑色	红色	黑色	红色	黑色	红色	黑色
D-Sub接插件端子No.		**14**	**15**	**16**	**17**	**18**	**19**	**20**	**21**	**22**	**23**	**24**	**25**	
芯线识别	绝缘体的颜色	黄色	绿色	绿色	灰色	灰色	白色	白色	橙色	橙色	黄色	黄色	绿色	
	标记种类	2点	2点	2点	2点	2点	2点	2点	3点	3点	3点	3点	3点	
	标记颜色	红色	黑色	红色	黑色	红色	黑色	红色	黑色	红色	黑色	红色	黑色	

● N4T-CABLE-D01-Ⓑ

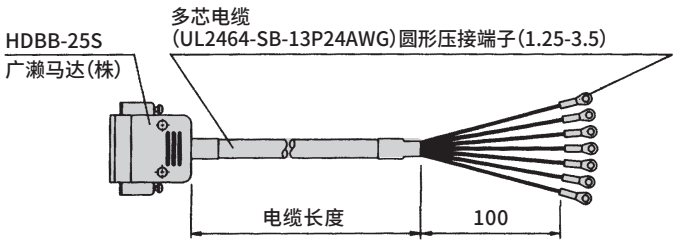

D-Sub接插件端子No.		1	2	3	4	5	6	7	8	9	10	11	12	13
芯线识别	绝缘体的颜色	橙色	橙色	黄色	黄色	绿色	绿色	灰色	灰色	白色	白色	橙色	橙色	黄色
	标记种类	1点	1点	1点	1点	1点	1点	1点	1点	1点	1点	2点	2点	2点
	标记颜色	黑色	红色	黑色	红色	黑色	红色	黑色	红色	黑色	红色	黑色	红色	黑色
标记管NO.		1	2	3	4	5	6	7	8	9	10	11	12	13
D-Sub接插件端子No.		**14**	**15**	**16**	**17**	**18**	**19**	**20**	**21**	**22**	**23**	**24**	**25**	
芯线识别	绝缘体的颜色	黄色	绿色	绿色	灰色	灰色	白色	白色	橙色	橙色	黄色	黄色	绿色	
	标记种类	2点	2点	2点	2点	2点	2点	2点	3点	3点	3点	3点	3点	
	标记颜色	红色	黑色	红色	黑色	红色	黑色	红色	黑色	红色	黑色	红色	黑色	
标记管NO.		14	15	16	17	18	19	20	21	22	23	24	25	

※最多可使用24点。剩余点数请在切除后使用。

扁平电缆接插件型：配线方式T50

关于T50接插件

配线方式T50中使用的接插件符合MIL标准(MIL-C-83503)。
扁平电缆采用压接方式，配线作业方便。
针脚编号的命名方式因不同的PLC厂商而异，但功能的配置相同。
请以接插件及下表的三角标记(▼)为基准进行排列。插头、插座也以▼标记为基准。

接插件型T50的注意事项

①必须使PLC输出单元的信号排列与阀侧的信号排列一致。与PLC的直接连接受限，请使用适用于各PLC厂家的专用电缆。
②使用电源为DC24V、DC12V专用。
③用一般输出单元驱动T50型时，请将20P接插件的＋端子(20、10)用作＋侧公共端，在驱动回路中使用NPN晶体管输出集电极开路型。
④在输入单元上连接该集成时，除这些元件外，周围的设备也会发生重大故障，因此严禁连接。请务必在输出单元上连接该集成。
⑤会因同时通电、电缆长度而发生电压下降。请确认相对于线圈的电压下降值为额定电压的10%以内。

■集成连数的计数方式是以电装模块侧为起点，设定1连、2连、3连…。T50和T50R的计数方向相反，敬请注意。

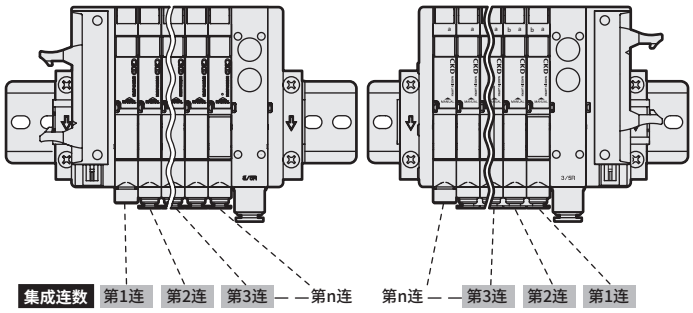

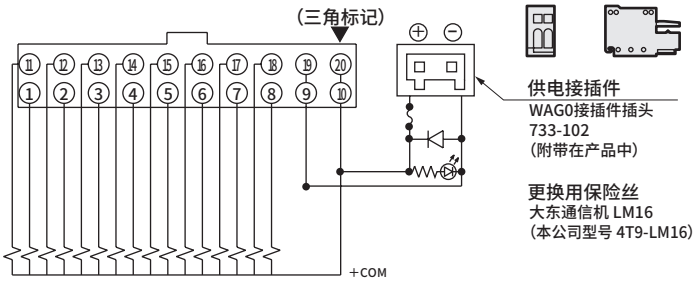

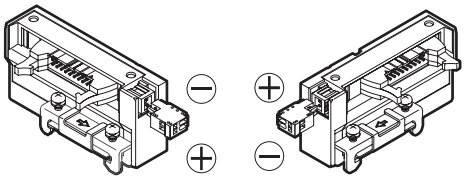

供电接插件的极性

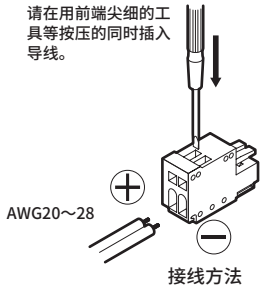

接线方法

配线方式T50的接插件针脚排列(例)

※1阀No.1a、1b、2a、2b…的数字表示第1连、第2连，字母a、b表示a侧线圈、b侧线圈。集成最大连数因机种而异。
请确认各机种的规格。

接插件针脚No.

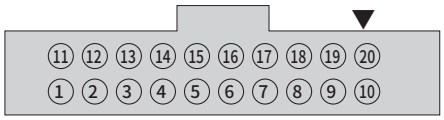

〈标准配线〉

● 仅单电控阀时

针脚No.	11	12	13	14	15	16	17	18	19	20
阀No.	9a	10a	11a	12a	13a	14a	15a	16a	-电源	+电源
针脚No.	1	2	3	4	5	6	7	8	9	10
阀No.	1a	2a	3a	4a	5a	6a	7a	8a	-电源	+电源

● 仅双电控阀时

针脚No.	11	12	13	14	15	16	17	18	19	20
阀No.	5a	5b	6a	6b	7a	7b	8a	8b	-电源	+电源
针脚No.	1	2	3	4	5	6	7	8	9	10
阀No.	1a	1b	2a	2b	3a	3b	4a	4b	-电源	+电源

● 混合(单电控、双电控混载)时

针脚No.	11	12	13	14	15	16	17	18	19	20
阀No.	7a	7b	8a	9a	10a	10b	11a	11b	-电源	+电源
针脚No.	1	2	3	4	5	6	7	8	9	10
阀No.	1a	2a	3a	3b	4a	4b	5a	6a	-电源	+电源

〈双配线〉

针脚No.	11	12	13	14	15	16	17	18	19	20
阀No.	5a	(空)	6a	(空)	7a	(空)	8a	(空)	-电源	+电源
针脚No.	1	2	3	4	5	6	7	8	9	10
阀No.	1a	(空)	2a	(空)	3a	(空)	4a	(空)	-电源	+电源

针脚No.	11	12	13	14	15	16	17	18	19	20
阀No.	5a	(空)	6a	(空)	7a	7b	8a	(空)	-电源	+电源
针脚No.	1	2	3	4	5	6	7	8	9	10
阀No.	1a	(空)	2a	(空)	3a	3b	4a	4b	-电源	+电源

SCPD3
SCM
SSD2
MDC2
SMG
LCM
LCR
LCG
LCX
STM
STG
STR2
MRL2
GRC
气缸开关
MN3E MN4E
4GA/B
M4GA/B
MN4GA/B
F.R（模块）
洁净F.R
精密R
压力表压差表
电空R
调速阀
辅助阀
接头・气管
洁净气体单元
压力传感器
流量传感器
吹气阀
卷末

扁平电缆接插件型：配线方式T51

关于T51接插件

配线方式T51中使用的接插件符合MIL标准（MIL-C-83503）。
扁平电缆采用压接方式，配线作业方便。
针脚编号的命名方式因不同的PLC厂商而异，但功能的配置相同。请以接插件及下表的三角标记（▼）为基准进行排列。
插头、插座也以三角标记（▼）为基准。

接插件型（T51）的注意事项

①必须使PLC输出单元的信号排列与阀侧的信号排列一致。
②使用电源为DC24V、DC12V专用。
③T51型由一般输出单元驱动。
④在输入单元上连接该集成时，除这些元件外，周围的设备也会发生重大故障，因此严禁连接。请务必在输出单元上连接该集成。
⑤会因同时通电、电缆长度而发生电压下降。请确认相对于线圈的电压下降值为额定电压的10%以内。

※阀模块为个别电源供给功能内置（AUX）型、低发热・省电回路内置型时，通电仅限正极公共端。

■集成连数的计数方式是以电装模块侧为起点，设定1连、2连、3连…。T51和T51R的计数方向相反，敬请注意。

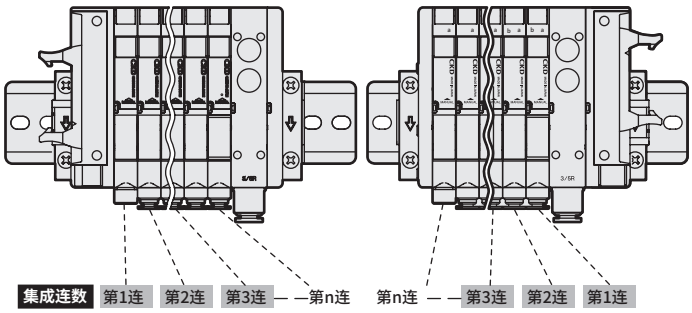

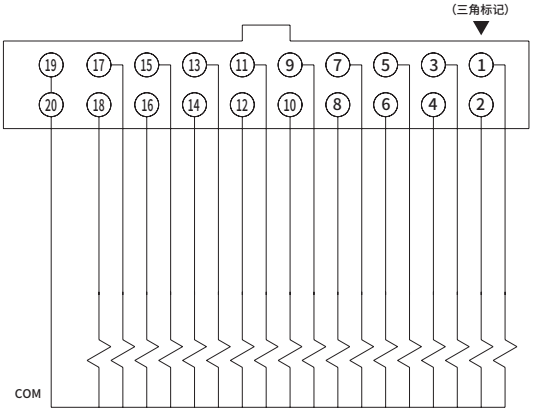

配线方式T51的接插件针脚排列(例)

※1　阀No.1a、1b、2a、2b…的数字表示第1连、第2连，字母a、b表示a侧线圈、b侧线圈。集成最大连数因机种而异。请确认各机种的规格。

接插件针脚No.

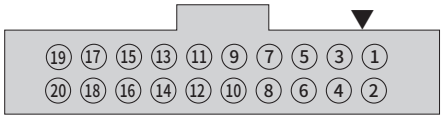

〈标准配线〉

● 仅单电控阀时

针脚No.	19	17	15	13	11	9	7	5	3	1
阀No.	COM	17a	15a	13a	11a	9a	7a	5a	3a	1a
针脚No.	20	18	16	14	12	10	8	6	4	2
阀No.	COM	18a	16a	14a	12a	10a	8a	6a	4a	2a

● 仅双电控阀时

针脚No.	19	17	15	13	11	9	7	5	3	1
阀No.	COM	9a	8a	7a	6a	5a	4a	3a	2a	1a
针脚No.	20	18	16	14	12	10	8	6	4	2
阀No.	COM	9b	8b	7b	6b	5b	4b	3b	2b	1b

● 混合（单电控、双电控混载）时

针脚No.	19	17	15	13	11	9	7	5	3	1
阀No.	COM	12a	11a	10a	8a	7a	5a	4a	3a	1a
针脚No.	20	18	16	14	12	10	8	6	4	2
阀No.	COM	13a	11b	10b	9a	7b	6a	4b	3b	2a

〈双配线〉

针脚No.	19	17	15	13	11	9	7	5	3	1
阀No.	COM	9a	8a	7a	6a	5a	4a	3a	2a	1a
针脚No.	20	18	16	14	12	10	8	6	4	2
阀No.	COM	(空)	(空)	(空)	(空)	(空)	(空)	(空)	(空)	(空)

针脚No.	19	17	15	13	11	9	7	5	3	1
阀No.	COM	9a	8a	7a	6a	5a	4a	3a	2a	1a
针脚No.	20	18	16	14	12	10	8	6	4	2
阀No.	COM	(空)	(空)	7b	(空)	(空)	4b	3b	(空)	(空)

扁平电缆接插件型：配线方式T52

关于T52接插件

配线方式T52中使用的接插件符合MIL标准(MIL-C-83503)。
扁平电缆采用压接方式，配线作业方便。
针脚编号的命名方式因不同的PLC厂商而异，但功能的配置相同。请以接插件及下表的三角标记(▼)为基准进行排列。插头、插座也以三角标记(▼)为基准。

※阀模块为个别电源供给功能内置(AUX)型、低发热・省电回路内置型时，通电仅限正极公共端。

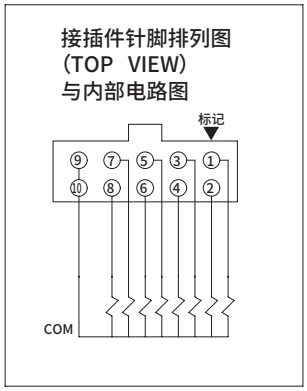

接插件型(T52)的注意事项

①必须使PLC输出单元的信号排列与阀侧的信号排列一致。
②使用电源为DC24V、DC12V专用。
③T52型由一般输出单元驱动。
④在输入单元上连接该集成时，除这些元件外，周围的设备也会发生重大故障，因此严禁连接。请务必在输出单元上连接该集成。
⑤会因同时通电、电缆长度而发生电压下降。请确认相对于线圈的电压下降值为额定电压的10%以内。

■集成连数的计数方式是以电装模块侧为起点，设定1连、2连、3连…。T52和T52R的计数方向相反，敬请注意。

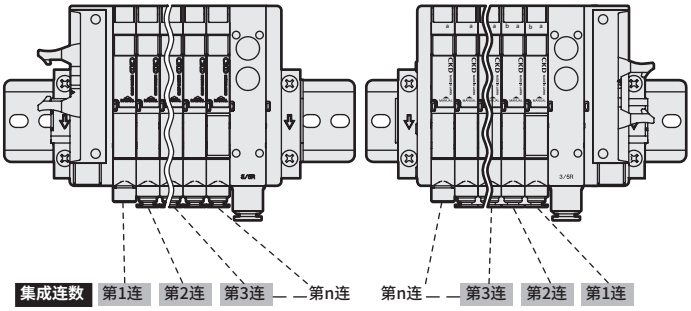

配线方式T52的接插件针脚排列(例)

※1 阀No.1a、1b、2a、2b…的数字表示第1连、第2连，字母a、b表示a侧线圈、b侧线圈。集成最大连数因机种而异。请确认各机种的规格。

接插件针脚No.

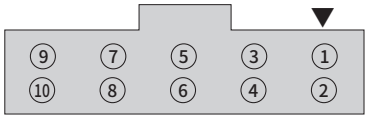

〈标准配线〉

● 仅单电控阀时

针脚No.	9	7	5	3	1
阀No.	COM	7a	5a	3a	1a
针脚No.	10	8	6	4	2
阀No.	COM	8a	6a	4a	2a

● 仅双电控阀时

针脚No.	9	7	5	3	1
阀No.	COM	4a	3a	2a	1a
针脚No.	10	8	6	4	2
阀No.	COM	4b	3b	2b	1b

● 混合(单电控、双电控混载)时

针脚No.	9	7	5	3	1
阀No.	COM	5b	4b	3a	1a
针脚No.	10	8	6	4	2
阀No.	COM	6a	5a	4a	2a

〈双配线〉

针脚No.	9	7	5	3	1
阀No.	COM	4a	3a	2a	1a
针脚No.	10	8	6	4	2
阀No.	COM	(空)	(空)	(空)	(空)

针脚No.	9	7	5	3	1
阀No.	COM	4a	3a	2a	1a
针脚No.	10	8	6	4	2
阀No.	COM	4b	(空)	(空)	(空)

SCPD3
SCM
SSD2
MDC2
SMG
LCM
LCR
LCG
LCX
STM
STG
STR2
MRL2
GRC
气缸开关
MN3E MN4E
4GA/B
M4GA/B
MN4GA/B
F.R（模块）
洁净F.R
精密R
压力表压差表
电空R
调速阀
辅助阀
接头・气管
洁净气体单元
压力传感器
流量传感器
吹气阀
卷末

扁平电缆接插件型：配线方式T53

关于T53接插件

配线方式T53中使用的接插件符合MIL标准(MIL-C-83503)。
扁平电缆采用压接方式，配线作业方便。
针脚编号的命名方式因不同的PLC厂商而异，但功能的配置相同。请以接插件及下表的三角标记(▼)为基准进行排列。插头、插座也以三角标记(▼)为基准。

※阀模块为个别电源供给功能内置(AUX)型、低发热・省电回路内置型时，通电仅限正极公共端。

接插件针脚排列图(TOP VIEW)与内部回路图

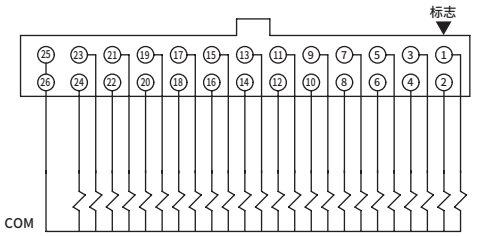

接插件型(T53)的注意事项

①必须使PLC输出单元的信号排列与阀侧的信号排列一致。
②使用电源为DC24V、DC12V专用。
③T53型由一般输出单元驱动。
④在输入单元上连接该集成时，除这些元件外，周围的设备也会发生重大故障，因此严禁连接。请务必在输出单元上连接该集成。
⑤会因同时通电、电缆长度而发生电压下降。请确认相对于线圈的电压下降值为额定电压的10%以内。

■集成连数的计数方式是以电装模块侧为起点，设定1连、2连、3连…。T53和T53R的计数方向相反，敬请注意。

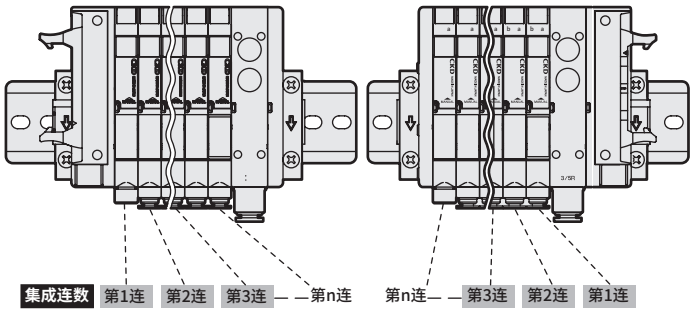

配线方式T53的接插件针脚排列(例)

※1 阀No.1a、1b、2a、2b…的数字表示第1连、第2连，字母a、b表示a侧线圈、b侧线圈。
集成最大连数因机种而异。请确认各机种的规格。

接插件针脚No.

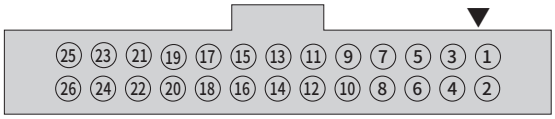

〈标准配线〉

● 仅单电控阀时

针脚No.	25	23	21	19	17	15	13	11	9	7	5	3	1
阀No.	COM	23a	21a	19a	17a	15a	13a	11a	9a	7a	5a	3a	1a
针脚No.	26	24	22	20	18	16	14	12	10	8	6	4	2
阀No.	COM	24a	22a	20a	18a	16a	14a	12a	10a	8a	6a	4a	2a

● 仅双电控阀时

针脚No.	25	23	21	19	17	15	13	11	9	7	5	3	1
阀No.	COM	12a	11a	10a	9a	8a	7a	6a	5a	4a	3a	2a	1a
针脚No.	26	24	22	20	18	16	14	12	10	8	6	4	2
阀No.	COM	12b	11b	10b	8b	8b	7b	6b	5b	4b	3b	2b	1b

● 混合
(单电控、双电控混载)时

针脚No.	25	23	21	19	17	15	13	11	9	7	5	3	1
阀No.	COM	16a	15a	14a	12a	10a	9a	8a	7a	5b	4b	3a	1a
针脚No.	26	24	22	20	18	16	14	12	10	8	6	4	2
阀No.	COM	16b	15b	14b	13a	11a	9b	8b	7b	6a	5a	4a	2a

〈双配线〉

针脚No.	25	23	21	19	17	15	13	11	9	7	5	3	1
阀No.	COM	12a	11a	10a	9a	8a	7a	6a	5a	4a	3a	2a	1a
针脚No.	26	24	22	20	18	16	14	12	10	8	6	4	2
阀No.	COM	(空)	(空)	(空)	(空)	(空)	(空)	(空)	(空)	(空)	(空)	(空)	(空)

针脚No.	25	23	21	19	17	15	13	11	9	7	5	3	1
阀No.	COM	12a	11a	10a	9a	8a	7a	6a	5a	4a	3a	2a	1a
针脚No.	26	24	22	20	18	16	14	12	10	8	6	4	2
阀No.	COM	(空)	(空)	(空)	9b	8b	7b	(空)	5b	4b	(空)	(空)	(空)

中间电装模块：配线方式 TM※

配线方式TM的注意事项

① 必须使PLC输出单元的信号排列与阀侧的信号排列一致。
② 使用电源为DC24V、DC12V专用。
③ TM※型由一般输出单元驱动。
④ 在输入单元上连接该集成时会导致重大故障，因此严禁连接。请务必在输出单元上连接该集成。
⑤ 会因同时通电、电缆长度而发生电压下降。
请确认相对于线圈的电压下降值为额定电压的10%以内。

※ 阀模块为个别电源供给功能内置(AUX)型、低发热・省电回路内置型时，通电仅限正极公共端。

连数的计算方法

将配管口朝自己，
从电装模块TM起从左向右依次计算。

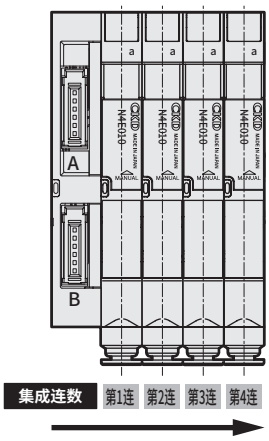

配线方式 TM1A

配线方式TM1A中使用的接插件

RITS接插件6P(1473562-6) Tyco Electronics Japan有限责任公司生产
接插件上刻印了1～6的针脚编号，如下所述，最多可输入10点。

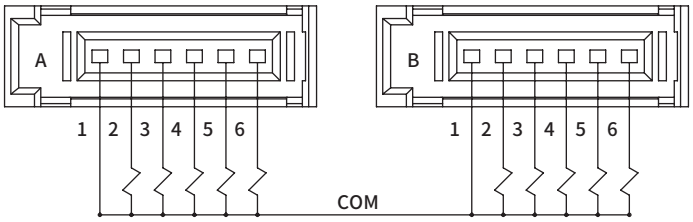

※阀模块为个别电源供给功能内置(AUX)型、低发热・省电回路内置型时，通电仅限正极公共端。

配线方式TM1A的接插件针脚排列(例)

阀No.1a、1b、2a、2b…的数字表示第1连、第2连，字母a、b表示a侧线圈、b侧线圈。集成最大连数因机种而异，线圈点数最多10点。

〈标准配线〉

● 仅单电控阀时

	接插件A						接插件B					
针脚No.	1	2	3	4	5	6	1	2	3	4	5	6
阀No.	COM	1a	2a	3a	4a	5a	COM	6a	7a	8a	9a	10a

● 仅双电控阀时

	接插件A						接插件B					
针脚No.	1	2	3	4	5	6	1	2	3	4	5	6
阀No.	COM	1a	1b	2a	2b	3a	COM	3b	4a	4b	5a	5b

● 混合
(单电控、双电控混载)时

	接插件A						接插件B					
针脚No.	1	2	3	4	5	6	1	2	3	4	5	6
阀No.	COM	1a	2a	2b	3a	4a	COM	5a	5b	6a	7a	7b

〈双配线〉

	接插件A						接插件B					
针脚No.	1	2	3	4	5	6	1	2	3	4	5	6
阀No.	COM	1a	(空)	2a	(空)	3a	COM	(空)	4a	(空)	5a	(空)

	接插件A						接插件B					
针脚No.	1	2	3	4	5	6	1	2	3	4	5	6
阀No.	COM	1a	(空)	2a	2b	3a	COM	(空)	4a	(空)	5a	5b

SCPD3
SCM
SSD2
MDC2
SMG
LCM
LCR
LCG
LCX
STM
STG
STR2
MRL2
GRC
气缸开关
MN3E MN4E
4GA/B
M4GA/B
MN4GA/B
F.R（模块）
洁净F.R
精密R
压力表压差表
电空R
调速阀
辅助阀
接头・气管
洁净气体单元
压力传感器
流量传感器
吹气阀
卷末

配线方式 TM1C

配线方式TM1C中使用的接插件

RITS接插件6P（1473562-6）Tyco Electronics Japan有限责任公司生产
接插件上刻印了1～6的针脚编号，如下所述，最多可输入5点。

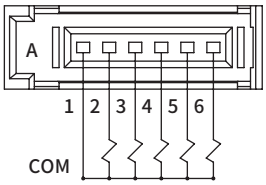

※阀模块为个别电源供给功能内置（AUX）型、低发热・省电回路内置型时，
通电仅限正极公共端。

配线方式TM1C的接插件针脚排列(例)

阀No.1a、1b、2a、2b…的数字表示第1连、第2连，字母a、b表示a侧线圈、b侧线圈。集成最大连数因机种而异，线圈点数最多5点。

〈标准配线〉

● 仅单电控阀时

针脚No.	1	2	3	4	5	6
阀No.	COM	1a	2a	3a	4a	5a

● 仅双电控阀时

针脚No.	1	2	3	4	5	6
阀No.	COM	1a	1b	2a	2b	(空)

● 混合（单电控、双电控混载）时

针脚No.	1	2	3	4	5	6
阀No.	COM	1a	2a	2b	3a	4a

〈双配线〉

针脚No.	1	2	3	4	5	6
阀No.	COM	1a	(空)	2a	(空)	(空)

针脚No.	1	2	3	4	5	6
阀No.	COM	1a	(空)	2a	2b	3a

配线方式 TM52

配线方式TM52中使用的接插件

符合MIL标准（MIL-C-83503）10针扁平电缆接插件
接插件以下图所示的▼为基准设定了1～10的针脚编号，最多可输入8点。

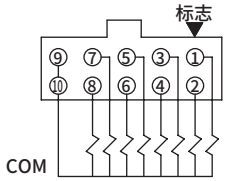

※阀模块为个别电源供给功能内置（AUX）型、低发热・省电回路内置型时，
通电仅限正极公共端。

配线方式TM52的接插件针脚排列(例)

阀No.1a、1b、2a、2b…的数字表示第1连、第2连，字母a、b表示a侧线圈、b侧线圈。集成最大连数因机种而异，线圈点数最多8点。

〈标准配线〉

● 仅单电控阀时

针脚No.	1	2	3	4	5	6	7	8	9	10
阀No.	1a	2a	3a	4a	5a	6a	7a	8a	COM	

● 仅双电控阀时

针脚No.	1	2	3	4	5	6	7	8	9	10
阀No.	1a	1b	2a	2b	3a	3b	4a	4b	COM	

● 混合（单电控、双电控混载）时

针脚No.	1	2	3	4	5	6	7	8	9	10
阀No.	1a	2a	2b	3a	4a	5a	5b	6a	COM	

〈双配线〉

针脚No.	1	2	3	4	5	6	7	8	9	10
阀No.	1a	(空)	2a	(空)	3a	(空)	4a	(空)	COM	

针脚No.	1	2	3	4	5	6	7	8	9	10
阀No.	1a	(空)	2a	2b	3a	(空)	4a	(空)	COM	

关于电装模块混合型

连数的计算方法

将配管口朝自己，

- 左侧电装模块(T30(N)、T50、T51、T52、T53)
- 中间电装模块(TM1A、TM1C、TM52)

} 从电装模块起从左向右依次计算。

- 右侧电装模块(T30R、T50R、T51R、T52R、T53R)从电装模块起从右向左依次计算。

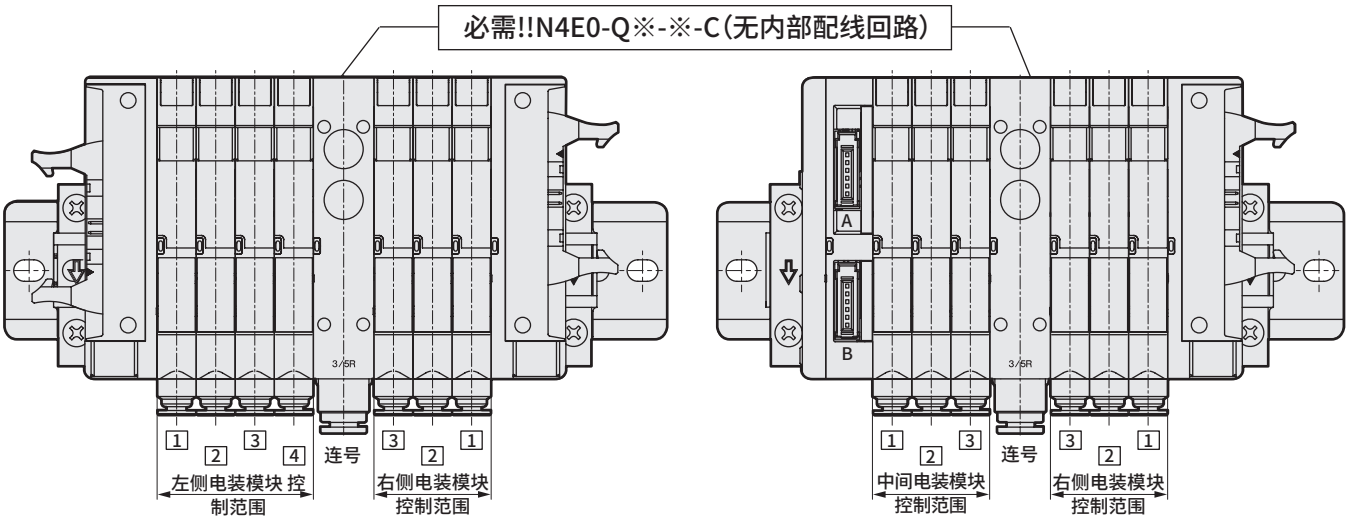

⚠ 将右侧电装模块与其他电装模块混合时，左右两个电装模块回路通过集成阀连通，可能会导致阀意外动作。请务必在右侧电装模块控制连的终端配置“供排气模块无内部配线回路型：N4E0-Q※-※-C”，避免使集成阀内部的配线左右相连。

MEMO

串行传输型：配线方式T6G1

关于T6G1串行传输型

- 从站输出编号因各厂商而异，接插件针脚编号与集成线圈的对应如下表所示。
- 将配管口朝自己，按从左到右的顺序设定集成阀的连数，与配线模块的位置无关。
- 内部接插件按顺序配线，因此线圈点数少于输出点数时，输出编号会出现空号，所用电磁阀集成阀以外的驱动将无法使用该空号的输出。
- 使用电源为DC24V专用。
- 使用各通信系统用的从站。关于可使用的PLC机种、主站的型号、通信系统的规格，请另行咨询。（参阅第404页）
- 输出编号因不同的PLC厂商而异，但功能的配置相同。请以接插件及下表的三角标记(▼)为基准进行排列。插头、插座也以▼标记为基准。

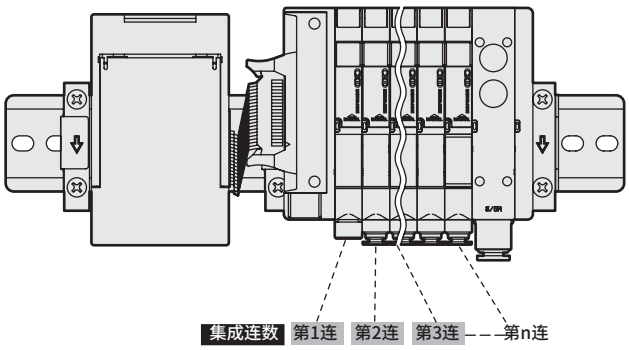

输出No.与接插件针脚No.的对应

● T6G1

输出No.	0	1	2	3	4	5	6	7	8	9	A	B	C	D	E	F
接插件针脚No.	1	2	3	4	5	6	7	8	11	12	13	14	15	16	17	18

配线方式T6G1的接插件针脚排列(例)

※1阀No.1a、1b、2a、2b…的数字表示第1连、第2连，字母a、b表示a侧线圈、b侧线圈。
集成最大连数因机种而异。
请确认各机种的规格。

接插件针脚No.

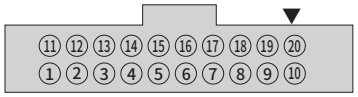

〈标准配线〉

● 仅单电控阀时

针脚No.	11	12	13	14	15	16	17	18	19	20
阀No.	9a	10a	11a	12a	13a	14a	15a	16a		+COM
针脚No.	1	2	3	4	5	6	7	8	9	10
阀No.	1a	2a	3a	4a	5a	6a	7a	8a		+COM

● 仅双电控阀时

针脚No.	11	12	13	14	15	16	17	18	19	20
阀No.	5a	5b	6a	6b	7a	7b	8a	8b		+COM
针脚No.	1	2	3	4	5	6	7	8	9	10
阀No.	1a	1b	2a	2b	3a	3b	4a	4b		+COM

● 混合（单电控、双电控混载）时

针脚No.	11	12	13	14	15	16	17	18	19	20
阀No.	7a	7b	8a	9a	10a	10b	11a	11b		+COM
针脚No.	1	2	3	4	5	6	7	8	9	10
阀No.	1a	2a	3a	3b	4a	4b	5a	6a		+COM

〈双配线〉

针脚No.	11	12	13	14	15	16	17	18	19	20
阀No.	5a	(空)	6a	(空)	7a	(空)	8a	(空)		+COM
针脚No.	1	2	3	4	5	6	7	8	9	10
阀No.	1a	(空)	2a	(空)	3a	(空)	4a	(空)		+COM

针脚No.	11	12	13	14	15	16	17	18	19	20
阀No.	5a	(空)	6a	(空)	7a	7b	8a	(空)		+COM
针脚No.	1	2	3	4	5	6	7	8	9	10
阀No.	1a	(空)	2a	(空)	3a	3b	4a	4b		+COM

SCPD3
SCM
SSD2
MDC2
SMG
LCM
LCR
LCG
LCX
STM
STG
STR2
MRL2
GRC
气缸开关
MN3E MN4E
4GA/B
M4GA/B
MN4GA/B
F.R（模块）
洁净F.R
精密R
压力表压差表
电空R
调速阀
辅助阀
接头·气管
洁净气体单元
压力传感器
流量传感器
吹气阀
卷末

	LED显示	配线连接方法
T6G1	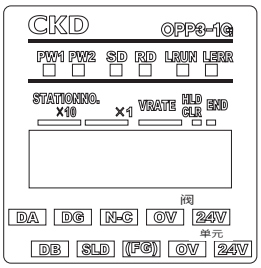	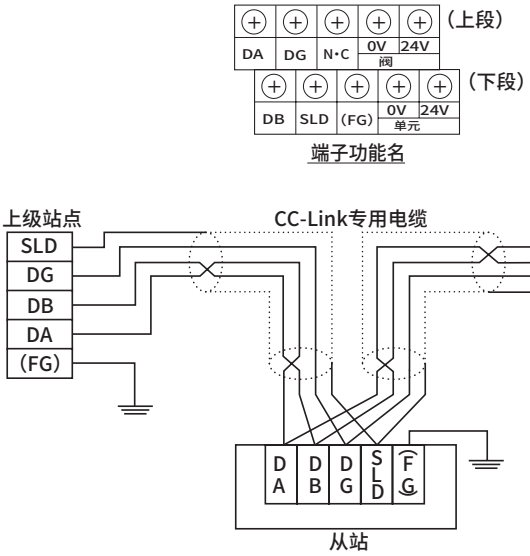

LED名称	显示内容
PW1	单元电源ON时亮灯
PW2	阀电源ON时亮灯
SD	发送数据时亮灯
RD	接收数据时亮灯
L RUN	接收正常数据时亮灯，超时时熄灭。（接收正常数据时亮灯。）
L ERR	传输错误时亮灯。 超时时熄灭。 站号设定、传输速度设定错误时亮灯。 站号设定、传输速度设定在中途变化时闪烁。

串行传输型：配线方式T7※

关于T7＊串行传输型

- 从站I/O No.因不同的PLC厂商而异，具体请参照下表。
- 从站I/O No.与集成线圈的对应如下表所示。
- 将配管口朝自己，按从左到右的顺序设定电磁阀集成阀的连数。
- 使用电源为DC24V专用。
- 请使用与各通信系统对应的从站。关于可使用的PLC机种、主站的型号、通信系统的规格，请另行咨询。（参阅404页）
- 将各接插件（电源用/通信用）插入产品后，请进行切实紧固。
  此外，完成地址等设定后请务必关闭盖板。
  （合适的紧固扭矩 电源用0.25N・m/通信用0.3N・m）

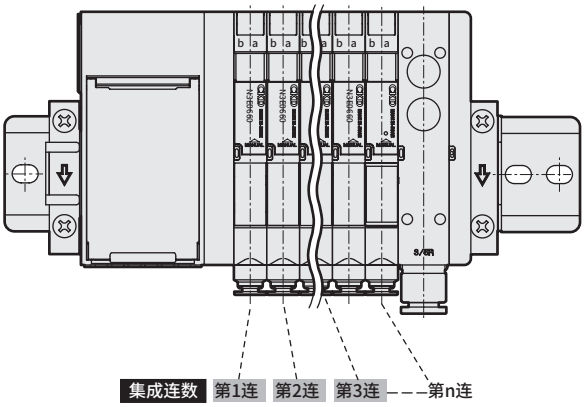

PLC地址与串行传输从站I／O No.的对应

①用16进制数表示时

串行传输从站I/O No.	0	1	2	3	4	5	6	7	8	9	10	11	12	13	14	15	16	17	18	19	20	21	22	23	24	25	26	27	28	29	30	31
CC-Link DeviceNet S-LINK V EtherCAT EtherNet/IP	Y00	Y01	Y02	Y03	Y04	Y05	Y06	Y07	Y08	Y09	Y0A	Y0B	Y0C	Y0D	Y0E	Y0F	Y10	Y11	Y12	Y13	Y14	Y15	Y16	Y17	Y18	Y19	Y1A	Y1B	Y1C	Y1D	Y1E	Y1F

②用10进制数表示时

串行传输从站I/O No.	0	1	2	3	4	5	6	7	8	9	10	11	12	13	14	15	16	17	18	19	20	21	22	23	24	25	26	27	28	29	30	31
CC-Link DeviceNet S-LINK V EtherCAT EtherNet/IP	Y0																Y1															
	00	01	02	03	04	05	06	07	08	09	10	11	12	13	14	15	00	01	02	03	04	05	06	07	08	09	10	11	12	13	14	15

Y**表示输出。

与串行传输从站I／O No.对应的线圈输出No.

从站的种类	最大线圈点数	串行传输从站 I/O No. 0	1	2	3	4	5	6	7	8	9	10	11	12	13	14	15	16	17	18	19	20	21	22	23	24	25	26	27	28	29	30	31
・T7G1（CC-Link） ・T7D1（DeviceNet） ・T7N1（S-LINK V） ・T7EC1（EtherCAT） ・T7EN1（EtherNet/IP）	16点	s1	s2	s3	s4	s5	s6	s7	s8	s9	s10	s11	s12	s13	s14	s15	s16																
・T7G2（CC-Link） ・T7D2（DeviceNet） ・T7N2（S-LINK V） ・T7EC2（EtherCAT） ・T7EN2（EtherNet/IP）	32点	s1	s2	s3	s4	s5	s6	s7	s8	s9	s10	s11	s12	s13	s14	s15	s16	s17	s18	s19	s20	s21	s22	s23	s24	s25	s26	s27	s28	s29	s30	s31	s32

与配线方式T7＊的线圈输出No.对应的阀No.排列（例）

※ 阀No.1a,1b, 2a, 2b…的数字表示第1连、第2连，字母a、b表示a侧线圈、b侧线圈。
集成最大连数因机种而异。
请确认各机种的规格。

〈标准配线〉

● 单电控阀时（最多16连）

线圈输出No.	s1	s2	s3	4s	s5	s6	s7	s8	s9	s10	s11	s12	s13	s14	s15	s16	s17	s18	s19	s20	s21	s22	s23	s24	s25	s26	s27	s28	s29	s30	s31	s32
阀No.	1a	2a	3a	4a	5a	6a	7a	8a	9a	10a	11a	12a	13a	14a	15a	16a																

● 双电控阀时

线圈输出No.	s1	s2	s3	4s	s5	s6	s7	s8	s9	s10	s11	s12	s13	s14	s15	s16	s17	s18	s19	s20	s21	s22	s23	s24	s25	s26	s27	s28	s29	s30	s31	s32
阀No.	1a	1b	2a	2b	3a	3b	4a	4b	5a	5b	6a	6b	7a	7b	8a	8b	9a	9b	10a	10b	11a	11b	12a	12b	13a	13b	14a	14b	15a	15b	16a	16b

● 混合（单电控、双电控混载）时（最多16连）

线圈输出No.	s1	s2	s3	4s	s5	s6	s7	s8	s9	s10	s11	s12	s13	s14	s15	s16	s17	s18	s19	s20	s21	s22	s23	s24	s25	s26	s27	s28	s29	s30	s31	s32
阀No.	1a	2a	3a	3b	4a	4b	5a	6a	7a	7b	8a	9a	10a	10b	11a	11b	12a	13a	14a	14b	15a	15b	16a									

〈双配线〉

● 单电控阀时

线圈输出No.	s1	s2	s3	4s	s5	s6	s7	s8	s9	s10	s11	s12	s13	s14	s15	s16	s17	s18	s19	s20	s21	s22	s23	s24	s25	s26	s27	s28	s29	s30	s31	s32
阀No.	1a	(空)	2a	(空)	3a	(空)	4a	(空)	5a	(空)	6a	(空)	7a	(空)	8a	(空)	9a	(空)	10a	(空)	11a	(空)	12a	(空)	13a	(空)	14a	(空)	15a	(空)	16a	(空)

● 混合(单电控、双电控混载)时

线圈输出No.	s1	s2	s3	4s	s5	s6	s7	s8	s9	s10	s11	s12	s13	s14	s15	s16	s17	s18	s19	s20	s21	s22	s23	s24	s25	s26	s27	s28	s29	s30	s31	s32
阀No.	1a	(空)	2a	(空)	3a	3b	4a	4b	5a	(空)	6a	(空)	7a	7b	8a	(空)	9a	(空)	10a	(空)	11a	11b	12a	12b	13a	(空)	14a	(空)	15a	15b	16a	(空)

技术资料❶配线时的注意事项：串行传输型

T7D1 T7D2

LED显示

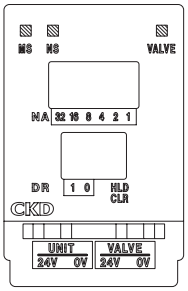

LED名称	显示内容
MS	从站状态通过绿色和红色的LED显示。通过与“NS LED”组合显示异常。
NS	网络状态通过绿色和红色的LED显示。通过与“MS LED”组合显示异常。

配线连接方法

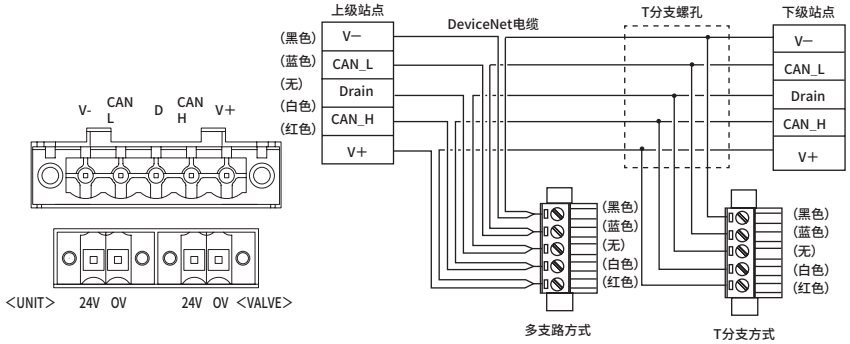

- 电源与2针接插件连接。
- DeviceNet电缆与5针接插件连接。
- 电源端子（24V、0V）与通信电源端子（V＋、V-）绝缘。
- 附带配线部接插件。

T7G1 T7G2

LED显示

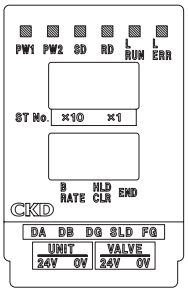

LED名称	显示内容
PW	电源ON时亮灯。
SD	发送数据时亮灯。
RD	接收数据时亮灯。
L RUN	接收正常数据时亮灯。超时时熄灭。
L ERR	传输错误时亮灯。超时时熄灭。站号设定、传输速度设定错误时亮灯。站号设定、传输速度设定在中途变化时闪烁。

配线连接方法

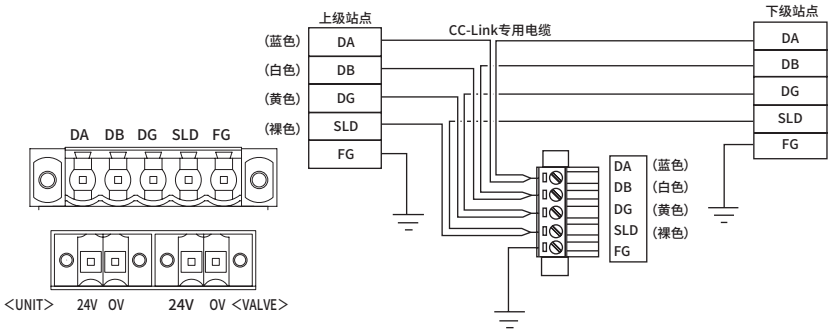

- 电源与2针接插件连接。
- CC-Link电缆与5针接插件连接。
- 附带配线部接插件。

T7N1 T7N2

LED显示

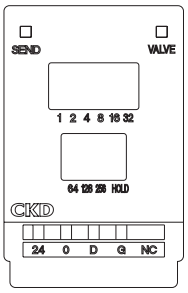

LED名称	显示内容
SEND	闪烁显示S-LINK V控制器发出的同步信号
VALVE	阀电源通电时亮灯（仅可在单元电源ON时进行监控。）

配线连接方法

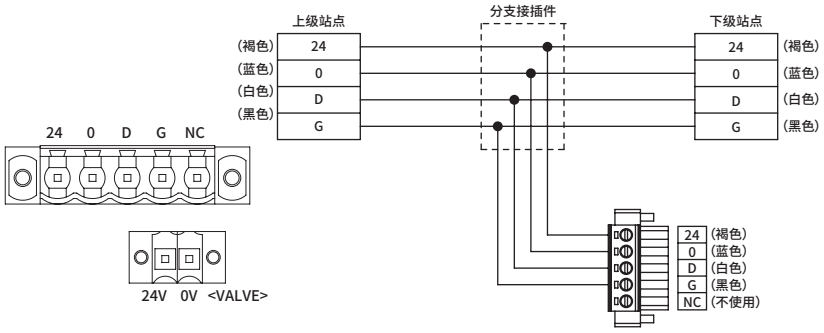

- 电源与2针接插件连接。
- S-LINK V电缆与5针接插件连接。
- 附带配线部接插件。

注意：关于配线连接用接插件

配线连接用接插件附带在产品中，如果是与下述从站侧接插件嵌合的接插件，则也可使用。

	从站侧接插件型号		配线侧接插件推荐型号（附件）	
	5针接插件（通信）	2针接插件（电源）	5针接插件（通信）	2针接插件（电源）
T7D（DeviceNet）	MSTB2.5/5-GF-5.08AU Phoenix Contact公司生产	SL3.5/2/90F Weidmuller公司生产	MSTB2.5/5-STF-5.08AUM Phoenix Contact公司生产	BL3.5/2F Weidmuller公司生产
T7G（CC-Link） T7N（S-LINK V）	SL5.08HC/05/90F 3.2SN OR BX Weidmuller公司生产		BLZP5.08Hc/05/180F SN OR BX Weidmuller公司生产	

型号	LED显示	配线部

T7EC1 T7EC2

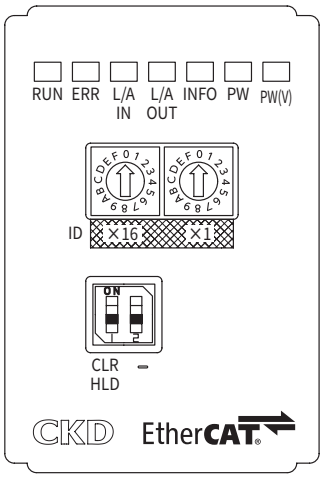

LED名称	显示内容
RUN	EtherCAT的通信状态用LED(绿)的亮灯状态(灭灯・亮灯・闪烁)表示 (正常通信时绿色亮灯)
ERR	EtherCAT的异常状态用LED(红)的亮灯状态(灭灯・亮灯・闪烁)表示 (正常通信时灭灯)
L/A IN	Ethernet气口(IN侧)的状态LED(绿)的亮灯状态 (灭灯・亮灯・快速闪烁)表示
L/A OUT	Ethernet气口(OUT侧)的状态，为LED(绿)的亮灯状态 (灭灯・亮灯・快速闪烁)表示
INFO	从站本体的错误状态用LED(红)表示 (正常时熄灯)
PW	单元电源ON时亮灯。正常时绿色亮灯
PW(V)	阀电源ON时亮灯。正常时绿色亮灯 (未接通单元电源时，无法进行监视)

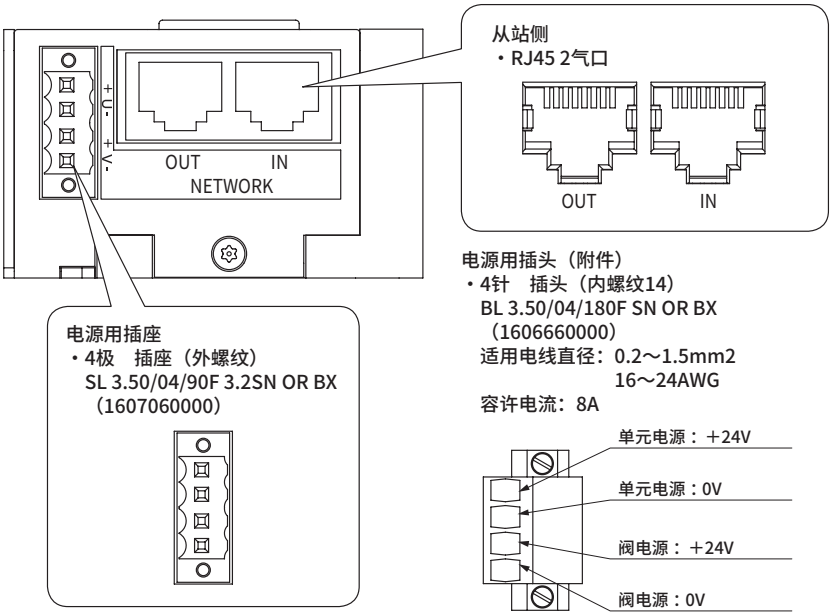

通信用接插件针脚排列

气口	销	信号名	功能
IN/OUT	1	TD＋	发送数据、正
	2	TD－	发送数据、负
	3	RD＋	接收数据、正
	4	未使用	
	5	未使用	
	6	RD－	接收数据、负
	7	未使用	
	8	未使用	

T7EN1 T7EN2

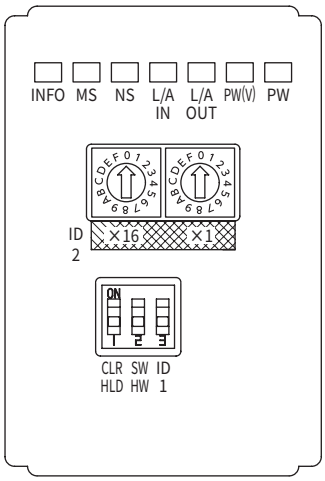

LED名称	功能	显示内容	
INFO	不使用	–	–
MS	EtherNet/IP从站状态显示	绿色闪烁 稳定绿色 红色闪烁 赤灯	IP地址未设定状态 或通信设定 正常 开关设定错误 从站本体异常
NS	通信状态	绿色闪烁 稳定绿色 红色闪烁 赤灯	链接无 链路检测(通信正常) 通信异常(超时) 地址重复
L/A IN	Ethetnet IN侧链接状态	灭灯 稳定绿色 稳定绿色/黄快速闪烁	链接无、发送和接收数据无 链路检测、发送和接收数据无 链路检测、数据传送和接收
L/A OUT	Ethetnet OUT侧链接状态	灭灯 稳定绿色 稳定绿色/黄快速闪烁	链接无、发送和接收数据无 链路检测、发送和接收数据无 链路检测、数据传送和接收
PW (V)	阀电源状态	灭灯 稳定绿色	阀电源OFF 阀电源ON
PW	单元电源状态	灭灯 稳定绿色	单元电源OFF 单元电源ON

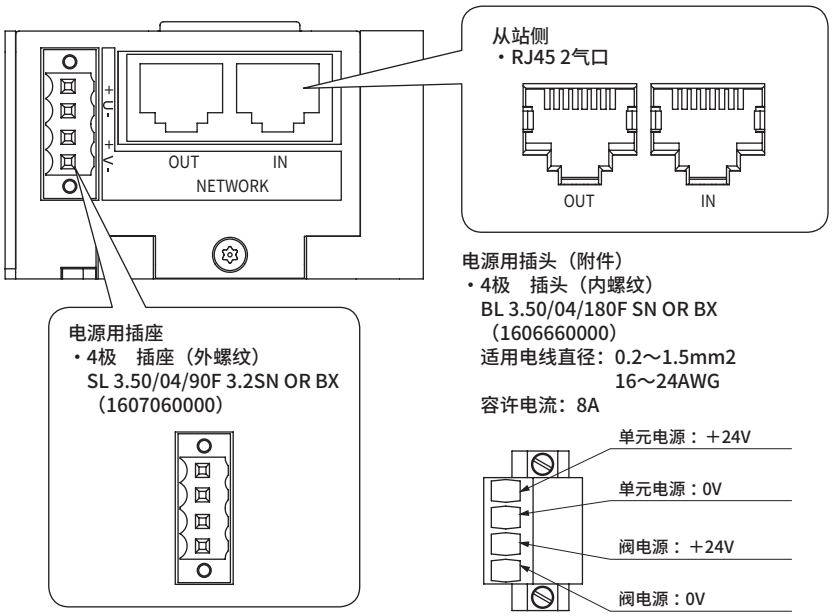

通信用插座针脚排列

气口	销	信号名	功能
IN/OUT	1	TXD＋	发送数据、正
	2	TXD－	发送数据、负
	3	RXD＋	接收数据、正
	4	未使用	
	5	未使用	
	6	RXD－	接收数据、负
	7	未使用	
	8	未使用	

技术资料❶配线时的注意事项：串行传输型

PLC对应表

型号	厂商名称(推荐团体)	通信系统名称	主站型号
T6G1	CC-Link协会(CLPA)	CC-Link	与各厂商的 CC-Link对应主站连接
	三菱电机株式会社		QJ61BT11N
T7D※	ODVA	DeviceNet	与各厂商的 DeviceNet对应主站连接
	欧姆龙株式会社		CJ1W-DRM21
T7G※	CC-Link协会(CLPA)	CC-Link	与各厂商的 CC-Link对应主站连接
	三菱电机株式会社		QJ61BT11N
T7N※	Panasonic Industrial Devices SUNX株式会社	S-LINK V	与S-LINK控制器或 各种S-LINK V控制板连接
T7EC※	EtherCAT Technology Group	EtherCAT	与EtherCAT对应主站连接
	欧姆龙株式会社		NJ101 NJ301 NJ501 CJ1W-NC□82
T7EN※	ODVA	EtherNet/IP	

注：关于主站的详情及本样本未记载的机型，请垂询各PLC厂商。

模块集成阀的拆解、组装方法

注意事项：增减集成时，请务必断开电源并释放压力后再进行操作。

下面对阀模块的变更、寿命等引起的阀模块更换及供排气模块的追加、不同压力构成引起的规格变更的增设作业的步骤进行说明。此外，详情请另行参阅使用说明书。
拆解作业前请务必停止电源和空压源的供给。此外，进行拆解、组装等操作时，如果模块间连接键的复位、配线及终端模块的螺钉紧固等不充分，则会导致漏气及误动作。供气前请确认模块间的连接键已切实复位，并已切实固定在DIN导轨上。拆下A、B口配管时，建议标注识别标志。

阀模块、遮蔽模块的更换

① 旋松终端模块侧的DIN固定螺钉。
② 使用前端尖细的工具等对固定需更换的阀模块与两侧模块的连接键进行按压。

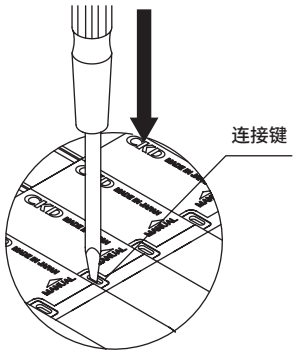

③ 将模块滑动至终端模块侧，在需更换的模块两侧留出10mm左右的间隙。
将阀模块从DIN导轨上平行拉出。
⚠ 弯曲拉出时，可能会损坏配线接插件。

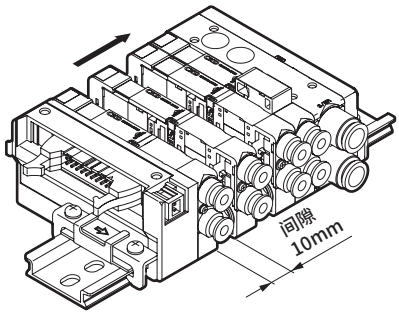

④ 上抬模块的电装罩盖侧并拉向配管口侧，将其从DIN导轨上拆下。

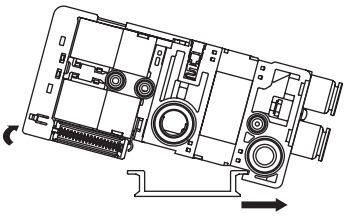

⑤ 更换成新模块。
⑥ 将所有模块滑至电装模块侧，使模块间毫无间隙。
⑦ 确认连接键回到了模块上面的槽中。
⑧ 确认终端模块的止动器卡爪扣住DIN导轨两侧后，用螺丝刀紧固固定螺钉。
合适的紧固扭矩为1.4N・m。

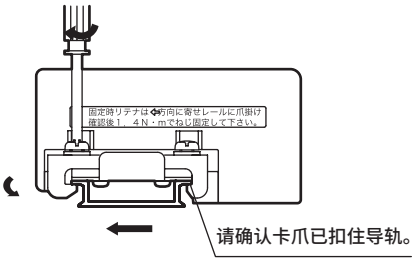

阀模块的增连

① 执行与阀模块更换相同的作业，增加模块。
② 如果有增连计划，则请在规格书(第410页)中指定DIN导轨长度。

供排气模块的安装

③ 执行与阀模块更换相同的作业，增加模块。

弹壳型接头的更换

① 拆下安装螺钉。
② 同时拔下挡板和接头。
③ 将挡块对准更换用接头的槽，进行临时组装。
④ 同时组装挡板和接头，然后紧固安装螺钉。拉开接头，确认安装。

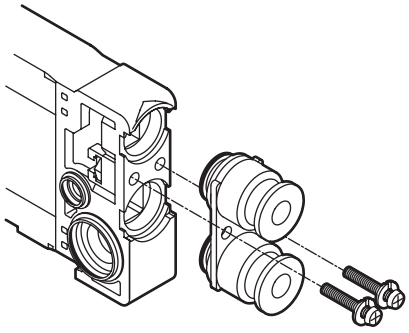

紧固扭矩
阀　模　块：0.22±0.02 N・m
供排气模块：0.42±0.02 N・m

拆解、组装完成后的检查

请确认配管是否正确。尤其请注意配管的A、B口是否正确连接。

SCPD3
SCM
SSD2
MDC2
SMG
LCM
LCR
LCG
LCX
STM
STG
STR2
MRL2
GRC
气缸开关
MN3E MN4E
4GA/B
M4GA/B
MN4GA/B
F.R(模块)
洁净F.R
精密R
压力表压差表
电空R
调速阀
辅助阀
接头・气管
洁净气体单元
压力传感器
流量传感器
吹气阀
卷末

个别电源供给功能内置(AUX)型

在已经省配线连接的集成阀中，个别电源供给功能内置(AUX)型可通过其他电源对任意阀进行单独操作，在调整装置等情况下可发挥作用。

※ 仅限MN3E0・MN4E0

① 阀模块AUX功能内置型　内置结构图

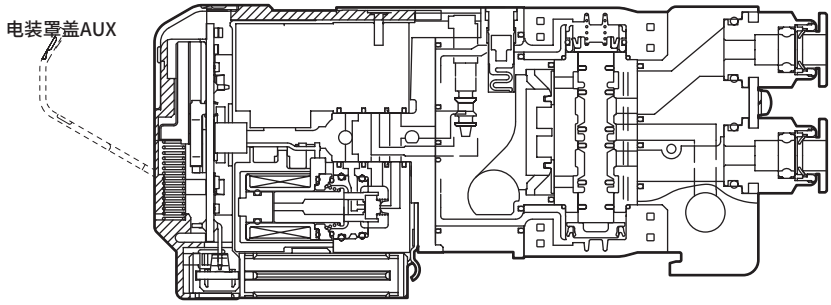

② 个别电源输入方法
打开电装罩盖，连接电源输入用插座(N4E0-SOCKET-S/D)。

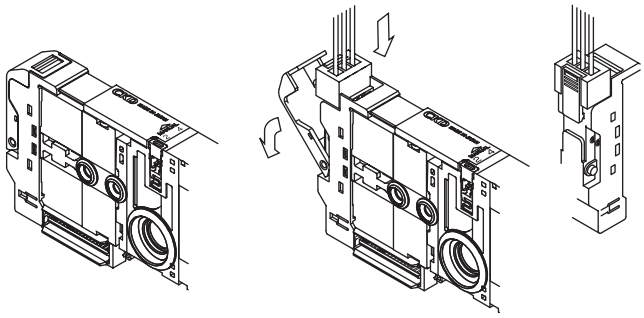

③ AUX端子的结构和内部回路图

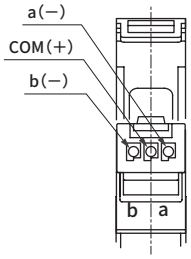

阀模块上面
插座插入图

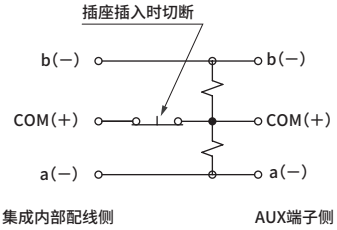

AUX端子的极性和内部回路概略

连接电源输入用插座后，阀的内部配线可暂时与集成阀内部的省配线分离，从外部进行供电。

⚠ 使用注意事项

注1：省配线侧、个别电源输入侧的极性**均仅限正极公共端**。
极性错误时将无法正常动作，请进行确认。
注2：**无法将省配线供给侧电源兼用作个别输入用电源。**
使用同一电源时将无法分离省配线侧的配线，会导致误动作。

φ1.8倒钩接头的操作方法

※ 仅限MN3E0・MN4E0

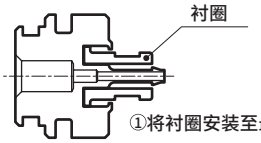

①将衬圈安装至最里面的位置。

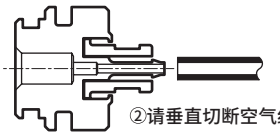

②请垂直切断空气纤维管的前端。

③请确认空气纤维管通过衬圈正常插入后再作业。

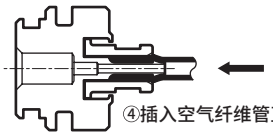

④插入空气纤维管直至最后面的位置。

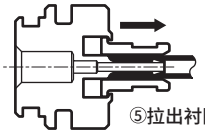

⑤拉出衬圈进行锁定。

电装模块和阀模块间的配线结构

阀模块及供排气模块等内置了称作专用配线接插件的部件，是可在拆解、组装模块集成阀的同时进行配线的构造。拆卸、组装时，无需特殊的配线作业。此外，配线结构模式图如下所示。
电装模块的接插件针脚No.和配置的阀之间存在规则性，因此请在确认上述配线方式的刊载页后，再在阀和控制装置之间进行接线。增连、减连阀模块时请特别注意。

仅T※(左侧电装模块)或TM※(中间电装模块)时

将气口朝外，从电装模块的相邻右侧阀模块起按1a、1b、2a…排列。

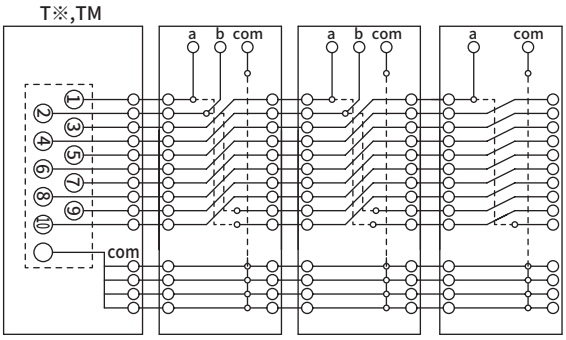

仅T※R(右侧电装模块)时

将气口朝外，从电装模块的相邻左侧阀模块起按1a、1b、2a…排列。

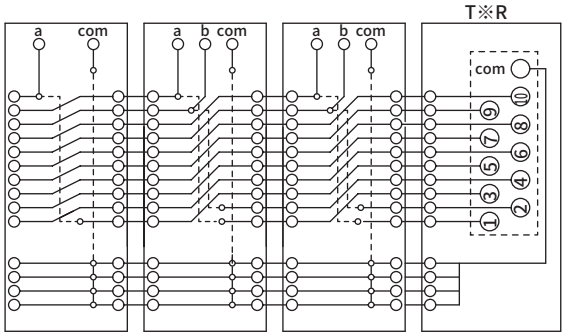

TX(混合型)的 {T※(左侧电装模块)或TM※(中间电装模块)}＋TM※(中间电装模块)时

将气口朝外，从各电装模块的相邻右侧阀模块起按1a、1b、2a…排列。中间电装模块左侧为止的配线被切断。

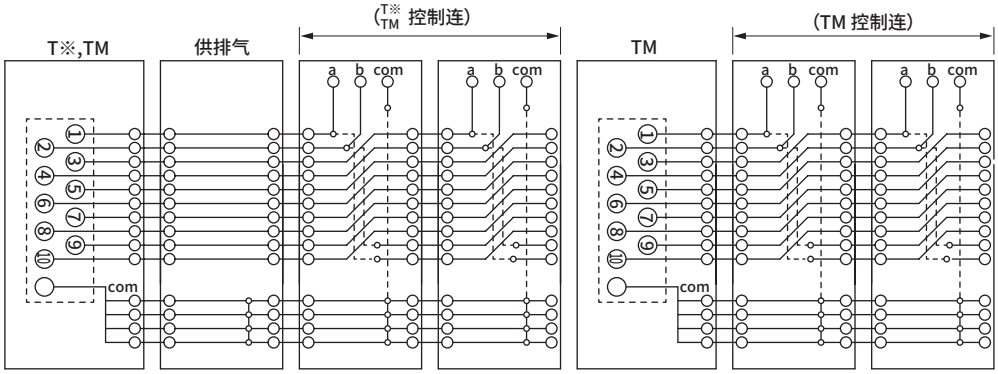

SCPD3
SCM
SSD2
MDC2
SMG
LCM
LCR
LCG
LCX
STM
STG
STR2
MRL2
GRC
气缸开关
MN3E MN4E
4GA/B
M4GA/B
MN4GA/B
F.R（模块）
洁净F.R
精密R
压力表压差表
电空R
调速阀
辅助阀
接头・气管
洁净气体单元
压力传感器
流量传感器
吹气阀
卷末

TX（混合型）的 {T※（左侧电装模块）或TM※（中间电装模块）}＋T※R（右侧电装模块）时

从左侧电装模块起1a、1b、2a…的排列和从右侧电装模块起1a、1b、2a…的排列并存。
使用供排气模块N4E0-Q-※-C（无内部配线回路型）切断回路，以避免中间的配线互相干涉。

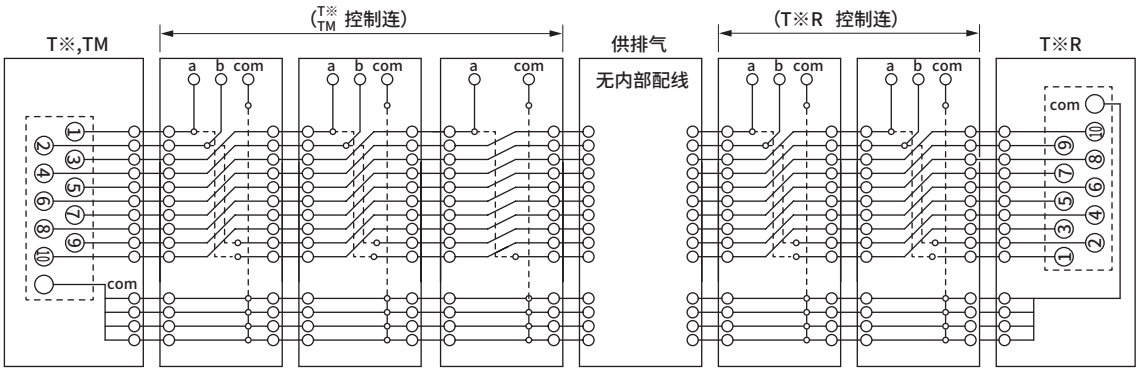

误配置示例 中间的左右配线互相干涉
左右两个电装模块回路通过集成阀连通，可能会导致阀意外动作。

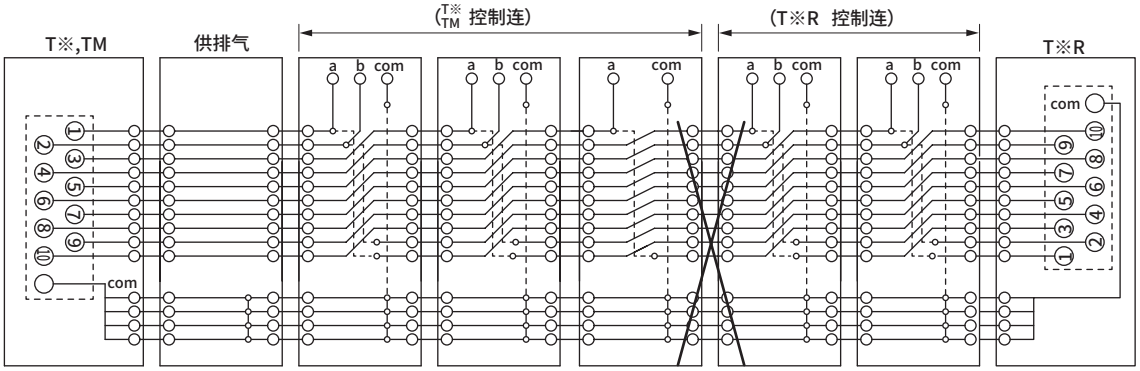

MN3E•MN4E Series 模块集成阀规格书的制作方法

● 集成阀型号示例（混载遮蔽模块时请选择混合集成阀，并填写含遮蔽模块在内的连数）

MN [4] E0 [8] 0 – [CX] – [M] – [T50RD2] [W] [F] – [10] – [3] – P70

Ⓐ机种型号 Ⓑ切换位置分类 Ⓒ配管口径 Ⓓ手动装置 Ⓔ配线连接方式 Ⓕ端子•接插件针脚排列方式 Ⓖ选择项 Ⓗ连数 Ⓘ电压 洁净规格

（集成阀型号请参阅第340、342、352、354页）

•填写时请按照“模块部件构成”（第378~387页）选择型号。
•无论电装模块的方式如何，请将配管口朝外，按照从左至右的顺序填写。

产品名称	型号	配置位置 1	2	3	4	5	6	7	8	9	10	11	12	13	14	15	16	17	18	19	20	21	22	23	24	25	26	27	28	29	30	31	32	33	34	35	36	数量
电装模块	N4E0-T 50R															○																						1
	N4E0-T																																					
个别配线混合时配置指定			○	○																																		2
阀模块 7mm间距	N E00 0-																																					
	N E00 0-																																					
	N E00 0-																																					
	N E00 0-																																					
阀模块 10mm间距	N 3 E0 1 0- C6		○	○																																		2
	N 3 E0 1 0- C4					○																																1
	N 3 E0 2 0- C4						○			○																												2
	N 3 E0 3 0- C4											○	○	○																								3
遮蔽模块	N4E0-MPS																																					
	N4E0-MPD							○	○																													2
供排气模块	N4E0-Q Z- 8- S										○																											1
	N4E0-Q-8														○																							1
	N4E0-Q - - - -																																					
终端模块	N4E0-E L	○																																				1
	N4E0-E																																					

个别配线的指定

集成连数：第10连

集成连数：第1连

安装导轨	L2= （请填写12.5的整数倍值。）	盲栓（快插接头用）								消音器				快插接头拔管器 □ 不要（勾选）	附带部件
		φ1.8		φ3		φ4		φ6		φ8		φ6		φ8	
		φ1.8 气管用 倒钩螺纹旋入接头（10个/1套）										带D-Sub接插件电缆			
		N4E0-JOINT-PTN2-M3		N4E0-JOINT-PTN2-M5				N4E0-JOINT-PTN2-6				N4T-CABLE-D0 -			
		供电用插座组件（个别配线、AUX用）								电装模块TM1用接插件					
		N4E0-SOCKET- -				3M0-SOCKET-SET				N4E0-TM-CONNECTOR					
		N4E00-SOCKET- -				N4E00-SOCKET-SET									

制作集成规格书须知

● 无论电装模块的方式如何，请将配管口置于跟前，按照从左至右的顺序填写。
（请根据模块部件构成（第378～387页）填写所选模块型号和配置的指示。）
● 请在表右侧的所需数量中填写所指定模块的总数。
● 请在需要的附带部件处填写数量。
● 填写安装导轨的长度。（仅在需要标准长度以外的长度时，请填写12.5的整数倍值）

DIN导轨长度的计算方法

请根据通过以下计算公式求出的集成长度（L_1），计算安装导轨长度、间距。
这里求出的导轨长度为标准长度，无需在规格书中进行填写。
仅在需要标准以外的长度时请填写规格书。

集成长度L_1＝ (7×[ ])（阀模块）＋(10×[ ])（阀模块）＋(7×[ ])（遮蔽模块）
＋(15.5×[ ])（供排气模块）＋[ ]（电装模块（含终端模块））……请根据右表进行选择。

安装导轨长度L_2＝L_2' ×12.5

$L_2' = \frac{L_1+25}{12.5}$ →小数点第一位四舍五入后取整数，导轨安装间距L_3＝L_2－12.5

电装模块宽度　尺寸表

电装模块		尺寸（mm）
T30(N)•T30(N)R	左侧或右侧电装模块	42.4
T5※•T5※R	左侧或右侧电装模块	42.4
TM※	中间电装模块	43.2
TM※×2	中间电装模块×2个	55.2
TM※＋T3※/T5※	中间电装模块＋左侧或右侧电装模块	54.4
T30/T5※＋T30R/T5※R	左侧电装模块＋右侧电装模块	53.6
T6G1	串行传输从站	115.6
T7※	串行传输从站（紧贴型）	73.1

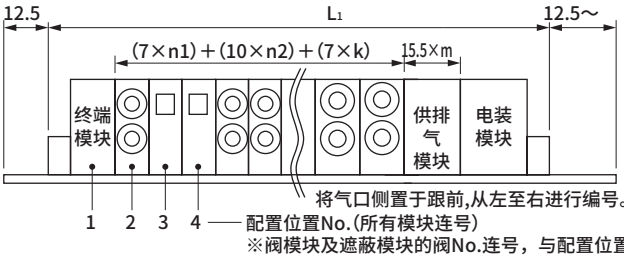

n1 ： 7mm宽阀模块数
n2 ： 10mm宽阀模块数
m ： 供排气模块数
k ： 遮蔽模块数

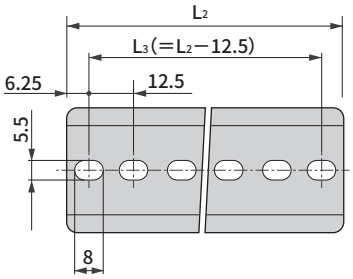

MN3E・MN4E系列 集成规格书

●经办人 ●数量 套 ●交货期 月 日

发票号	订单号

发行 年 月 日

贵公司名

经办人 先生/小姐

订单号

●集成阀型号(混载遮蔽模块时请选择混合集成阀，并填写含遮蔽模块在内的连数)

7/10mm间距 混合集成阀

MN[ ]EX0 –[ ]–[ ] [ ] [ ] [ ]–[ ]–[ ] (集成阀型号请参阅第376页)

7mm间距 集成阀

MN[ ]E00[ ]0–[ ]–[ ] [ ] [ ] [ ]–[ ]–[ ] (集成阀型号请参阅第346页、350页)

10mm间距 集成阀

MN[ ] E0[ ]0–[ ]–[ ] [ ] [ ] [ ]–[ ]–[ ] (集成阀型号请参阅第362页、366页)

Ⓐ机种型号 Ⓑ切换位置分类 Ⓒ配管口径 Ⓓ手动装置 Ⓔ配线连接方式 Ⓕ端子・接插件针脚排列方式 Ⓖ选择项 Ⓗ连数 Ⓘ电压 -P70 洁净规格

・填写时请按照“模块部件构成”(第378～387页)选择型号。
・无论电装模块的方式如何，请将配管口朝外，按照从左至右的顺序填写。

		配置位置																																			
产品名称	型号	1	2	3	4	5	6	7	8	9	10	11	12	13	14	15	16	17	18	19	20	21	22	23	24	25	26	27	28	29	30	31	32	33	34	35	36	数量
电装模块	N4E0-T [ ]																																					
	N4E0-T [ ]																																					
个别配线混合时配置指定																																						
阀模块 7mm间距	N[ ]E00[ ]0-[ ]																																					
	N[ ]E00[ ]0-[ ]																																					
	N[ ]E00[ ]0-[ ]																																					
	N[ ]E00[ ]0-[ ]																																					
阀模块 10mm间距	N[ ] E0 [ ]0-[ ]																																					
	N[ ] E0 [ ]0-[ ]																																					
	N[ ] E0 [ ]0-[ ]																																					
	N[ ] E0 [ ]0-[ ]																																					
遮蔽模块	N4E0-MPS																																					
	N4E0-MPD																																					
供排气模块	N4E0-Q[ ]-[ ]-[ ]-[ ]																																					
	N4E0-Q[ ]-[ ]-[ ]-[ ]																																					
	N4E0-Q[ ]-[ ]-[ ]-[ ]																																					
终端模块	N4E0-E [ ]																																					
	N4E0-E [ ]																																					

安装导轨	L2=[ ] (请填写12.5的整数倍值。)	附带部件								
盲栓(快插接头用)										
φ1.8		φ3		φ4		φ6		φ8		
消音器										
φ6		φ8								
快插接头拔管器 □ 不要(勾选)										
φ1.8 气管用 倒钩螺纹旋入接头(10个/1套)										
N4E0-JOINT-PTN2-M3		N4E0-JOINT-PTN2-M5		N4E0-JOINT-PTN2-6						
带D-Sub接插件电缆										
N4T-CABLE-D0[ ]-[ ]										
供电用插座组件(个别配线、AUX用)										
N4E0-SOCKET-[ ]-[ ]		3M0-SOCKET-SET								
N4E00-SOCKET-[ ]-[ ]		N4E00-SOCKET-SET								
电装模块TM1用接插件										
N4E0-TM-CONNECTOR										

※配线连接方式T**与个别配线混合时，个别配线输入点数最多为16点。
此外，选择配线连接方式TX时，无法选择个别配线。
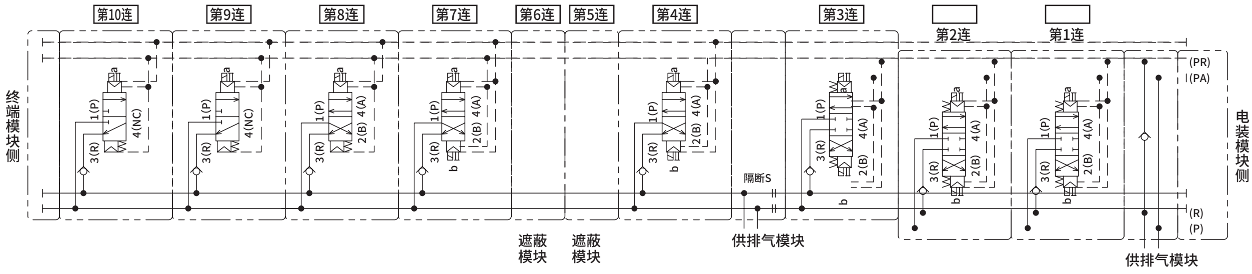
参考回路图
上页集成阀(示例)的回路图。仅供参考。