直驱马达选型规格检查表 工作台直接驱动			(注)如为链条驱动、齿轮驱动，请咨询本公司。
公司名称		姓名	
部　门			
TEL		FAX	

■运行条件

1.分度　2.摆动 [ ]

移动角度　ψ (°) [ ]　或分度数 [ ]

移动时间　t_1 (秒) [ ]

循环时间　t_0 (秒) [ ]　循环时间＝移动时间＋停止时间

(注) 分度时间为移动时间＋整定时间。
整定时间随使用条件的变化而变化，约为0.025-0.20秒。

■负载条件

工作台

材质　1.钢　2.铝 [ ]

外形　Dt(mm) [ ]

板厚　ht(mm) [ ]

重量　m1(kg) [ ]

工件

数量　nw(个) [ ]

最大重量　mw(kg/个) [ ]

安装中心　Dp(mm) [ ]

托板夹具

数量　np(個) [ ]

最大重量　mp(kg/个) [ ]

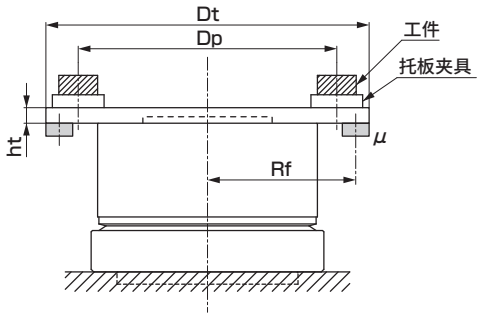

(图1)负载条件

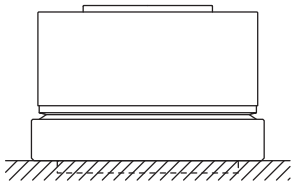

(图2)安装方向:水平

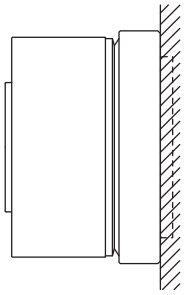

(图3)安装方向:垂直

■其他负载条件

安装方向

1.水平(图2)　2.垂直(图3) [ ]

外部力矩

1.无　2.有 [ ]

(注) 垂直安装时重力偏负载、铆接作业等的外部负载

工作台下表面支撑

1.无　2.有 [ ]

摩擦系数　μ [ ]

作用半径　Rf(mm) [ ]

设备刚性

1.高　2.低(注) [ ]

(注) 使用花键无法直接固定到设备上时(图4)，
工作台上有吸盘等机构时

通过工作台的轴延长

1.无　2.有(图5) [ ]

执行器可动

1.无　2.有 [ ]

(注) 执行器安装于X-Y工作台、上下机构等，
执行器可动时

(注) 如果任意一项选择了2，请咨询本公司。

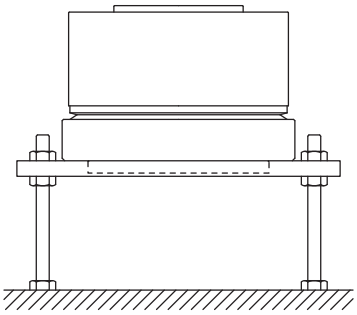

(图4)安装刚性:低

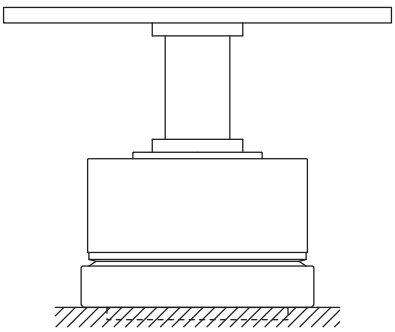

(图5)通过轴延长

(注) 为了选择精度高的型号，建议附上设备概要的参考图纸等。