GSSD2

活塞杆型

电动执行器
带马达规格

CONTENTS

产品简介	卷头
● 规格、型号表示、外形尺寸图	
·GSSD2-20	116
·GSSD2-32	118
·GSSD2-50	120
● 选型	122
⚠ 使用注意事项	216
选型检查表	238

GSSD2 体系表

执行器型号	马达规格	导程(mm)	最大可搬送重量(kg)		行程（mm）和最快速度（mm/s）					最大按压力(N)
			水平	垂直	20	25	50	75	100	
GSSD2-20	□35	6	4.4	6.4	250		250			100
		9	3.2	4	400		400	300		70
GSSD2-32	□42	6	9	11.6		250				220
		12	4.8	4.8		500				90
GSSD2-50	□56	6	14.8	19.6		250		200		590
		12	14.8	13.2		400		350		425

电动执行器　活塞杆型

GSSD2-20

□35　步进马达

型号表示方法

GSSD2 - 20 G E - 06 020 B B N - R01 - ◯ - ◯ - ◯

❶规格

20	20

❷适用控制器 ※1

G	ECG-A/ECMG

❸马达安装方向

E	直接安装

❹导程

06	6mm
09	9mm

❺行程

020	20mm
050	50mm
075	75mm
100	100mm

❻制动 ※2

N	无
B	有

❼编码器

B	绝对式编码器
C	增量式编码器

❽中继电缆 ※3

N00	无
R01	可动1m
R03	可动3m
R05	可动5m
R10	可动10m
S01	固定1m
S03	固定3m
S05	固定5m
S10	固定10m

❾选择项

无符号	杆端内螺纹
N	杆端外螺纹

❿ 安装部件

无符号	不带安装部件
FA	前端法兰

⓫附件 ※4
(选择杆端外螺纹N时)

无符号	无附件
I	单耳环连接件
Y	双耳环连接件

※1　控制器请参阅第189页。
※2　垂直使用时，请选择“有”。
※3　中继电缆的外形尺寸图请参阅第200页。
※4　单耳环连接件：SSD2-I-20、双耳环连接件：SSD2-Y-20。外形尺寸图请参阅《空压气缸综合》(样本编号：CB-029SC)。

规格

马达		□35　步进马达	
编码器种类		无电池绝对编码器 增量式编码器	
驱动方式		滑动丝杆　φ6	
行程	mm	20～100	
导程	mm	6	9
最大可搬送重量 kg ※1※2	水平	4.4	3.2
	垂直	6.4	4
动作速度范围　※3	mm/s	10～250	12～400
最大加减速度	水平	0.7	0.7
	垂直	0.3	0.3
最大按压力	N	100	70
按压动作速度范围	mm/s	10～20	12～20
重复精度	mm	±0.01	
空转	mm	0.3以下	
制动	方式	无励磁动作型	
	夹持力 N	140	93
绝缘电阻		10MΩ、DC500V	
耐电压		AC500V 1分钟	
使用环境温度、湿度		0～40℃(不得冻结) 35～80%RH(不得结露)	
保存环境温度、湿度		−10～50℃(不得冻结) 35～80%RH(不得结露)	
环境		无腐蚀性气体、爆炸性气体、粉尘	
防护等级		IP40	

※1　可搬送重量因加减速度及速度而异。
※2　搬送时请并用外部导轨。
※3　根据条件最快速度可能会降低。

速度与可搬送重量

【水平安装时】 (kg)

速度(mm/s)	加减速度　0.3/0.7G			
	导程			
	6mm		9mm	
	行程(mm)			
	50以下	100以下	50以下	100以下
10	0.8	0.3		
12	0.8	0.3	1.5	1.1
50	4.4	3.9	3.2	2
70	4.4	3.9	3.2	2.7
100	4.4	3.9	3.2	2.7
150	4.4	3.9	3.2	2.7
200	2	1.5	3.2	2.7
250	2	1.5	2.4	1.9
300			0.4	1.9
350			0.4	
400			0.4	

【垂直安装时】 (kg)

速度(mm/s)	加减速度　0.3G			
	导程			
	6mm		9mm	
	行程(mm)			
	50以下	100以下	50以下	100以下
10	6.4	5.9		
12	6.4	5.9	4	3.5
50	6.4	5.9	4	3.5
70	4	3.5	4	3.5
100	4	3.5	4	3.5
150	1.6	1.1	3.2	2.7
200	0.8	0.3	3	2.7
250			0.8	0.3
300			0.8	0.3
350			0.4	
400				

按压力

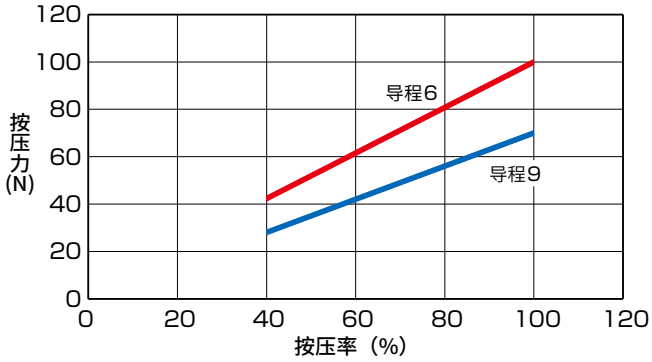

※上位按压力为参考值。根据按压速度等条件，可能会有偏差。

外形尺寸图

● GSSD2-20

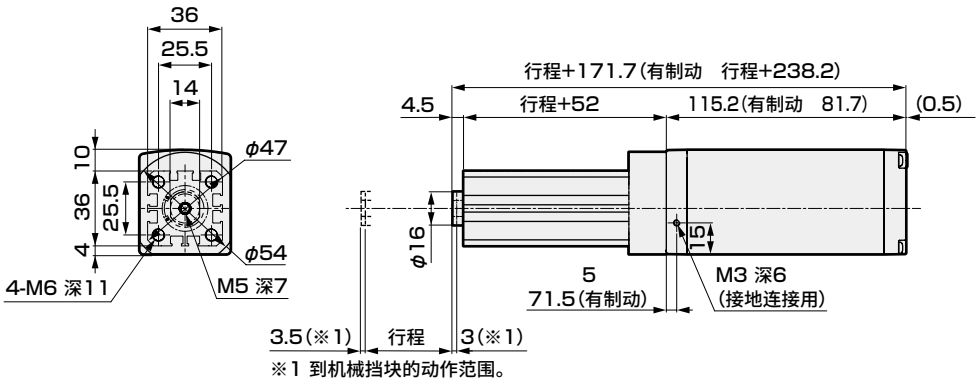

●杆端外螺纹部

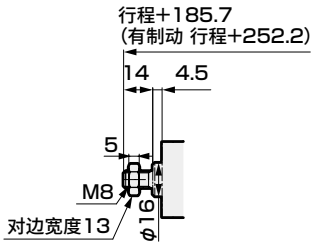

●前端法兰(FA)

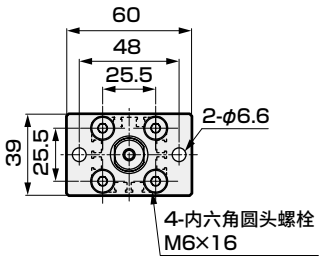

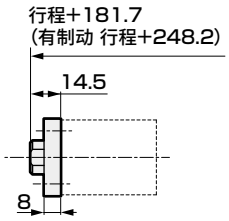

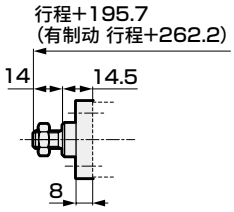

【各行程尺寸表】

行程符号		020	050	075	100
行程(mm)		20	50	75	100
重量(kg)	无制动	0.8	0.9	1	1
	有制动	1.2	1.3	1.4	1.5

电动执行器　活塞杆型

GSSD2-32

□42　步进马达

型号表示方法

GSSD2 - 32 G E - 06 025 B B N - R01 - ◯ - ◯ - ◯

❶ ❷ ❸ ❹ ❺ ❻ ❼ ❽ ❾ ❿ ⓫

❶规格

32	32

❷适用控制器 ※1

G	ECG-A/ECMG

❸马达安装方向

E	直接安装

❹导程

06	6mm
12	12mm

❺行程

025	25mm
050	50mm
075	75mm
100	100mm

❻制动 ※2

N	无
B	有

❼编码器

B	绝对式编码器
C	增量式编码器

❽中继电缆 ※3

N00	无
R01	可动1m
R03	可动3m
R05	可动5m
R10	可动10m
S01	固定1m
S03	固定3m
S05	固定5m
S10	固定10m

❾选择项

无符号	杆端内螺纹
N	杆端外螺纹

❿ 安装部件

无符号	不带安装部件
FA	前端法兰

⓫ 附件 ※4
(选择杆端外螺纹N时)

无符号	无附件
I	单耳环连接件
Y	双耳环连接件

※1　控制器请参阅第189页。
※2　垂直使用时，请选择“有”。
※3　中继电缆的外形尺寸图请参阅第200页。
※4　单耳环连接件：SSD2-I-32、双耳环连接件：SSD2-Y-32。外形尺寸图请参阅《空压气缸综合》(样本编号：CB-029SC)。

规格

马达		□42　步进马达	
编码器种类		无电池绝对编码器 增量式编码器	
驱动方式		滑动丝杆　φ8	
行程	mm	25～100	
导程	mm	6	12
最大可搬送重量 kg ※1※2	水平	9	4.8
	垂直	11.6	4.8
动作速度范围　※3	mm/s	10～250	15～500
最大加减速度	水平	0.7	0.7
	垂直	0.3	0.3
最大按压力	N	220	90
按压动作速度范围	mm/s	10～20	15～20
重复精度	mm	±0.01	
空转	mm	0.3以下	
制动	方式	无励磁动作型	
	夹持力 N	140	70
绝缘电阻		10MΩ、DC500V	
耐电压		AC500V　1分钟	
使用环境温度、湿度		0～40℃(不得冻结) 35～80%RH(不得结露)	
保存环境温度、湿度		−10～50℃(不得冻结) 35～80%RH(不得结露)	
环境		无腐蚀性气体、爆炸性气体、粉尘	
防护等级		IP40	

※1　可搬送重量因加减速度及速度而异。
※2　搬送时请并用外部导轨。
※3　根据条件最快速度可能会降低。

速度与可搬送重量

【水平安装时】 (kg)

速度 (mm/s)	加减速度　0.3G/0.7G			
	导程			
	6mm		12mm	
	行程(mm)			
	50以下	100以下	50以下	100以下
10	1.6	1.1		
15	1.6	1.1	1.2	0.7
50	6.8	6.3	4.8	4.3
70	6.8	6.3	4.8	4.3
100	9	8.7	4.8	4.3
150	6.8	6.3	3.6	3.1
200	2.8	2.3	3.6	3.1
250	0.8	0.3	3.6	3.1
300			3.6	3.1
350			1.6	1.1
400			1.6	1.1
500			0.8	0.3

【垂直設置時】 (kg)

速度 (mm/s)	加减速度　0.3G			
	导程			
	6mm		12mm	
	行程(mm)			
	50以下	100以下	50以下	100以下
10	8.8	8.3		
15	8.8	8.3	4.4	3.9
50	11.6	11.1	4.8	4.3
70	5.2	4.7	4.8	4.3
100	5.2	4.7	4.8	4.3
150	2	1.5	4.8	4.3
200	0.8	0.3	4.5	4.3
250			1.2	0.7
300			1.2	0.7
350				
400				
500				

按压力

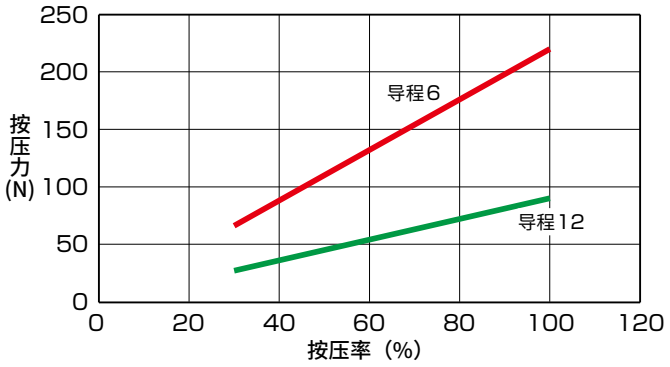

※上位的按压力为参考值。根据按压速度等条件，可能会偏差。

外形尺寸图

● GSSD2-32

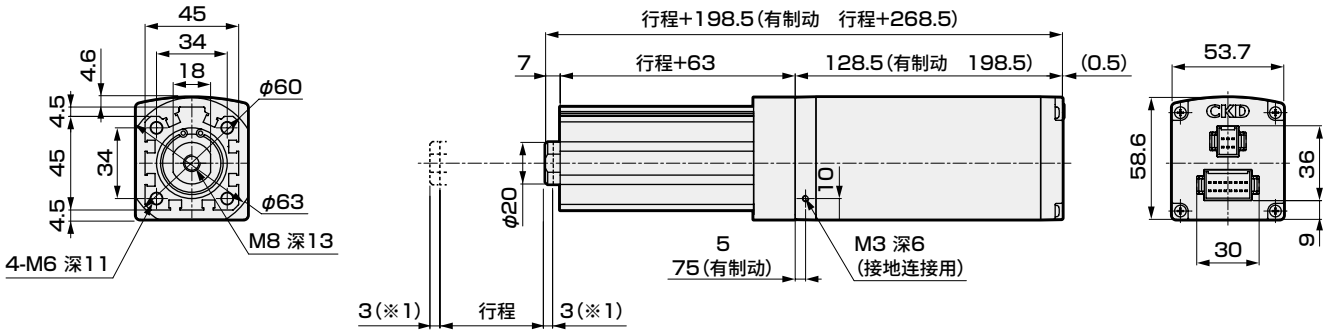

●杆端外螺纹部

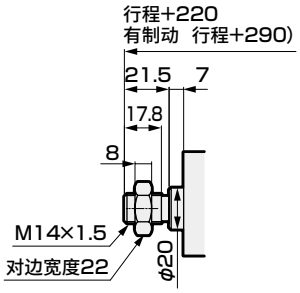

●前端法兰(FA)

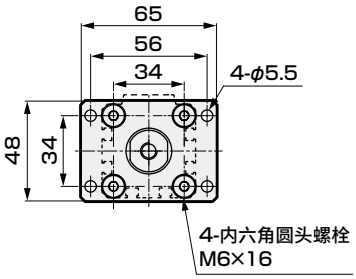

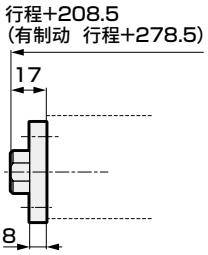

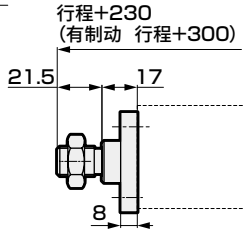

【各行程尺寸表】

行程符号		025	050	075	100
行程(mm)		25	50	75	100
重量(kg)	无制动	1.3	1.5	1.6	1.7
	有制动	1.9	2.1	2.2	2.3

电动执行器　活塞杆型

GSSD2-50

□56　步进马达

型号表示方法

GSSD2 - 50 G E - 06 025 B B N - R01 - ◯ - ◯ - ◯

❶规格

50	50

❷适用控制器 ※1

G	ECG-A/ECMG

❸马达安装方向

E	直接安装

❹导程

06	6mm
12	12mm

❺行程

025	25mm
050	50mm
075	75mm
100	100mm

❻制动 ※2

N	无
B	有

❼编码器

B	绝对式编码器
C	增量式编码器

❽中继电缆 ※3

N00	无
R01	可动1m
R03	可动3m
R05	可动5m
R10	可动10m
S01	固定1m
S03	固定3m
S05	固定5m
S10	固定10m

❾选择项

无符号	杆端内螺纹
N	杆端外螺纹

❿ 安装部件

无符号	不带安装部件
FA	前端法兰

⓫附件 ※4
(选择杆端外螺纹N时)

无符号	无附件
I	单耳环连接件
Y	双耳环连接件

※1　控制器请参阅第189页。
※2　垂直使用时，请选择“有”。
※3　中继电缆的外形尺寸图请参阅第200页。
※4　单耳环连接件：SSD2-I-50、双耳环连接件：SSD2-Y-50。外形尺寸图请参阅《空压气缸综合》(样本编号：CB-029SC)。

规格

马达		□56　步进马达	
编码器种类		无电池绝对编码器 增量式编码器	
驱动方式		滑动丝杆　φ12	
行程	mm	25～100	
导程	mm	6	12
最大可搬送重量 kg ※1	水平	14.8	14.8
	垂直	19.6	13.2
动作速度范围　※2	mm/s	20～250	20～400
最大加减速度	水平	0.7	0.7
	垂直	0.3	0.3
最大按压力	N	590	425
按压动作速度范围	mm/s	20	20
重复精度	mm	±0.01	
空转	mm	0.3以下	
制动	方式	无励磁动作型	
	夹持力 N	640	320
绝缘电阻		10MΩ、DC500V	
耐电压		AC500V　1分钟	
使用环境温度、湿度		0～40℃(不得冻结) 35～80%RH(不得结露)	
保存环境温度、湿度		−10～50℃(不得冻结) 35～80%RH(不得结露)	
环境		无腐蚀性气体、爆炸性气体、粉尘	
防护等级		IP40	

※1　可搬送重量因加减速度及速度而异。
※2　搬送时请并用外部导轨。
※3　根据条件最快速度可能会降低。

速度与可搬送重量

【水平安装时】 (kg)

速度(mm/s)	加减速度　0.3G/0.7G			
	导程			
	6mm		12mm	
	行程(mm)			
	50以下	100以下	50以下	100以下
20	14.8	12.8	4.4	2.4
50	9.6	7.6	9.6	7.6
70	9.6	7.6	9.6	7.6
100	9.6	7.6	14.8	12.8
150	6	4	10.8	8.8
200	4	2	10.8	8.8
250	0.4		6	4
300			6	4
350			2.8	0.8
400			0.7	

【垂直安装时】 (kg)

速度(mm/s)	加减速度　0.3G			
	导程			
	6mm		12mm	
	行程(mm)			
	50以下	100以下	50以下	100以下
20	19.6	18.6	3.6	2.6
50	14	13	13.2	12.2
70	4.8	3.8	12	11
100	4.8	3.8	10.5	11
150	0.8		4	3
200			4	3
250			2	1.5
300			0.7	
400				

按压力

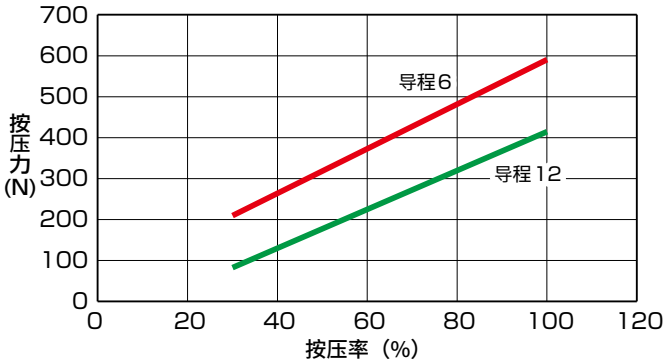

※上位按压力为参考值。根据按压速度等条件，可能会偏差。

外形尺寸图

● GSSD2-50

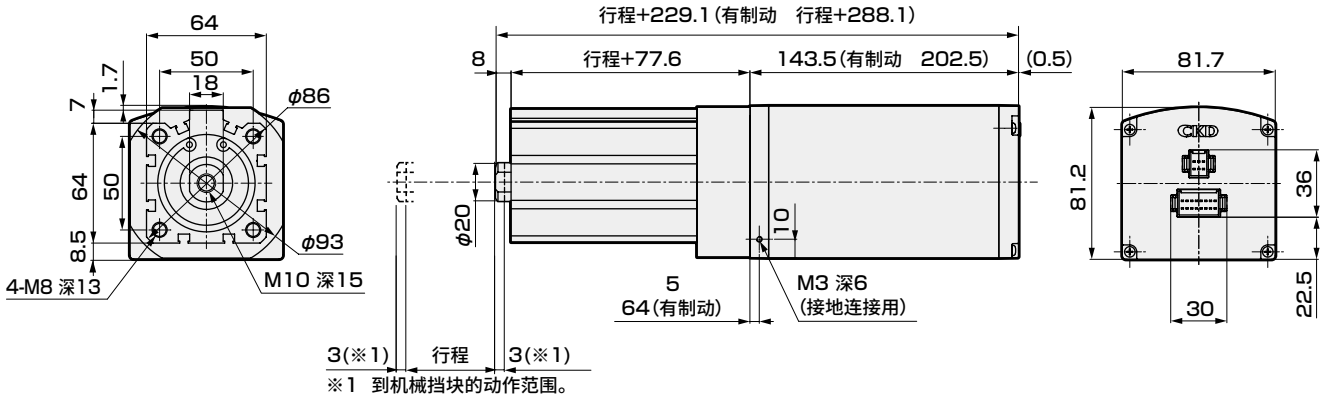

●杆端外螺纹部

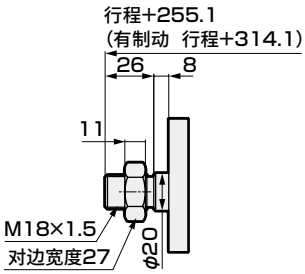

●前端法兰(FA)

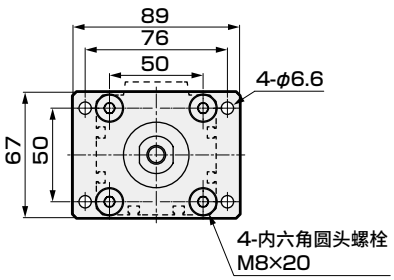

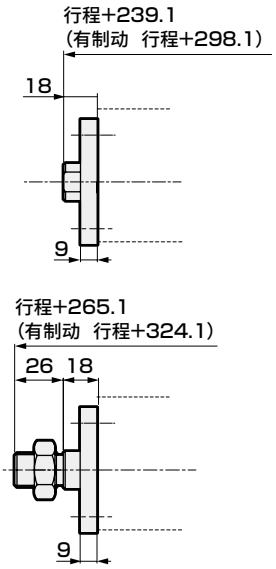

【各行程尺寸表】

行程符号		025	050	075	100
行程(mm)		25	50	75	100
重量(kg)	无制动	2.6	2.7	2.9	3.1
	有制动	3.9	4	4.2	4.4

选型

STEP1 可搬送重量的确认

可搬送重量因安装形式、导程、搬送速度、加减速度、电源电压而异。
参照体系表（第115页）、各机种的规格表、速度・加减速度的可搬送重量表选择尺寸和导程。

STEP2 定位时间的确认

按照下述示例计算所选产品的定位时间，确认是否符合需要的节拍。

一般搬送动作的定位时间

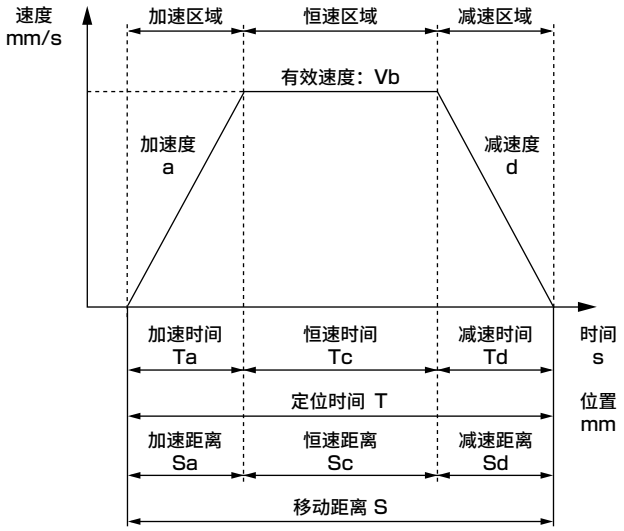

	内　容	符号	单位	备　注
设定值	设定速度	V	mm/s	
	设定加速度	a	mm/s^2	
	设定减速度	d	mm/s^2	
	移动距离	S	mm	
计算值	极限速度	Vmax	mm/s	$=\{2\times a\times d\times S/(a+d)\}^{1/2}$
	有效速度	Vb	mm/s	V和Vmax中较小的一方
	加速时间	Ta	s	=Vb/a
	减速时间	Td	s	=Vb/d
	恒速时间	Tc	s	=Sc/Vb
	加速距离	Sa	mm	$=(a\times Ta^2)/2$
	减速距离	Sd	mm	$=(d\times Td^2)/2$
	恒速距离	Sc	mm	=S-(Sa+Sd)
	定位时间	T	s	=Ta+Tc+Td

※ 请勿在超出规格的速度下使用。
※ 对于某些加减速度和行程，可能无法形成梯形速度波形(达不到设定速度)。此时，有效速度(Vb)请选择设定速度(V)和极限速度(Vmax)中较小的一方。
※ 加速度、减速度因产品、使用条件而异。详情请参阅第116、118、120页。
※ 整定时间因使用条件而异，但可能需要大约0.2s。
※ $1G\approx 9.8m/s^2$。

按压动作的定位时间

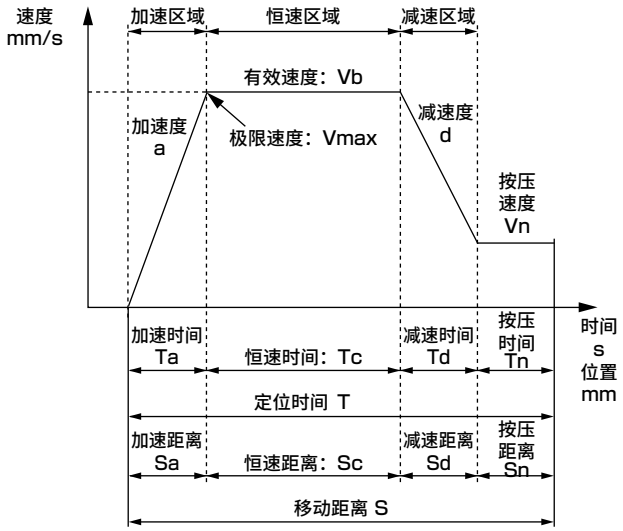

	内　容	符号	单位	备　注
设定值	设定速度	V	mm/s	
	设定加速度	a	mm/s^2	
	设定减速度	d	mm/s^2	
	移动距离	S	mm	
	按压速度	Vn	mm/s	
	按压距离	Sn	mm	
计算值	极限速度	Vmax	mm/s	$=\{2\times a\times d\times(S-Sn+Vn^2/2/d)/(a+d)\}^{1/2}$
	有效速度	Vb	mm/s	V和Vmax中较小的一方
	加速时间	Ta	s	=Vb/a
	减速时间	Td	s	=(Vb-Vn)/d
	恒速时间	Tc	s	=Sc/Vb
	按压时间	Tn	s	=Sn/Vn
	加速距离	Sa	mm	$=(a\times Ta^2)/2$
	减速距离	Sd	mm	=((Vb+Vn)×Td)/2
	恒速距离	Sc	mm	=S-(Sa+Sd+Sn)
	定位时间	T	s	=Ta+Tc+Td+Tn

※ 请勿在超出规格的速度下使用。
※ 按压速度因产品而异。
※ 对于某些加减速度和行程，可能无法形成梯形速度波形(达不到设定速度)。此时，有效速度(Vb)请选择设定速度(V)和极限速度(Vmax)中较小的一方。
※ 加速度、减速度因产品、使用条件而异。详情请参阅第116、118、120页。
※ 整定时间因使用条件而异，但可能需要大约0.2s。
※ $1G\approx 9.8m/s^2$。