材质、处理

● 机械助力臂 PAW

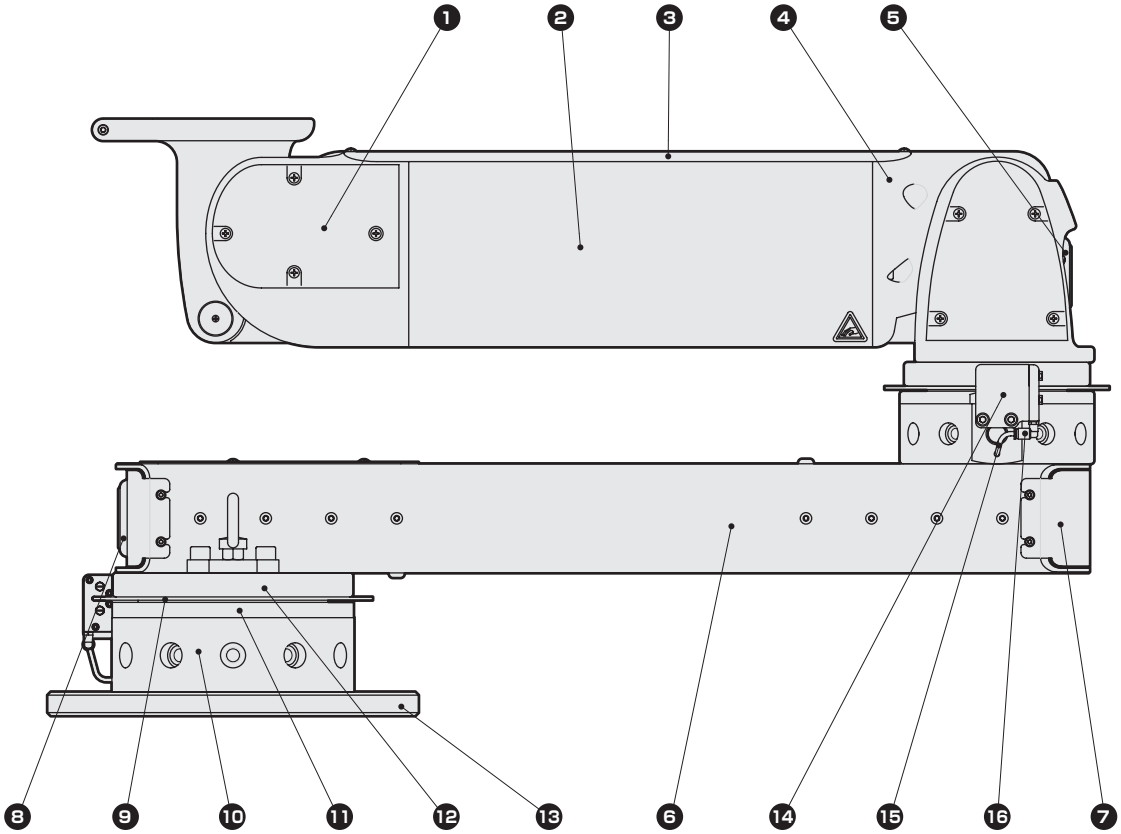

编号	产品名称	部件名称	材质	表面处理
1	机械助力臂单元（※1）	耳环罩盖、支撑件罩盖	阻燃ABS树脂	
2		本体	铝合金	钝化处理
3		上罩盖	铝合金	钝化处理
4		耳环、支撑件、联杆臂	铝合金	烤漆
5		垫圈	EPDM	
6	延长臂单元（※2）	本体	钢	烤漆
7		罩盖	铝合金	钝化处理
8		垫圈	EPDM	
9	旋转单元（※3）	锁紧盘	不锈钢合金	工业用镀铬
10		本体	铝合金	钝化处理
11		垫圈	钢	镀锌 钝化处理
12		安装板	铝合金	钝化处理
13	底板（※4）	底板	钢	镀锌 钝化处理
14	旋转锁紧单元（※5）	旋转锁紧单元	钢	镀锌 钝化处理
15		气管	尼龙	
16		接头	阻燃PBT树脂　黄铜	黄铜部 无电解镀镍

材质、处理

● 码垛堆积规格 PAW-A

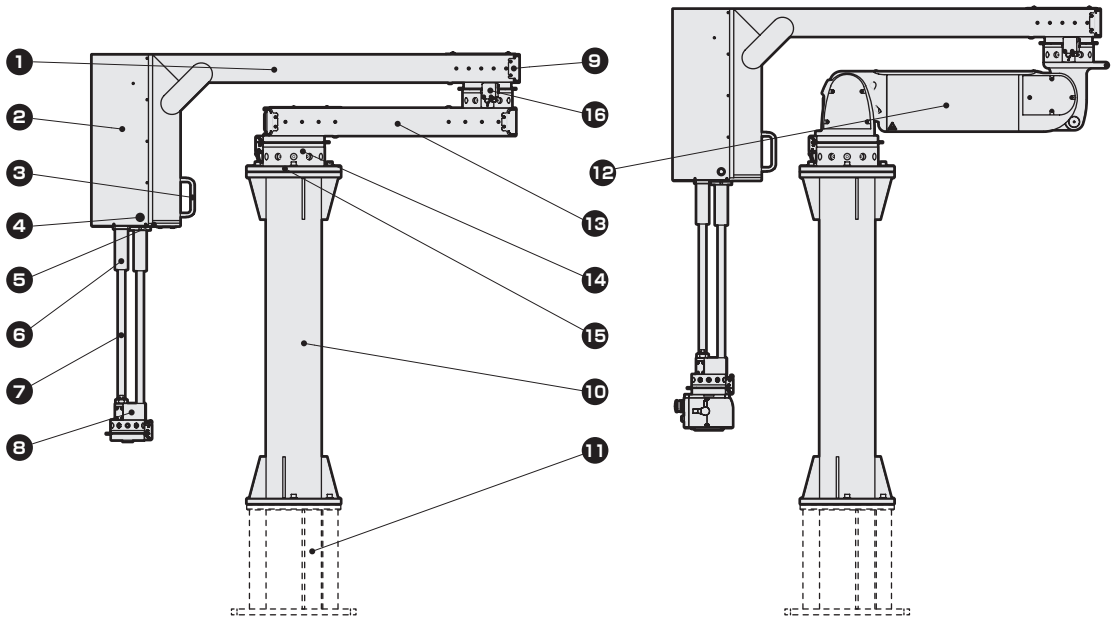

编号	产品名称	部件名称	材质	表面处理
1	码垛堆积单元式	扩展臂本体	钢	烤漆
2		罩盖A、罩盖B	不锈钢合金	烤漆
3		手柄	铝合金	静电涂装
4		垫圈	EPDM	
5		安装法兰	钢	镀锌 钝化处理
6		线性轴套	钢	无电解镀镍
7		导向轴、活塞杆	钢	工业用镀铬
8		连接模块	铝合金	钝化处理
9		后罩盖	铝合金	钝化处理
10		台架	钢	涂装
11	支架(接单生产品)	支架	钢	涂装
12	机械助力臂单元		以PAW(※1)为准	
13	延长臂单元		以PAW(※2)为准	
14	旋转单元		以PAW(※3)为准	
15	底板		以PAW(※4)为准	
16	旋转锁紧单元		以PAW(※5)为准	

定期保养部件

必须由具有足够知识和经验的人员进行更换。
请务必阅读使用说明书。

部件名称	部件型号	对象单元型号	标准更换时间 注1、注2
挡块螺栓	PAW-RU-T-STB-KIT	PAW-RU-T	2万次或1年
	PAW-RU-8-STB-KIT	PAW-RU-8	
	PAW-RU-X-STB-KIT	PAW-RU-X	
	PAW-RU-Z-STB-KIT	PAW-RU-Z	
	PAW-RU-ZS-STB-KIT	PAW-RU-ZS	
防回转螺栓	PAW-RU-T-ARB-KIT	PAW-RU-T	10万次或5年 （不使用挡块螺栓，作为旋转挡块使用时，为2万次或1年）
	PAW-RU-8-ARB-KIT	PAW-RU-8	
	PAW-RU-X-ARB-KIT	PAW-RU-X	
	PAW-RU-Z-ARB-KIT	PAW-RU-Z	
	PAW-RU-ZS-ARB-KIT	PAW-RU-ZS	
[仅机械锁紧规格] 缓冲橡胶	PAW-AU-8-B-CR-KIT	PAW-AU-8-B	10万次或5年
	PAW-AU-X-B-CR-KIT	PAW-AU-X-B	
	PAW-AU-Z-B-CR-KIT	PAW-AU-Z-B	
螺旋缠绕管、电缆扎带	推荐产品：TS-9（海尔曼太通） 推荐产品：AB80（海尔曼太通）		10万次或5年
气管	耐磨损管ARU-8×5（株式会社AOI） 耐磨损管ARU-10×6.5（株式会社AOI） 软尼龙管F-1504（CKD株式会社）		

注1：因使用频率、使用条件而异，并非保证值。
注2：按照80次/日（上下往复动作）×240天/年计算的参考次数。