体系表

氮气制取单元
系统　NSU系列

■个数1

机种型号	个数	外观	流量(L/min(ANR))和氮气浓度(%)	记载页码
NSU-3S	1		99.9 99.5 99 98 97 96 95 94 93 92 91 90	1
NSU-3L	1		99.9 99.5 99 98 97 96 95 94 93 92 91 90	
NSU-4S	1		99.9 99.5 99 98 97 96 95 94 93 92 91 90	
NSU-4L	1		99.9 99.5 99 98 97 96 95 94 93 92 91 90	

■个数2

机种型号	个数	外观	流量(L/min(ANR))和氮气浓度(%)	记载页码
NSU-4F	2		99.9 99.5 99 98 97 96 95 94 93 92 91 90	1
NSU-4G	2		99.9 99.5 99 98 97 96 95 94 93 92 91 90	
NSU-4H	2		99.9 99.5 99 98 97 96 95 94 93 92 91 90	

注：上述表示入口空气压力0.7MPa、入口空气温度25℃时的出口氮气流量。

系统示例

●对应NS多筒型系统

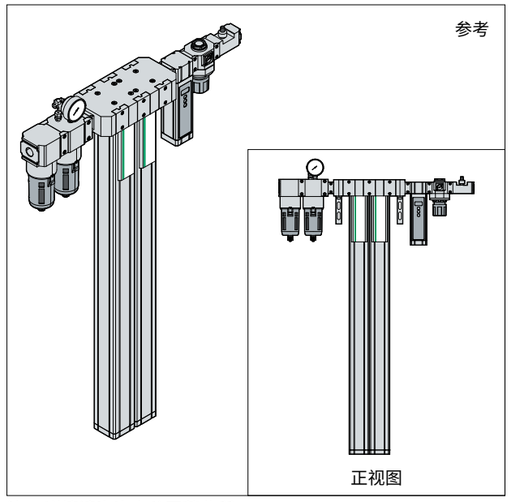

●安装用支座

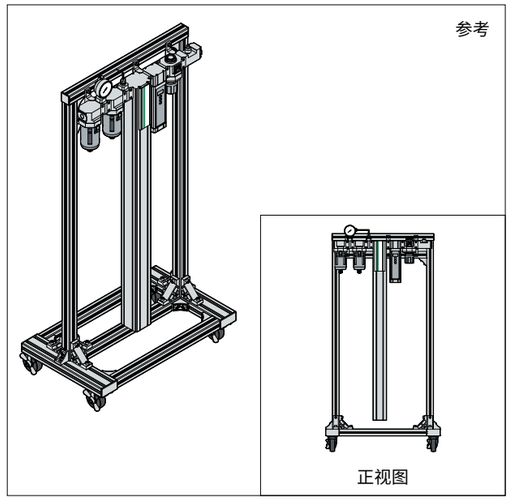

●间歇运行储罐联用系统

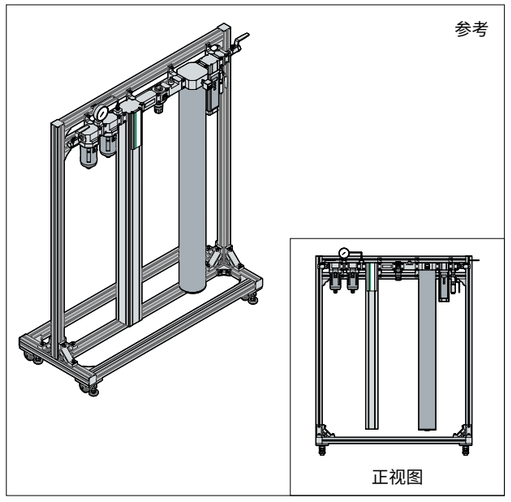

●壳体装配系统

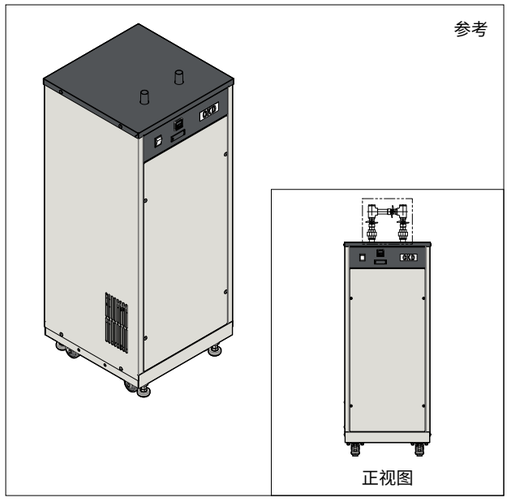

注：详情请咨询本公司营业所。

氮气制取单元
单元　NS系列

补充：
氮气制取单元显示的氮气浓度，准确地表示了氧气(O2)以外成分的合计浓度。原料空气中除氮气、氧气外，还含有氩气、二氧化碳和水蒸汽等成分。因此，与氮气一样，膜透过率较低的氩气在产品氮气中约含1%左右，膜透过率较高的二氧化碳浓度约为10～50ppm、水蒸汽换算为大气压露点后，浓度降低为-40℃。

■单筒

机种型号	外观	流量(L/min(ANR))和氮气浓度(%)																						记载页码
		10									20			40		60		80		120		160		200		260		320	
NS-3S1		99.9	99.5	99	98	97	96	95	94	93	92	91	90															23
NS-3L1		99.9		99.5		99		98			97	96		95	94	93	92	91	90									
NS-4S1		99.9				99.5					99		98		97	96	95	94	93	92	91	90						
NS-4L1		99.9												99.5		99		98		97	96	95	94	93	92	91	90	

■多筒

机种型号	个数	外观	流量(L/min(ANR))和氮气浓度(%)																																								记载页码
			50				100				150										300			450			600			750			900			1050			1300			2000		2700	
NS-4S2	2		99.9	99.5	99	98	97	96	95	94	93	92	91		90																														
NS-4S3	3		99.9		99.5		99		98		97	96	95	94		93					92		91		90																				
NS-4L2	2		99.9			99.5		99		98		97			96						95	94		93		92	91		90																
NS-4L3	3		99.9				99.5				99		98								97		96		95		94		93		92		91		90										
NS-4L4	4		99.9					99.5				99									98		97		96		95		94		93		92		91		90								
NS-4S6	6		99.9		99.5			99		98			97									96		95		94		93		92		91			90										23
NS-4S8	8		99.9				99.5				99			98									97		96		95		94		93		92		91		90								
NS-4SA	10		99.9					99.5				99											98			97		96		95		94		93		92		91		90				
NS-4L6	6		99.9							99.5											99			98			97			96			95			94		93		92	91		90	
NS-4L8	8		99.9																			99.5			99			98			97			96			95		94	93	92		91	90

注：上述表示入口空气压力0.7MPa、入口空气温度25℃时的出口氮气流量。