使用示例

包装 充氮包装

在枕式包装时，向容器内充入氮气，不仅可用于防止氧化劣化、防止变色及保存香气，还能抑制包装变形。

干燥空气用2通电磁阀

除菌过滤器

空气喷嘴点型

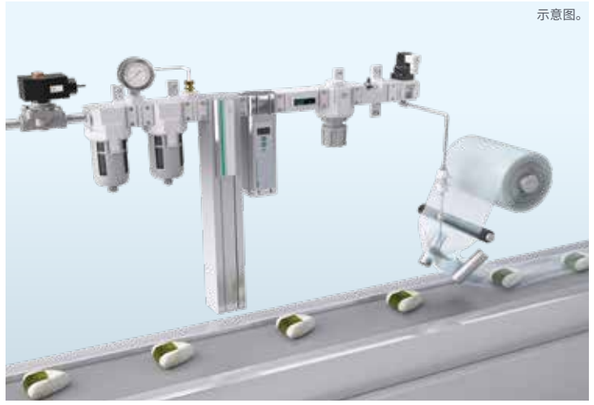

制造 激光焊接

为防止激光焊接时、熔化部位的氧化导致焊接强度降低，用氮气进行屏蔽。

冷凝水分离

高分子膜式空气干燥机

直动式2通阀

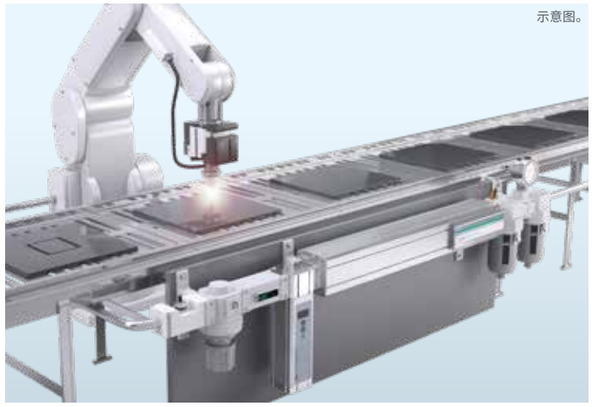

食品和化学 去除溶解氧

将氮气通入液体中，去除液体中的原有溶解氧。

无油主管路过滤器

压缩空气用流量传感器

2通电磁阀

加工、组装 防爆环境

将氮气充入容器排除原存的空气，使容器内部形成正压，防止爆炸性气体或腐蚀性气体进入容器。

冷冻式空气干燥机

主管路过滤器

2通电磁阀

检查 电子显微镜

将氮气作为排气口、执行器、减震器用气体。

模块连接2通电磁阀

高性能精密过滤器

数字显示式压力传感器

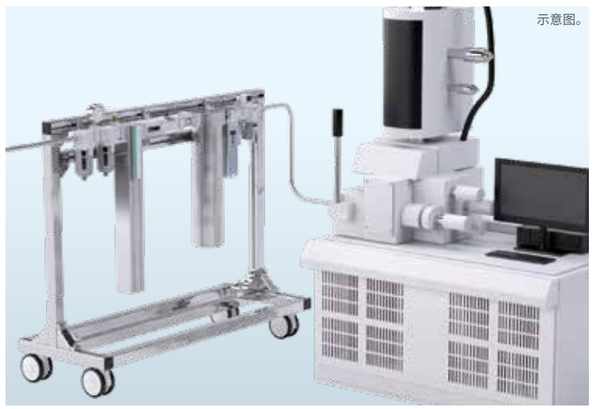

基板 提高焊锡润湿性

利用氮气阻隔氧气，防止烙铁前端或焊接面氧化，从而提高无铅焊锡的润湿性。

冷凝水分离

气缸阀
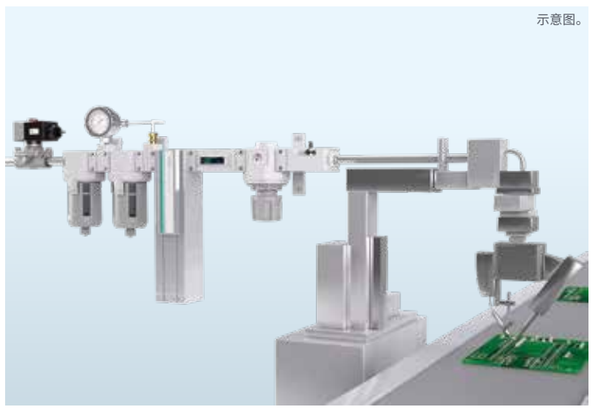
电动执行器