带橡胶盖强力卡盘

CKLG2 Series

● 动作行程：5、6、8、10、12、16、20、23mm

双作用型　单作用型（常开）　单作用型（常闭）

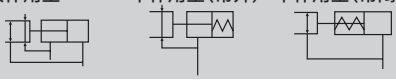

规格

项 目		CKLG2							
尺寸		20CS	25CS	32CS	40CS	50CS	63CS	80CS	100CS
缸径	mm	φ20	φ25	φ32	φ40	φ50	φ63	φ80	φ100
使用流体		压缩空气							
最高使用压力	MPa	0.7							
最低使用压力	MPa	0.3							
环境温度	℃	5～60							
配管口径		M5						Rc1/8	
动作行程	mm	5	6	8	10	12	16	20	23
活塞杆径	mm	φ6	φ8	φ10	φ12	φ14	φ16		φ20
内部容积（往复）	cm^3	1.8	3.3	7.7	15.6	28.3	60.3	118.2	215.5
重复精度	mm	±0.01							
重量 kg	标准	0.14	0.21	0.27	0.40	0.60	1.13	2.02	3.38
	O：单作用型常开	0.17	0.25	0.33	0.52	0.71	1.30	2.59	4.00
	C：单作用型常闭	0.17	0.25	0.33	0.52	0.71	1.39	2.71	4.10
给油		无需（给油时，请使用1种ISO VG32透平油）							

开关规格

项 目	无触点2线式	无触点3线式
	T2H/V	T3H/V
用途	PLC专用	PLC、继电器用
输出方式	–	NPN输出
电源电压	–	DC10～28V
负载电压・电流	DC10～30V、5～20mA（注1）	DC30V以下、100mA以下
指示灯	LED（ON时亮灯）	
泄漏电流	1mA以下	10μA以下
重量	1m：18g　3m：49g　5m：80g	

注1：上述负载电流的最大值：20mA为25°C时的值。
开关使用环境温度高于25°C时，会低于20mA。（60°C时为5～10mA）

注2：关于开关的详细规格、外形尺寸，请参阅卷末1。

型号表示方法

不带开关(内置开关用磁环)

CKLG2 - 20CS - O

带开关(内置开关用磁环)

CKLG2 - 20CS - O - T2H - R

Ⓐ 大小

Ⓑ 选择项
注1、注2

Ⓒ 开关型号

Ⓓ 开关数

符号	内 容
Ⓐ 大小	
20CS	
25CS	
32CS	
40CS	
50CS	
63CS	
80CS	
100CS	

Ⓑ 选择项	
无符号	标准(双作用型)
O	单作用型(常开)
C	单作用型(常闭)
Y1	带小爪 材质(S50C)
Y2	带小爪 材质(MC尼龙)

Ⓒ 开关型号

直线导线	L形导线	触点	电压 AC	电压 DC	显示	导线
T2H※	T2V※	无触点		●	单色显示式	2线
T3H※	T3V※			●		3线

※导线长度	
无符号	1m(标准)
3	3m(选择项)
5	5m(选择项)

Ⓓ 开关数	
R	开侧带1个
H	闭侧带1个
D	带2个

⚠ 型号选择时的注意事项

注1：小爪为内张卡盘、外张卡盘通用。
注2：小爪的外形尺寸及对应机种请参阅第1868页、第1869页。
作为选择项进行调配时，以3个/套附带发货。

LCM
LCR
LCG
LCW
LCX
STM
STG
STS・STL
STR2
UCA2
ULK※
JSK/M2
JSG
JSC3・JSC4
USSD
UFCD
USC
UB
JSB3
LMB
LML
HCM
HCA
LBC
CAC4
UCAC2
CAC-N
UCAC-N
RCS2
RCC2
PCC
SHC
MCP
GLC
MFC
BBS
RRC
GRC
RV3※
NHS
HRL
LN
卡爪
卡盘
机械卡爪・卡盘
缓冲器
FJ
FK
速度控制器
卷末
CKL2
CKLG2
CKL2-HC
CKH2
CKLB2
CKG
CK
CKA
CKS
CKS-F
CKF
CKJ
CHC

<型号表示例>

CKLG2-20CS-O-T2H-R

机种：强力卡盘
Ⓐ 大小　　：20CS
Ⓑ 选择项　：单作用型、常开型
Ⓒ 开关型号：无触点T2H开关，导线长度1m
Ⓓ 开关数　：开侧带1个

开关单体型号表示方法

SW - T2H

开关型号
(上述Ⓒ项)

注)带2个开关时，根据工件的大小不同，有时动作行程较短的机种的2个开关均会变为ON状态，敬请务必引起注意。

LCM
LCR
LCG
LCW
LCX
STM
STG
STS・STL
STR2
UCA2
ULK※
JSK/M2
JSG
JSC3・JSC4
USSD
UFCD
USC
UB
JSB3
LMB
LML
HCM
HCA
LBC
CAC4
UCAC2
CAC-N
UCAC-N
RCS2
RCC2
PCC
SHC
MCP
GLC
MFC
BBS
RRC
GRC
RV3※
NHS
HRL
LN
卡爪
卡盘
机械卡爪・卡盘
缓冲器
FJ
FK
速度控制器
卷末
CKL2
CKLG2
CKL2-HC
CKH2
CKLB2
CKG
CK
CKA
CKS
CKS-F
CKF
CKJ
CHC

内部结构及部件一览表

● CKLG2-20CS～100CS

标准(双作用)型

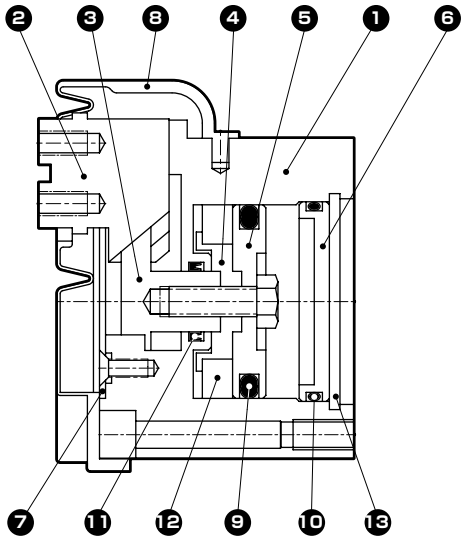

O(常开)型

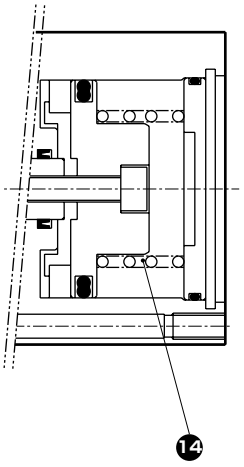

C(常闭)型

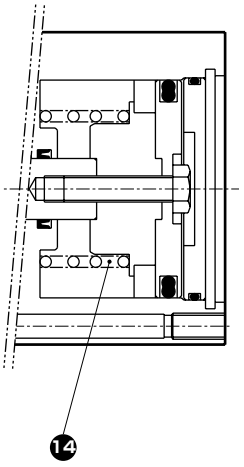

不可拆解

部件一览表

编号	部件名称	材质	备注	编号	部件名称	材质	备注
1	本体	铝合金		8	橡胶盖	丁腈橡胶	
2	卡爪	钢		9	活塞密封件	丁腈橡胶	
3	活塞A	不锈钢 (20CS～32CS)、 钢(40CS～100CS)		10	气缸密封圈	丁腈橡胶	
				11	活塞杆密封件	丁腈橡胶	
4	活塞B	铝合金		12	磁环		
5	活塞C	铝合金		13	C形挡圈	不锈钢 (20CS～63CS) 钢(80CS、100CS)	
6	阀盖	铝合金					
7	中心盖	不锈钢		14	弹簧	不锈钢	

夹持力性能数据

・夹持力表示图示箭头方向的推力(单爪)。
・表示当供给压力为0.3、0.5、0.7MPa时，作用于卡爪的爪部长度ℓ的打开方向、闭合方向上的夹持力。
　・打开方向(⇦) - - - - - (虚线表示)
　・闭合方向(➡) ———— (实线表示)

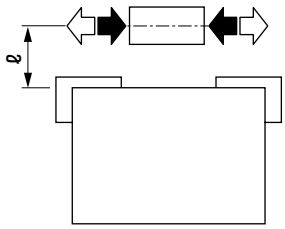

(注)在闭合方向上，O型的夹持力要比双作用型下降约20～30%。
在打开方向上，C型的夹持力要比双作用型低约10～20%。
选型时请确认第1872页的设计・选型时的注意事项。

● CKLG2-20CS

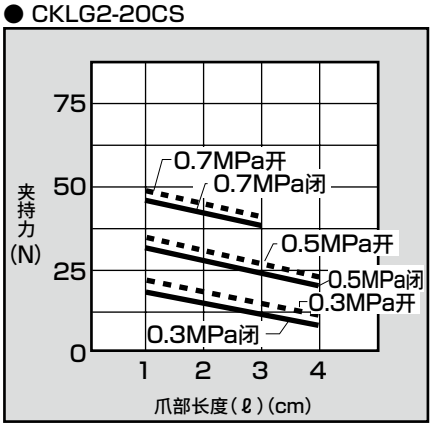

● CKLG2-25CS

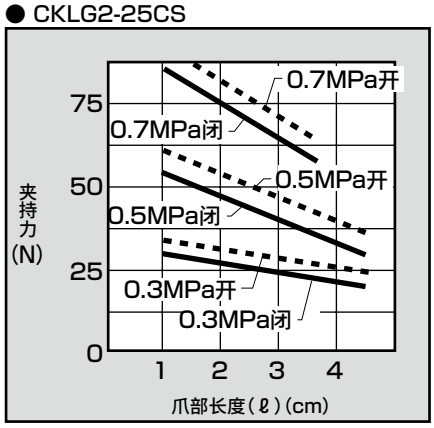

● CKLG2-32CS

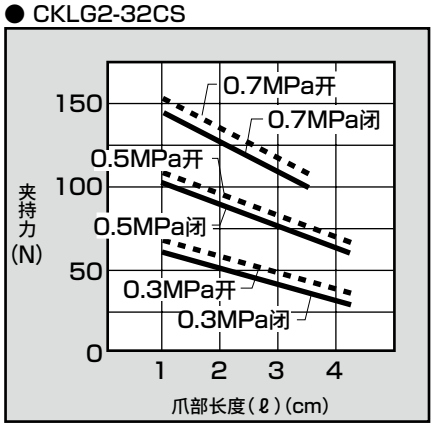

● CKLG2-40CS

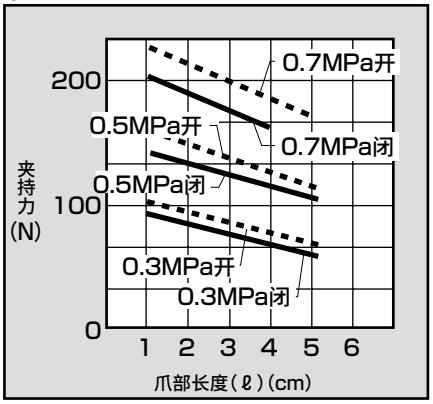

● CKLG2-50CS

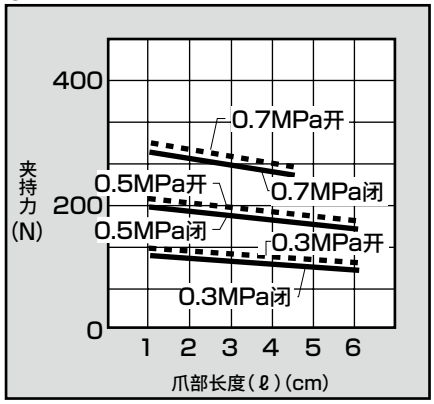

● CKLG2-63CS

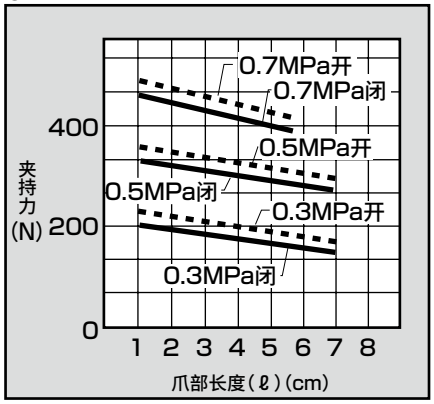

● CKLG2-80CS

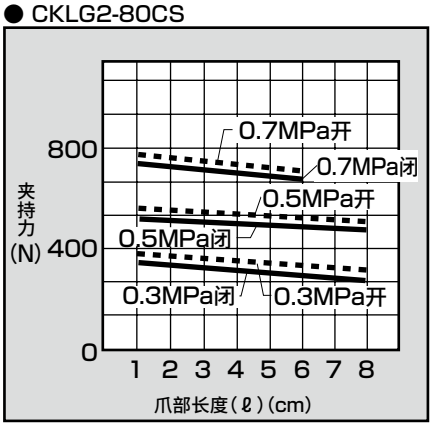

● CKLG2-100CS

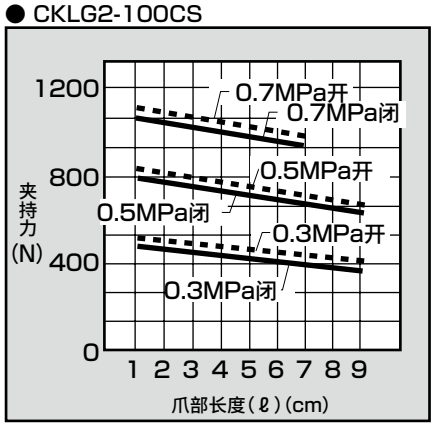

LCM
LCR
LCG
LCW
LCX
STM
STG
STS・STL
STR2
UCA2
ULK※
JSK/M2
JSG
JSC3・JSC4
USSD
UFCD
USC
UB
JSB3
LMB
LML
HCM
HCA
LBC
CAC4
UCAC2
CAC-N
UCAC-N
RCS2
RCC2
PCC
SHC
MCP
GLC
MFC
BBS
RRC
GRC
RV3※
NHS
HRL
LN
卡爪
卡盘
机械卡爪・卡盘
缓冲器
FJ
FK
速度控制器
卷末
CKL2
CKLG2
CKL2-HC
CKH2
CKLB2
CKG
CK
CKA
CKS
CKS-F
CKF
CKJ
CHC

外形尺寸图

● CKLG2-20CS

・( )内为O〔常开〕和C〔常闭〕规格尺寸。

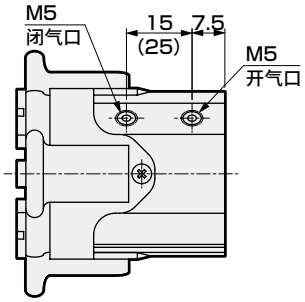

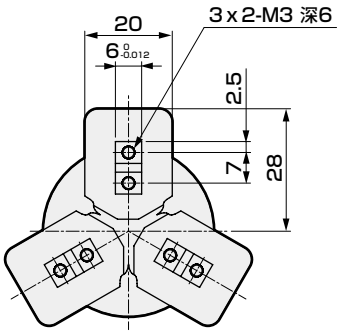

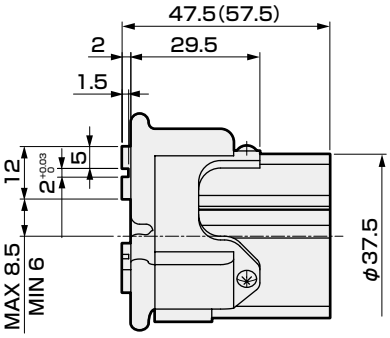

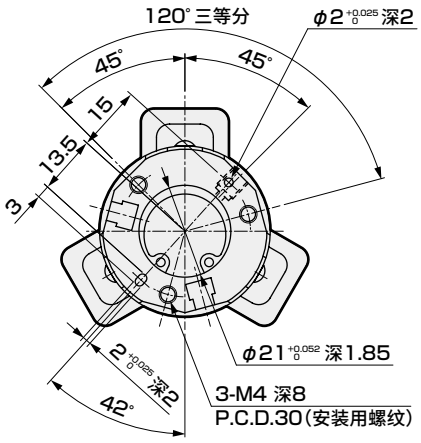

● CKLG2-25CS

・( )内为O〔常开〕和C〔常闭〕规格尺寸。

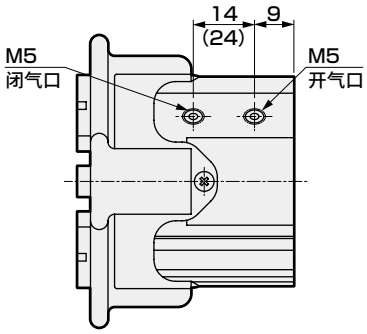

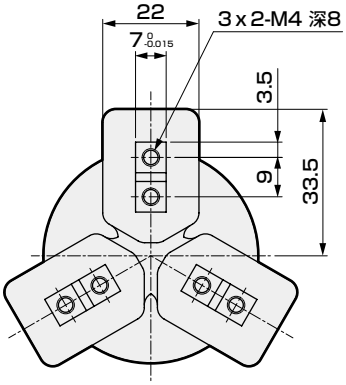

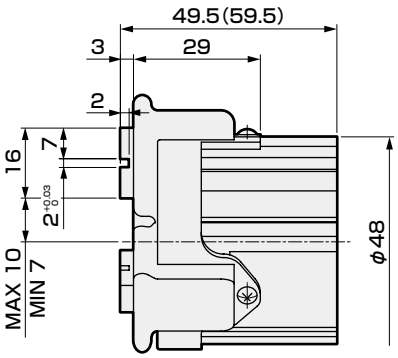

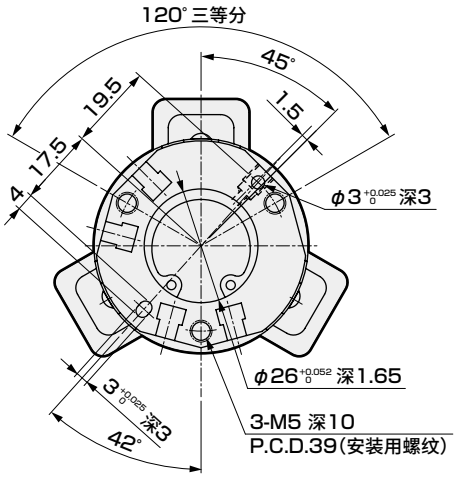

外形尺寸图

●CKLG2-32CS

・(　)内为O〔常开〕和C〔常闭〕规格尺寸。

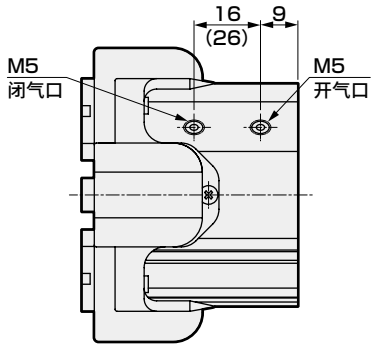

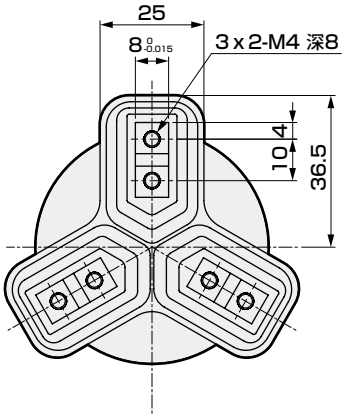

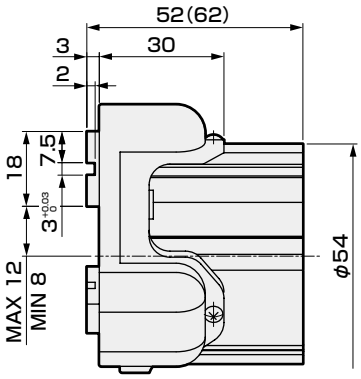

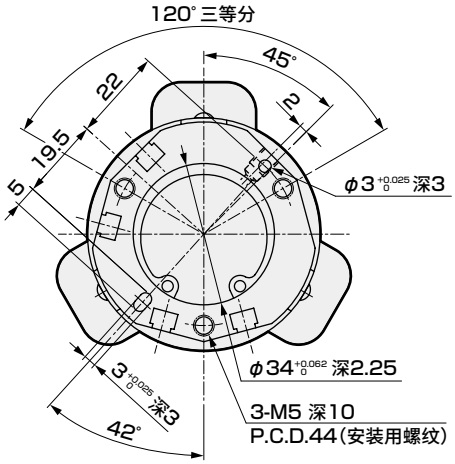

●CKLG2-40CS

・(　)内为O〔常开〕和C〔常闭〕规格尺寸。

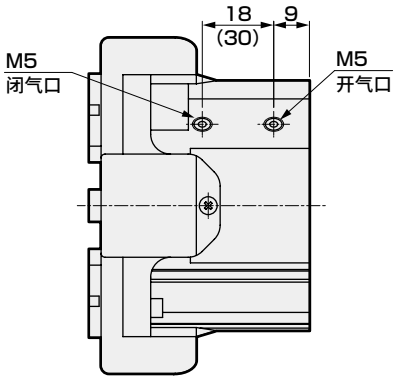

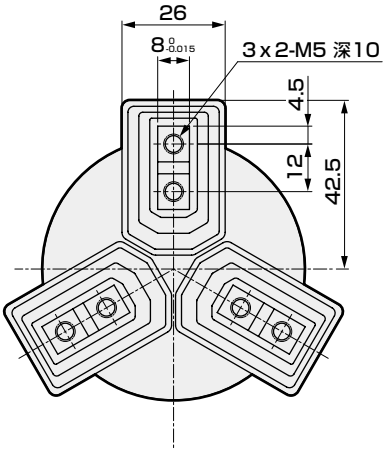

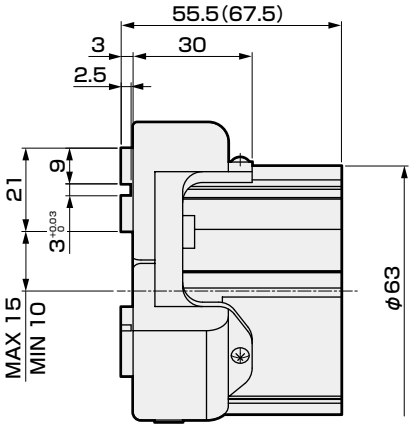

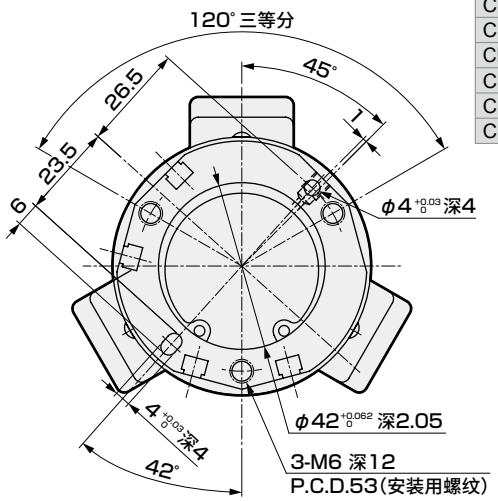

LCM
LCR
LCG
LCW
LCX
STM
STG
STS・STL
STR2
UCA2
ULK※
JSK/M2
JSG
JSC3・JSC4
USSD
UFCD
USC
UB
JSB3
LMB
LML
HCM
HCA
LBC
CAC4
UCAC2
CAC-N
UCAC-N
RCS2
RCC2
PCC
SHC
MCP
GLC
MFC
BBS
RRC
GRC
RV3※
NHS
HRL
LN
卡爪
卡盘
机械卡爪・卡盘
缓冲器
FJ
FK
速度控制器
卷末
CKL2
CKLG2
CKL2-HC
CKH2
CKLB2
CKG
CK
CKA
CKS
CKS-F
CKF
CKJ
CHC

外形尺寸图

●CKLG2-50CS

・( )内为O〔常开〕和C〔常闭〕规格尺寸。

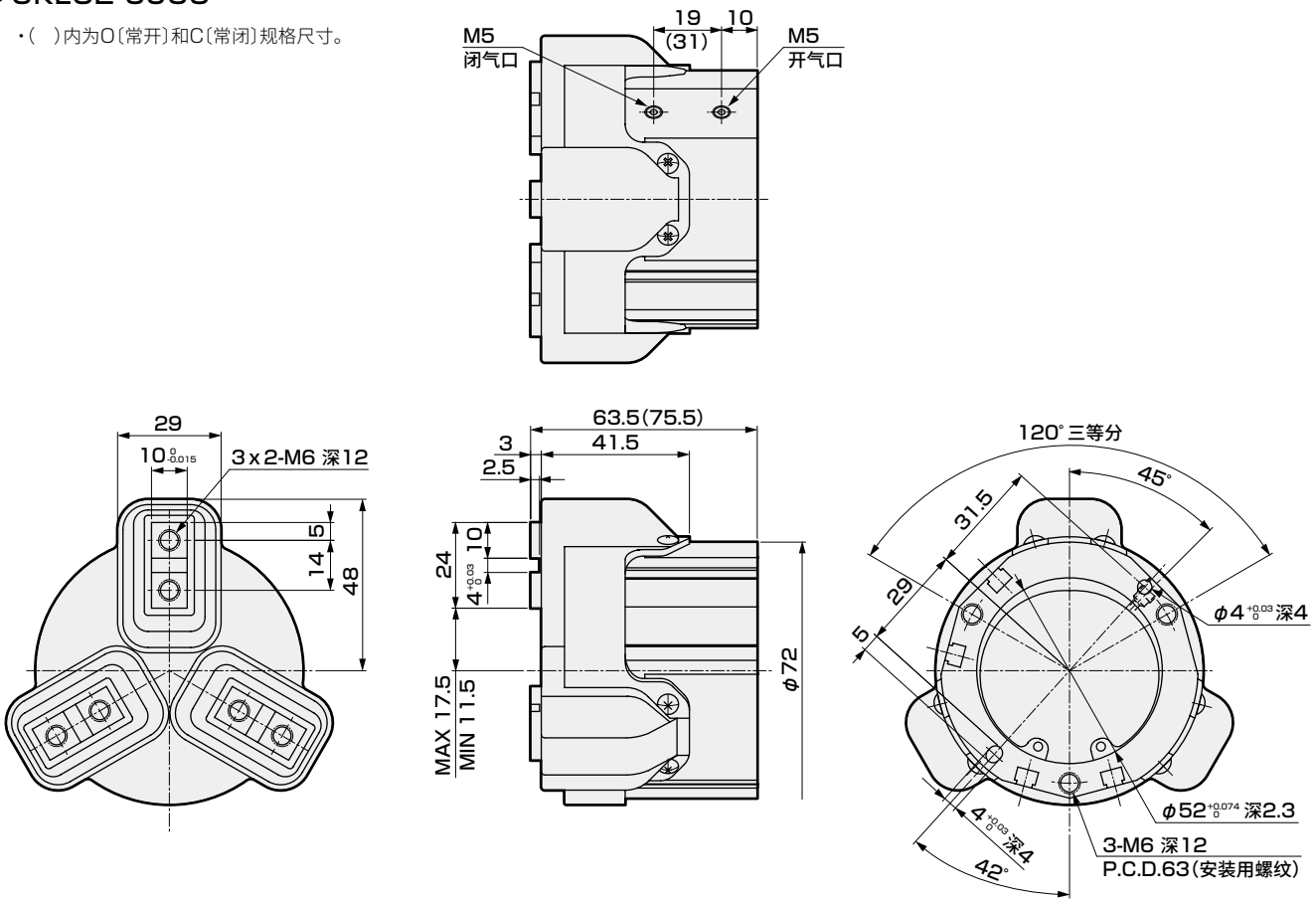

●CKLG2-63CS

・( )内为O〔常开〕和C〔常闭〕规格尺寸。

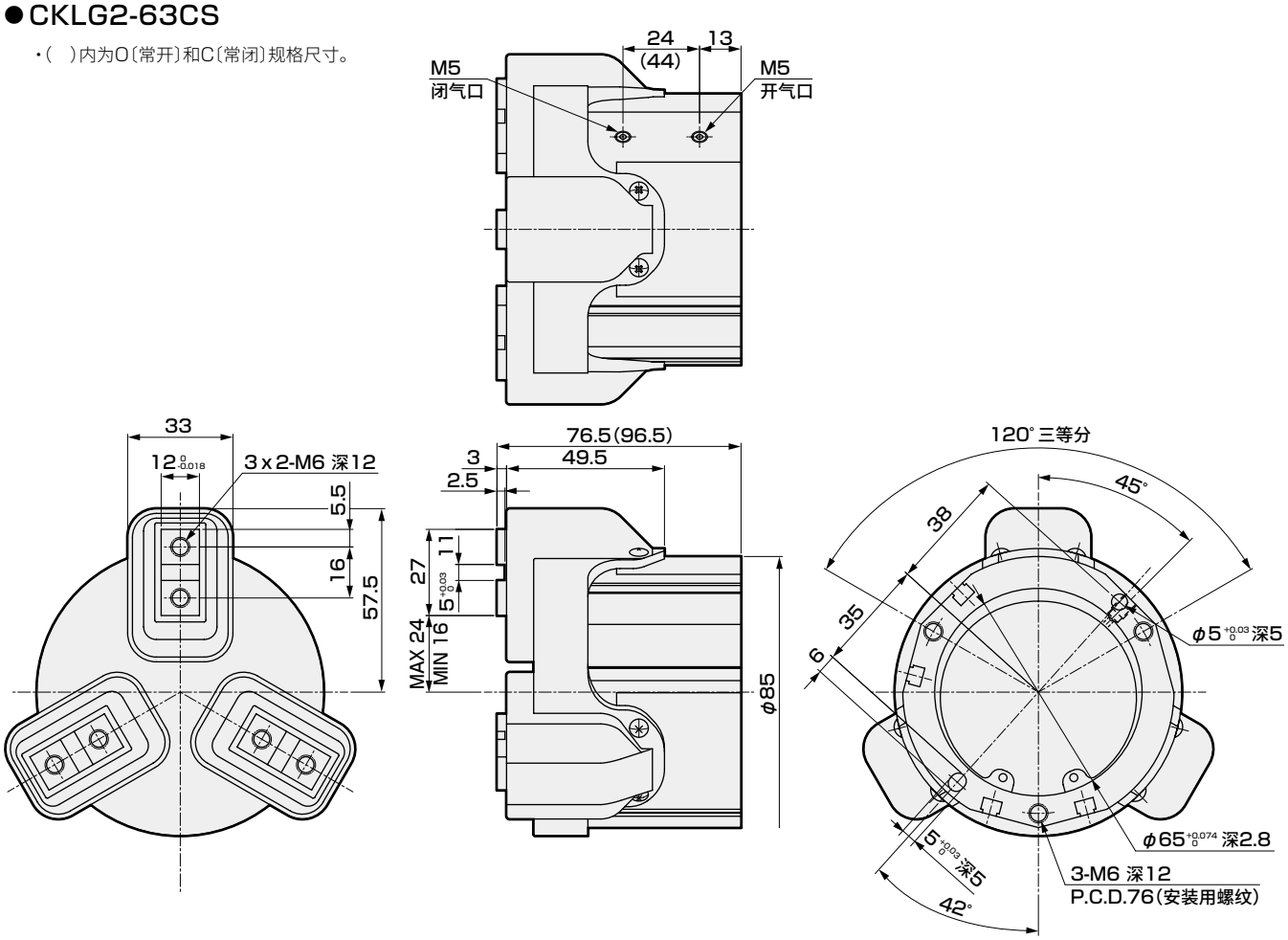

外形尺寸图

●CKLG2-80CS

・(　)内为O〔常开〕和C〔常闭〕规格尺寸。

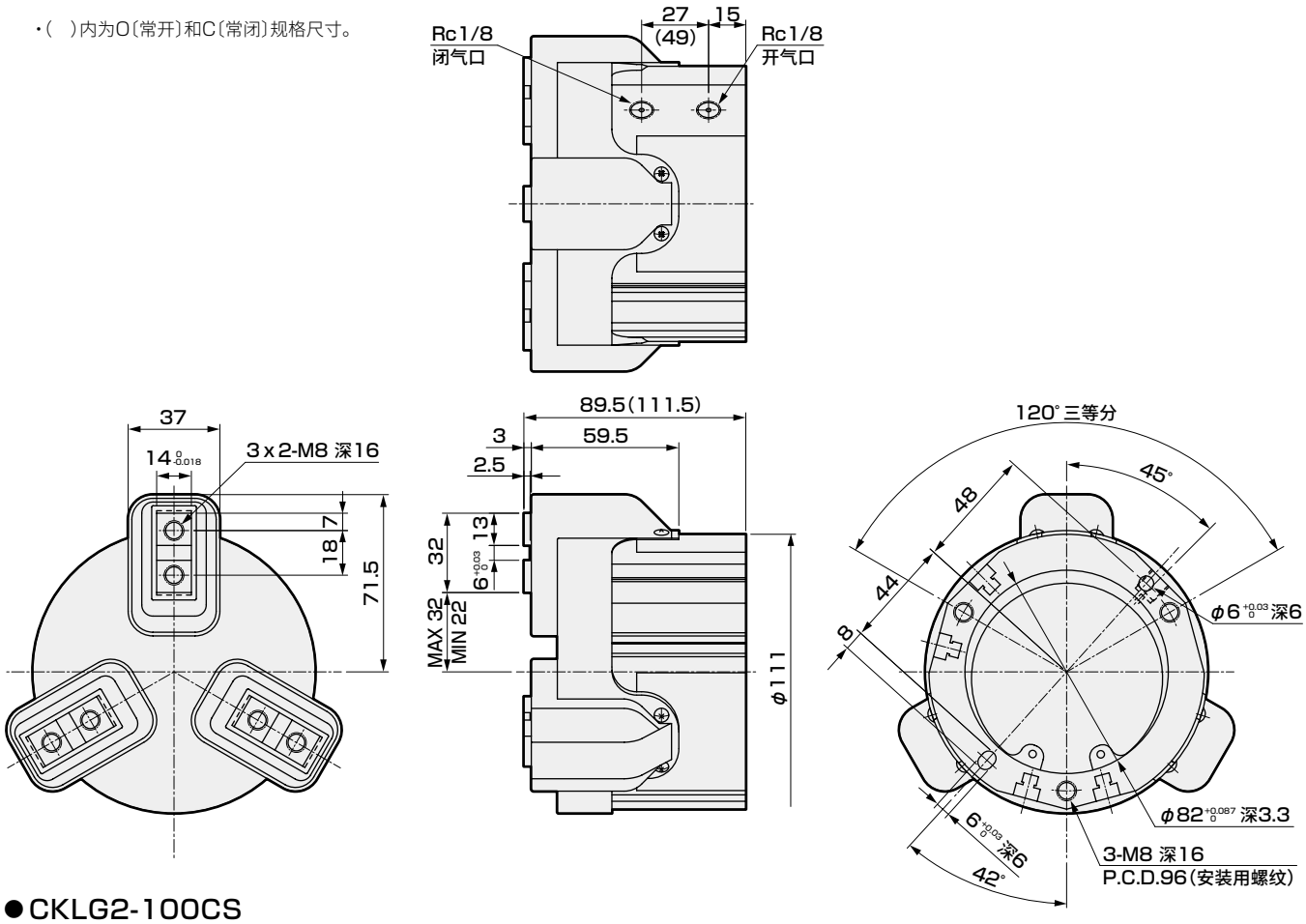

●CKLG2-100CS
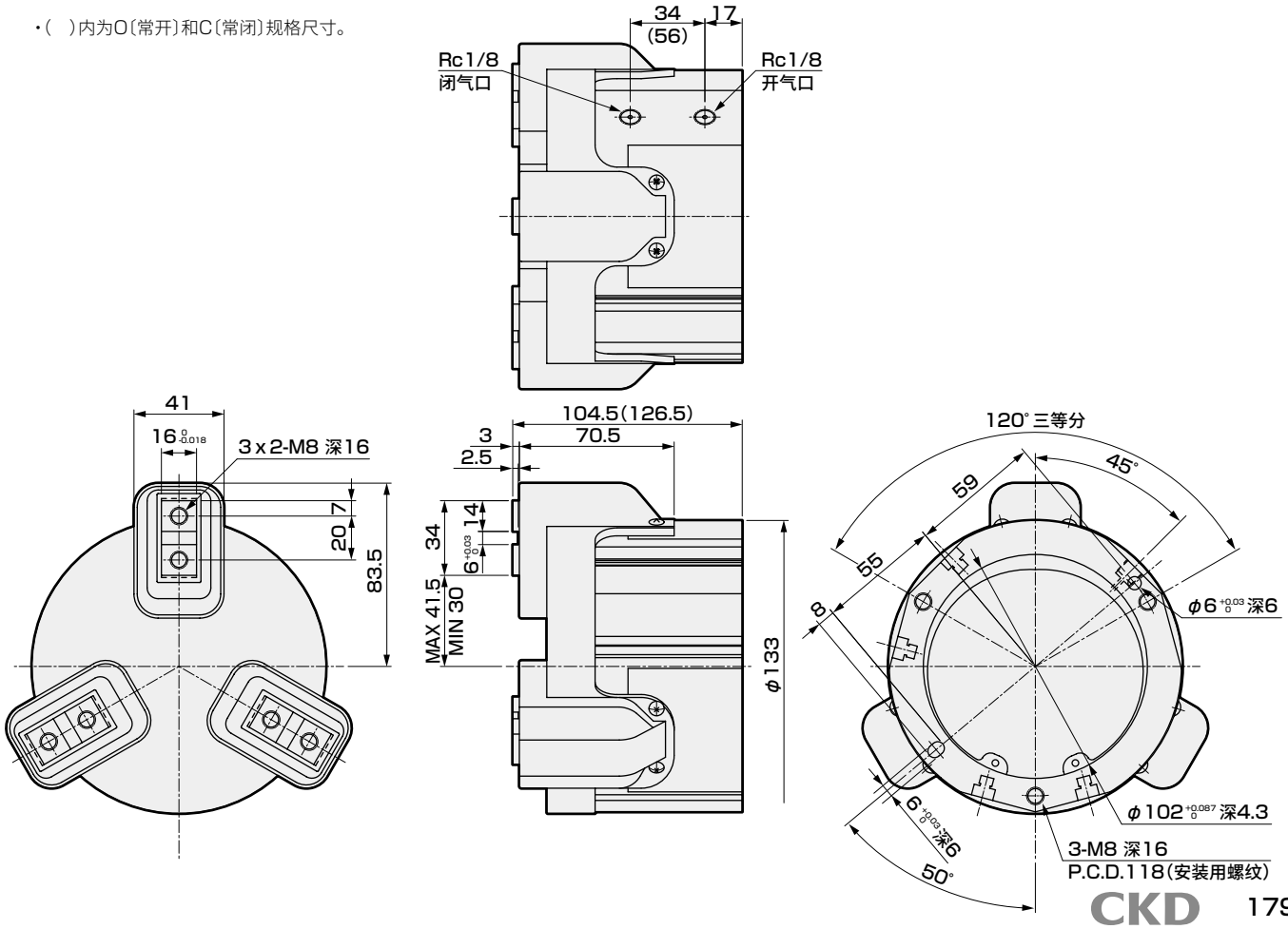
・(　)内为O〔常开〕和C〔常闭〕规格尺寸。