■ τDISC ND-s HS系列 型号/马达类型说明

◎马达类型

ND	110	-	85	-	F	S	P	-	HS	□
②	⑤		⑥		⑦	③	⑬		④	⑭

◎型号

NMR	-	S	A	U	I	A2	A	-	551	A	P	□
①		②	⑤	⑥	⑧	⑨	⑩		⑪	⑫	⑬	⑭

①	NMR…直驱马达系列				
②	产品中分类(1)	马达类型	ND…ND-s系列/ ND-s HS系列		
		型号	S…ND-s系列/ ND-s HS系列		
③	产品中分类(2)		S…ND-s系列/ ND-s HS系列/ DD-s系列/ HD-s系列		
④	产品中分类(3)		HS…ND-s HS系列		
⑤	标称直径 ※1		带法兰	无法兰	
			A…110(实际尺寸范围110～119mm)	R…140(实际尺寸范围140～149mm)	S…180(实际尺寸范围180～189mm)
⑥	标称高度 ※1		带法兰	无法兰	
			U…85(实际尺寸范围80～99mm)	E…70/95(实际尺寸范围70～95mm)	F…95(实际尺寸范围96～119mm)
⑦	马达法兰		F…带法兰	L…无法兰	
⑧	编码器类型		I…增量式编码器		
⑨	电源电压		A2…AC200V		
⑩	设计顺序		A→B→C…从A开始		
⑪	额定输出 ※2		例) 551 … 55 1 =55×10¹ =550W └10乘方的指数部分 └有效数字		
⑫	有无制动		A…无制动		
⑬	工作台面旋转精度		无…标准规格	P…高精度规格(选配)	
⑭	专用机记号		无…标准规格	-R+连号数字…准标准规格	-S+连号数字…专用机规格

※1 马达类型标注数值。标称尺寸与实际尺寸不同。详情请参照外形图。

※2 大概。

※ 为了改进产品,我们有可能未经预告就变更外形尺寸。设计时请从本公司网站下载并使用最新的外形图。

■ 关于编码器类型

ND-s HS系列的编码器型只限于增量式编码器。

■ 共同规格

使用周围温度	0～40℃
使用周围湿度	85%RH以下 无结露
设置场所	不应处在腐蚀性气体、研磨油、金属粉、油等有害环境中 应在太阳直射不到的房间内
安装方向	旋转部朝向水平上方 ※朝向水平上方以外的方向时,请向我们咨询。
冷却方式	自然空冷
绝缘等级	F类
绝缘耐压	AC1500V、1分钟
保护等级	IP42
标高	1000m以下
耐振动	1G(3向 各2小时)
耐冲击	30G(3向 各2次)

■ 转矩特性

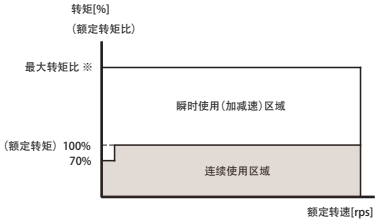

※ 最大转矩比因马达类型而不同。(最大转矩/额定转矩)

在连续进行限制以及按限制的动作(超低速旋转、微小角度往返动作)时,
为了保护马达,会降低电子式过热保护器的设定。
在上述动作下使用时,请向营业担当人员咨询。

■ 个别规格

马达类型 ※1			ND110-85-FS(P)-HS		ND140-70-LS(P)-HS	ND140-95-LS(P)-HS	ND180-95-LS(P)-HS
型号 ※1		NMR-	SAUIA2A-551A(P)		SREIA2A-661A(P)	SRFIA2A-102A(P)	SSEIA2A-162A(P)
法兰类型			带法兰		无法兰	无法兰	无法兰
使用电源		ACV	200		200	200	200
外径		mm	112		145	145	180
高度 ※2		mm	86(85.8)		73(72.8)	98(97.8)	94(93.8)
额定转矩 ※3		N·m	5.9	8	9.6	15	24
最大转矩 ※3		N·m	14.1	19.2	22	37	65
额定转速 ※3		rps	15		11	11	11
额定输出 ※3		W	556	753	663	1,036	1,658
额定电流 ※3		A	3.4	5	5.6	8.1	8.4
编码器类型			增量式		增量式	增量式	增量式
分辨率		ppr	1,280,000		1,600,000	1,600,000	1,680,000
检测解析度		arcsec	1.02		0.810	0.810	0.772
允许力矩负荷 ※4		N·m	6.1		17.3	17.3	27.3
允许轴向负荷 ※4		kN	1.1		2.4	2.4	2.9
工作台面旋转精度 ※5	径向振摆(无负载)	μm	30(标准)/10(高精度规格)		40(标准)/10(高精度规格)		50(标准)/10(高精度规格)
	轴向振摆(无负载)	μm	30(标准)/10(高精度规格)		40(标准)/10(高精度规格)		50(标准)/10(高精度规格)
绝对定位精度 ※6		arcsec	±15(绝对位置补偿功能选配时)				
重复定位精度(往返动作时)		arcsec	±2		±1		
转子惯量		kg·m²	0.00061		0.00084	0.00134	0.0053
重量		kg	3.1		4.1	5.9	8.8
磁极检测方式			选择磁极传感器检测/自动磁极检测		选择磁极传感器检测/自动磁极检测	选择磁极传感器检测/自动磁极检测	选择磁极传感器检测/自动磁极检测
组合驱动器	VPH 系列	NCR-H□	2401A-A-□□□	2801A-A-□□□	2801A-A-□□□	2152A-A-□□□	2152A-A-□□□

※1 ( )内为高精度规格(选配)的马达类型及型号。

※2 ( )内为高精度规格(选配)的值。

※3 规格值是在使用环境温度内将τDISC安装到以下尺寸的散热器(铝板)上运行时的值。

・ND110-HS类型 300mm×300mm×22mm/ ・ND140-HS类型 640mm×450mm×50mm

・ND180-HS类型 640mm×450mm×50mm

※4 轴承寿命、振摆精度会因负荷而不同。

关于允许负荷的注意事项,请参照P.44"关于τDISC的允许负荷"。

※5 详情请参照P.43"τDISC 工作台面旋转精度 高精度规格选配"。

※6 详情请参照P.42"τDISC 绝对位置补偿功能选配"。

■τDISC ND-s HS系列 外形图

◎ND110-85-FS(P)-HS

NMR-SAUIA2A-551A(P)

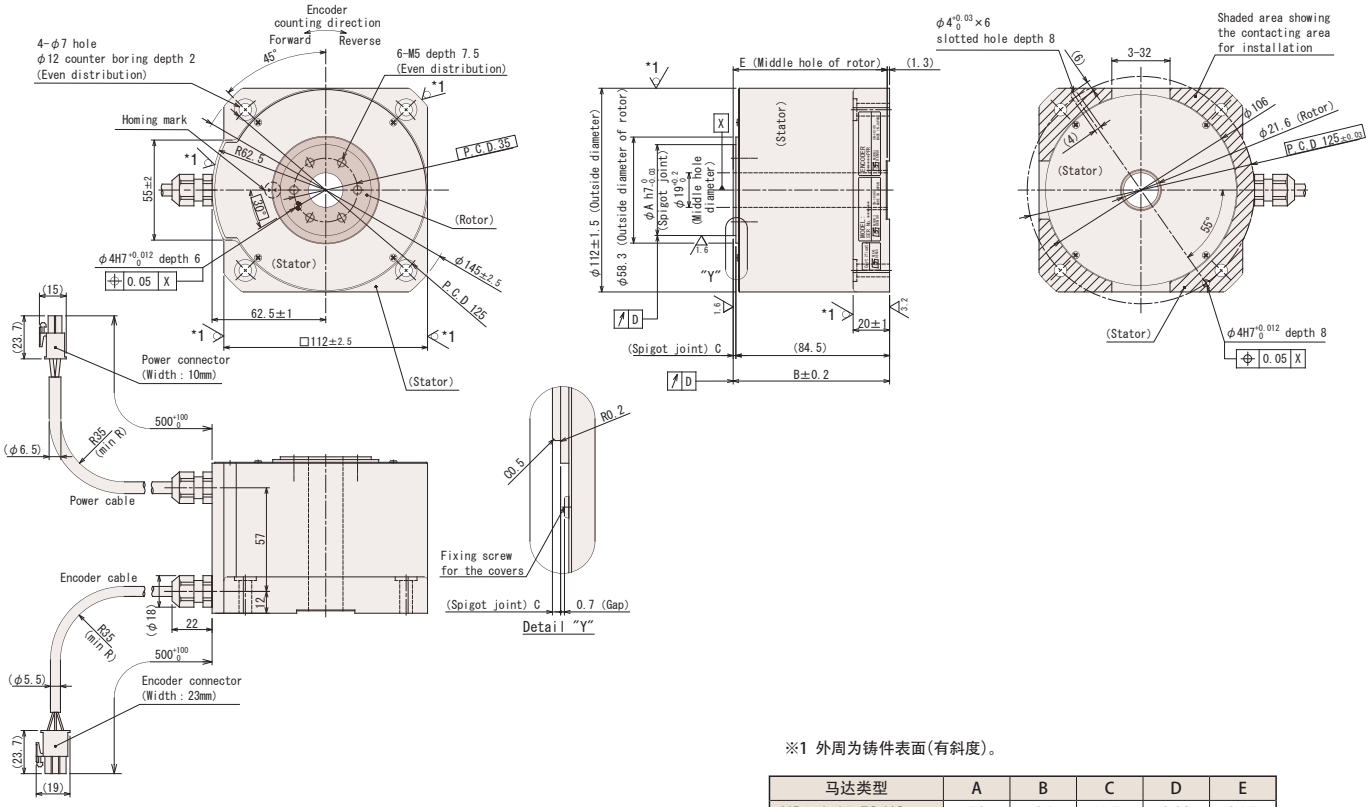

※1 外周为铸件表面(有斜度)。

马达类型	A	B	C	D	E
ND110-85-FS-HS	50	86	1.5	0.03	84.7
ND110-85-FSP-HS	49.8	85.8	1.3	0.01	84.5

◎ND140-70-LS(P)-HS

NMR-SREIA2A-661A(P)

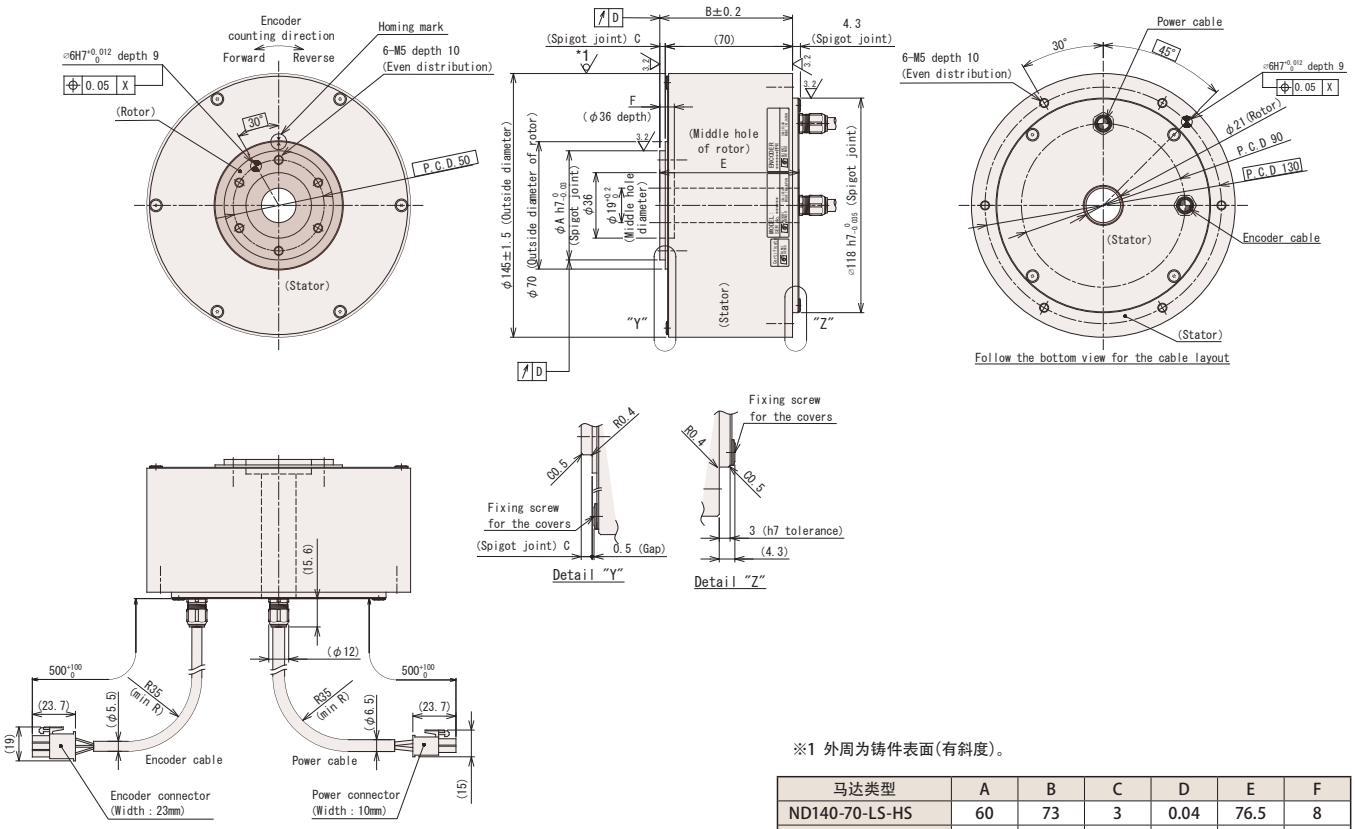

※1 外周为铸件表面(有斜度)。

马达类型	A	B	C	D	E	F
ND140-70-LS-HS	60	73	3	0.04	76.5	8
ND140-70-LSP-HS	59.8	72.8	2.8	0.01	76.3	7.8

■ τDISC ND-s HS系列 外形图

◎ND140-95-LS(P)-HS

NMR-SRFIA2A-102A(P)

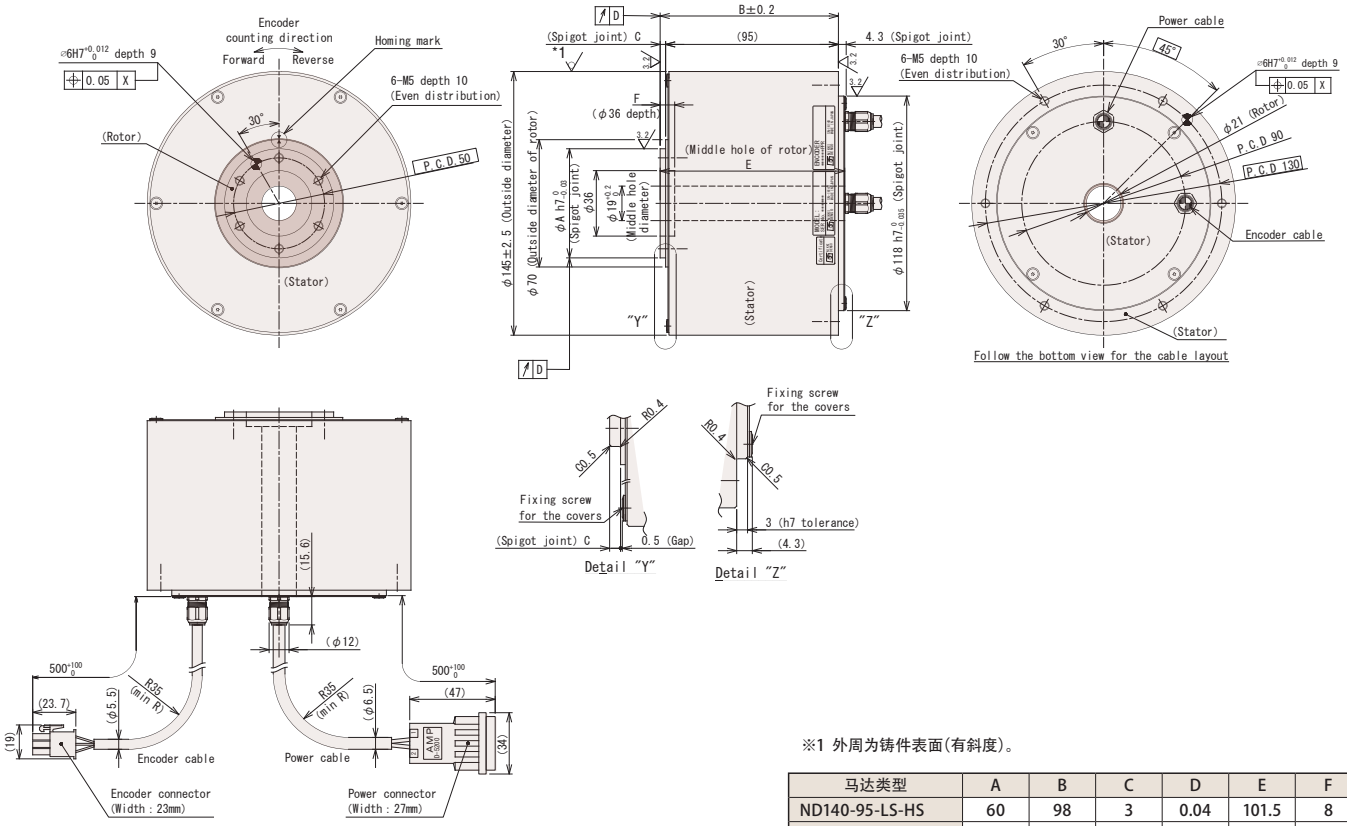

※1 外周为铸件表面(有斜度)。

马达类型	A	B	C	D	E	F
ND140-95-LS-HS	60	98	3	0.04	101.5	8
ND140-95-LSP-HS	59.8	97.8	2.8	0.01	101.3	7.8

◎ND180-95-LS(P)-HS

NMR-SSEIA2A-162A(P)

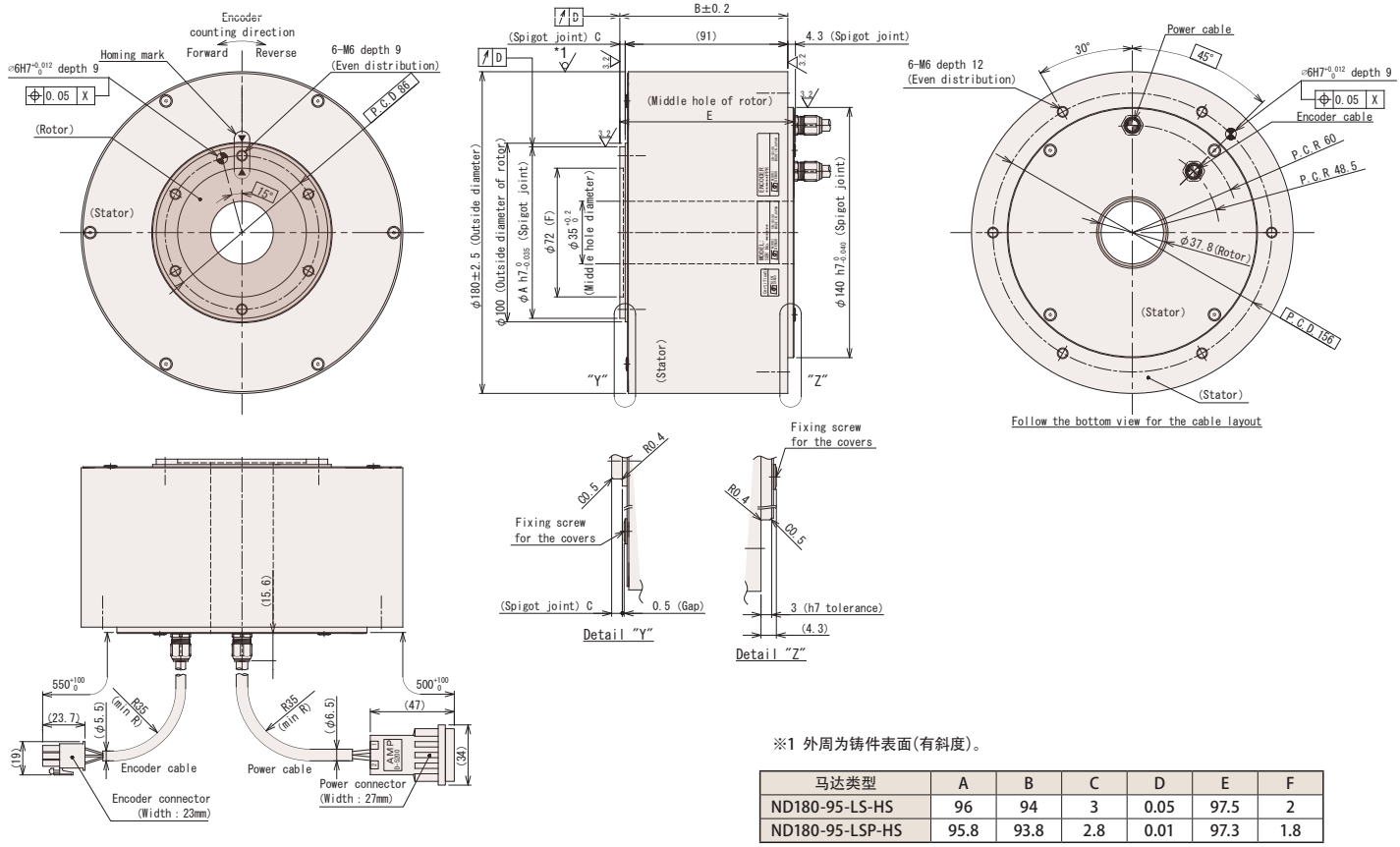

※1 外周为铸件表面(有斜度)。

马达类型	A	B	C	D	E	F
ND180-95-LS-HS	96	94	3	0.05	97.5	2
ND180-95-LSP-HS	95.8	93.8	2.8	0.01	97.3	1.8