选型

【滑块型(滚珠螺杆驱动)】

机种型号	马达功率 (W)	导程 (mm)	重复精度 (mm)	最大可搬送重量(kg) ※1 水平	最大可搬送重量(kg) ※1 垂直
KBX-T5	50W	6	±0.02	10	3
		12		5	1.5
KBX-T7	50W	6		30	8
		12		12	4
KBX-10	100W	5	±0.01	80	15(22)
		10		40	8(12)
		20		20	3(5)
KBX-30 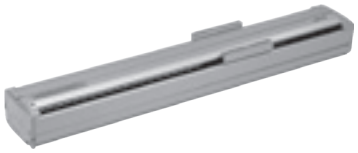	100W	5		80	15(22)
		10		55	8(12)
		20		30	3(5)
	200W	5		100	15(40)
		10		80	8(20)
		20		40	3(10)
KBX-50	200W	5		100	15(40)
		10		100	8(20)
		20		60	3
	400W	5		(150)	(60)
		10		(150)	(50)
		20		(100)	(25)
KBX-60 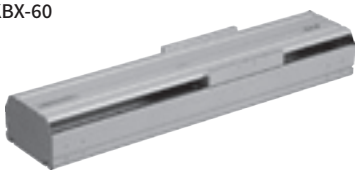	400W	10		(150)	(50)
		20		(100)	(25)
	750W	10		(250)	(100)
		20		(200)	(50)
		50		(50)	-

※1：垂直可搬送重量的( )中的内容表示使用充放电控制器时的性能。
※2：最小加减速时间也会因最快速度而变化。滑块形状因行程设置而异。详细信息请确认规格表。

【滑块型(同步带驱动)】

机种型号	马达功率 (W)	导程 (mm)	重复精度 (mm)	最大可搬送重量(kg) ※1 水平	最大可搬送重量(kg) ※1 垂直
KBX-10 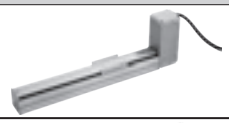	100W	相当于21	±0.04	15	-
	200W	相当于21		20	-
		相当于42		10	-
KBX-30 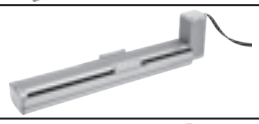	100W	相当于21		15	-
	200W	相当于21		40	-
		相当于42		20	-
KBX-50 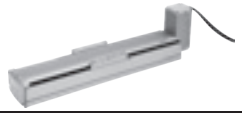	200W	相当于21		40	-
	400W	相当于19.555	±0.05	(100)	-
		相当于42	±0.04	(20)	-
KBX-60	750W	相当于19.555	±0.05	(200)	-

※1：水平可搬送重量的( )中的内容表示使用充放电控制器时的性能。

【活塞杆型(滚珠螺杆驱动)】

机种型号		马达功率 (W)	导程 (mm)	重复精度 (mm)	最大可搬送重量(kg) ※1 水平	最大可搬送重量(kg) ※1 垂直	行程(mm)和最快速度(mm/s)
KBX-T3		50W	12	±0.02	4	1.9	600
KBX-T4		50W	12		7	3.1	600
KBX-T5		100W	12		25	6.5	600 — 470

行程(mm)：50 100 150 200 250 300 350 1200 1250 1500 1600 1700 2000 2200

※1：垂直可搬送重量的( )中的内容表示使用充放电控制器时的性能。

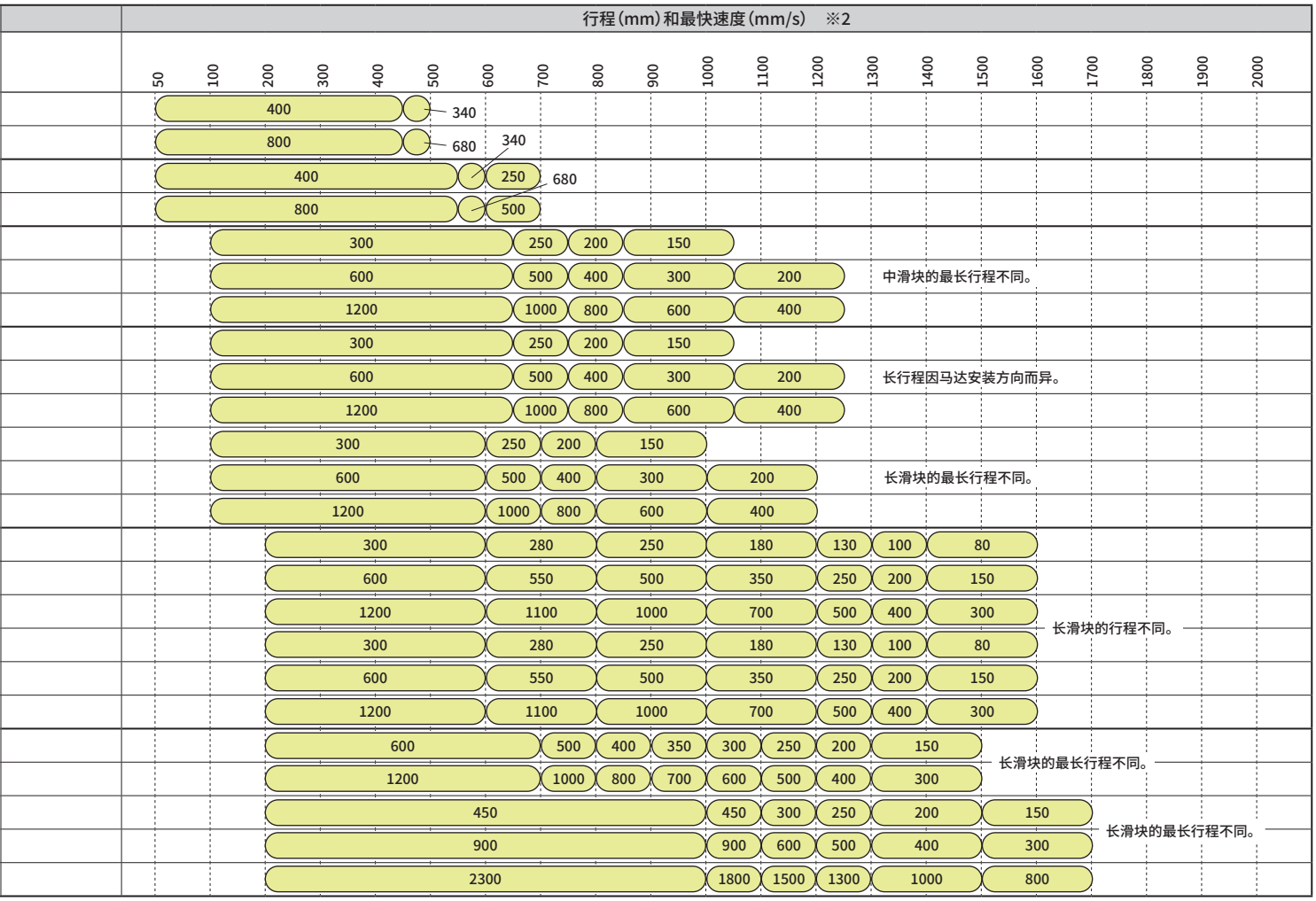

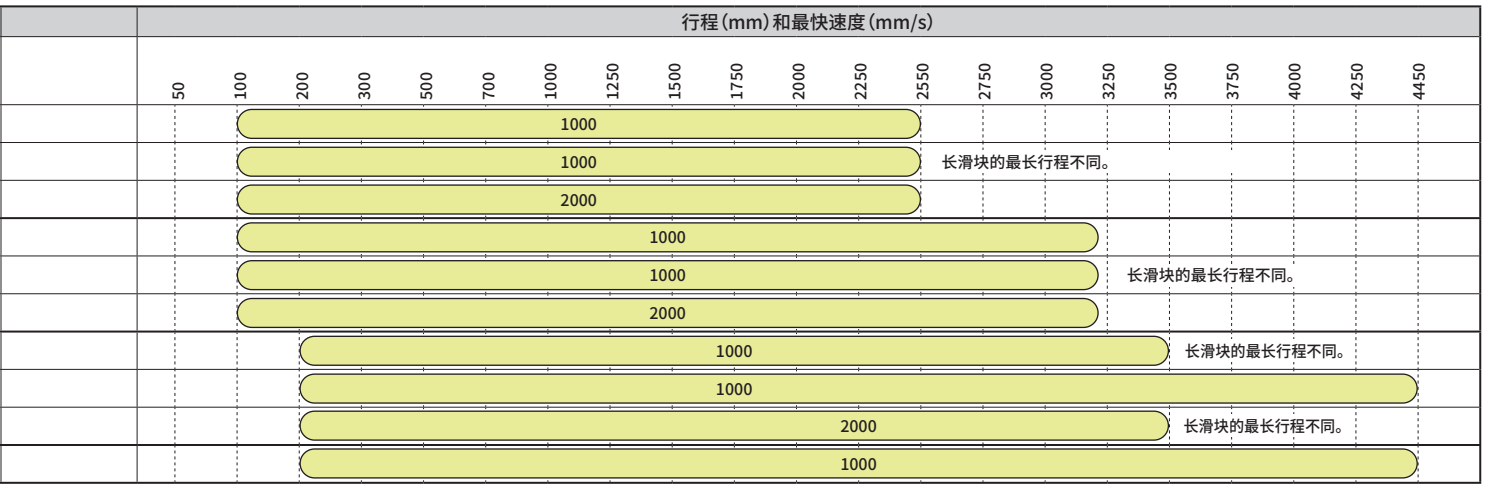

【R轴型】

型号	马达功率 (W)	导程 (mm)	重复精度 (°)	最大可搬送重量(kg) 旋转	额定输出扭矩 (N・m)	旋转范围(°)和最快速度(°/s) 0 30 60 90 120 150 180 210 240 270 300 330 360
KBX-00D-RH (谐波驱动)	50W	1/50	±0.025	10	5.4	360
KBX-00D-RP (行星齿轮)	50W	1/21	±0.125	10	3.1	857

※1：垂直可搬送重量的( )中的内容表示使用充放电控制器时的性能。

■X-Y 2轴组合可搬送重量表

记载于第64～77页

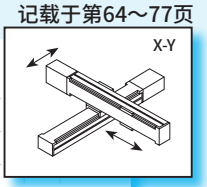

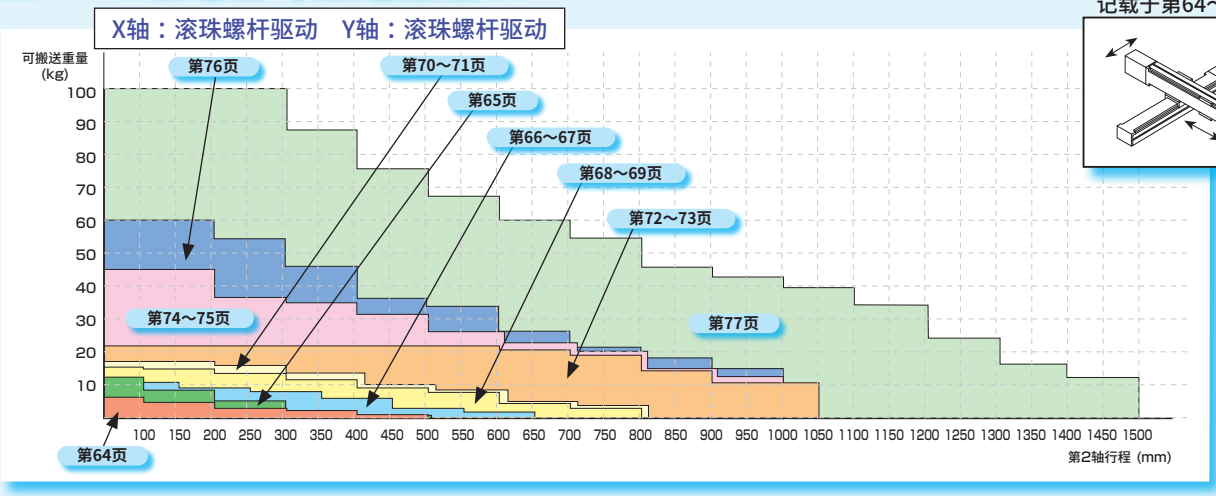

记载于第78～84页

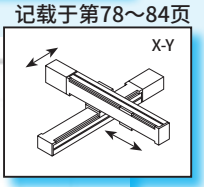

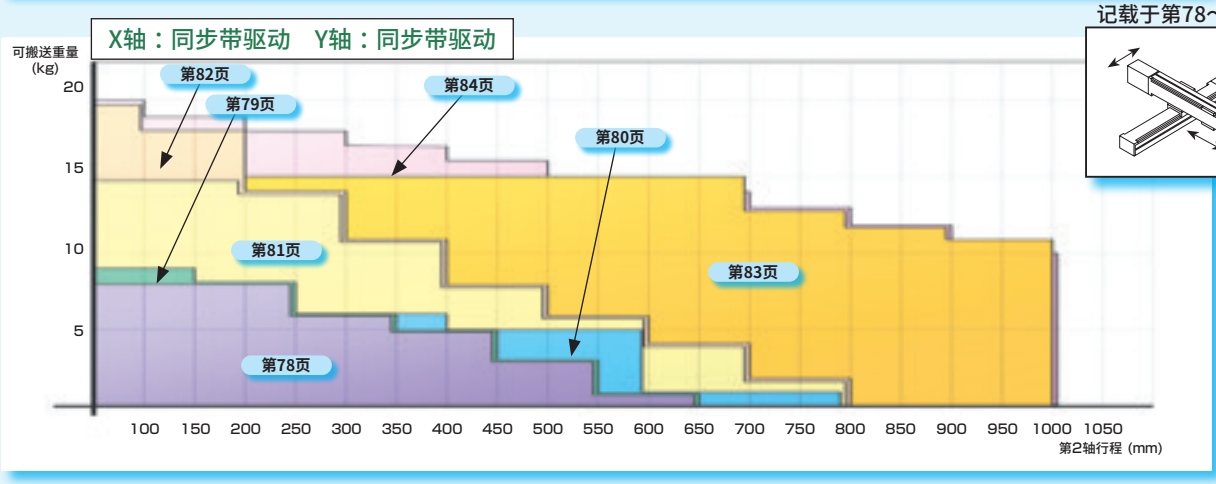

■X-Z 2轴组合可搬送重量表

记载于第85～90页

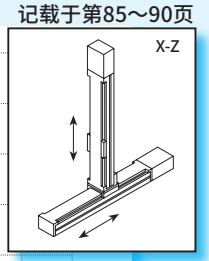

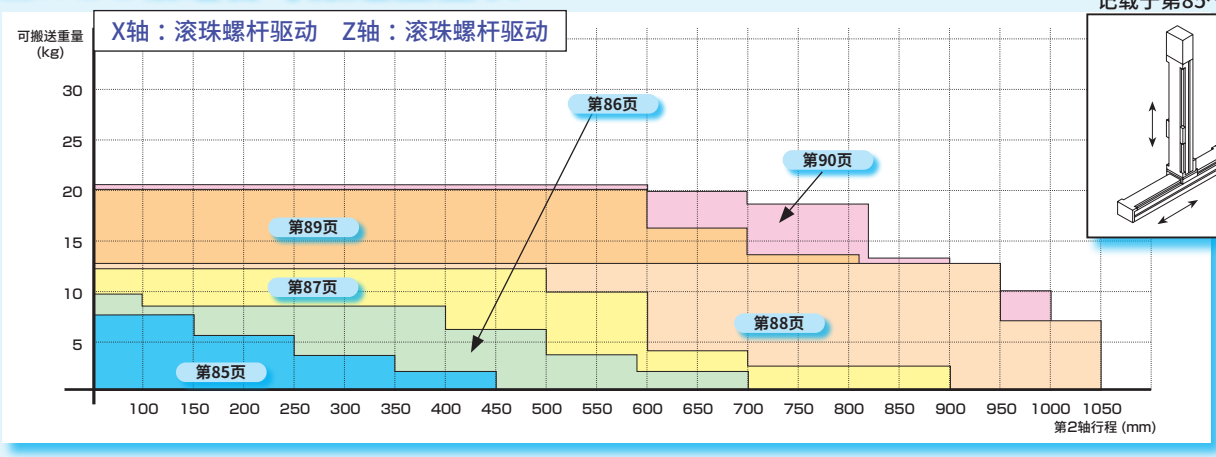

记载于第91～96页

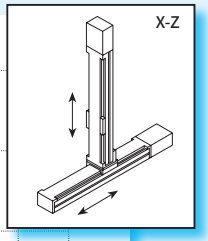

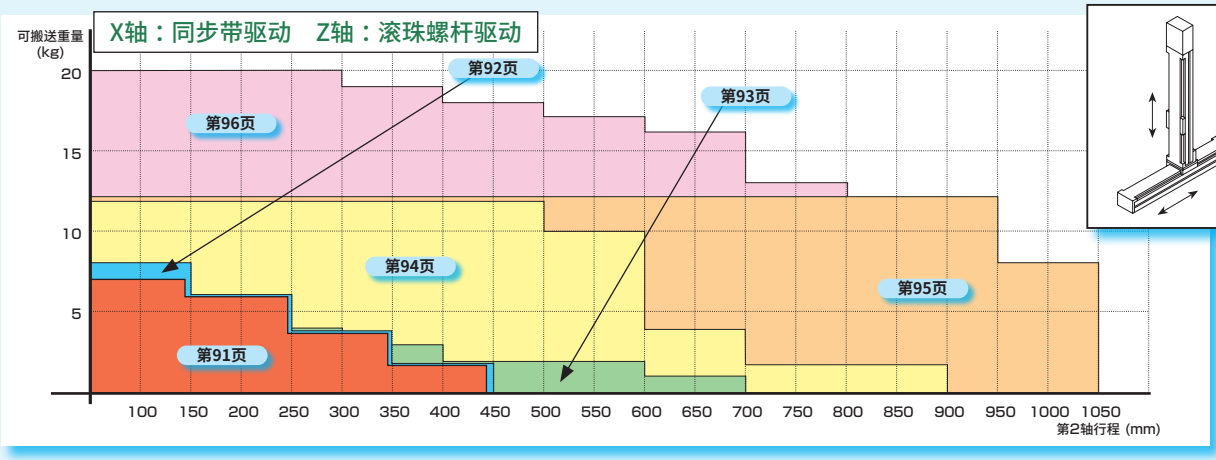

■Y-Z 2轴组合可搬送重量表

记载于第97～103页

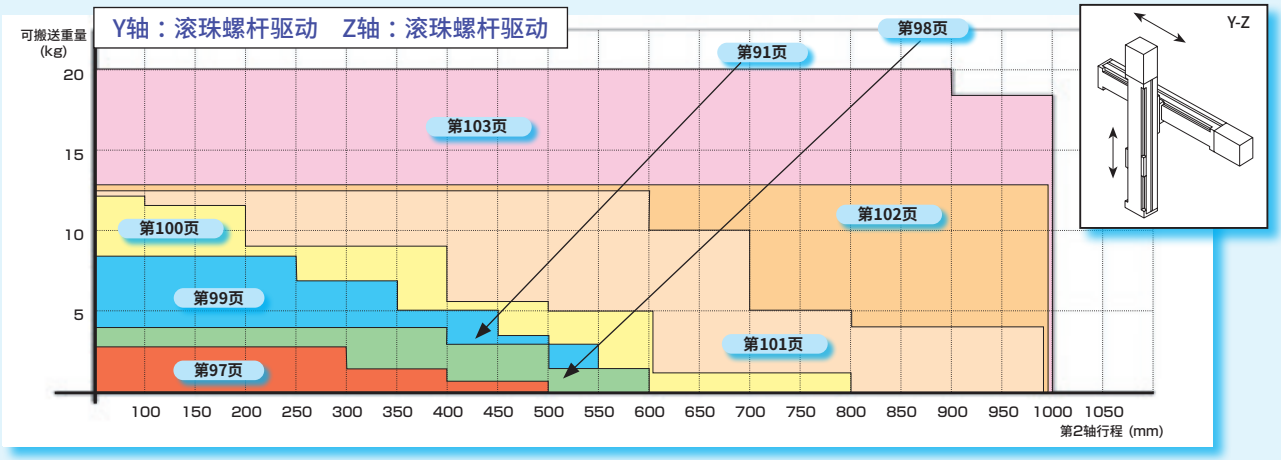

记载于第104～109页

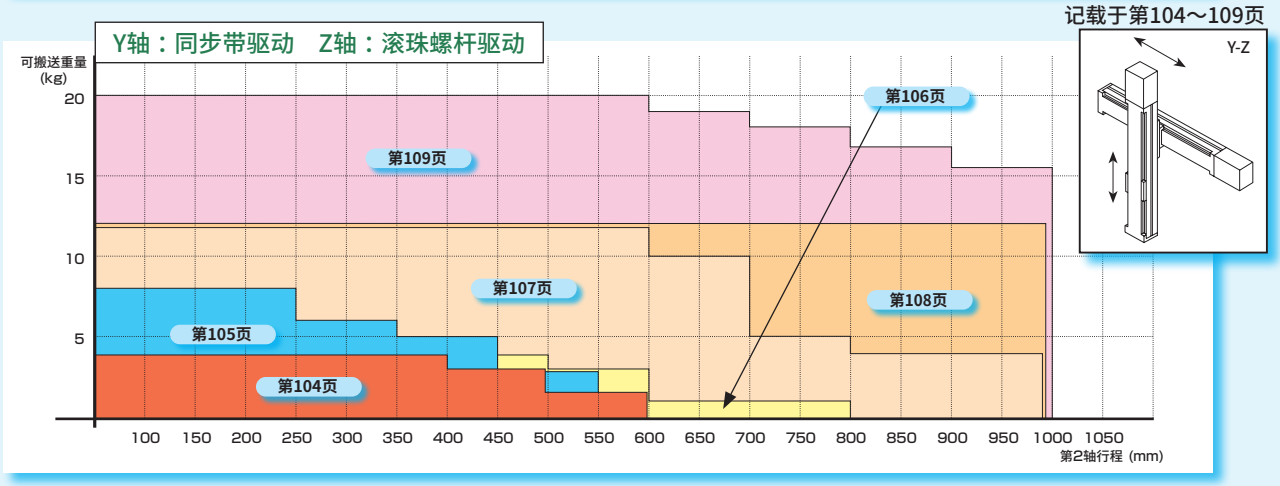

■Z-Y 2轴组合可搬送重量表

记载于第110～114页

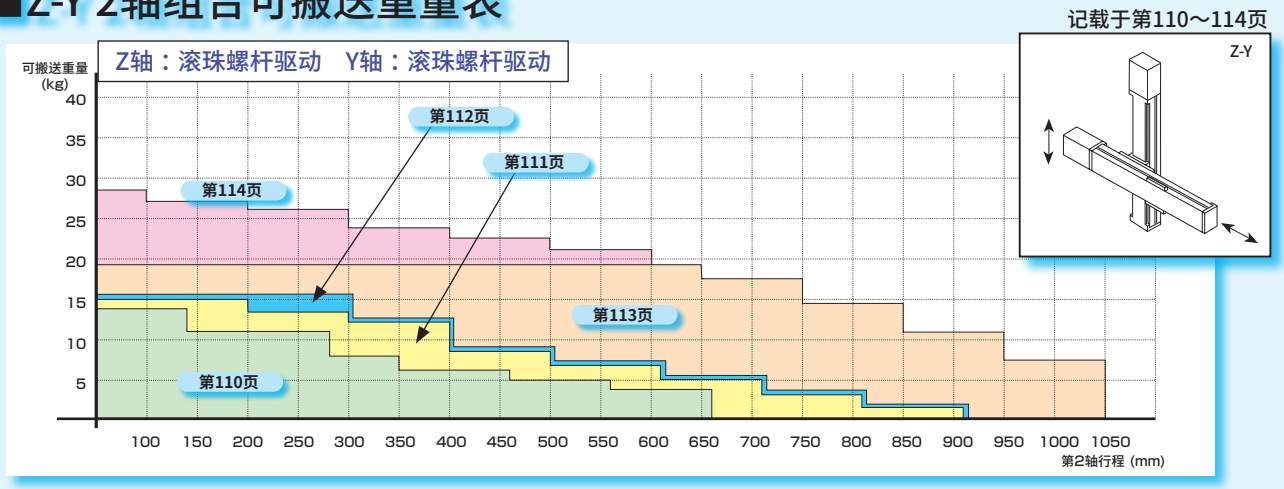

记载于第115～120页

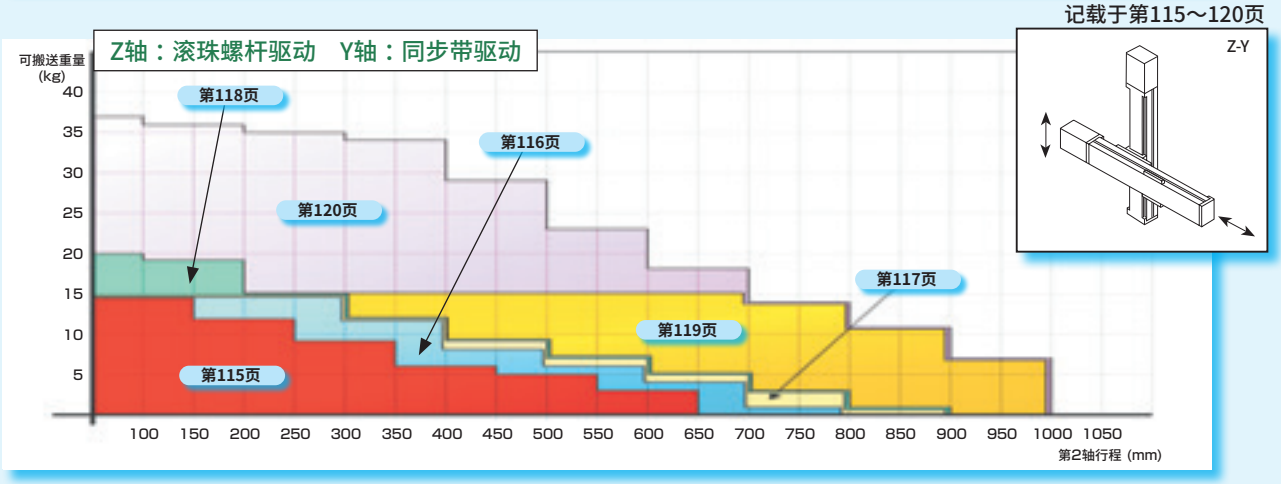

■X-Y-Z 3轴组合可搬送重量表

X轴：滚珠螺杆驱动　Y轴：滚珠螺杆驱动　Z轴：滚珠螺杆驱动

记载于第121～136页

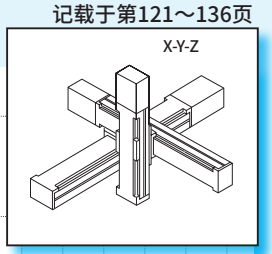

Z轴行程50～150mm

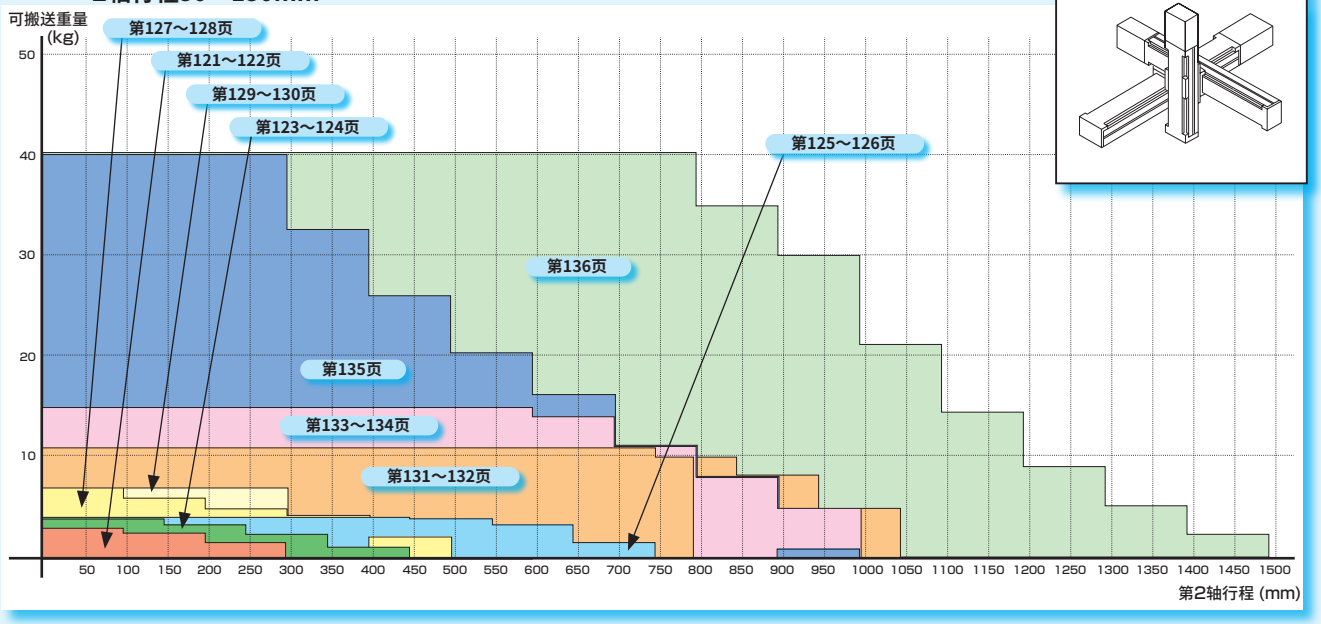

Z轴行程200～250mm

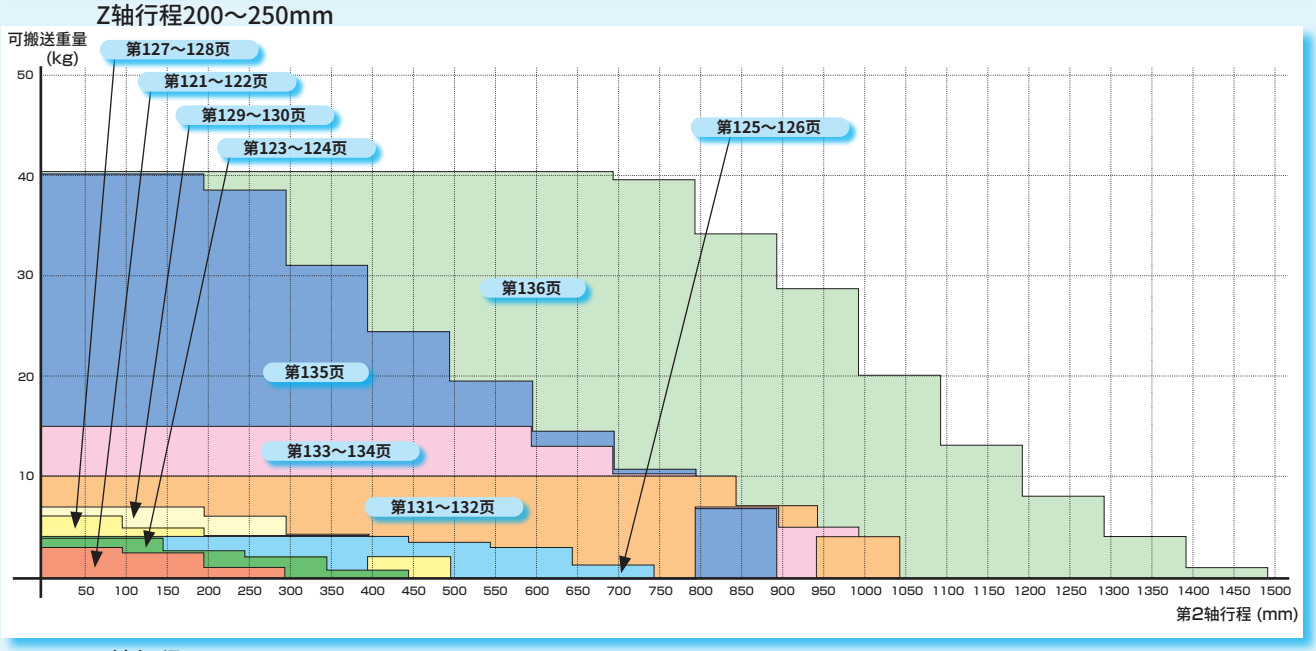

Z轴行程300～350mm

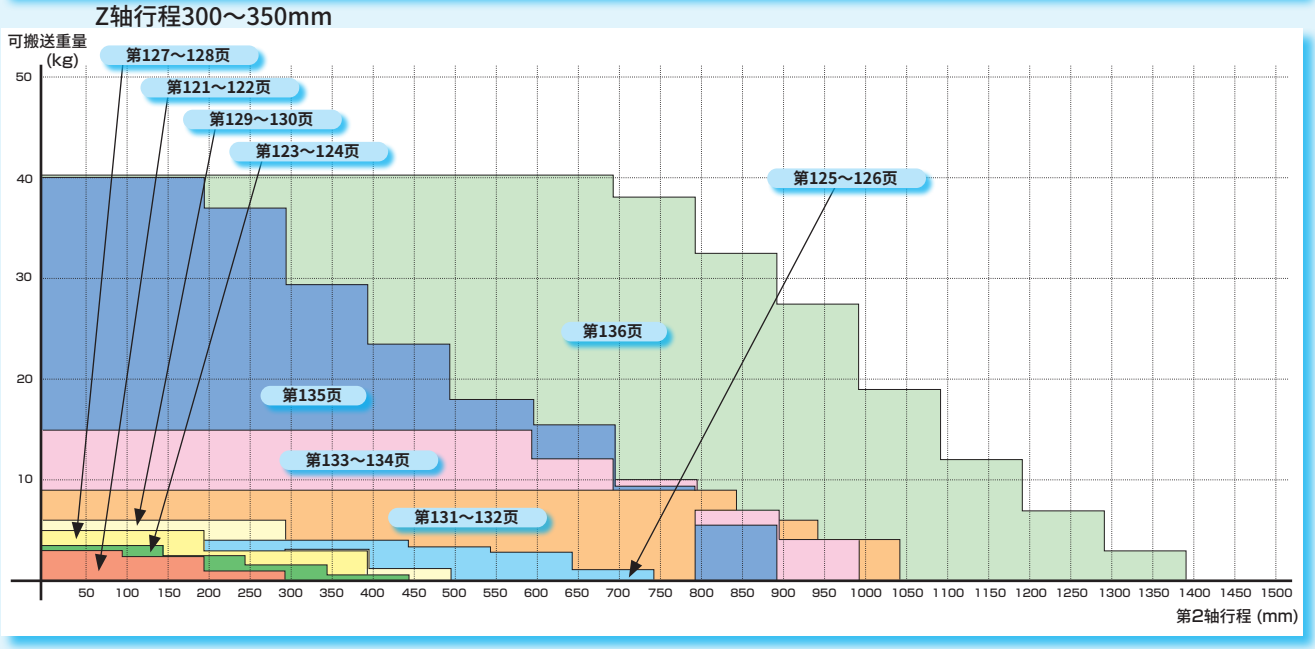

■X-Y-Z 3轴组合可搬送重量表

X轴：同步带驱动　Y轴：同步带驱动　Z轴：滚珠螺杆驱动

记载于第137～141页

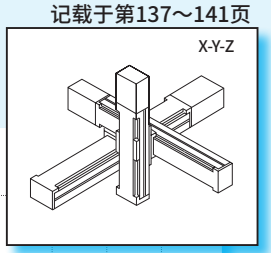

Z轴行程50～150mm

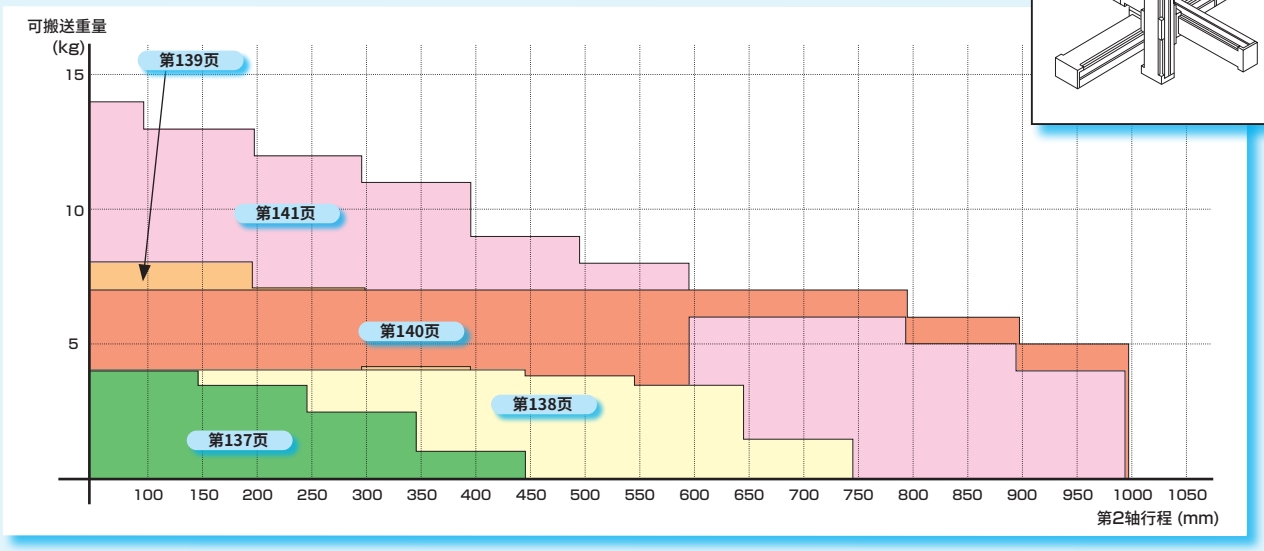

Z轴行程200～250mm

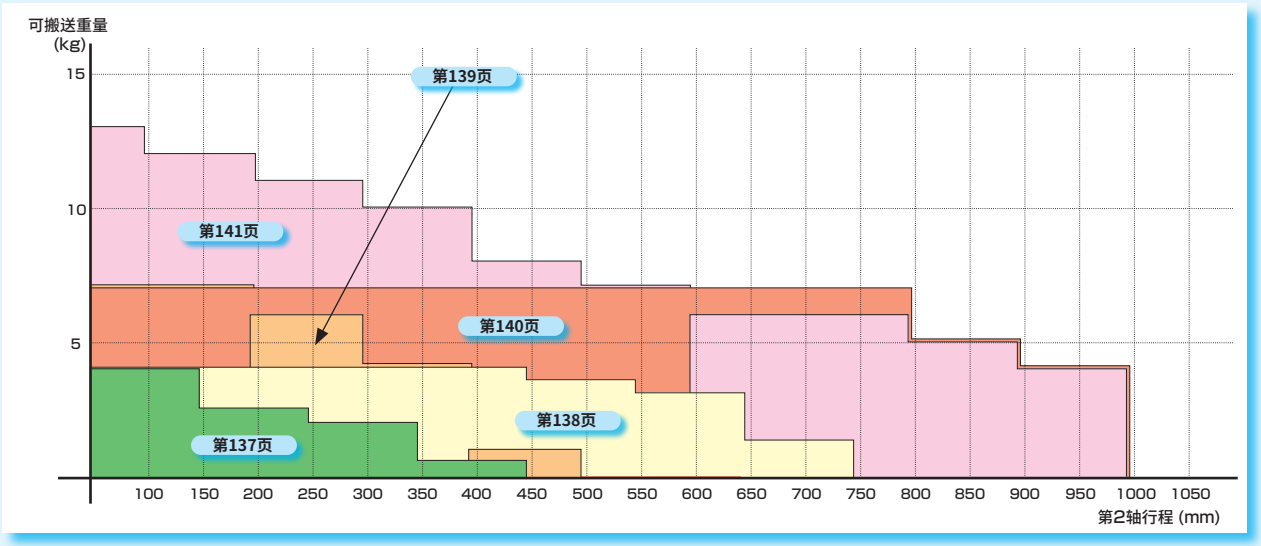

Z轴行程300～350mm

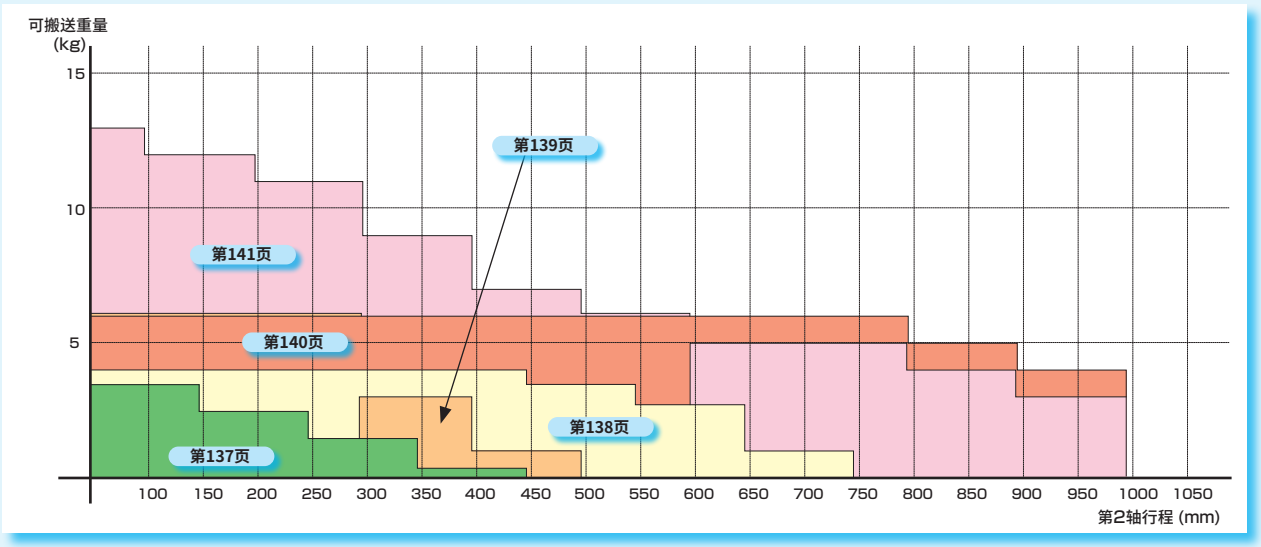

■X-Y-Z-R 4轴组合可搬送重量表

X轴：滚珠螺杆驱动　Y轴：滚珠螺杆驱动　Z轴：滚珠螺杆驱动　R轴：旋转轴

第142～149页

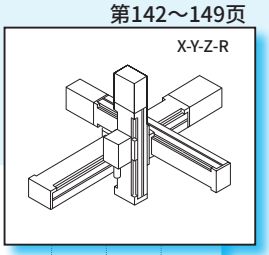

Z轴行程100mm

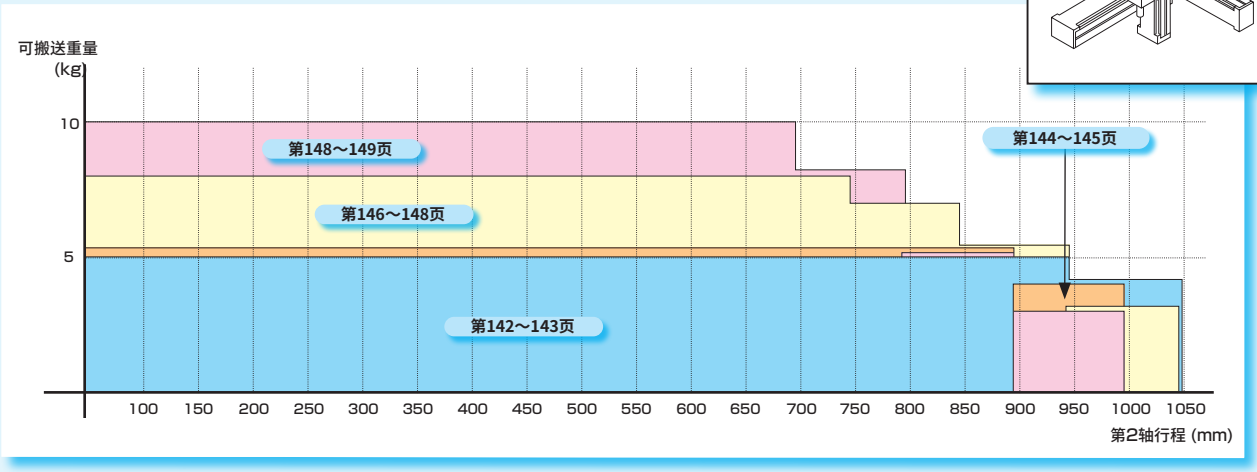

Z轴行程200mm

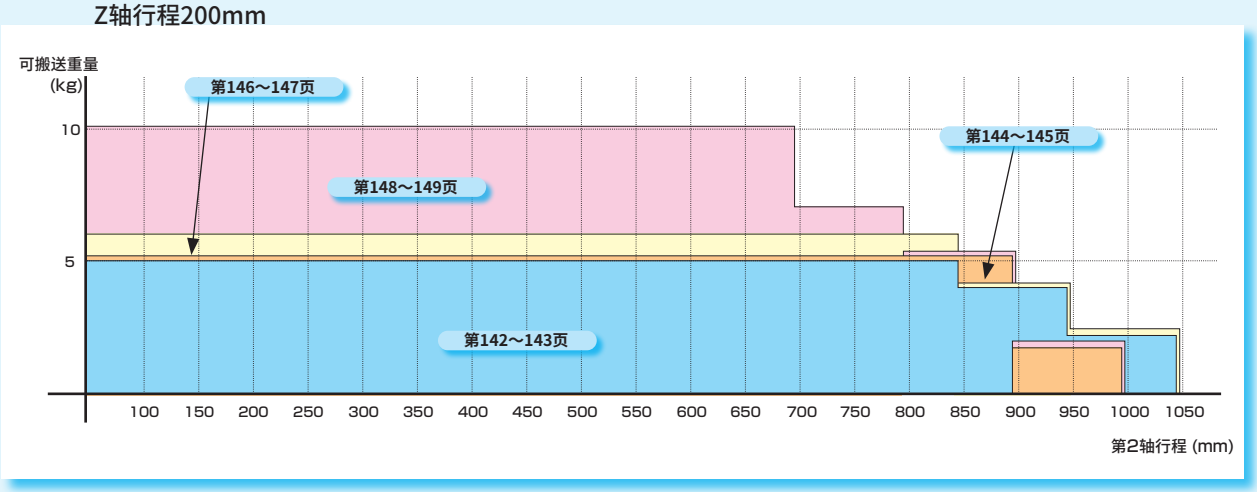

Z轴行程300mm

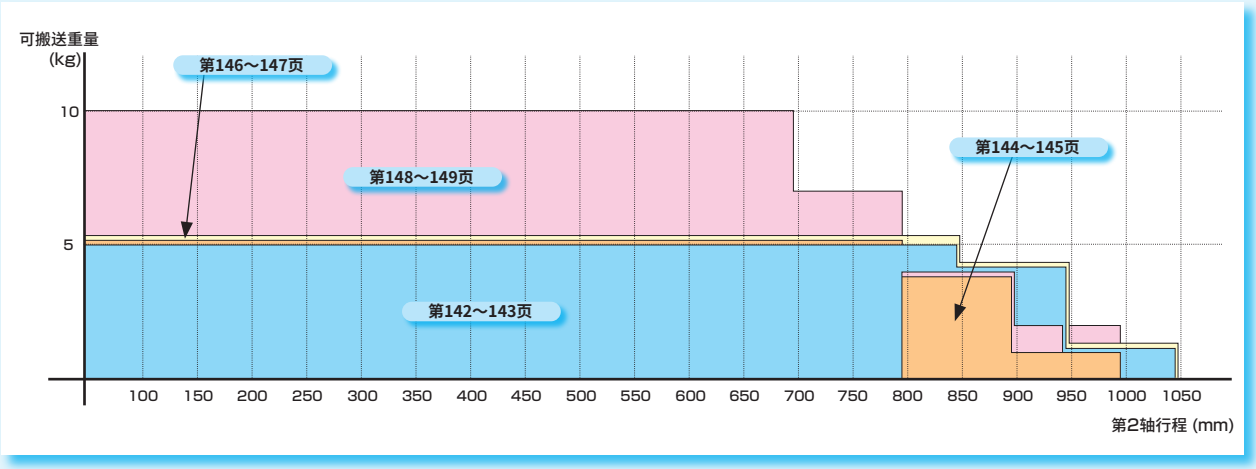

轴 规 格

■KBX系列

滑块型

滚珠螺杆驱动 …… 10
同步带驱动 …… 14
活塞杆型 …… 16
R轴型 …… 17

■KBZ系列

滑块型 …… 56
滑台型 …… 56
活塞杆型 …… 56

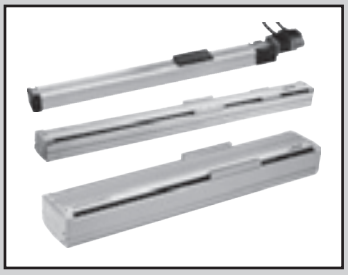

电动执行器

KBX Series 滑块型

●驱动方式：滚珠螺杆
●适用马达：50W、100W、200W、400W、750W

规格

【尺寸：T5D、T7D　马达50W】

项目		KBX-T5D				KBX-T7D					
驱动方式		滚动滚珠螺杆 外径 8mm				滚动滚珠螺杆 外径 12mm					
马达		50W AC伺服马达(绝对式)				50W AC伺服马达(绝对式)					
形状		中滑块				中滑块					
导程	mm	6		12		6			12		
行程	mm	～450	500	～450	500	～550	600	700	～550	600	700
最快速度	mm/s	400	340	800	680	400	340	250	800	680	500
最大可搬送重量	水平 kg	10		5		30			12		
	垂直 kg	3		1.5		8			4		
	加减速时间 s	0.3		0.3		0.3			0.3		
重复精度	mm	±0.02				±0.02					
静态允许负载力矩	Nm	MR:31 MP:12 MY:12				MR:58 MP:25.7 MY:25.7					

※作为垂直轴使用时，请选择带刹车的类型。
※最大可搬送重量是在滑块正上方施加负载时的数值。另请参阅下述动态负载力矩的资料。
※加减速时间是指，达到程序指定速度的时间。

【尺寸：10　短滑块　马达：100W】

项目		KBX-10E-※-S													
驱动方式		研磨滚珠螺杆(C7级)外径 15mm													
马达		100W AC伺服马达(绝对式)													
形状		短滑块													
导程	mm	5				10					20				
行程	mm	～650	750	850	～1050	～650	750	850	～1050	～1250	～650	750	850	～1050	～1250
最快速度	mm/s	300	250	200	150	600	500	400	300	200	1200	1000	800	600	400
最大可搬送重量	水平 kg	80				40					20				
	垂直 kg	15(22)				8(12)					3(5)				
	加减速时间 s	0.36	0.30	0.24	0.18	0.36	0.30	0.24	0.18	0.12	0.36	0.30	0.24	0.18	0.12
重复精度	mm	±0.01													
静态允许负载力矩	Nm	MR:49 MP:14 MY:13													

※作为垂直轴使用时，请选择带刹车的类型。
※最大可搬送重量是在滑块正上方施加负载时的数值。另请参阅下述动态负载力矩的资料。
※加减速时间是指，达到程序指定速度的时间。
※垂直使用时的最大可搬送重量(　)内是安装了充放电控制器时的数值。

【尺寸：10　中滑块　马达：100W】

项目		KBX-10E-※-M													
驱动方式		研磨滚珠螺杆(C7级)外径 15mm													
马达		100W AC伺服马达(绝对式)													
形状		中滑块													
导程	mm	5				10					20				
行程	mm	～600	700	800	～1000	～600	700	800	～1000	～1200	～600	700	800	～1000	～1200
最快速度	mm/s	300	250	200	150	600	500	400	300	200	1200	1000	800	600	400
最大可搬送重量	水平 kg	80				40					20				
	垂直 kg	15(22)				8(12)					3(5)				
	加减速时间 s	0.36	0.30	0.24	0.18	0.36	0.30	0.24	0.18	0.12	0.36	0.30	0.24	0.18	0.12
重复精度	mm	±0.01													
静态允许负载力矩	Nm	MR:59 MP:59 MY:54													

※作为垂直轴使用时，请选择带刹车的类型。
※最大可搬送重量是在滑块正上方施加负载时的数值。另请参阅下述动态负载力矩的资料。
※加减速时间是指，达到程序指定速度的时间。
※垂直使用时的最大可搬送重量(　)内是安装了充放电控制器时的数值。

【尺寸：30　中滑块　马达：100W】

项目		KBX-30E-※-M													
驱动方式		研磨滚珠螺杆（C7级）外径 15mm													
马达		100W AC伺服马达（绝对式）													
形状		中滑块													
导程	mm	5				10					20				
行程	直管（T） mm	～650	750	850	～1050	～650	750	850	～1050	～1250	～650	750	850	～1050	～1250
	折返（其他） mm	～600	700	800	～1000	～600	700	800	～1000	～1200	～600	700	800	～1000	～1200
最快速度	mm/s	300	250	200	150	600	500	400	300	200	1200	1000	800	600	400
最大可搬送重量	水平 kg	80				55					30				
	垂直 kg	15（22）				8（12）					3（5）				
	加减速时间 s	0.36	0.30	0.24	0.18	0.36	0.30	0.24	0.18	0.12	0.36	0.30	0.24	0.18	0.12
重复精度	mm	±0.01													
静态允许负载力矩	Nm	MR：510　MP：430　MY：370													

※作为垂直轴使用时，请选择带刹车的类型。
※最大可搬送重量是在滑块正上方施加负载时的数值。另请参阅下述动态负载力矩的资料。
※加减速时间是指，达到程序指定速度的时间。
※垂直使用时的最大可搬送重量（　）内是安装了充放电控制器时的数值。

【尺寸：30　长滑块　马达：100W】

项目		KBX-30E-※-L													
驱动方式		研磨滚珠螺杆（C7级）外径 15mm													
马达		100W AC伺服马达（绝对式）													
形状		长滑块													
导程	mm	5				10					20				
行程	直管（T） mm	～650	750	850	～1050	～650	750	850	～1050	～1250	～650	750	850	～1050	～1250
	折返（其他） mm	～550	650	750	～950	～550	650	750	～950	～1150	～550	650	750	～950	～1150
最快速度	mm/s	300	250	200	150	600	500	400	300	200	1200	1000	800	600	400
最大可搬送重量	水平 kg	80				55					30				
	垂直 kg	15（22）				8（12）					3（5）				
	加减速时间 s	0.36	0.30	0.24	0.18	0.36	0.30	0.24	0.18	0.12	0.36	0.30	0.24	0.18	0.12
重复精度	mm	±0.01													
静态允许负载力矩	Nm	MR：510　MP：750　MY：650													

※作为垂直轴使用时，请选择带刹车的类型。
※最大可搬送重量是在滑块正上方施加负载时的数值。另请参阅下述动态负载力矩的资料。
※加减速时间是指，达到程序指定速度的时间。
※垂直使用时的最大可搬送重量（　）内是安装了充放电控制器时的数值。

【尺寸：30　中滑块　马达：200W】

项目		KBX-30F-※-M													
驱动方式		研磨滚珠螺杆（C7级）外径 15mm													
马达		200W AC伺服马达（绝对式）													
形状		中滑块													
导程	mm	5				10					20				
行程	mm	～600	700	800	～1000	～600	700	800	～1000	～1200	～600	700	800	～1000	～1200
最快速度	mm/s	300	250	200	150	600	500	400	300	200	1200	1000	800	600	400
最大可搬送重量	水平 kg	100				80					40				
	垂直 kg	15（40）				8（20）					3（10）				
	加减速时间 s	0.36	0.30	0.24	0.18	0.36	0.30	0.24	0.18	0.12	0.36	0.30	0.24	0.18	0.12
重复精度	mm	±0.01													
静态允许负载力矩	Nm	MR：510　MP：430　MY：370													

※作为垂直轴使用时，请选择带刹车的类型。
※最大可搬送重量是在滑块正上方施加负载时的数值。另请参阅下述动态负载力矩的资料。
※加减速时间是指，达到程序指定速度的时间。
※垂直使用时的最大可搬送重量（　）内是安装了充放电控制器时的数值。

【尺寸：30　长滑块　马达：200W】

项目		KBX-30F-※-L													
驱动方式		研磨滚珠螺杆（C7级）外径 15mm													
马达		200W AC伺服马达（绝对式）													
形状		长滑块													
导程	mm	5				10					20				
行程	mm	～550	650	750	～950	～550	650	750	～950	～1150	～550	650	750	～950	～1150
最快速度	mm/s	300	250	200	150	600	500	400	300	200	1200	1000	800	600	400
最大可搬送重量	水平 kg	100				80					40				
	垂直 kg	15（40）				8（20）					3（10）				
	加减速时间 s	0.36	0.30	0.24	0.18	0.36	0.30	0.24	0.18	0.12	0.36	0.30	0.24	0.18	0.12
重复精度	mm	±0.01													
静态允许负载力矩	Nm	MR：510　MP：750　MY：650													

※作为垂直轴使用时，请选择带刹车的类型。
※最大可搬送重量是在滑块正上方施加负载时的数值。另请参阅下述动态负载力矩的资料。
※加减速时间是指，达到程序指定速度的时间。
※垂直使用时的最大可搬送重量（　）内是安装了充放电控制器时的数值。

【尺寸：50　中滑块　马达：200W】

项目		KBX-50F-※-M																				
驱动方式		研磨滚珠螺杆（C7级）外径 20mm																				
马达		200W AC伺服马达（绝对式）																				
形状		中滑块																				
导程	mm	5							10							20						
行程	mm	~600	~800	~1000	~1200	1300	1400	~1600	~600	~800	~1000	~1200	1300	1400	~1600	~600	~800	~1000	~1200	1300	1400	~1600
最快速度	mm/s	300	280	250	180	130	100	80	600	550	500	350	250	200	150	1200	1100	1000	700	500	400	300
最大可搬送重量	水平 kg	100							100							(50)（注1）						
	垂直 kg	15（40）							8（20）							3						
	加减速时间 s	0.36	0.33	0.30	0.21	0.15	0.12	0.10	0.36	0.33	0.30	0.21	0.15	0.12	0.10	0.36	0.33	0.30	0.21	0.15	0.12	0.10
重复精度	mm	±0.01																				
静态允许负载力矩	Nm	MR:2080 MP:2160 MY:1820																				

※作为垂直轴使用时，请选择带刹车的类型。
※最大可搬送重量是在滑块正上方施加负载时的数值。另请参阅下述动态负载力矩的资料。
※加减速时间是指，达到程序指定速度的时间。
※垂直使用时的最大可搬送重量（　）内是安装了充放电控制器时的数值。
注1：速度1000mm/s以上时，为50kg。

【尺寸：50　长滑块　马达：200W】

项目		KBX-50F-※-L																				
驱动方式		研磨滚珠螺杆（C7级）外径 20mm																				
马达		200W AC伺服马达（绝对式）																				
形状		长滑块																				
导程	mm	5							10							20						
行程	mm	~550	~750	~950	~1150	1250	1350	~1550	~550	~750	~950	~1150	1250	1350	~1550	~550	~750	~950	~1150	1250	1350	~1550
最快速度	mm/s	300	280	250	180	130	100	80	600	550	500	350	250	200	150	1200	1100	1000	700	500	400	300
最大可搬送重量	水平 kg	100							100							60（注1）						
	垂直 kg	15（40）							8（20）							3						
	加减速时间 s	0.36	0.33	0.30	0.21	0.15	0.12	0.10	0.36	0.33	0.30	0.21	0.15	0.12	0.10	0.36	0.33	0.30	0.21	0.15	0.12	0.10
重复精度	mm	±0.01																				
静态允许负载力矩	Nm	MR:2080 MP:3150 MY:2640																				

※作为垂直轴使用时，请选择带刹车的类型。
※最大可搬送重量是在滑块正上方施加负载时的数值。另请参阅下述动态负载力矩的资料。
※加减速时间是指，达到程序指定速度的时间。
※垂直使用时的最大可搬送重量（　）内是安装了充放电控制器时的数值。
注1：速度1000mm/s以上时，为50kg。

【尺寸：50　中滑块　马达：400W】

项目		KBX-50G-※-M																				
驱动方式		研磨滚珠螺杆（C7级）外径 20mm																				
马达		400W AC伺服马达（绝对式）																				
形状		中滑块																				
导程	mm	5							10							20						
行程	mm	~600	~800	~1000	~1200	1300	1400	~1600	~600	~800	~1000	~1200	1300	1400	~1600	~600	~800	~1000	~1200	1300	1400	~1600
最快速度	mm/s	300	280	250	180	130	100	80	600	550	500	350	250	200	150	1200	1100	1000	700	500	400	300
最大可搬送重量	水平 kg	150							150							100						
	垂直 kg	60							50							25						
	加减速时间 s	0.36	0.33	0.30	0.21	0.15	0.12	0.10	0.36	0.33	0.30	0.21	0.15	0.12	0.10	0.36	0.33	0.30	0.21	0.15	0.12	0.10
重复精度	mm	±0.01																				
静态允许负载力矩	Nm	MR:2080 MP:2160 MY:1820																				

※作为垂直轴使用时，请选择带刹车的类型。
※最大可搬送重量是在滑块正上方施加负载时的数值。另请参阅下述动态负载力矩的资料。
※加减速时间是指，达到程序指定速度的时间。
※水平、垂直使用时，无论可搬送重量为多少，均需要充放电控制器。

【尺寸：50　长滑块　马达：400W】

项目		KBX-50G-※-L																				
驱动方式		研磨滚珠螺杆（C7级）外径 20mm																				
马达		400W AC伺服马达（绝对式）																				
形状		长滑块																				
导程	mm	5							10							20						
行程	mm	~550	~750	~950	~1150	1250	1350	~1550	~550	~750	~950	~1150	1250	1350	~1550	~550	~750	~950	~1150	1250	1350	~1550
最快速度	mm/s	300	280	250	180	130	100	80	600	550	500	350	250	200	150	1200	1100	1000	700	500	400	300
最大可搬送重量	水平 kg	150							150							100						
	垂直 kg	60							50							25						
	加减速时间 s	0.36	0.33	0.30	0.21	0.15	0.12	0.10	0.36	0.33	0.30	0.21	0.15	0.12	0.10	0.36	0.33	0.30	0.21	0.15	0.12	0.10
重复精度	mm	±0.01																				
静态允许负载力矩	Nm	MR:2080 MP:3150 MY:2640																				

※作为垂直轴使用时，请选择带刹车的类型。
※最大可搬送重量是在滑块正上方施加负载时的数值。另请参阅下述动态负载力矩的资料。
※加减速时间是指，达到程序指定速度的时间。
※水平、垂直使用时，无论可搬送重量为多少，均需要充放电控制器。

【尺寸：60　中滑块　马达：400W】

项目		KBX-60G-※-M															
驱动方式		研磨滚珠螺杆（C7级）外径 20mm															
马达		400W AC伺服马达（绝对式）															
形状		中滑块															
导程	mm	10								20							
行程	mm	~700	800	900	1000	1100	1200	1300	~1500	~700	800	900	1000	1100	1200	1300	~1500
最快速度	mm/s	600	500	400	350	300	250	200	150	1200	1000	800	700	600	500	400	300
最大可搬送重量	水平 kg	150								100							
	垂直 kg	50								25							
	加减速时间 s	0.36	0.30	0.24	0.21	0.18	0.15	0.12	0.10	0.36	0.30	0.24	0.21	0.18	0.15	0.12	0.10
重复精度	mm	±0.01															
静态允许负载力矩	Nm	MR:2700 MP:3000 MY:2250															

※作为垂直轴使用时，请选择带刹车的类型。
※最大可搬送重量是在滑块正上方施加负载时的数值。另请参阅下述动态负载力矩的资料。
※加减速时间是指，达到程序指定速度的时间。
※水平、垂直使用时，无论可搬送重量为多少，均需要充放电控制器。

【尺寸：60　长滑块　马达：400W】

项目		KBX-60G-※-L															
驱动方式		研磨滚珠螺杆（C7级）外径 20mm															
马达		400W AC伺服马达（绝对式）															
形状		长滑块															
导程	mm	10								20							
行程	mm	~650	750	850	950	1050	1150	1250	~1450	~650	750	850	950	1050	1150	1250	~1450
最快速度	mm/s	600	500	400	350	300	250	200	150	1200	1000	800	700	600	500	400	300
最大可搬送重量	水平 kg	150								100							
	垂直 kg	50								25							
	加减速时间 s	0.36	0.30	0.24	0.21	0.18	0.15	0.12	0.10	0.36	0.30	0.24	0.21	0.18	0.15	0.12	0.10
重复精度	mm	±0.01															
静态允许负载力矩	Nm	MR:2700 MP:4750 MY:3450															

※作为垂直轴使用时，请选择带刹车的类型。
※最大可搬送重量是在滑块正上方施加负载时的数值。另请参阅下述动态负载力矩的资料。
※加减速时间是指，达到程序指定速度的时间。
※水平、垂直使用时，无论可搬送重量为多少，均需要充放电控制器。

【尺寸：60　中滑块　马达：750W】

项目		KBX-60J-※-M																	
驱动方式		研磨滚珠螺杆（C7级）外径 25mm																	
马达		750W AC伺服马达（绝对式）																	
形状		中滑块																	
导程	mm	10						20						50					
行程	mm	~1000	1100	1200	1300	~1500	~1700	~1000	1100	1200	1300	~1500	~1700	~1000	1100	1200	1300	~1500	~1700
最快速度	mm/s	450	350	300	250	200	150	900	700	600	500	400	300	2300	1800	1500	1300	1000	800
最大可搬送重量	水平 kg	250						200						50					
	垂直 kg	100						50						—					
	加减速时间 s	0.27	0.21	0.18	0.15	0.12	0.10	0.27	0.21	0.18	0.15	0.12	0.10	0.27	0.21	0.18	0.15	0.12	0.10
重复精度	mm	±0.01																	
静态允许负载力矩	Nm	MR:3500 MP:4000 MY:3000																	

※作为垂直轴使用时，请选择带刹车的类型。
※最大可搬送重量是在滑块正上方施加负载时的数值。另请参阅下述动态负载力矩的资料。
※加减速时间是指，达到程序指定速度的时间。
※水平、垂直使用时，无论可搬送重量为多少，均需要充放电控制器。

【尺寸：60　长滑块　马达：750W】

项目		KBX-60J-※-L																	
驱动方式		研磨滚珠螺杆（C7级）外径 25mm																	
马达		750W AC伺服马达（绝对式）																	
形状		长滑块																	
导程	mm	10						20						50					
行程	mm	~950	1050	1150	1250	~1450	~1650	~950	1050	1150	1250	~1450	~1650	~950	1050	1150	1250	~1450	~1650
最快速度	mm/s	450	350	300	250	200	150	900	700	600	500	400	300	2300	1800	1500	1300	1000	800
最大可搬送重量	水平 kg	250						200						50					
	垂直 kg	100						50						—					
	加减速时间 s	0.27	0.21	0.18	0.15	0.12	0.10	0.27	0.21	0.18	0.15	0.12	0.10	0.27	0.21	0.18	0.15	0.12	0.10
重复精度	mm	±0.01																	
静态允许负载力矩	Nm	MR:3500 MP:6200 MY:4750																	

※作为垂直轴使用时，请选择带刹车的类型。
※最大可搬送重量是在滑块正上方施加负载时的数值。另请参阅下述动态负载力矩的资料。
※加减速时间是指，达到程序指定速度的时间。
※水平、垂直使用时，无论可搬送重量为多少，均需要充放电控制器。

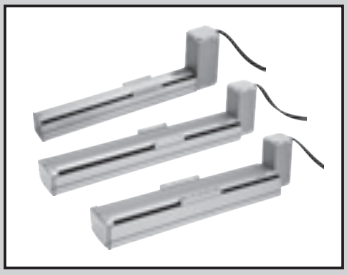

电动执行器

KBX Series 滑块型

●驱动方式：同步带
●适用马达：100W、200W、400W、750W

规格

【尺寸：10　短、中滑块　马达：100W】

项目		KBX-10E-B※-S/M	
驱动方式		同步带	
马达		100W AC伺服马达(绝对式)	
形状		短滑块	中滑块
导程	mm	相当于21	
行程	mm	～2550	～2500
最快速度	mm/s	1000	
最大可搬送重量	水平 kg	15	
	加减速时间 s	0.3以上	
重复精度	mm	±0.04	
静态允许负载力矩	Nm	MR:49 MP:14 MY:13	MR:59 MP:59 MY:54

※最大可搬送重量是在滑块正上方施加负载时的数值。另请参阅下述动态负载力矩的资料。
※加减速时间是指，达到程序指定速度的时间。

【尺寸：10　短、中滑块　马达：200W】

项目		KBX-10F-B※-S/M			
驱动方式		同步带			
马达		200W AC伺服马达(绝对式)			
形状		短滑块		中滑块	
导程	mm	相当于21	相当于42	相当于21	相当于42
行程	mm	～2550		～2500	
最快速度	mm/s	1000	2000	1000	2000
最大可搬送重量	水平 kg	20	10	20	10
	加减速时间 s	0.3以上	0.5以上	0.3以上	0.5以上
重复精度	mm	±0.04			
静态允许负载力矩	Nm	MR:49 MP:14 MY:13		MR:59 MP:59 MY:54	

※最大可搬送重量是在滑块正上方施加负载时的数值。另请参阅下述动态负载力矩的资料。
※加减速时间是指，达到程序指定速度的时间。

【尺寸：30　中、长滑块　马达：100W】

项目		KBX-30E-B※-M/L	
驱动方式		同步带	
马达		100W AC伺服马达(绝对式)	
形状		中滑块	长滑块
导程	mm	相当于21	
行程	mm	～3200	～3150
最快速度	mm/s	1000	
最大可搬送重量	水平 kg	15	
	加减速时间 s	0.3以上	
重复精度	mm	±0.04	
静态允许负载力矩	Nm	MR：510 MP：430 MY：370	MR：510 MP：750 MY：650

※最大可搬送重量是在滑块正上方施加负载时的数值。另请参阅下述动态负载力矩的资料。
※加减速时间是指，达到程序指定速度的时间。

【尺寸：30　中、长滑块　马达：200W】

项目		KBX-30F-B※-M/L			
驱动方式		同步带			
马达		200W AC伺服马达(绝对式)			
形状		中滑块		长滑块	
导程	mm	相当于21	相当于42	相当于21	相当于42
行程	mm	～3200		～3150	
最快速度	mm/s	1000	2000	1000	2000
最大可搬送重量	水平 kg	40	20	40	20
	加减速时间 s	0.3以上	0.5以上	0.3以上	0.5以上
重复精度	mm	±0.04			
静态允许负载力矩	Nm	MR:510 MP:430 MY:370		MR:510 MP:750 MY:650	

※最大可搬送重量是在滑块正上方施加负载时的数值。另请参阅下述动态负载力矩的资料。
※加减速时间是指，达到程序指定速度的时间。

【尺寸：50　中、长滑块　马达：200W】

项目		KBX-50F-B※-M/L	
驱动方式		同步带	
马达		200W AC伺服马达（绝对式）	
形状		中滑块	长滑块
导程	mm	相当于21	
行程	mm	～3500	～3450
最快速度	mm/s	1000	
最大可搬送重量	水平 kg	40	
	加减速时间 s	0.3以上	
重复精度	mm	±0.04	
静态允许负载力矩	Nm	MR:2080 MP:2160 MY:1820	MR:2080 MP:3150 MY:2640

※最大可搬送重量是在滑块正上方施加负载时的数值。另请参阅下述动态负载力矩的资料。
※加减速时间是指，达到程序指定速度的时间。

【尺寸：50　中、长滑块　马达：400W】

项目		KBX-50G-B※-M/L			
驱动方式		同步带			
马达		400W AC伺服马达（绝对式）			
形状		中滑块	长滑块		
导程	mm	相当于42	相当于42	相当于19.555	
行程	mm	～3500	～3450	～1000	～4450
最快速度	mm/s	2000		1000	
最大可搬送重量	水平 kg	20		100	
	加减速时间 s	0.5以上		0.3以上	0.6以上
重复精度	mm	±0.04		±0.05	
静态允许负载力矩	Nm	MR:2080 MP:2160 MY:1820	MR:2080 MP:3150 MY:2640	MR:1800 MP:2700 MY:2150	

※最大可搬送重量是在滑块正上方施加负载时的数值。另请参阅下述动态负载力矩的资料。
※加减速时间是指，达到程序指定速度的时间。
※无论可搬送重量为多少，均需要充放电控制器。

【尺寸：60　中、长滑块　马达：750W】

项目		KBX-60J-BT-M/L			
驱动方式		同步带			
马达		750W AC伺服马达（绝对式）			
形状		中滑块		长滑块	
导程	mm	相当于19.555			
行程	mm	～1000	～4450	～1000	～4350
最快速度	mm/s	1000			
最大可搬送重量	水平 kg	200			
	加减速时间 s	0.3以上	0.6以上	0.3以上	0.6以上
重复精度	mm	±0.05			
静态允许负载力矩	Nm	MR:3350 MP:3850 MY:3100		MR:3350 MP:6250 MY:5000	

※最大可搬送重量是在滑块正上方施加负载时的数值。另请参阅下述动态负载力矩的资料。
※加减速时间是指，达到程序指定速度的时间。
※无论可搬送重量为多少，均需要充放电控制器。

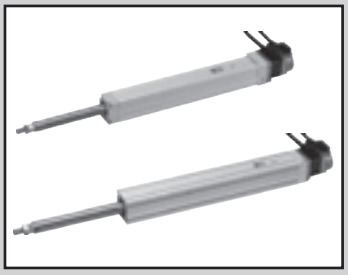

电动执行器

KBX Series 活塞杆型

●驱动方式：滚珠螺杆
●适用马达：50W、100W

规格

【尺寸：T3D、T4D　马达50W】

项目			KBX-T3D	KBX-T4D
驱动方式			滚珠螺杆 外径8mm	
马达			50W AC伺服马达(绝对式)	
形状			活塞杆型	
导程		mm	12	
行程		mm	～150	～200
最快速度		mm/s	600	
最大可搬送重量	水平	kg	4	7
	垂直	kg	1.9	3.1
	加减速时间	s	0.3以上	
重复精度		mm	±0.02	
静态允许负载力矩		Nm	—(※1)	

※1：不能向活塞杆施加静态及动态负载力矩。请同时使用线性导轨等，使用时不要向活塞杆施加径向负载。
※作为垂直轴使用时，请选择带刹车的类型。
※加减速时间是指，达到程序指定速度的时间。

【尺寸：T5E　马达100W】

项目			KBX-T5E	
驱动方式			滚动滚珠螺杆 外径12mm	
马达			100W AC伺服马达(绝对式)	
形状			活塞杆型	
导程		mm	12	
行程		mm	～250	300
最快速度		mm/s	600	470
最大可搬送重量	水平	kg	25	
	垂直	kg	6.5	
	加减速时间	s	0.3以上	
重复精度		mm	±0.02以上	
静态允许负载力矩		Nm	—(※1)	

※1：不能向活塞杆施加静态及动态负载力矩。请同时使用线性导轨等，使用时不要向活塞杆施加径向负载。
※作为垂直轴使用时，请选择带刹车的类型。
※加减速时间是指，达到程序指定速度的时间。

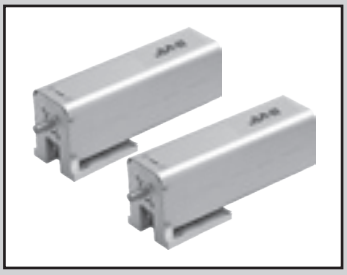

电动执行器

KBX Series R轴型

●驱动方式：谐波驱动、行星齿轮
●适用马达：50W

规格

机种

项目		KBX-00D-RH	KBX-00D-RP
马达		50W AC伺服马达（绝对式）	50W AC伺服马达（绝对式）
减速方式		谐波驱动	行星齿轮
减速比		1/50	1/21
旋转范围	°	360	
最快速度	°/s	360	857
最大可搬运重量：	kg	10	
加减速时间	s	0.3以上	
额定输出扭矩	N・m	5.4	3.1
允许负载惯量	kg・m^2	0.0485	0.0125
输出轴允许推力负载	N	98	
输出轴允许径向负载	N	196	
输出轴允许力矩	N・m	1.3	
重复精度	°	±0.025	±0.125

※最大可搬送重量为，使轴垂直，只向输出轴施加推力负载时的值。
※加减速时间是指，达到程序指定速度的时间。

轴(滑块、活塞杆)的型号表示方法

KBX - 30 E - S T - M 20 N - 45

- KBX：机种型号
- 30：Ⓐ本体尺寸
- E：Ⓑ马达功率
- S：Ⓒ驱动方式
- T：Ⓓ马达安装方法
- M：Ⓔ形状
- 20：Ⓕ导程
- N：Ⓖ刹车
- 45：Ⓗ行程

符号	内　容
Ⓐ 本体尺寸(mm)	
T3	宽度 35×高度38.5
T4	宽度 45×高度45
T5	宽度 45(55)×高度45(55) ( )为活塞杆型的本体尺寸
T7	宽度 64×高度60
10	宽度 78×高度75
30	宽度130×高度89.8
50	宽度160×高度110
60	宽度214×高度140

详情请参阅各外形尺寸图。

Ⓑ 马达功率(请参阅下一项表1)	
D	50W
E	100W
F	200W
G	400W
J	750W

Ⓒ 驱动方式(请参阅下一项表1)	
S	滚珠螺杆
U	(请参阅表1※1)
B	同步带

Ⓓ 马达安装方法(请参阅下一项表1)	
T	直型/上折返
R	马达右折返
L	马达左折返
U	马达下折返

Ⓔ 形状(请参阅下一项表2)	
S	短滑块
M	中滑块
L	长滑块
C	活塞杆型

请参阅下一项表3。

Ⓕ 导程		
05	5mm	(滚珠螺杆驱动)
06	6mm	
10	10m	
12	12mm	
20	20mm	
40	40mm	
50	50mm	
19	相当于19.555mm	(同步带驱动)
21	相当于21mm	
42	相当于42mm	

Ⓖ 刹车	
N	无
B	有　※1

Ⓗ 行程(请参阅下一项的表4、5)	
05 ～X45	50mm～4450mm (每50mm间隔) (行程符号的详细信息请参阅各外形尺寸表。)

※1：Ⓒ驱动方式为B(同步带)时，无法选择。

〈型号表示例〉

KBX-30E-ST-M20N-45

- Ⓐ本体尺寸　：宽度130×高度89.8mm
- Ⓑ马达功率　：100W
- Ⓒ驱动方式　：滚珠螺杆
- Ⓓ马达安装方法　：直轴
- Ⓔ形状　：中滑块
- Ⓕ导程　：20mm
- Ⓖ刹车　：无
- Ⓗ行程　：450mm

轴(R轴)的型号表示方法

KBX - 00D - RH - A

- KBX：机种型号 KBX
- RH：Ⓐ减速方式
- A：Ⓑ安装方式

符号	内　容
Ⓐ 减速方式	
RH	谐波
RP	行星齿轮

Ⓑ 安装方式	
A	带L形支撑件
F	法兰型

表1　(A) 本体尺寸、(B) 马达功率、(C) 驱动方式

(A) 本体尺寸	(B) 马达功率					(C) 驱动方式 ※1			(D) 马达安装方向			
	D	E	F	G	J	S	U	B	T	R	L	U
	50W	100W	200W	400W	750W	滚珠螺杆		皮带	以直接安装方式进行安装	右侧安装	左侧安装	下侧安装
KBX-T3	○	—	—	—	—	○	—	—	○	—	—	—
KBX-T4	○	—	—	—	—	○	—	—	○	—	—	—
KBX-T5	○	○※5	—	—	—	○	—	—	○	—	—	—
KBX-T7	○	—	—	—	—	○	—	—	○	—	—	—
KBX-10	—	○	○※2	—	—	○	○	○	○	○	○	○
KBX-30	—	○	○	—	—	○	○	○	○	○	○	○
KBX-50	—	—	○	○	—	○	○	○	○	○※4	○※4	○※4
KBX-60	—	—	—	○※3	○	○	○	○	○	—	—	—

※1：(D) 为直接安装 (T) 时，(C) 驱动方式选择滚珠螺杆时，变为“S”的组合。例：ST
　　(D) 为“T”以外时，(C) 驱动方式选择滚珠螺杆时，选择“U”。例：UR、UU
※2：(C) 驱动方式为皮带驱动时，可以选择100W (E)、200W (F)。为滚珠螺杆时，只能选择100W (E)。
※3：KBX-60的驱动方式为皮带时，(B) 马达功率不能设置为400W。只能设置为750W。
※4：相当于皮带型　导程19.555时，无法选择。(只能设置T)。
※5：滑块型只能选择“D” (50W)，活塞杆型只能选择“E” (100W)。

表2　(A) 本体尺寸和 (E) 形状

(A) 本体尺寸	(E) 形状			
	S	M	L	C
	短滑块	中滑块	长滑块	活塞杆型
KBX-T3	—	—	—	○
KBX-T4	—	—	—	○
KBX-T5	—	○	—	○
KBX-T7	—	○	—	—
KBX-10	○	○	—	—
KBX-30	—	○	○	—
KBX-50	—	○※1	○	—
KBX-60	—	○	○	—

※1：KBX-50G-BT中，导程相当于19.555时，无法选择。(只有KBX-50G-BT-L19N-[st]可以选择)

表3　(B) 马达功率、(C) 驱动方式及 (F) 导程

(A) 本体尺寸	(B) 马达功率		(F) 导程								
			(C) 驱动方式：滚珠螺杆						(C) 驱动方式：皮带		
	W	符号	5	6	10	12	20	50	19.555	21	42
KBX-T3	50W	D	—	—	—	○	—	—	—	—	—
KBX-T4	50W	D	—	—	—	○	—	—	—	—	—
KBX-T5	50W	D※1	—	○	—	○	—	—	—	—	—
	100W	E※1	—	—	—	○	—	—	—	—	—
KBX-T7	50W	D	—	○	—	○	—	—	—	—	—
KBX-10	100W	E	○	—	○	—	○	—	—	○	—
	200W	F	—	—	—	—	—	—	—	○	○
KBX-30	100W	E	○	—	○	—	○	—	—	○	—
	200W	F	○	—	○	—	○	—	—	○	○
KBX-50	200W	F	○	—	○	—	○	—	—	○	—
	400W	G	○	—	○	—	○	—	○	—	○
KBX-60	400W	G	—	—	○	—	○	—	—	—	—
	750W	J	—	—	○	—	○	○	○	—	—

※1：KBX-T5的滑块型只能选择“D” (50W)，活塞杆型只能选择“E” (100W)。

表4 ＜驱动方式：滚珠螺杆＞ (A)本体尺寸、(B)马达功率、(C)行程

(A)本体尺寸	(B)马达功率		行程螺距	行程(mm)			
	W	符号		短滑块 最小～最大	中滑块 最小～最大	长滑块 最小～最大	活塞杆 最小～最大
KBX-T3	50W	D	50	— —	— —	— —	50～150
KBX-T4	50W	D	50	— —	— —	— —	50～200
KBX-T5	50W	D	50	— —	50～500	— —	— —
	100W	E	50	— —	— —	— —	50～300
KBX-T7	50W	D	50	— —	50～700	— —	— —
KBX-10	100W	E	100	150(※4)～1250(※3)	100(※4)～1200(※3)	— —	— —
KBX-30	100W	E-直管(※2)	100	— —	150～1250(※3)	150～1250(※3)	— —
		E-折返(※2)	100	— —	100～1200(※3)	150～1250(※3)	— —
	200W	F	100	— —	100～1200(※3)	150～1150(※3)	— —
KBX-50	200W	F	100	— —	200～1600	250～1550	— —
	400W	G	100	— —	200～1600	250～1550	— —
KBX-60	400W	G	100	— —	200～1500	150～1450	— —
	750W	J	100	— —	200～1700	150～1650	— —

※1：型号表示方法请参阅各外形尺寸图中的行程符号。
※2：最小及最长行程因马达安装方向而异。
※3：导程5的最长行程为上表中的值减去200mm。(例：KBX-10E-ST-M05的最长行程为1000mm)
※4：KBX-10E-UU的最小行程为，短滑块：250mm，中滑块：200mm。

表5 ＜驱动方式：同步带＞ (A)本体尺寸、(B)马达功率、(C)行程

(A)本体尺寸	(B)马达功率		行程螺距	行程(mm)		
	W	符号		短滑块 最小～最大	中滑块 最小～最大	长滑块 最小～最大
KBX-10	100W	E	100	150～2550	100～2500	— —
	200W	F	100	150～2550	100～2500	— —
KBX-30	100W	E	100	— —	100～3200	150～3150
	200W	F	100	— —	100～3200	150～3150
KBX-50	200W	F	100	— —	200～3500	250～3450
	400W	G(导程：42)	100	— —	200～3500	250～3450
		G(导程：19)	100	— —	— —	150～4450
KBX-60	750W	J	100	— —	150～4450	150～4350

※1：型号表示方法请参阅各图中的行程表。
※2：KBX-50G的行程因导程而异。
注意：KBX-T3～T7(50W)的驱动方式不能设置为皮带型。

表6 对应控制器、电缆组合

(B)马达功率		主控制器	从控制器	控制器电缆	输入输出电缆
D	50W	KCA-25-M10-□	KCA-25-S10-□	KBX-10-CC-M□	KCA-10-IC-A□
E	100W				
F	200W				
G	400W	KCA-25-M40-□	KCA-25-S40-□		
J	750W	KCA-25-M80-□	KCA-25-S80-□		

控制器的型号请参阅第171页。

表7 单轴用选择项

产品名称	型号	摘要	记载页码
充放电控制器	KCA-ABSU-2000	伺服马达容量(50、100、200W用)	194
	KCA-ABSU-4000	伺服马达容量(400W用)	
	KCA-ABSU-8000	伺服马达容量(750W用)	
原点变更传感器	KBA-HBS-BA10	滚珠螺杆驱动轴用 电缆长度：约2150mm	169
	KBA-HBS-BA20	皮带轴驱动轴用 电缆长度：约1950mm	
	KBA-HBS-BA20L	皮带轴驱动轴用 电缆长度：约3200mm	
对话终端	KCA-TPH-4C	KCA-25支持2.26以上版本。	197
计算机软件	KCA-SF-98D	末尾[D]为版本。	199
通信电缆	KCA-PCBL-31	计算机与控制器间的RS-232C连接电缆	200
连接电缆	KCA-10-LC-A[※1]	※1：电缆长度 01：150mm、03：300mm、10：1000mm	197
编码器用电池	KCA-25-EB-05	编码器备用锂电池	201

外形尺寸图

●KBX-T5D-ST-M

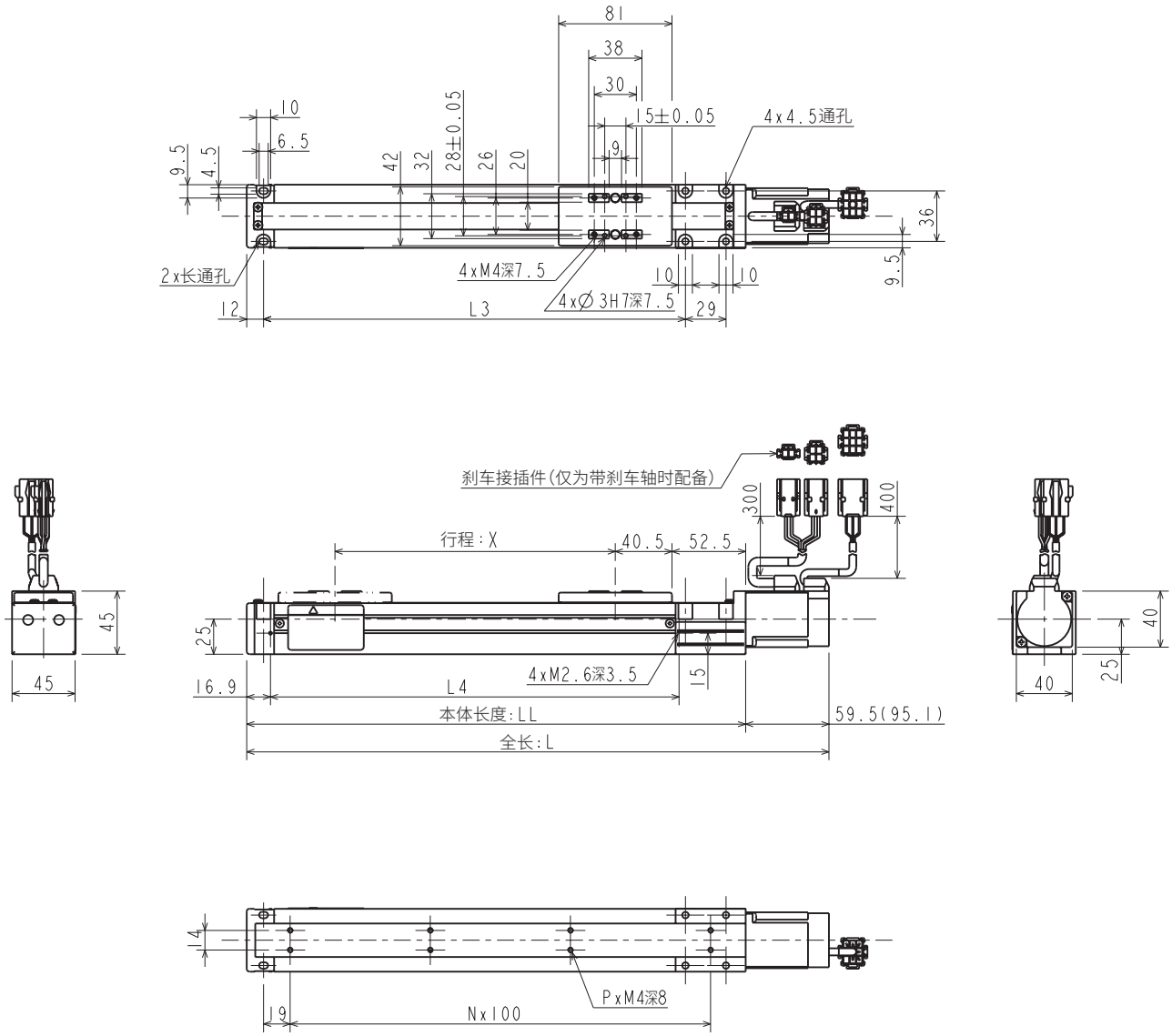

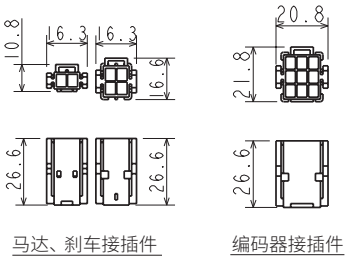

行程 X(mm)	50	100	150	200	250	300	350	400	450	500
行程符号	05	10	15	20	25	30	35	40	45	50
全长 L(mm)	265.5(301.1)	315.5(351.1)	365.5(401.1)	415.5(451.1)	465.5(501.1)	515.5(551.1)	565.5(601.1)	615.5(651.1)	665.5(701.1)	715.5(751.1)
本体长度 LL(mm)	206	256	306	356	406	456	506	556	606	656
L3 (mm)	151	201	251	301	351	401	451	501	551	601
L4 (mm)	141.6	191.6	241.6	291.6	341.6	391.6	441.6	491.6	541.6	591.6
安装孔数量 P	4	6	6	8	8	10	10	12	12	14
安装孔间隔数 N	1	2	2	3	3	4	4	5	5	6
本体重量 (kg)	1.2(1.4)	1.3(1.5)	1.4(1.6)	1.5(1.7)	1.6(1.8)	1.7(1.9)	1.8(2.0)	1.9(2.1)	2.0(2.2)	2.1(2.3)

注 ( )内的值适用于带刹车的轴

外形尺寸图

●KBX-T7D-ST-M

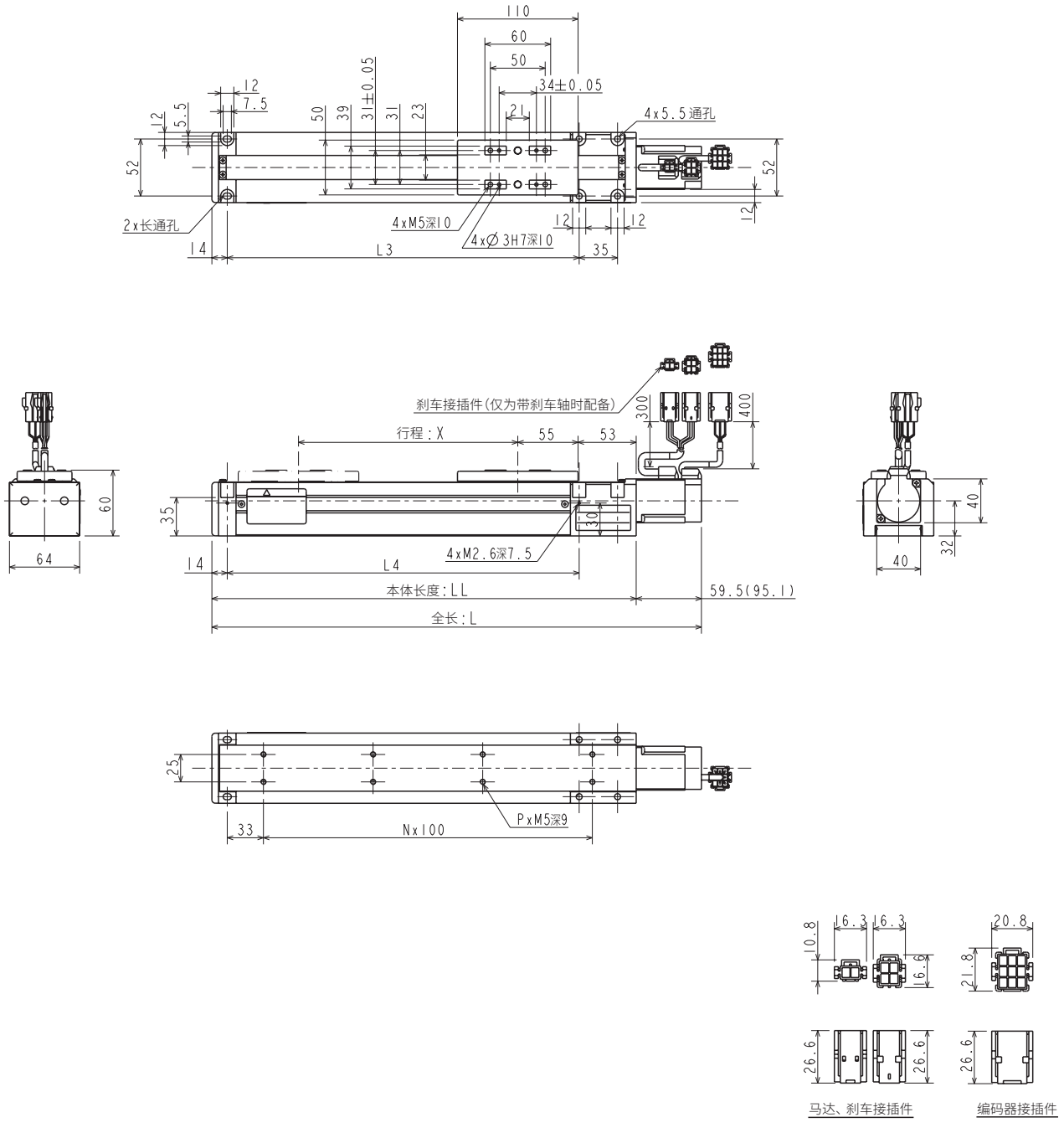

行程 X(mm)	50	100	150	200	250	300	350	400	450	500	550	600	700
行程符号	05	10	15	20	25	30	35	40	45	50	55	60	70
全长 L(mm)	296.5(332.1)	346.5(382.1)	396.5(432.1)	446.5(482.1)	496.5(532.1)	546.5(582.1)	596.5(632.1)	646.5(682.1)	696.5(732.1)	746.5(782.1)	796.5(832.1)	846.5(882.1)	946.5(982.1)
本体长度 LL(mm)	237	287	337	387	437	487	537	587	637	687	737	787	887
L3 (mm)	171	221	271	321	371	421	471	521	571	621	671	721	821
L4 (mm)	171	221	271	321	371	421	471	521	571	621	671	721	821
安装孔数量 P	4	6	6	8	8	10	10	12	12	14	14	16	18
安装孔间隔数 N	1	2	2	3	3	4	4	5	5	6	6	7	8
本体重量 (kg)	2.3(2.5)	2.5(2.7)	2.7(2.9)	2.9(3.1)	3.1(3.3)	3.3(3.5)	3.5(3.7)	3.7(3.9)	3.9(4.1)	4.1(4.3)	4.3(4.5)	4.5(4.7)	4.9(5.1)

注 ( )内的值适用于带刹车的轴

外形尺寸图

●KBX-10E-ST-S/M

（马达直轴、短滑块/中滑块、马达功率100W）

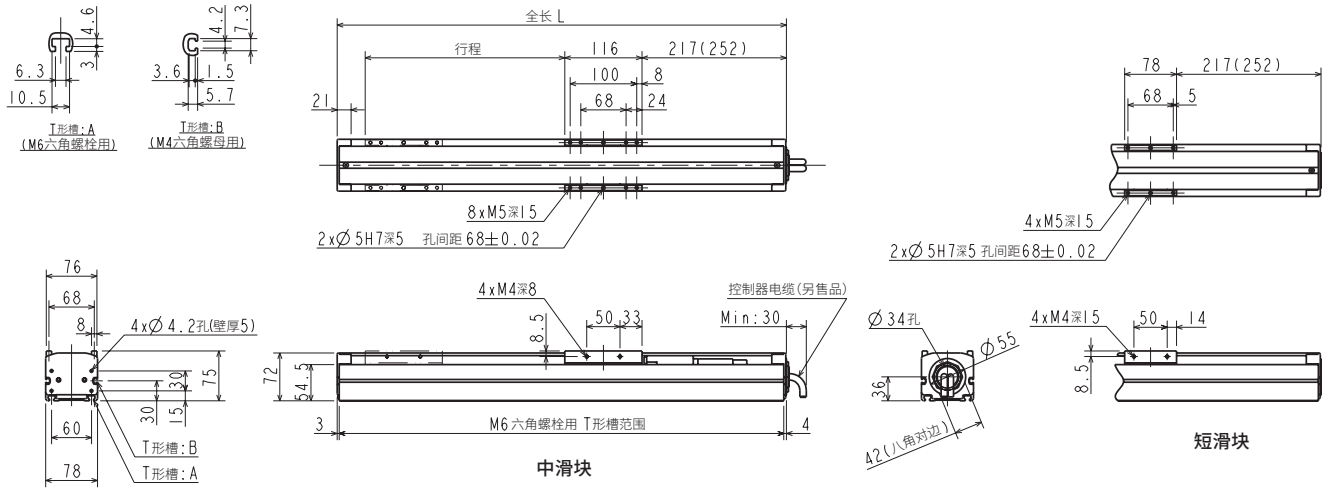

●短滑块

行程 (mm)	150	250	350	450	550	650	750	850	950	1050	1150	1250
行程符号	15	25	35	45	55	65	75	85	95	A5	B5	C5
全长 L(mm)	475(510)	575(610)	675(710)	775(810)	875(910)	975(1010)	1075(1110)	1175(1210)	1275(1310)	1375(1410)	1475(1510)	1575(1610)
本体重量 (kg)	4.5(4.8)	5.2(5.5)	5.9(6.2)	6.6(6.9)	7.3(7.6)	8.0(8.3)	8.7(9.0)	9.4(9.7)	10.1(10.4)	10.8(11.1)	11.5(11.8)	12.2(12.5)

●中滑块

行程 (mm)	100	200	300	400	500	600	700	800	900	1000	1100	1200
行程符号	10	20	30	40	50	60	70	80	90	A0	B0	C0
全长 L(mm)	475(510)	575(610)	675(710)	775(810)	875(910)	975(1010)	1075(1110)	1175(1210)	1275(1310)	1375(1410)	1475(1510)	1575(1610)
本体重量 (kg)	4.8(5.1)	5.5(5.8)	6.2(6.5)	6.9(7.2)	7.6(7.9)	8.3(8.6)	9.0(9.3)	9.7(10.0)	10.4(10.7)	11.1(11.4)	11.8(12.1)	12.5(12.8)

注 （ ）内的值适用于带刹车的轴

●KBX-10E-UR-S/M

（马达右折返、短滑块/中滑块、马达功率100W）

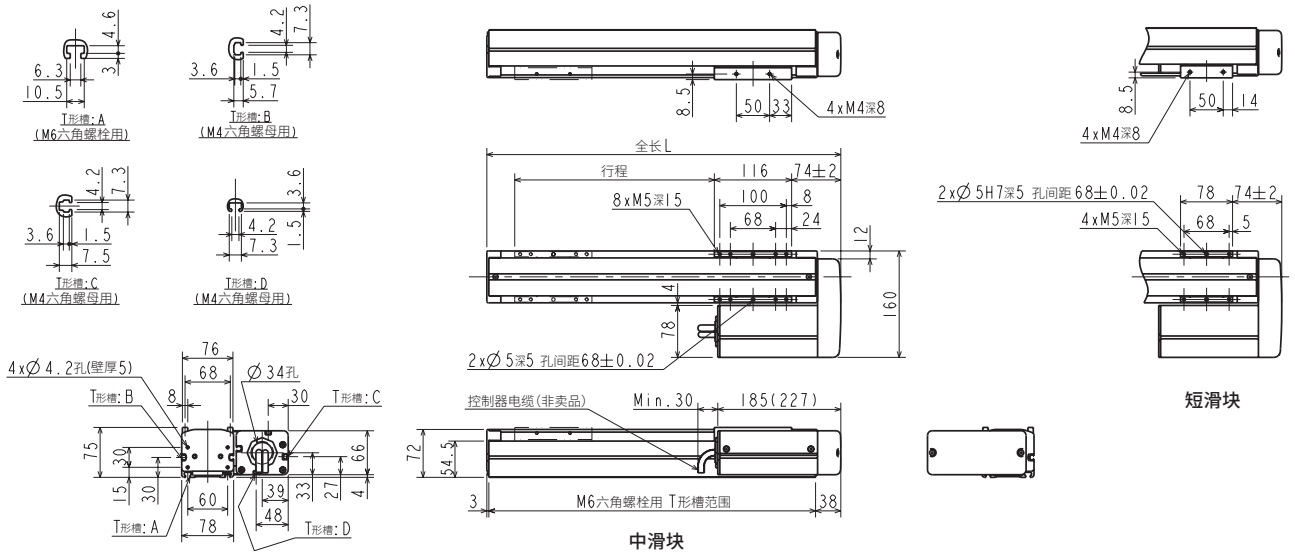

●短滑块

行程 (mm)	150	250	350	450	550	650	750	850	950	1050	1150	1250
行程符号	15	25	35	45	55	65	75	85	95	A5	B5	C5
全长 L(mm)	332	432	532	632	732	832	932	1032	1132	1232	1332	1432
本体重量 (kg)	4.7(5.0)	5.4(5.7)	6.1(6.4)	6.8(7.1)	7.5(7.8)	8.2(8.5)	8.9(9.2)	9.6(9.9)	10.3(10.6)	11.0(11.3)	11.7(12.0)	12.4(12.7)

●中滑块

行程 (mm)	100	200	300	400	500	600	700	800	900	1000	1100	1200
行程符号	10	20	30	40	50	60	70	80	90	A0	B0	C0
全长 L(mm)	332	432	532	632	732	832	932	1032	1132	1232	1332	1432
本体重量 (kg)	5.0(5.3)	5.7(6.0)	6.4(6.7)	7.1(7.4)	7.8(8.1)	8.5(8.8)	9.2(9.5)	9.9(10.2)	10.6(10.9)	11.3(11.6)	12.0(12.3)	12.7(13.0)

注1 （ ）内的值适用于带刹车的轴

外形尺寸图

●KBX-10E-UL-$^{S}_{M}$

（马达左折返、短滑块/中滑块、马达功率100W）

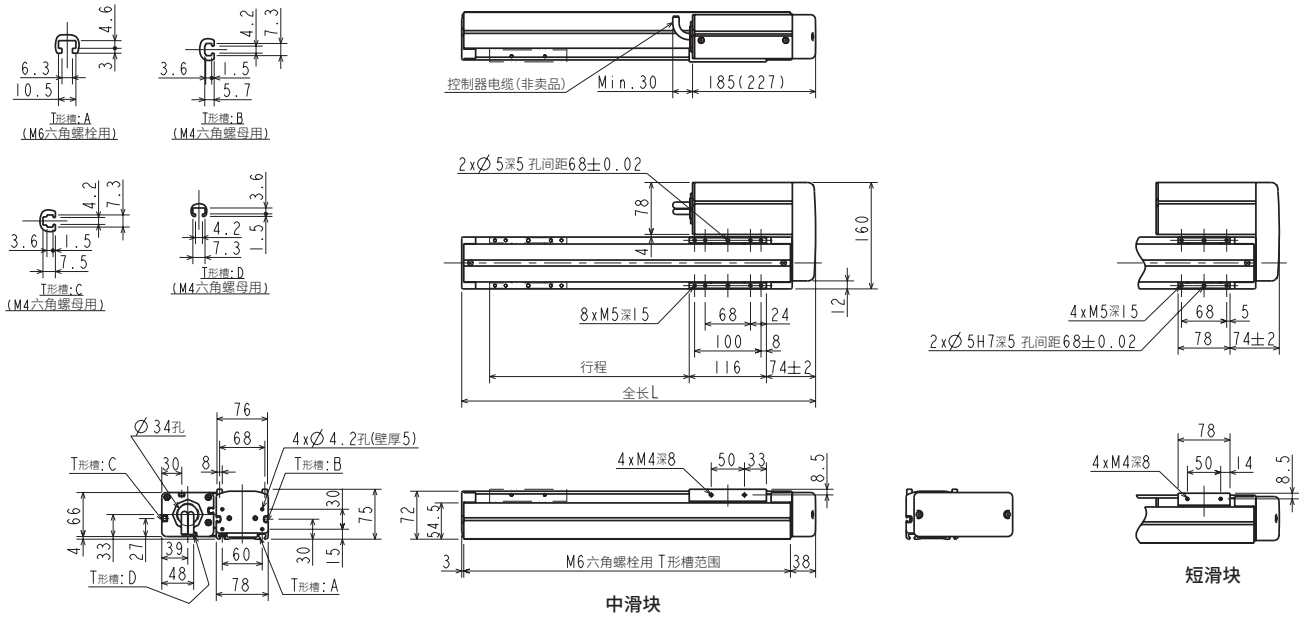

●KBX-10E-UU-$^{S}_{M}$

（马达下折返、短滑块/中滑块、马达功率100W）

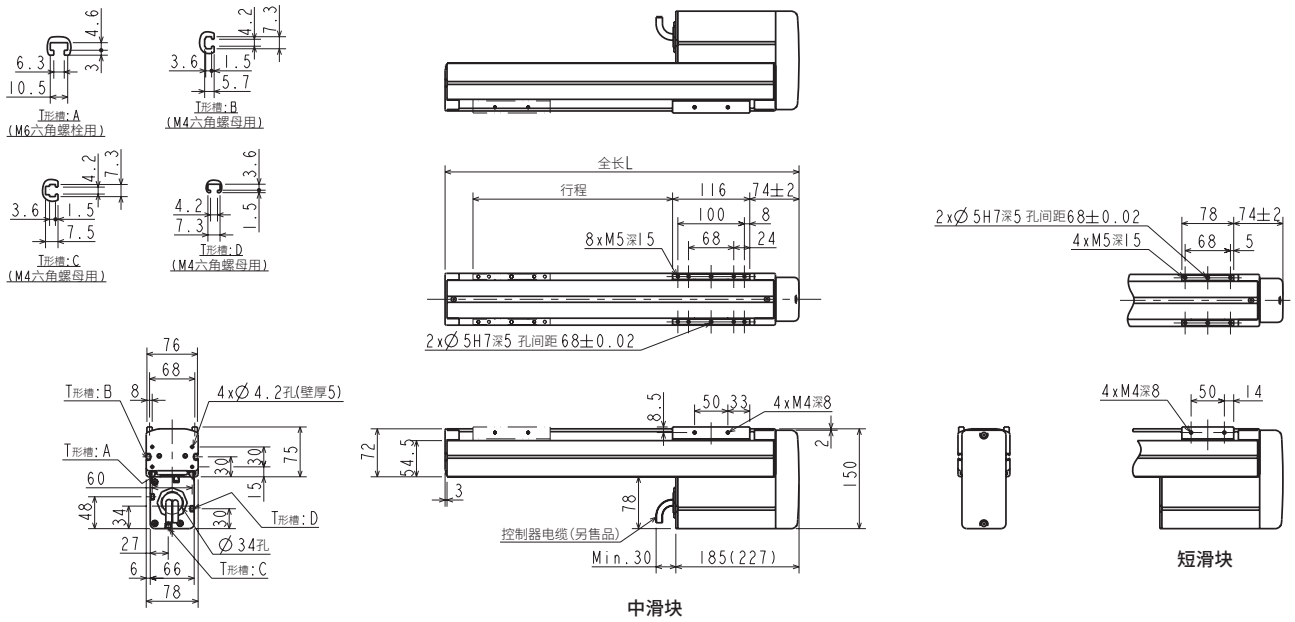

●短滑块

行程 (mm)	150	250	350	450	550	650	750	850	950	1050	1150	1250
行程符号	15	25	35	45	55	65	75	85	95	A5	B5	C5
全长 L(mm)	332	432	532	632	732	832	932	1032	1132	1232	1332	1432
本体重量 (kg)	4.7(5.0)	5.4(5.7)	6.1(6.4)	6.8(7.1)	7.5(7.8)	8.2(8.5)	8.9(9.2)	9.6(9.9)	10.3(10.6)	11.0(11.3)	11.7(12.0)	12.4(12.7)

●中滑块

行程 (mm)	100	200	300	400	500	600	700	800	900	1000	1100	1200
行程符号	10	20	30	40	50	60	70	80	90	A0	B0	C0
全长 L(mm)	332	432	532	632	732	832	932	1032	1132	1232	1332	1432
本体重量 (kg)	5.0(5.3)	5.7(6.0)	6.4(6.7)	7.1(7.4)	7.8(8.1)	8.5(8.8)	9.2(9.5)	9.9(10.2)	10.6(10.9)	11.3(11.6)	12.0(12.3)	12.7(13.0)

注1　（　）内的值适用于带刹车的轴
注2　KBX-10E-UU（马达下折返）的最小行程为，短滑块：250mm，中滑块：200mm

外形尺寸图

●KBX-30E-ST-M/L

（马达直轴、中滑块/长滑块、马达功率100W）

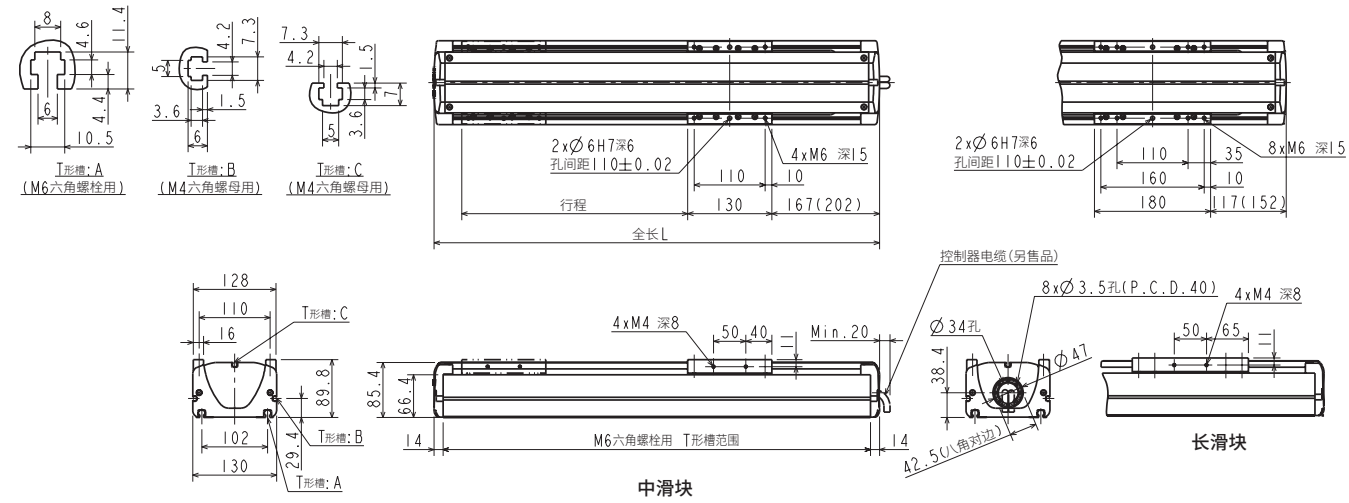

●中滑块

行程 (mm)	150	250	350	450	550	650	750	850	950	1050	1150	1250
行程符号	15	25	35	45	55	65	75	85	95	A5	B5	C5
全长 L(mm)	490(525)	590(625)	690(725)	790(825)	890(925)	990(1025)	1090(1125)	1190(1225)	1290(1325)	1390(1425)	1490(1525)	1590(1625)
本体重量 (kg)	8.1(8.6)	9.3(9.8)	10.5(11.0)	11.7(12.2)	12.9(13.4)	14.1(14.6)	15.3(15.8)	16.5(17.0)	17.7(18.2)	18.9(19.4)	20.1(20.6)	21.3(21.8)

●长滑块

行程 (mm)	150	250	350	450	550	650	750	850	950	1050	1150	1250
行程符号	15	25	35	45	55	65	75	85	95	A5	B5	C5
全长 L(mm)	490(525)	590(625)	690(725)	790(825)	890(925)	990(1025)	1090(1125)	1190(1225)	1290(1325)	1390(1425)	1490(1525)	1590(1625)
本体重量 (kg)	8.4(8.9)	9.6(10.1)	10.8(11.3)	12.0(12.5)	13.2(13.7)	14.4(14.9)	15.6(16.1)	16.8(17.3)	18.0(18.5)	19.2(19.7)	20.4(20.9)	21.6(22.1)

注 （ ）内的值适用于带刹车的轴

●KBX-30E-UR-M/L

（马达右折返、中滑块/长滑块、马达功率100W）

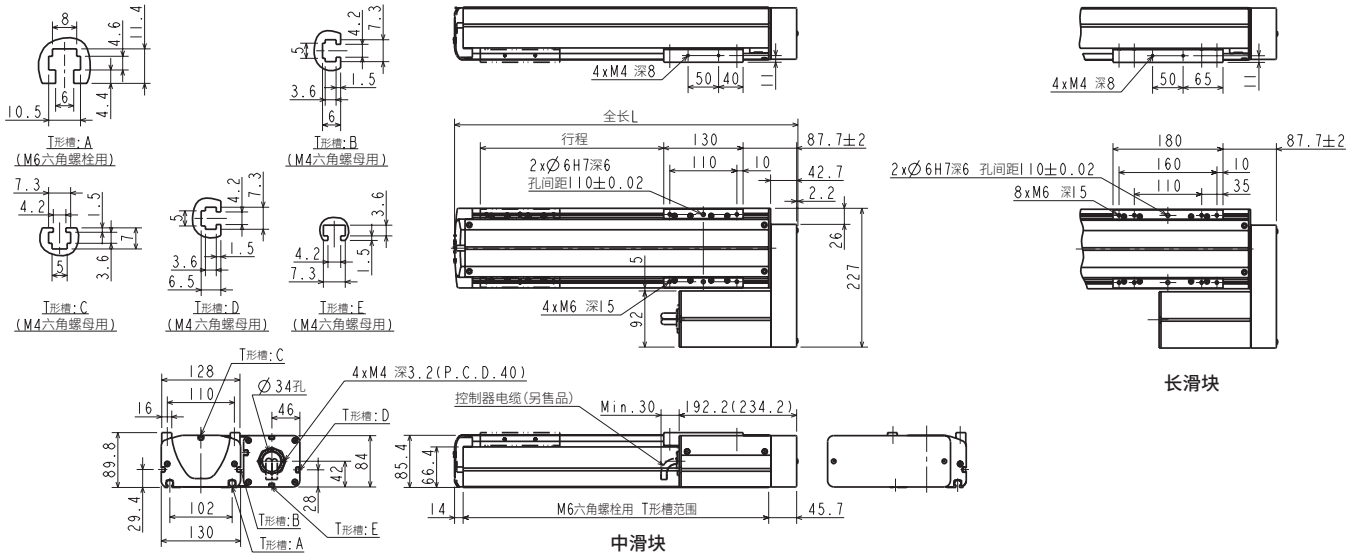

●中滑块

行程 (mm)	100	200	300	400	500	600	700	800	900	1000	1100	1200
行程符号	10	20	30	40	50	60	70	80	90	A0	B0	C0
全长 L(mm)	361.9	461.9	561.9	661.9	761.9	861.9	961.9	1061.9	1161.9	1261.9	1361.9	1461.9
本体重量 (kg)	7.8(8.1)	9.0(9.3)	10.2(10.5)	11.4(11.7)	12.6(12.9)	13.8(14.1)	15.0(15.3)	16.2(16.5)	17.4(17.7)	18.6(18.9)	19.8(20.1)	21.0(21.3)

●长滑块

行程 (mm)	150	250	350	450	550	650	750	850	950	1050	1150
行程符号	15	25	35	45	55	65	75	85	95	A5	B5
全长 L(mm)	461.9	561.9	661.9	761.9	861.9	961.9	1061.9	1161.9	1261.9	1361.9	1461.9
本体重量 (kg)	9.3(9.6)	10.5(10.8)	11.7(12.0)	12.9(13.2)	14.1(14.4)	15.3(15.6)	16.5(16.8)	17.7(18.0)	18.9(19.2)	20.1(20.4)	21.3(21.6)

注1 （ ）内的值适用于带刹车的轴

外形尺寸图

●KBX-30E-UL-$^{M}_{L}$

（马达左折返、中滑块/长滑块、马达功率100W）

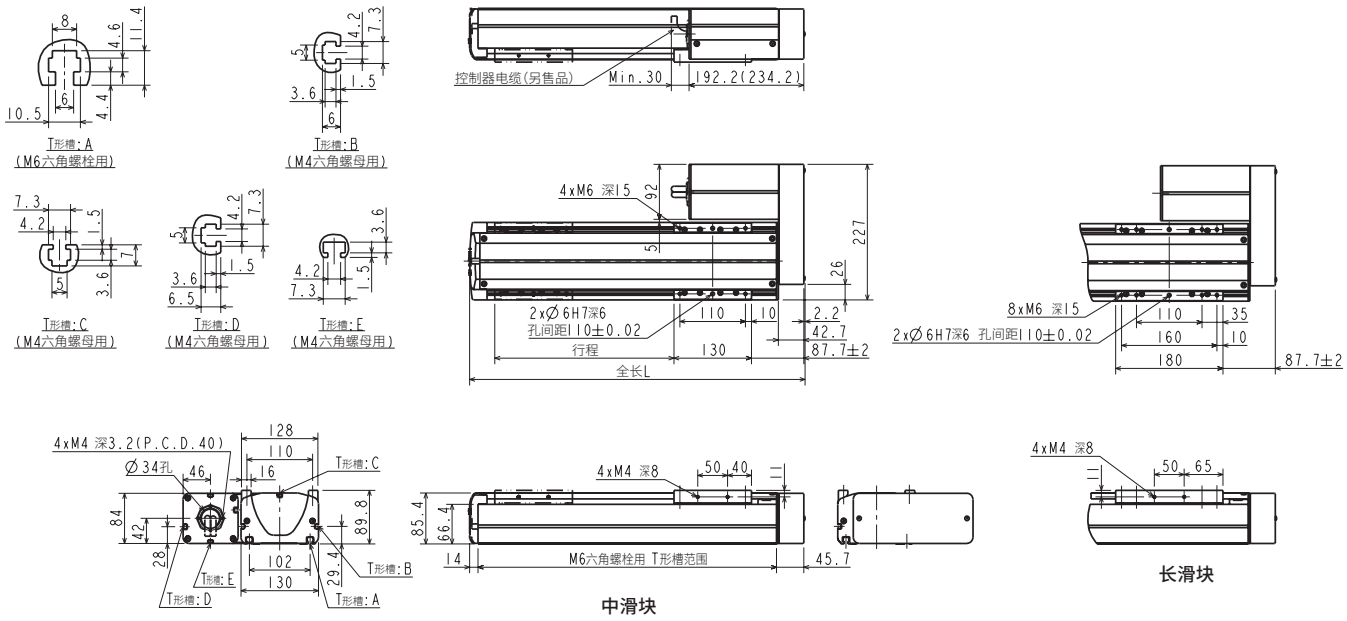

●KBX-30E-UU-$^{M}_{L}$

（马达下折返、中滑块/长滑块、马达功率100W）

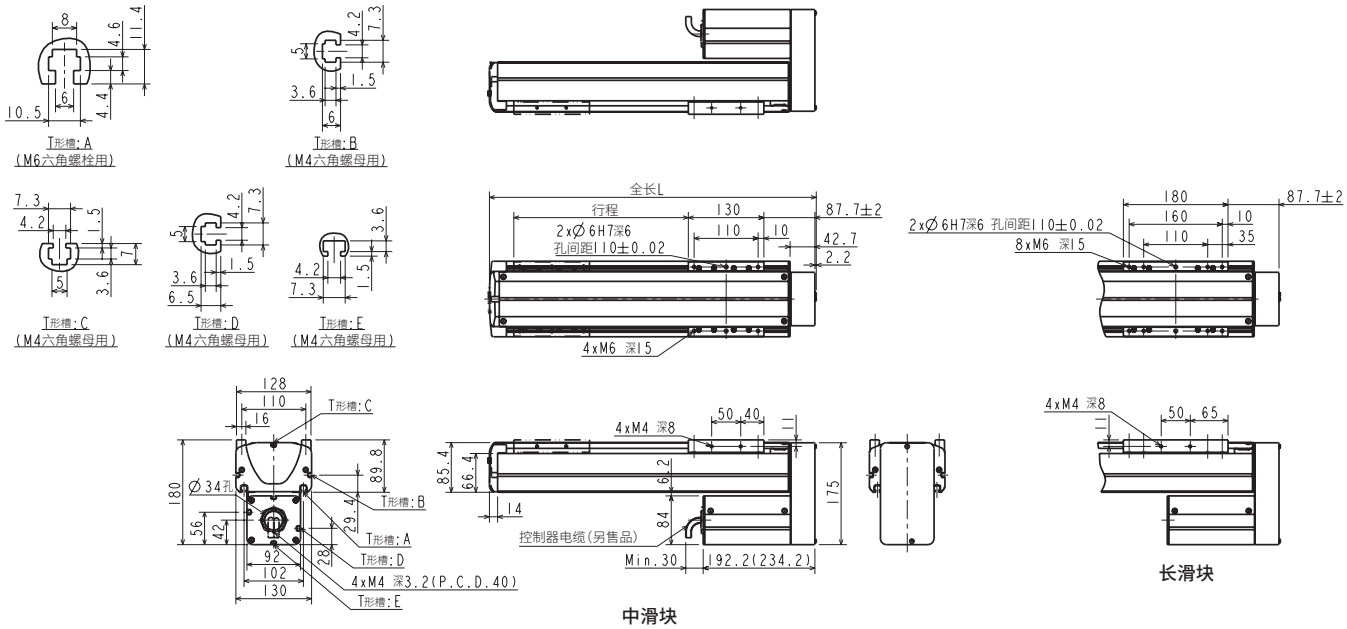

●中滑块

行程 (mm)	100	200	300	400	500	600	700	800	900	1000	1100	1200
行程符号	10	20	30	40	50	60	70	80	90	A0	B0	C0
全长 L(mm)	361.9	461.9	561.9	661.9	761.9	861.9	961.9	1061.9	1161.9	1261.9	1361.9	1461.9
本体重量 (kg)	7.8(8.1)	9.0(9.3)	10.2(10.5)	11.4(11.7)	12.6(12.9)	13.8(14.1)	15.0(15.3)	16.2(16.5)	17.4(17.7)	18.6(18.9)	19.8(20.1)	21.0(21.3)

●长滑块

行程 (mm)	150	250	350	450	550	650	750	850	950	1050	1150
行程符号	15	25	35	45	55	65	75	85	95	A5	B5
全长 L(mm)	461.9	561.9	661.9	761.9	861.9	961.9	1061.9	1161.9	1261.9	1361.9	1461.9
本体重量 (kg)	9.3(9.6)	10.5(10.8)	11.7(12.0)	12.9(13.2)	14.1(14.4)	15.3(15.6)	16.5(16.8)	17.7(18.0)	18.9(19.2)	20.1(20.4)	21.3(21.6)

注1（ ）内的值适用于带刹车的轴

外形尺寸图

●KBX-30F-ST-$^{M}_{L}$

（马达直轴、中滑块/长滑块、马达功率200W）

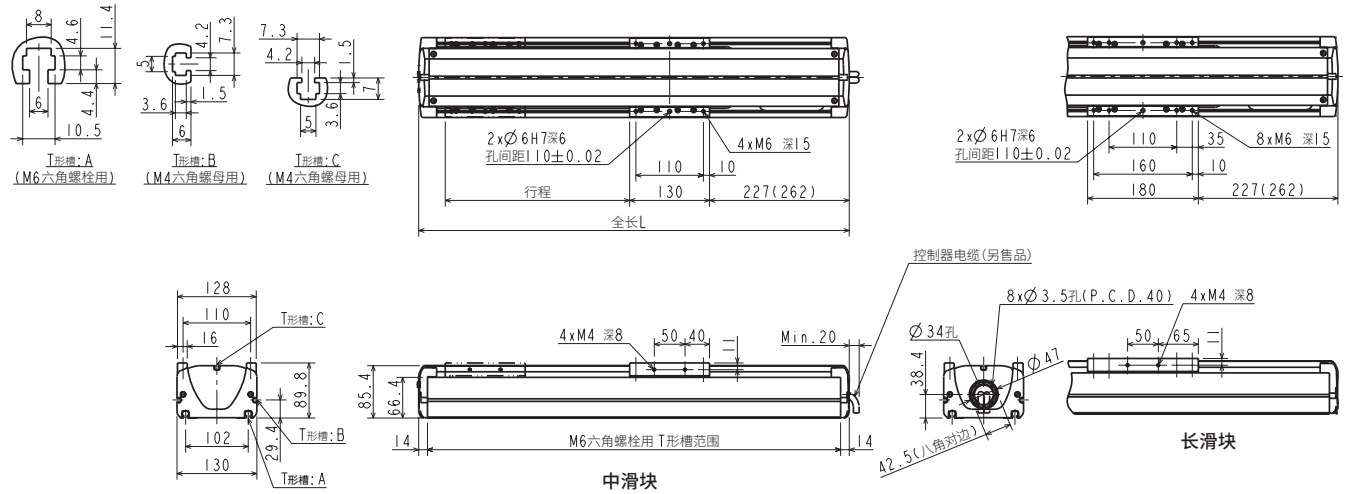

●中滑块

行程 (mm)	100	200	300	400	500	600	700	800	900	1000	1100	1200
行程符号	10	20	30	40	50	60	70	80	90	A0	B0	C0
全长 L (mm)	500 (535)	600 (635)	700 (735)	800 (835)	900 (935)	1000 (1035)	1100 (1135)	1200 (1235)	1300 (1335)	1400 (1435)	1500 (1535)	1600 (1635)
本体重量 (kg)	9.2 (9.8)	10.4 (11.0)	11.6 (12.2)	12.8 (13.4)	14.0 (14.6)	15.2 (15.8)	16.4 (17.0)	17.6 (18.2)	18.8 (19.4)	20.0 (20.6)	21.2 (21.8)	22.4 (23.0)

●长滑块

行程 (mm)	150	250	350	450	550	650	750	850	950	1050	1150
行程符号	15	25	35	45	55	65	75	85	95	A5	B5
全长 L (mm)	600 (635)	700 (735)	800 (835)	900 (935)	1000 (1035)	1100 (1135)	1200 (1235)	1300 (1335)	1400 (1435)	1500 (1535)	1600 (1635)
本体重量 (kg)	10.7 (11.3)	11.9 (12.5)	13.1 (13.7)	14.3 (14.9)	15.5 (16.1)	16.7 (17.3)	17.9 (18.5)	19.1 (19.7)	20.3 (20.9)	21.5 (22.1)	22.7 (23.3)

注 （ ）内的值适用于带刹车的轴

●KBX-30F-UR-$^{M}_{L}$

（马达右折返、中滑块/长滑块、马达功率200W）

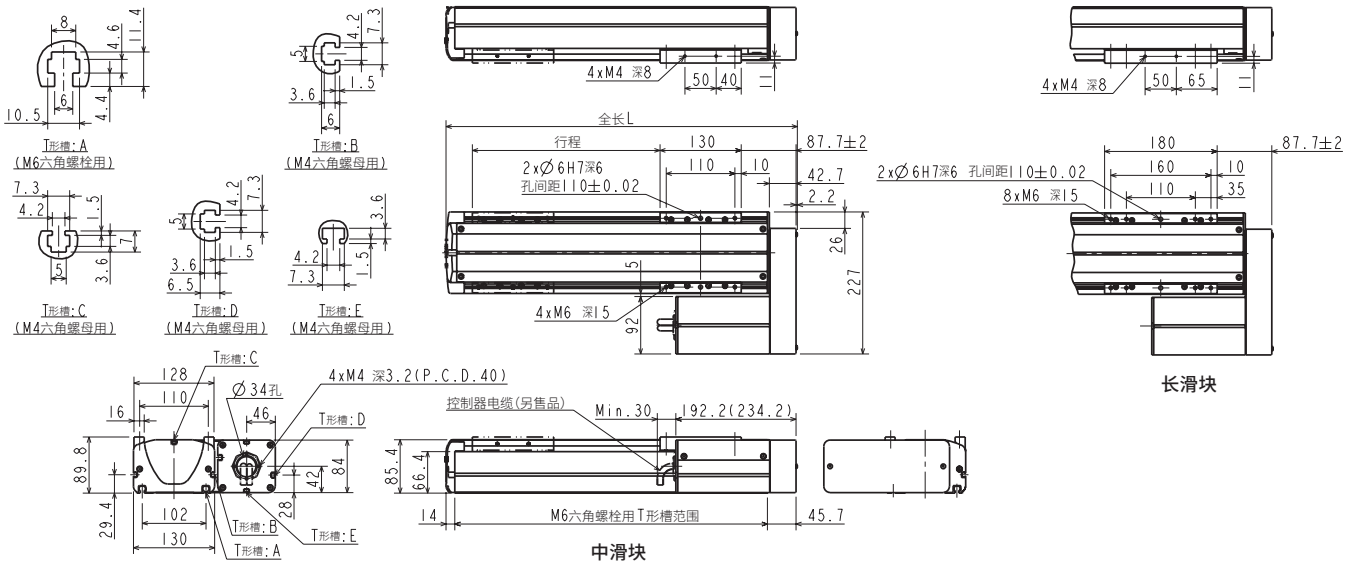

●中滑块

行程 (mm)	100	200	300	400	500	600	700	800	900	1000	1100	1200
行程符号	10	20	30	40	50	60	70	80	90	A0	B0	C0
全长 L (mm)	361.9	461.9	561.9	661.9	761.9	861.9	961.9	1061.9	1161.9	1261.9	1361.9	1461.9
本体重量 (kg)	8.3 (8.9)	9.5 (10.1)	10.7 (11.3)	11.9 (12.5)	13.1 (13.7)	14.3 (14.9)	15.5 (16.1)	16.7 (17.3)	17.9 (18.5)	19.1 (19.7)	20.3 (20.9)	21.5 (22.1)

●长滑块

行程 (mm)	150	250	350	450	550	650	750	850	950	1050	1150
行程符号	15	25	35	45	55	65	75	85	95	A5	B5
全长 L (mm)	461.9	561.9	661.9	761.9	861.9	961.9	1061.9	1161.9	1261.9	1361.9	1461.9
本体重量 (kg)	9.8 (10.3)	11.0 (11.6)	12.2 (12.8)	13.4 (14.0)	14.6 (15.2)	15.8 (16.4)	17.0 (17.6)	18.2 (18.8)	19.4 (20.0)	20.6 (21.2)	21.8 (22.4)

注1 （ ）内的值适用于带刹车的轴

外形尺寸图

●KBX-30F-UL-$^{M}_{L}$

（马达左折返、中滑块/长滑块、马达功率200W）

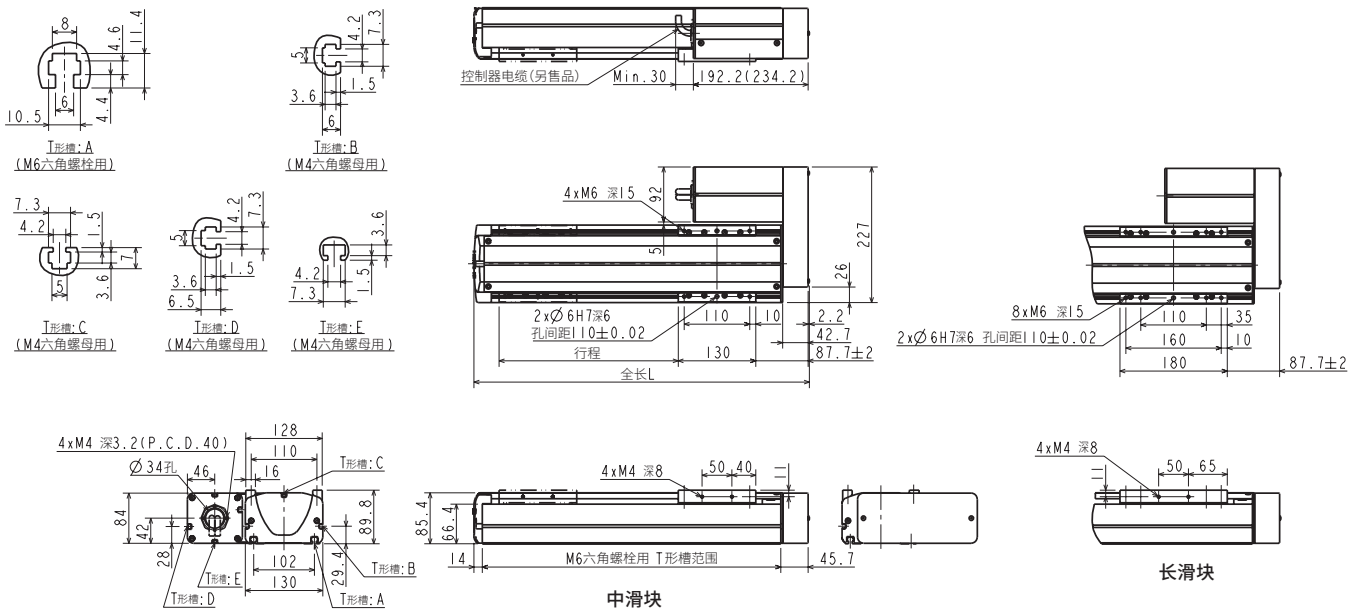

●KBX-30F-UU-$^{M}_{L}$

（马达F折返、中滑块/长滑块、马达功率200W）

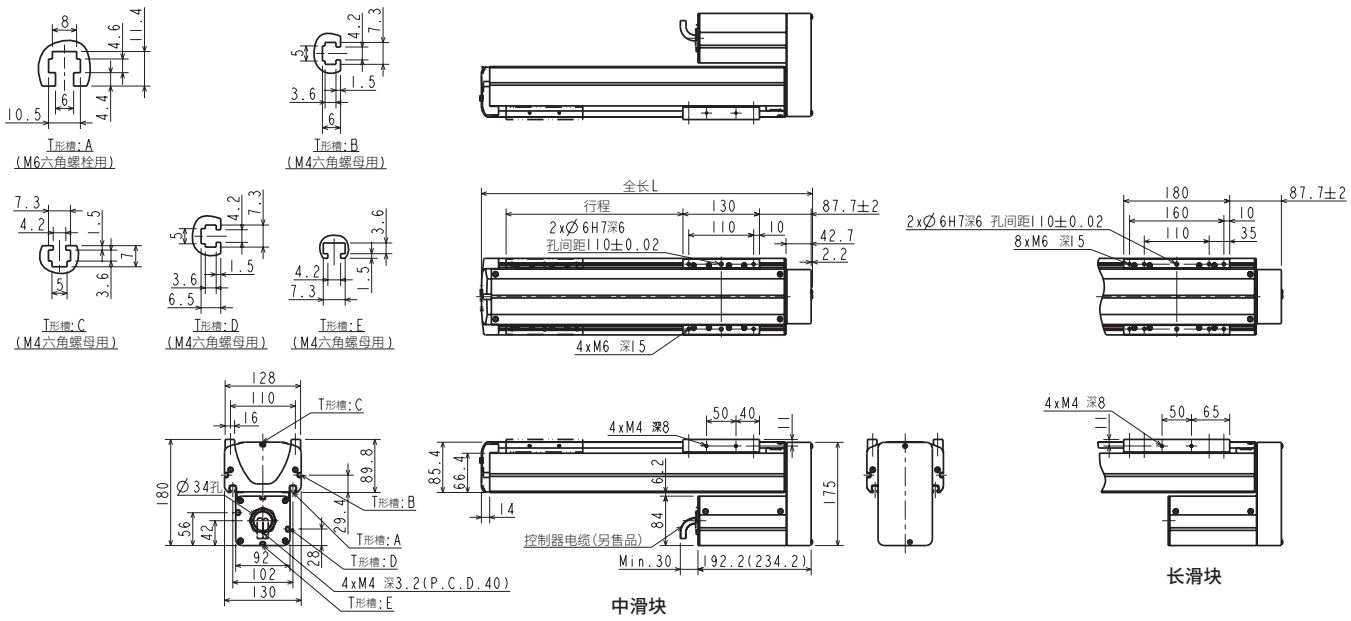

●中滑块

行程 (mm)	100	200	300	400	500	600	700	800	900	1000	1100	1200
行程符号	10	20	30	40	50	60	70	80	90	A0	B0	C0
全长 L(mm)	361.9	461.9	561.9	661.9	761.9	861.9	961.9	1061.9	1161.9	1261.9	1361.9	1461.9
本体重量 (kg)	8.3(8.9)	9.5(10.1)	10.7(11.3)	11.9(12.5)	13.1(13.7)	14.3(14.9)	15.5(16.1)	16.7(17.3)	17.9(18.5)	19.1(19.7)	20.3(20.9)	21.5(22.1)

●长滑块

行程 (mm)	150	250	350	450	550	650	750	850	950	1050	1150
行程符号	15	25	35	45	55	65	75	85	95	A5	B5
全长 L(mm)	461.9	561.9	661.9	761.9	861.9	961.9	1061.9	1161.9	1261.9	1361.9	1461.9
本体重量 (kg)	9.8(10.3)	11.0(11.6)	12.2(12.8)	13.4(14.0)	14.6(15.2)	15.8(16.4)	17.0(17.6)	18.2(18.8)	19.4(20.0)	20.6(21.2)	21.8(22.4)

注1 （ ）内的值适用于带刹车的轴

外形尺寸图

●KBX-50F-ST-M/L

（马达直轴、中滑块/长滑块、马达功率200W）

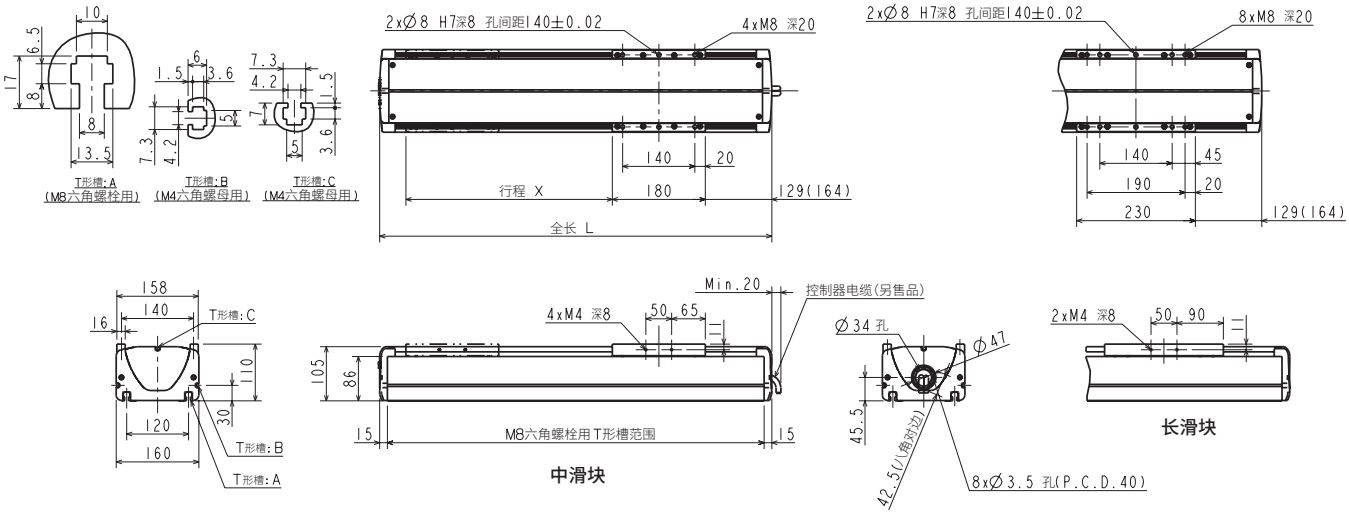

●中滑块

行程 (mm)	200	300	400	500	600	700	800	900	1000	1100	1200	1300	1400	1500	1600
行程符号	20	30	40	50	60	70	80	90	A0	B0	C0	D0	E0	F0	G0
全长 L(mm)	560(595)	660(695)	760(795)	860(895)	960(995)	1060(1095)	1160(1195)	1260(1295)	1360(1395)	1460(1495)	1560(1595)	1660(1695)	1760(1795)	1860(1895)	1960(1995)
本体重量 (kg)	15.6(16.4)	17.5(18.3)	19.4(20.2)	21.3(22.1)	23.2(24.0)	25.1(25.9)	27.0(27.8)	28.9(29.7)	30.8(31.6)	32.7(33.5)	34.6(35.4)	36.5(37.3)	38.4(39.2)	40.3(41.1)	42.2(43.0)

●长滑块

行程 (mm)	250	350	450	550	650	750	850	950	1050	1150	1250	1350	1450	1550
行程符号	25	35	45	55	65	75	85	95	A5	B5	C5	D5	E5	F5
全长 L(mm)	660(695)	760(795)	860(895)	960(995)	1060(1095)	1160(1195)	1260(1295)	1360(1395)	1460(1495)	1560(1595)	1660(1695)	1760(1795)	1860(1895)	1960(1995)
本体重量 (kg)	18.1(18.9)	20.0(20.8)	21.9(22.7)	23.8(24.6)	25.7(26.5)	27.6(28.4)	29.5(30.3)	31.4(32.2)	33.3(34.1)	35.2(36.0)	37.1(37.9)	39.0(39.8)	40.9(41.7)	42.8(43.6)

注 （ ）内的值适用于带刹车的轴

●KBX-50F-UR-M/L

（马达右折返、中滑块/长滑块、马达功率200W）

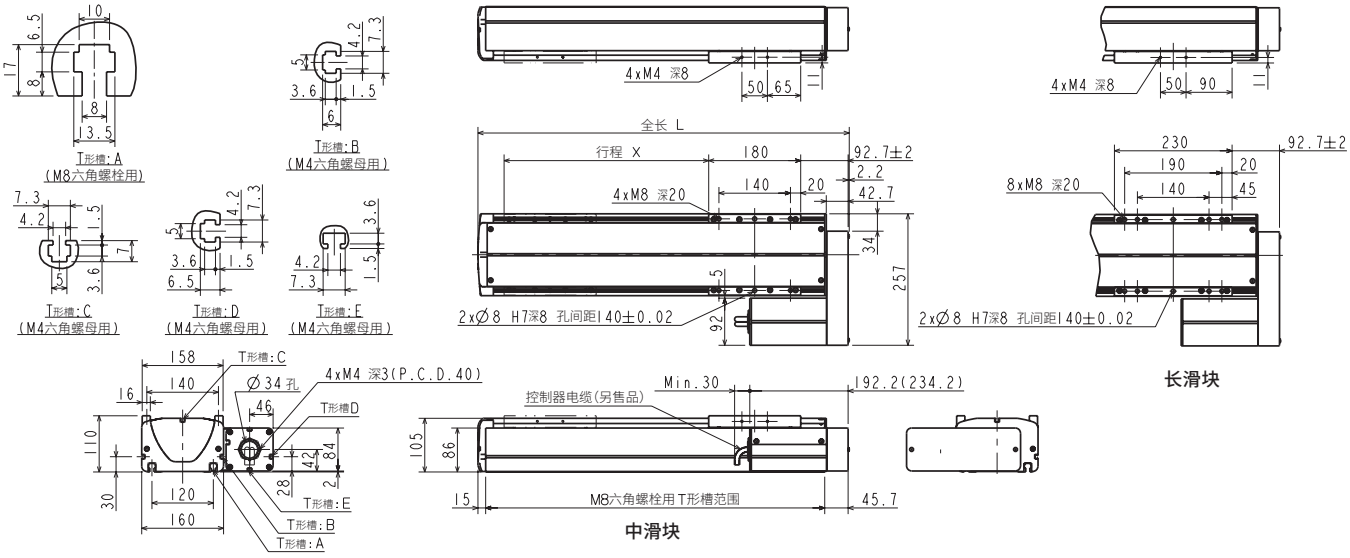

●中滑块

行程 (mm)	200	300	400	500	600	700	800	900	1000	1100	1200	1300	1400	1500
行程符号	20	30	40	50	60	70	80	90	A0	B0	C0	D0	E0	F0
全长 L(mm)	525.9	625.9	725.9	825.9	925.9	1025.9	1125.9	1225.9	1325.9	1425.9	1525.9	1625.9	1725.9	1825.9
本体重量 (kg)	12.3(12.9)	14.2(14.8)	16.1(16.7)	18.0(18.6)	19.9(20.5)	21.8(22.4)	23.7(24.3)	25.6(26.2)	27.5(28.1)	29.4(30.0)	31.3(31.9)	33.2(33.8)	35.1(35.7)	37.0(37.6)

●长滑块

行程 (mm)	250	350	450	550	650	750	850	950	1050	1150	1250	1350	1450
行程符号	25	35	45	55	65	75	85	95	A5	B5	C5	D5	E5
全长 L(mm)	625.9	725.9	825.9	925.9	1025.9	1125.9	1225.9	1325.9	1425.9	1525.9	1625.9	1725.9	1825.9
本体重量 (kg)	14.8(15.4)	16.7(17.3)	18.6(19.2)	20.5(21.1)	22.4(23.0)	24.3(24.9)	26.2(26.8)	28.1(28.7)	30.0(30.6)	31.9(32.5)	33.8(34.4)	35.7(36.3)	37.6(38.2)

注 （ ）内的值适用于带刹车的轴

外形尺寸图

●KBX-50F-UL-$^{M}_{L}$

（马达左折返、中滑块/长滑块、马达功率200W）

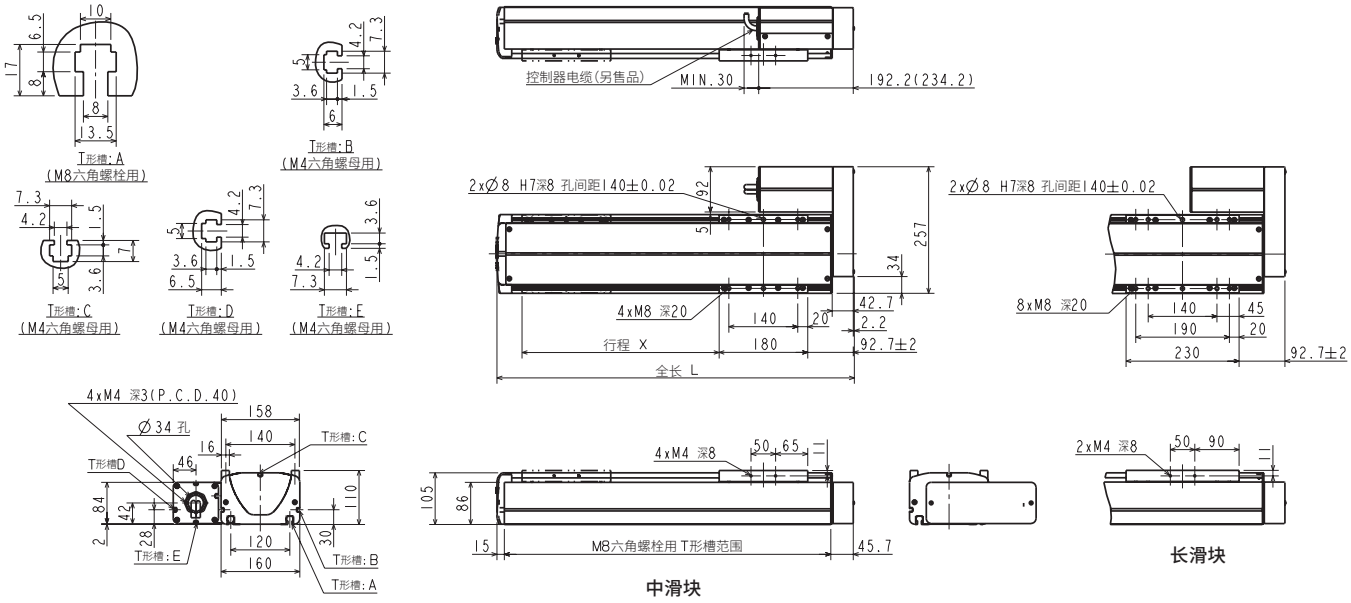

●KBX-50F-UU-$^{M}_{L}$

（马达F折返、中滑块/长滑块、马达功率200W）

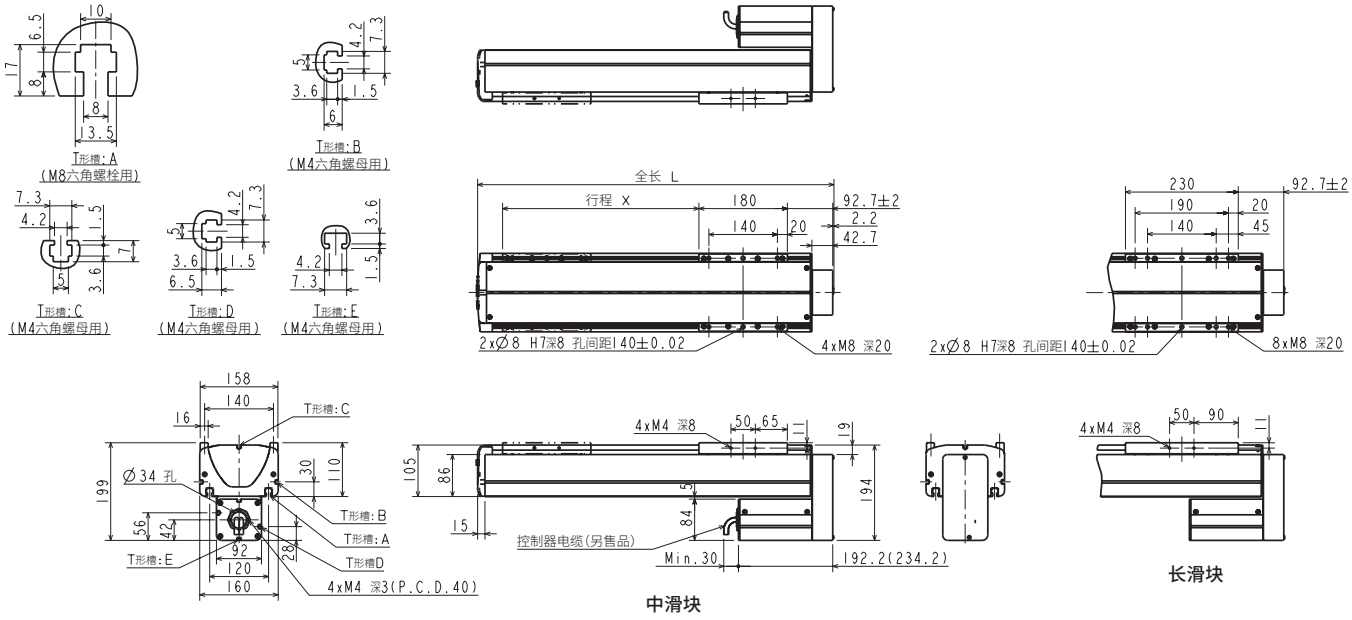

●中滑块

行程 (mm)	200	300	400	500	600	700	800	900	1000	1100	1200	1300	1400	1500
行程符号	20	30	40	50	60	70	80	90	A0	B0	C0	D0	E0	F0
全长 L (mm)	525.9	625.9	725.9	825.9	925.9	1025.9	1125.9	1225.9	1325.9	1425.9	1525.9	1625.9	1725.9	1825.9
本体重量 (kg)	12.3 (12.9)	14.2 (14.8)	16.1 (16.7)	18.0 (18.6)	19.9 (20.5)	21.8 (22.4)	23.7 (24.3)	25.6 (26.2)	27.5 (28.1)	29.4 (30.0)	31.3 (31.9)	33.2 (33.8)	35.1 (35.7)	37.0 (37.6)

●长滑块

行程 (mm)	250	350	450	550	650	750	850	950	1050	1150	1250	1350	1450
行程符号	25	35	45	55	65	75	85	95	A5	B5	C5	D5	E5
全长 L (mm)	625.9	725.9	825.9	925.9	1025.9	1125.9	1225.9	1325.9	1425.9	1525.9	1625.9	1725.9	1825.9
本体重量 (kg)	14.8 (15.4)	16.7 (17.3)	18.6 (19.2)	20.5 (21.1)	22.4 (23.0)	24.3 (24.9)	26.2 (26.8)	28.1 (28.7)	30.0 (30.6)	31.9 (32.5)	33.8 (34.4)	35.7 (36.3)	37.6 (38.2)

注 （ ）内的值适用于带刹车的轴

外形尺寸图

●KBX-50G-ST-M/L

（马达直轴、中滑块/长滑块、马达功率400W）

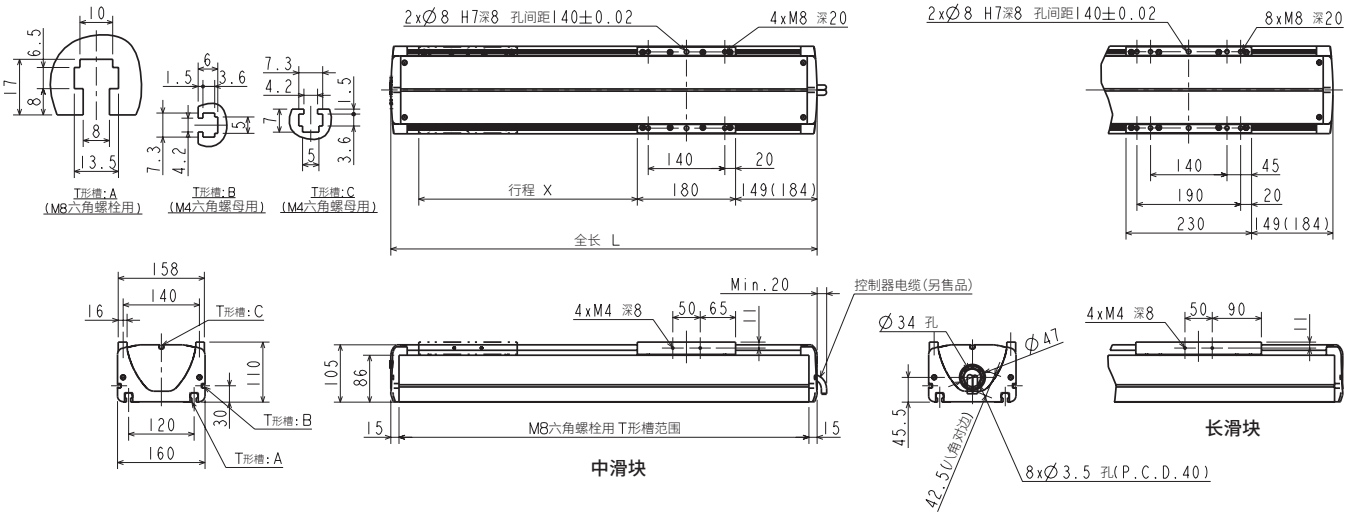

●中滑块

行程 (mm)	200	300	400	500	600	700	800	900	1000	1100	1200	1300	1400	1500	1600
行程符号	20	30	40	50	60	70	80	90	A0	B0	C0	D0	E0	F0	G0
全长 L(mm)	580(615)	680(715)	780(815)	880(915)	980(1015)	1080(1115)	1180(1215)	1280(1315)	1380(1415)	1480(1515)	1580(1615)	1680(1715)	1780(1815)	1880(1915)	1980(2015)
本体重量 (kg)	16.3(17.2)	18.2(19.1)	20.1(21.0)	22.0(22.9)	23.9(24.8)	25.8(26.7)	27.7(28.6)	29.6(30.5)	31.5(32.4)	33.4(34.3)	35.3(36.2)	37.2(38.1)	39.1(40.0)	41.0(41.9)	42.9(43.8)

●长滑块

行程 (mm)	250	350	450	550	650	750	850	950	1050	1150	1250	1350	1450	1550
行程符号	25	35	45	55	65	75	85	95	A5	B5	C5	D5	E5	F5
全长 L(mm)	680(715)	780(815)	880(915)	980(1015)	1080(1115)	1180(1215)	1280(1315)	1380(1415)	1480(1515)	1580(1615)	1680(1715)	1780(1815)	1880(1915)	1980(2015)
本体重量 (kg)	18.8(19.7)	20.7(21.6)	22.6(23.5)	24.5(25.4)	26.4(27.3)	28.3(29.2)	30.2(31.1)	32.1(33.0)	34.0(34.9)	35.9(36.8)	37.8(38.7)	39.7(40.6)	41.6(42.5)	43.5(44.4)

注 ( )内的值适用于带刹车的轴

●KBX-50G-UR-M/L

（马达右折返、中滑块/长滑块、马达功率200W）

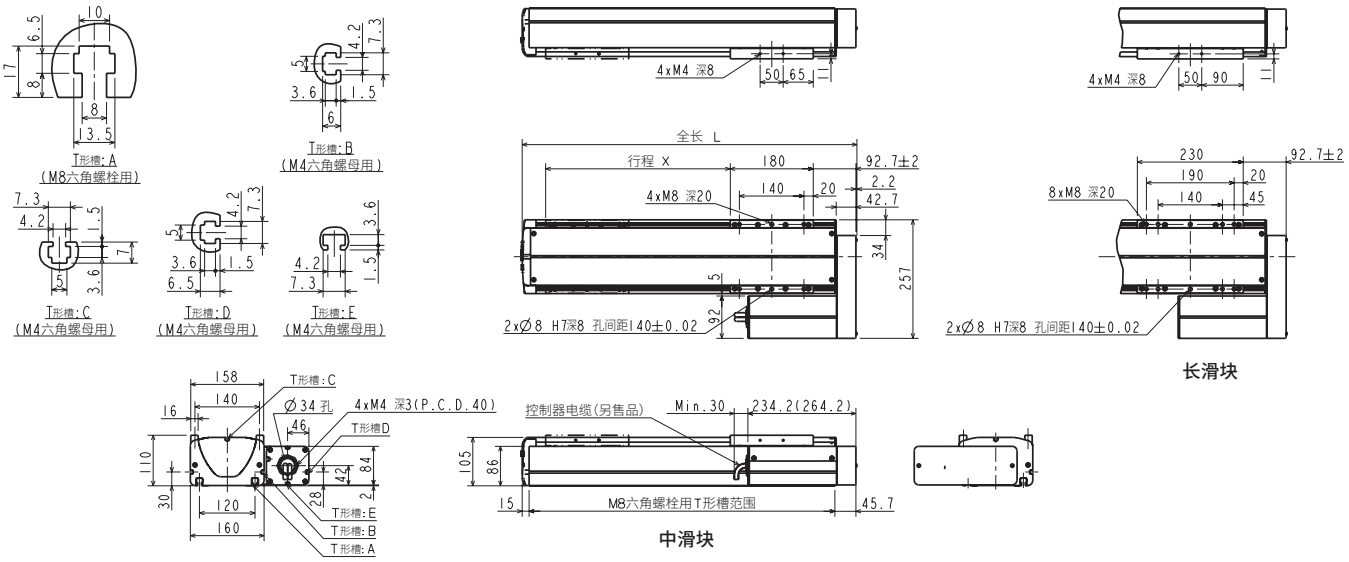

●中滑块

行程 (mm)	200	300	400	500	600	700	800	900	1000	1100	1200	1300	1400	1500
行程符号	20	30	40	50	60	70	80	90	A0	B0	C0	D0	E0	F0
全长 L(mm)	525.9	625.9	725.9	825.9	925.9	1025.9	1125.9	1225.9	1325.9	1425.9	1525.9	1625.9	1725.9	1825.9
本体重量 (kg)	12.3(12.9)	14.2(14.8)	16.1(16.7)	18.0(18.6)	19.9(20.5)	21.8(22.4)	23.7(24.3)	25.6(26.2)	27.5(28.1)	29.4(30.0)	31.3(31.9)	33.2(33.8)	35.1(35.7)	37.0(37.6)

●长滑块

行程 (mm)	250	350	450	550	650	750	850	950	1050	1150	1250	1350	1450
行程符号	25	35	45	55	65	75	85	95	A5	B5	C5	D5	E5
全长 L(mm)	625.9	725.9	825.9	925.9	1025.9	1125.9	1225.9	1325.9	1425.9	1525.9	1625.9	1725.9	1825.9
本体重量 (kg)	14.8(15.4)	16.7(17.3)	18.6(19.2)	20.5(21.1)	22.4(23.0)	24.3(24.9)	26.2(26.8)	28.1(28.7)	30.0(30.6)	31.9(32.5)	33.8(34.4)	35.7(36.3)	37.6(38.2)

注 ( )内的值适用于带刹车的轴

外形尺寸图

●KBX-50G-UL-$^{M}_{L}$

（马达左折返、中滑块/长滑块、马达功率400W）

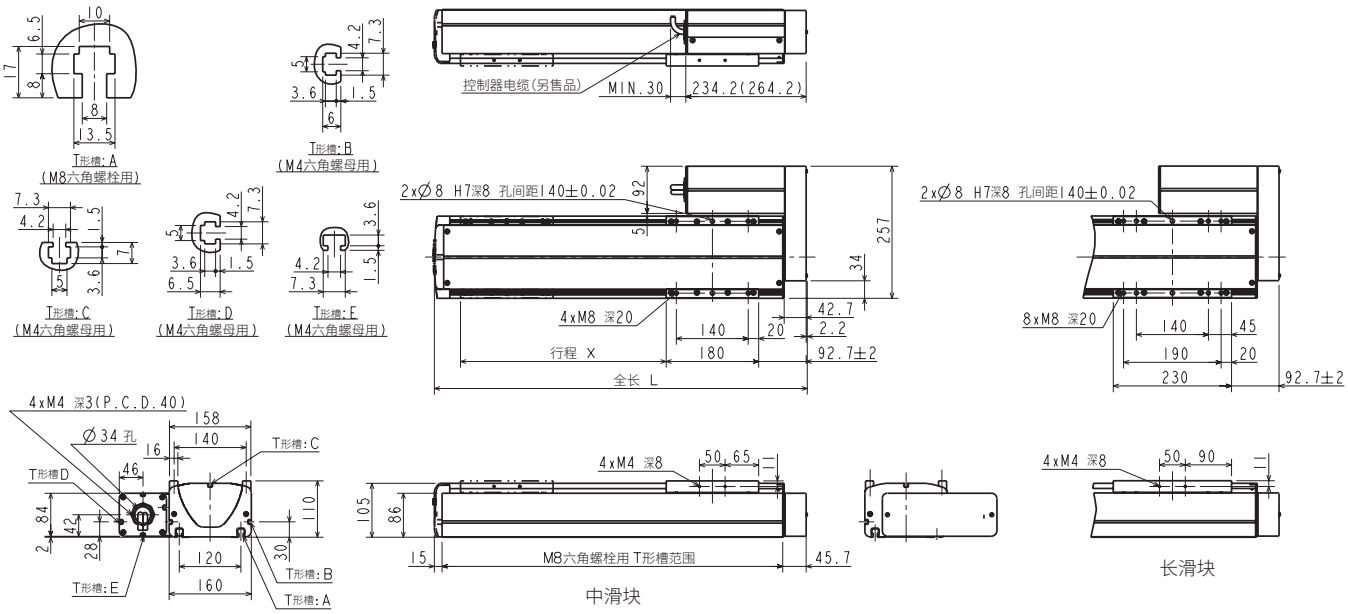

●KBX-50G-UU-$^{M}_{L}$

（马达下折返、中滑块/长滑块、马达功率400W）

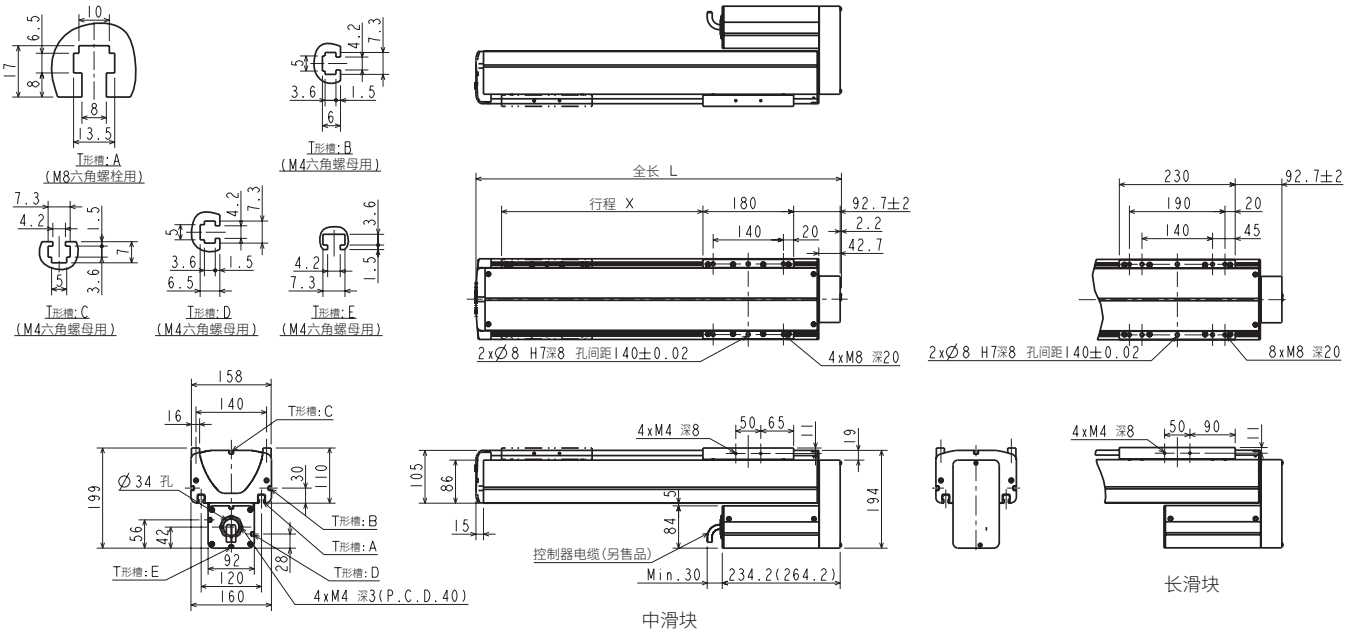

●中滑块

行程 (mm)	200	300	400	500	600	700	800	900	1000	1100	1200	1300	1400	1500
行程符号	20	30	40	50	60	70	80	90	A0	B0	C0	D0	E0	F0
全长 L(mm)	525.9	625.9	725.9	825.9	925.9	1025.9	1125.9	1225.9	1325.9	1425.9	1525.9	1625.9	1725.9	1825.9
本体重量 (kg)	12.8(13.4)	14.7(15.3)	16.6(17.2)	18.5(19.1)	20.4(21.0)	22.3(22.9)	24.2(24.8)	26.1(26.7)	28.0(28.6)	29.9(30.5)	31.8(32.4)	33.7(34.3)	35.6(36.2)	37.5(38.1)

●长滑块

行程 (mm)	250	350	450	550	650	750	850	950	1050	1150	1250	1350	1450
行程符号	25	35	45	55	65	75	85	95	A5	B5	C5	D5	E5
全长 L(mm)	625.9	725.9	825.9	925.9	1025.9	1125.9	1225.9	1325.9	1425.9	1525.9	1625.9	1725.9	1825.9
本体重量 (kg)	15.3(15.9)	17.2(17.8)	19.1(19.7)	21.0(21.6)	22.9(23.5)	24.8(25.4)	26.7(27.3)	28.6(29.2)	30.5(31.1)	32.4(33.0)	34.3(34.9)	36.2(36.8)	38.1(38.7)

注 ( )内的值适用于带刹车的轴

外形尺寸图

●KBX-60G-ST-$^{M}_{L}$

（马达直轴、中滑块/长滑块、马达功率400W）

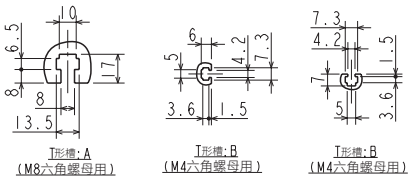

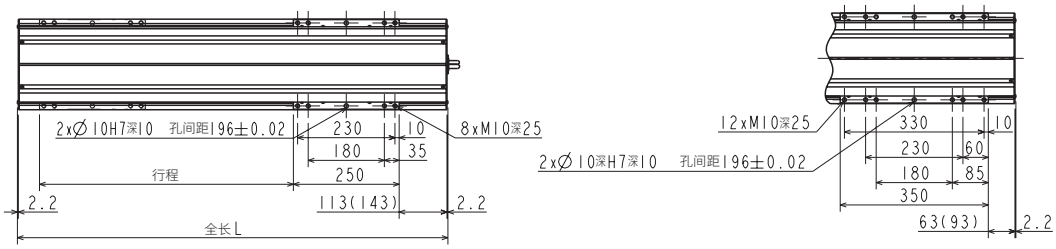

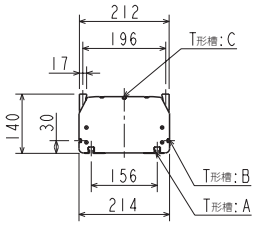

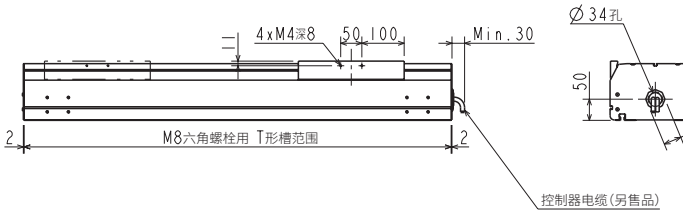

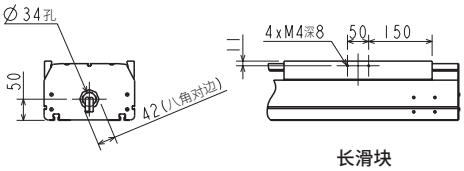

长滑块

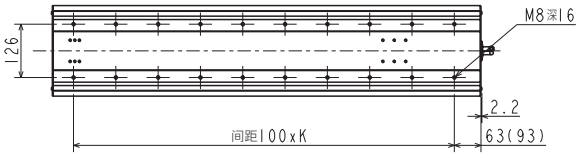

中滑块

●中滑块

行程 (mm)	200	300	400	500	600	700	800	900	1000	1100	1200	1300	1400	1500
行程符号	20	30	40	50	60	70	80	90	A0	B0	C0	D0	E0	F0
全长 L(mm)	617.4 (647.4)	717.4 (747.4)	817.4 (847.4)	917.4 (947.4)	1017.4 (1047.4)	1117.4 (1147.4)	1217.4 (1247.4)	1317.4 (1347.4)	1417.4 (1447.4)	1517.4 (1547.4)	1617.4 (1647.4)	1717.4 (1747.4)	1817.4 (1847.4)	1917.4 (1947.4)
K	5	6	7	8	9	10	11	12	13	14	15	16	17	18
本体重量 (kg)	24.0 (25.2)	26.8 (28.0)	29.5 (30.7)	32.3 (33.5)	35.0 (36.2)	37.8 (39.0)	40.5 (41.7)	43.3 (44.5)	46.0 (47.2)	48.8 (50.0)	51.5 (52.7)	54.3 (55.5)	57.0 (58.2)	59.8 (61.0)

●长滑块

行程 (mm)	150	250	350	450	550	650	750	850	950	1050	1150	1250	1350	1450
行程符号	15	25	35	45	55	65	75	85	95	A5	B5	C5	D5	E5
全长 L(mm)	617.4 (647.4)	717.4 (747.4)	817.4 (847.4)	917.4 (947.4)	1017.4 (1047.4)	1117.4 (1147.4)	1217.4 (1247.4)	1317.4 (1347.4)	1417.4 (1447.4)	1517.4 (1547.4)	1617.4 (1647.4)	1717.4 (1747.4)	1817.4 (1847.4)	1917.4 (1947.4)
K	5	6	7	8	9	10	11	12	13	14	15	16	17	18
本体重量 (kg)	25.5 (26.7)	28.3 (29.5)	31.0 (32.2)	33.8 (35.0)	36.5 (37.7)	39.3 (40.5)	42.0 (43.2)	44.8 (46.0)	47.5 (48.7)	50.3 (51.5)	53.0 (54.2)	55.8 (57.0)	58.5 (59.7)	61.3 (62.5)

注 ( )内的值适用于带刹车的轴

外形尺寸图

●KBX-60J-ST-$^{M}_{L}$

（马达直轴、中滑块/长滑块、马达功率750W）

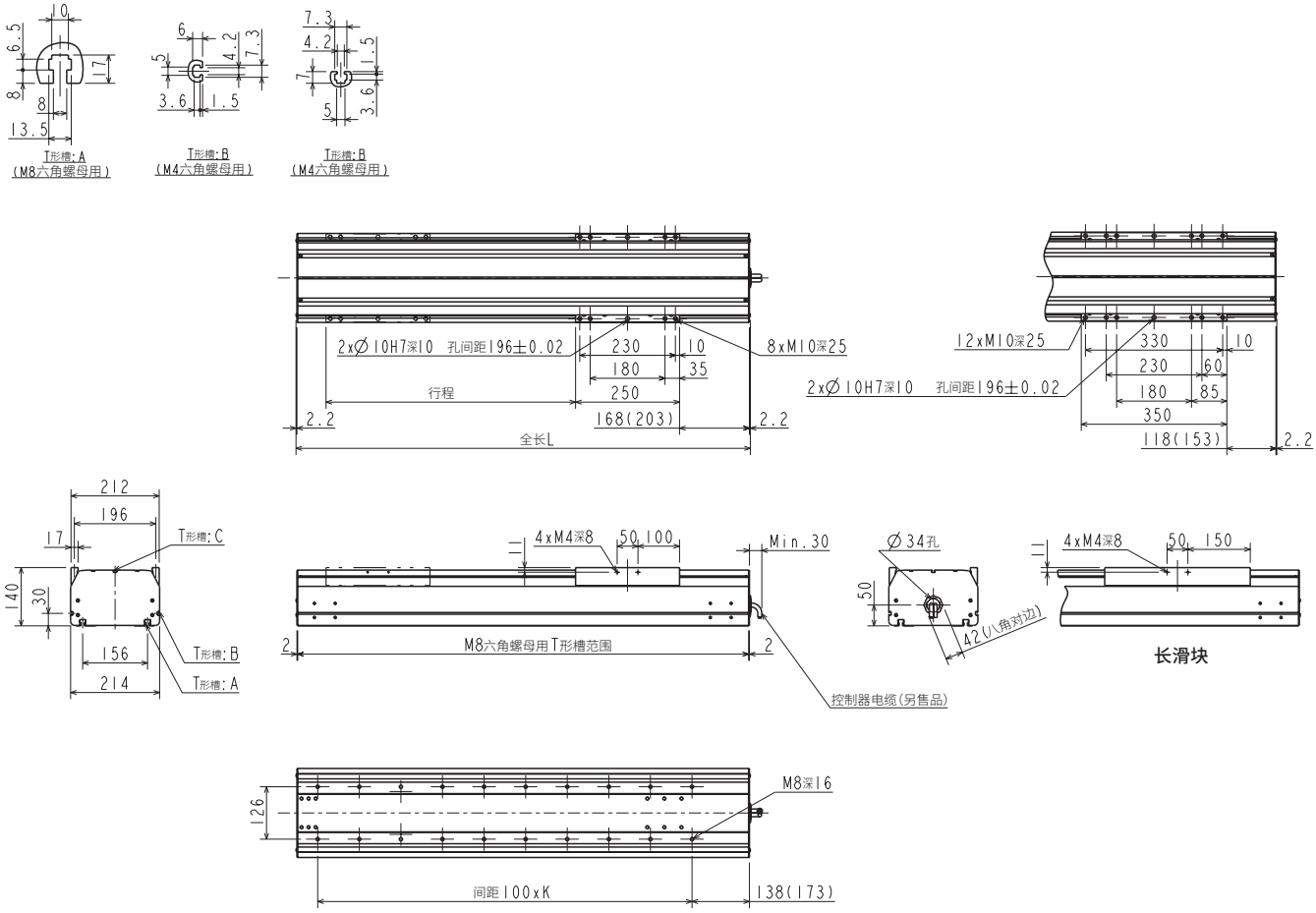

●中滑块

行程 (mm)	200	300	400	500	600	700	800	900	1000	1100	1200	1300	1400	1500	1600	1700
行程符号	20	30	40	50	60	70	80	90	A0	B0	C0	D0	E0	F0	G0	H0
全长 L(mm)	692.4 (727.4)	792.4 (827.4)	892.4 (927.4)	992.4 (1027.4)	1092.4 (1127.4)	1192.4 (1227.4)	1292.4 (1327.4)	1392.4 (1427.4)	1492.4 (1527.4)	1592.4 (1627.4)	1692.4 (1727.4)	1792.4 (1827.4)	1892.4 (1927.4)	1992.4 (2027.4)	2092.4 (2127.4)	2192.4 (2227.4)
K	5	6	7	8	9	10	11	12	13	14	15	16	17	18	19	20
本体重量 (kg)	37.2 (38.8)	39.9 (41.6)	42.7 (44.3)	45.4 (47.1)	48.2 (49.8)	50.9 (52.6)	53.7 (55.3)	56.4 (58.1)	59.2 (60.8)	61.9 (63.6)	64.7 (66.3)	67.4 (69.1)	70.2 (71.8)	72.9 (74.6)	75.7 (77.3)	78.4 (80.1)

●长滑块

行程 (mm)	150	250	350	450	550	650	750	850	950	1050	1150	1250	1350	1450	1550	1650
行程符号	15	25	35	45	55	65	75	85	95	A5	B5	C5	D5	E5	F5	G5
全长 L(mm)	692.4 (727.4)	792.4 (827.4)	892.4 (927.4)	992.4 (1027.4)	1092.4 (1127.4)	1192.4 (1227.4)	1292.4 (1327.4)	1392.4 (1427.4)	1492.4 (1527.4)	1592.4 (1627.4)	1692.4 (1727.4)	1792.4 (1827.4)	1892.4 (1927.4)	1992.4 (2027.4)	2092.4 (2127.4)	2192.4 (2227.4)
K	5	6	7	8	9	10	11	12	13	14	15	16	17	18	19	20
本体重量 (kg)	38.7 (40.3)	41.4 (43.1)	44.2 (45.8)	46.9 (48.6)	49.7 (51.3)	52.4 (54.1)	55.2 (56.8)	57.9 (59.6)	60.7 (62.3)	63.4 (65.1)	66.2 (67.8)	68.9 (70.6)	71.7 (73.3)	74.4 (76.1)	77.2 (78.8)	79.9 (81.6)

注 ( )内的值适用于带刹车的轴

外形尺寸图

●KBX-10E-BT-S/M

（马达上折返、短滑块/中滑块、马达功率100W）

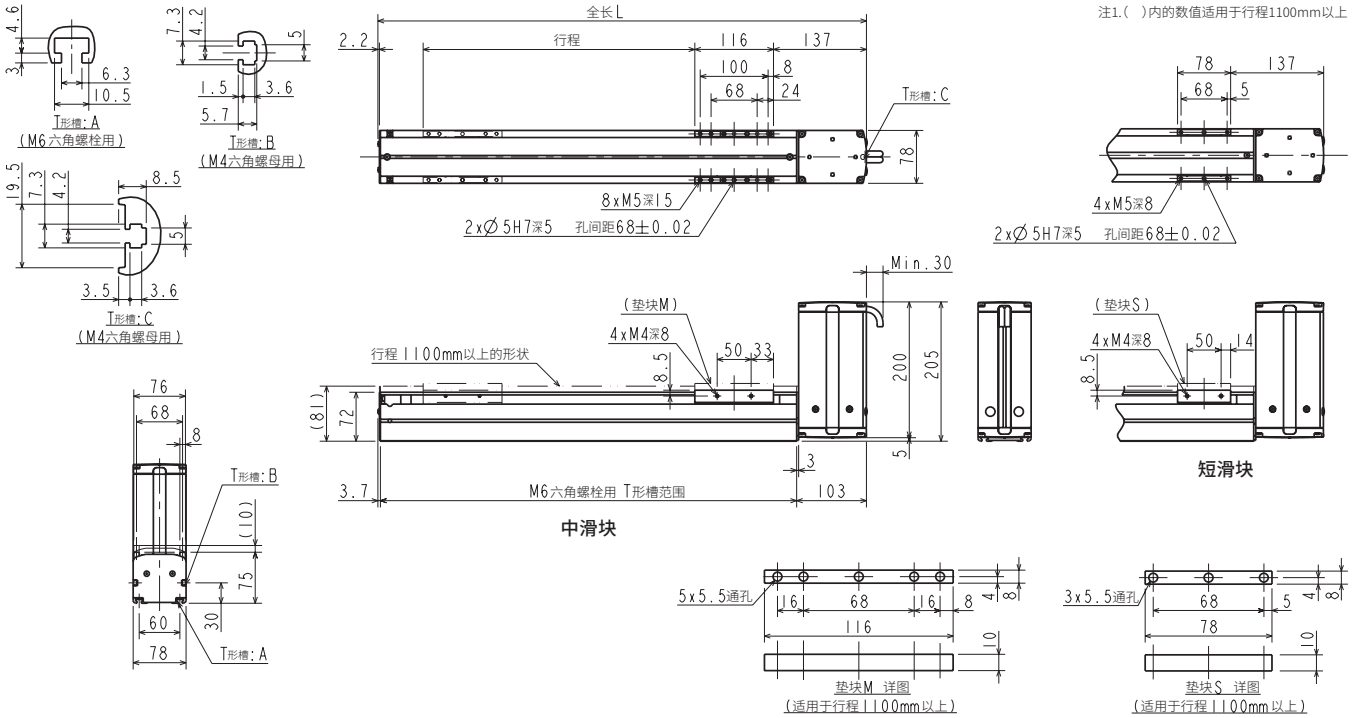

●KBX-10E-BR-S/M

（马达右折返、短滑块/中滑块、马达功率100W）

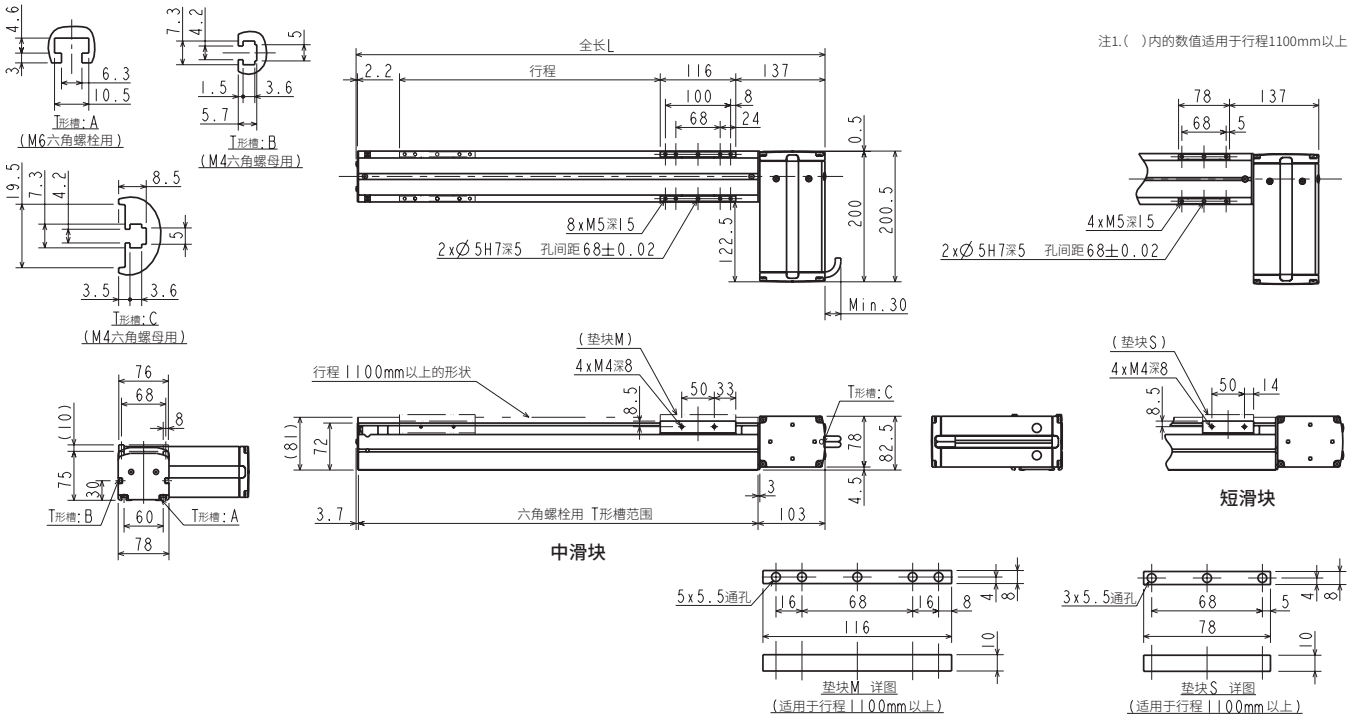

●短滑块

行程 (mm)	150	250	350	450	550	650	750	850	950	1050	1150	1250	1350	1450	1550	1650	1750	1850	1950	2050	2150	2250	2350	2450	2550
行程符号	15	25	35	45	55	65	75	85	95	A5	B5	C5	D5	E5	F5	G5	H5	J5	K5	L5	M5	N5	P5	Q5	R5
全长 L (mm)	419.7	519.7	619.7	719.7	819.7	919.7	1019.7	1119.7	1219.7	1319.7	1419.7	1519.7	1619.7	1719.7	1819.7	1919.7	2019.7	2119.7	2219.7	2319.7	2419.7	2519.7	2619.7	2719.7	2819.7
本体重量 (kg)	4.5	5.2	5.9	6.5	7.2	7.9	8.5	9.2	9.8	10.5	11.7	12.4	13.1	13.8	14.5	15.2	15.9	16.6	17.3	18.0	18.7	19.4	20.1	20.8	21.5

●中滑块

行程 (mm)	100	200	300	400	500	600	700	800	900	1000	1100	1200	1300	1400	1500	1600	1700	1800	1900	2000	2100	2200	2300	2400	2500
行程符号	10	20	30	40	50	60	70	80	90	A0	B0	C0	D0	E0	F0	G0	H0	J0	K0	L0	M0	N0	P0	Q0	R0
全长 L (mm)	419.7	519.7	619.7	719.7	819.7	919.7	1019.7	1119.7	1219.7	1319.7	1419.7	1519.7	1619.7	1719.7	1819.7	1919.7	2019.7	2119.7	2219.7	2319.7	2419.7	2519.7	2619.7	2719.7	2819.7
本体重量 (kg)	4.9	5.6	6.2	6.9	7.6	8.2	8.9	9.6	10.2	10.9	12.1	12.8	13.5	14.2	14.9	15.6	16.3	17.0	17.8	18.5	19.2	19.9	20.6	21.3	22.0

外形尺寸图

●KBX-10E-BL-$^{S}_{M}$

（马达左折返、短滑块/中滑块、马达功率100W）

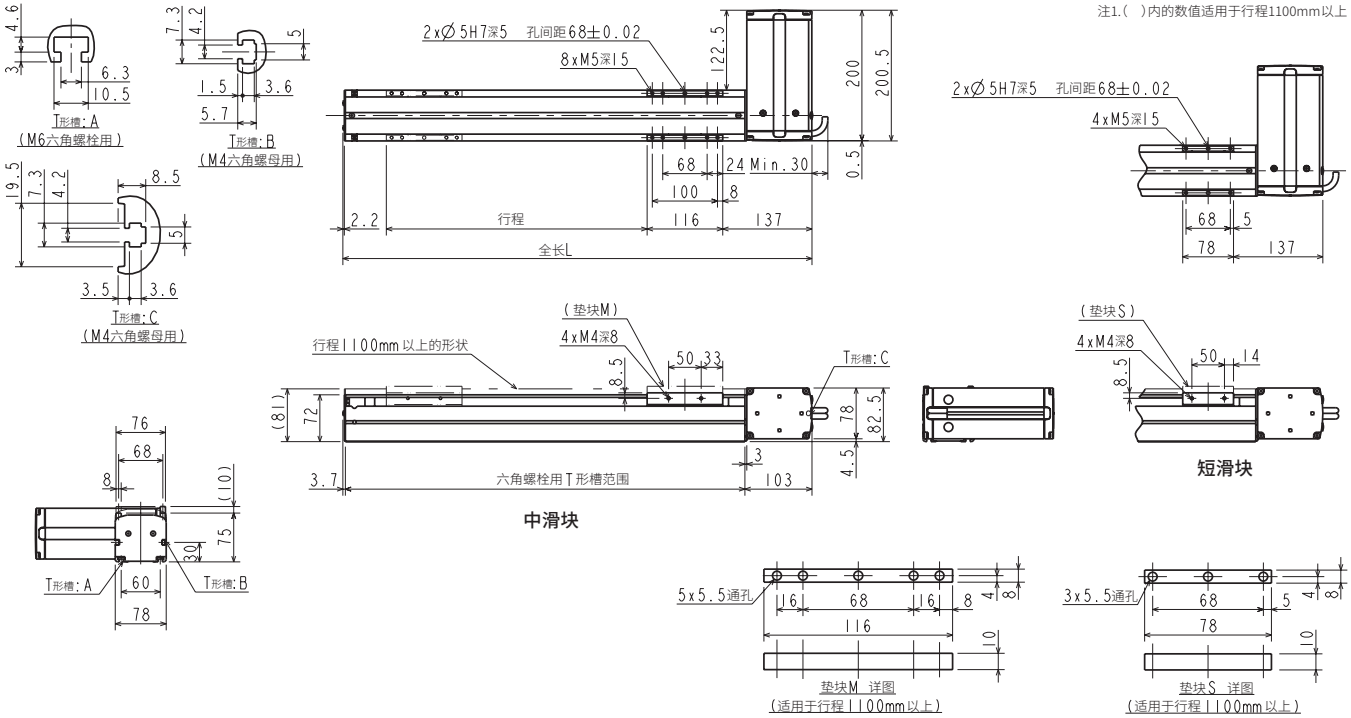

●KBX-10E-BU-$^{S}_{M}$

（马达下折返、短滑块/中滑块、马达功率100W）

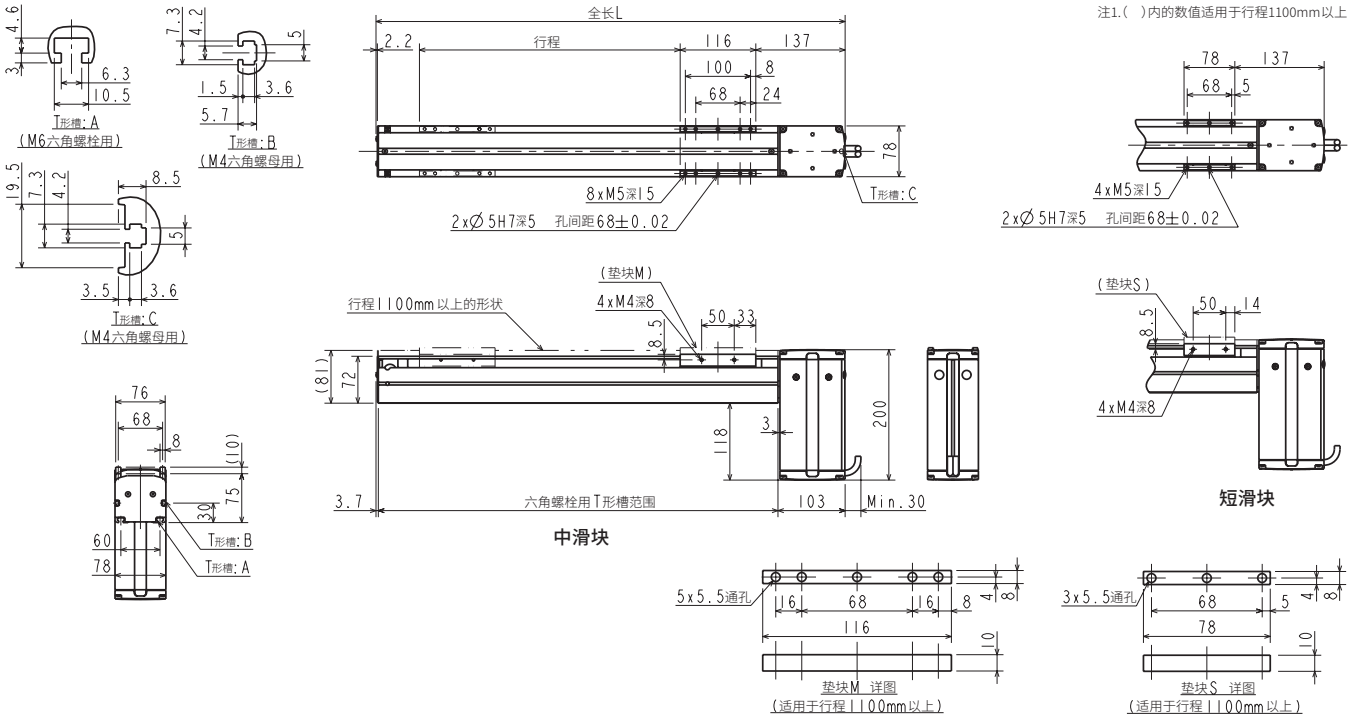

●短滑块

行程 (mm)	150	250	350	450	550	650	750	850	950	1050	1150	1250	1350	1450	1550	1650	1750	1850	1950	2050	2150	2250	2350	2450	2550
行程符号	15	25	35	45	55	65	75	85	95	A5	B5	C5	D5	E5	F5	G5	H5	J5	K5	L5	M5	N5	P5	Q5	R5
全长 L (mm)	419.7	519.7	619.7	719.7	819.7	919.7	1019.7	1119.7	1219.7	1319.7	1419.7	1519.7	1619.7	1719.7	1819.7	1919.7	2019.7	2119.7	2219.7	2319.7	2419.7	2519.7	2619.7	2719.7	2819.7
本体重量 (kg)	4.5	5.2	5.9	6.5	7.2	7.9	8.5	9.2	9.8	10.5	11.7	12.4	13.1	13.8	14.5	15.2	15.9	16.6	17.3	18.0	18.7	19.4	20.1	20.8	21.5

●中滑块

行程 (mm)	100	200	300	400	500	600	700	800	900	1000	1100	1200	1300	1400	1500	1600	1700	1800	1900	2000	2100	2200	2300	2400	2500
行程符号	10	20	30	40	50	60	70	80	90	A0	B0	C0	D0	E0	F0	G0	H0	J0	K0	L0	M0	N0	P0	Q0	R0
全长 L (mm)	419.7	519.7	619.7	719.7	819.7	919.7	1019.7	1119.7	1219.7	1319.7	1419.7	1519.7	1619.7	1719.7	1819.7	1919.7	2019.7	2119.7	2219.7	2319.7	2419.7	2519.7	2619.7	2719.7	2819.7
本体重量 (kg)	4.9	5.6	6.2	6.9	7.6	8.2	8.9	9.6	10.2	10.9	12.1	12.8	13.5	14.2	14.9	15.6	16.3	17.0	17.8	18.5	19.2	19.9	20.6	21.3	22.0

外形尺寸图

●KBX-10F-BT-S/M

（上折返、短滑块/长滑块、马达功率200W）

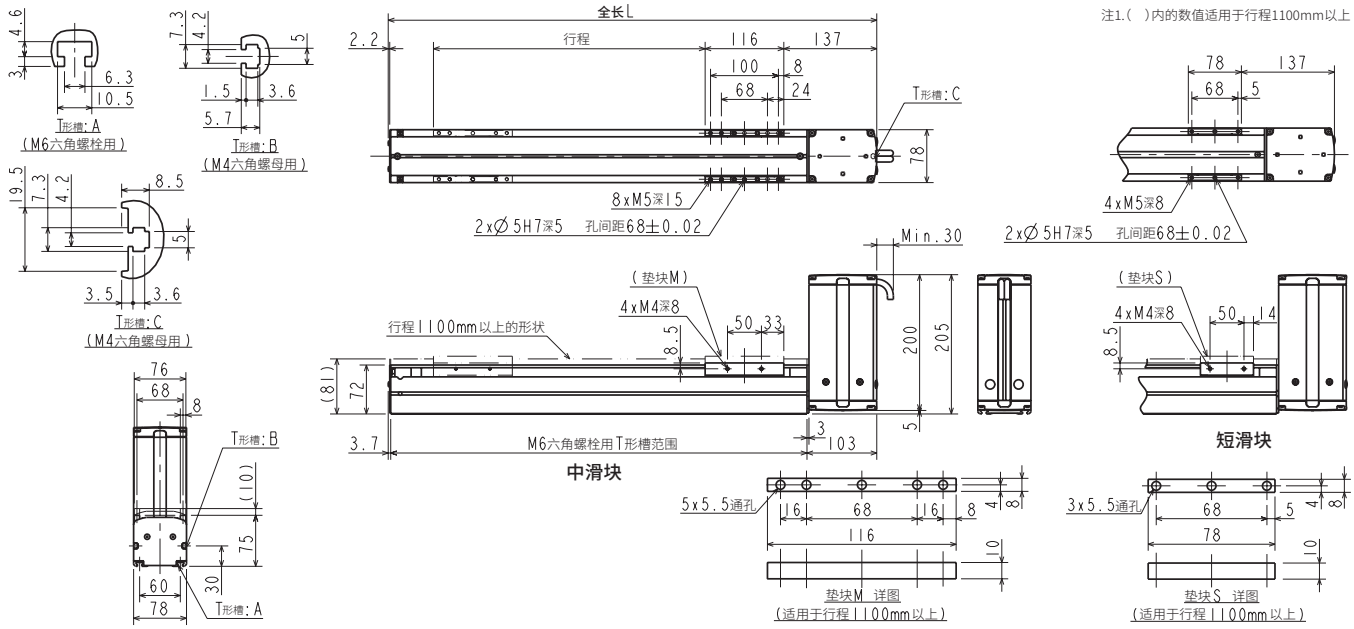

●KBX-10F-BR-S/M

（马达右折返、短滑块/长滑块、马达功率200W）

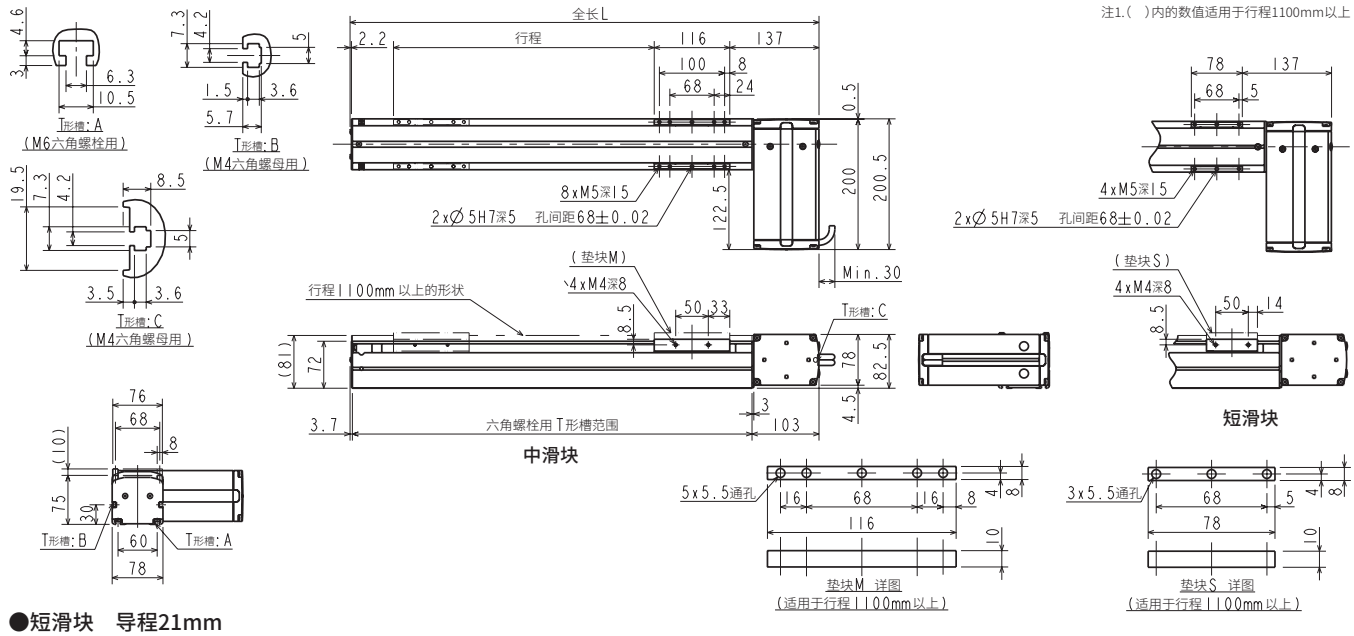

●短滑块　导程21mm

行程 (mm)	150	250	350	450	550	650	750	850	950	1050	1150	1250	1350	1450	1550	1650	1750	1850	1950	2050	2150	2250	2350	2450	2550
行程符号	15	25	35	45	55	65	75	85	95	A5	B5	C5	D5	E5	F5	G5	H5	J5	K5	L5	M5	N5	P5	Q5	R5
全长 L (mm)	419.7	519.7	619.7	719.7	819.7	919.7	1019.7	1119.7	1219.7	1319.7	1419.7	1519.7	1619.7	1719.7	1819.7	1919.7	2019.7	2119.7	2219.7	2319.7	2419.7	2519.7	2619.7	2719.7	2819.7
本体重量 (kg)	5.1	5.8	6.5	7.1	7.8	8.5	9.1	9.8	10.4	11.1	12.3	13.0	13.7	14.4	15.1	15.8	16.5	17.2	17.9	18.6	19.3	20.0	20.7	21.4	22.1

●中滑块　导程21mm

行程 (mm)	100	200	300	400	500	600	700	800	900	1000	1100	1200	1300	1400	1500	1600	1700	1800	1900	2000	2100	2200	2300	2400	2500
行程符号	10	20	30	40	50	60	70	80	90	A0	B0	C0	D0	E0	F0	G0	H0	J0	K0	L0	M0	N0	P0	Q0	R0
全长 L (mm)	419.7	519.7	619.7	719.7	819.7	919.7	1019.7	1119.7	1219.7	1319.7	1419.7	1519.7	1619.7	1719.7	1819.7	1919.7	2019.7	2119.7	2219.7	2319.7	2419.7	2519.7	2619.7	2719.7	2819.7
本体重量 (kg)	5.5	6.2	6.8	7.5	8.2	8.8	9.5	10.2	10.8	11.5	12.7	13.4	14.1	14.8	15.5	16.2	16.9	17.6	18.4	19.1	19.8	20.5	21.2	21.9	22.6

●短滑块　导程42mm

行程 (mm)	150	250	350	450	550	650	750	850	950	1050	1150	1250	1350	1450	1550	1650	1750	1850	1950	2050	2150	2250	2350	2450	2550
行程符号	15	25	35	45	55	65	75	85	95	A5	B5	C5	D5	E5	F5	G5	H5	J5	K5	L5	M5	N5	P5	Q5	R5
全长 L (mm)	419.7	519.7	619.7	719.7	819.7	919.7	1019.7	1119.7	1219.7	1319.7	1419.7	1519.7	1619.7	1719.7	1819.7	1919.7	2019.7	2119.7	2219.7	2319.7	2419.7	2519.7	2619.7	2719.7	2819.7
本体重量 (kg)	4.5	5.2	5.9	6.5	7.2	7.9	8.5	9.2	9.8	10.5	11.7	12.4	13.1	13.8	14.5	15.2	15.9	16.6	17.3	18.0	18.7	19.4	20.1	20.8	21.5

●中滑块　导程42mm

行程 (mm)	100	200	300	400	500	600	700	800	900	1000	1100	1200	1300	1400	1500	1600	1700	1800	1900	2000	2100	2200	2300	2400	2500
行程符号	10	20	30	40	50	60	70	80	90	A0	B0	C0	D0	E0	F0	G0	H0	J0	K0	L0	M0	N0	P0	Q0	R0
全长 L (mm)	419.7	519.7	619.7	719.7	819.7	919.7	1019.7	1119.7	1219.7	1319.7	1419.7	1519.7	1619.7	1719.7	1819.7	1919.7	2019.7	2119.7	2219.7	2319.7	2419.7	2519.7	2619.7	2719.7	2819.7
本体重量 (kg)	4.9	5.6	6.2	6.9	7.6	8.2	8.9	9.6	10.2	10.9	12.1	12.8	13.5	14.2	14.9	15.6	16.3	17.0	17.8	18.5	19.2	19.9	20.6	21.3	22.0

外形尺寸图

●KBX-10F-BL-$^{S}_{M}$

（马达左折返、短滑块/中滑块、马达功率200W）

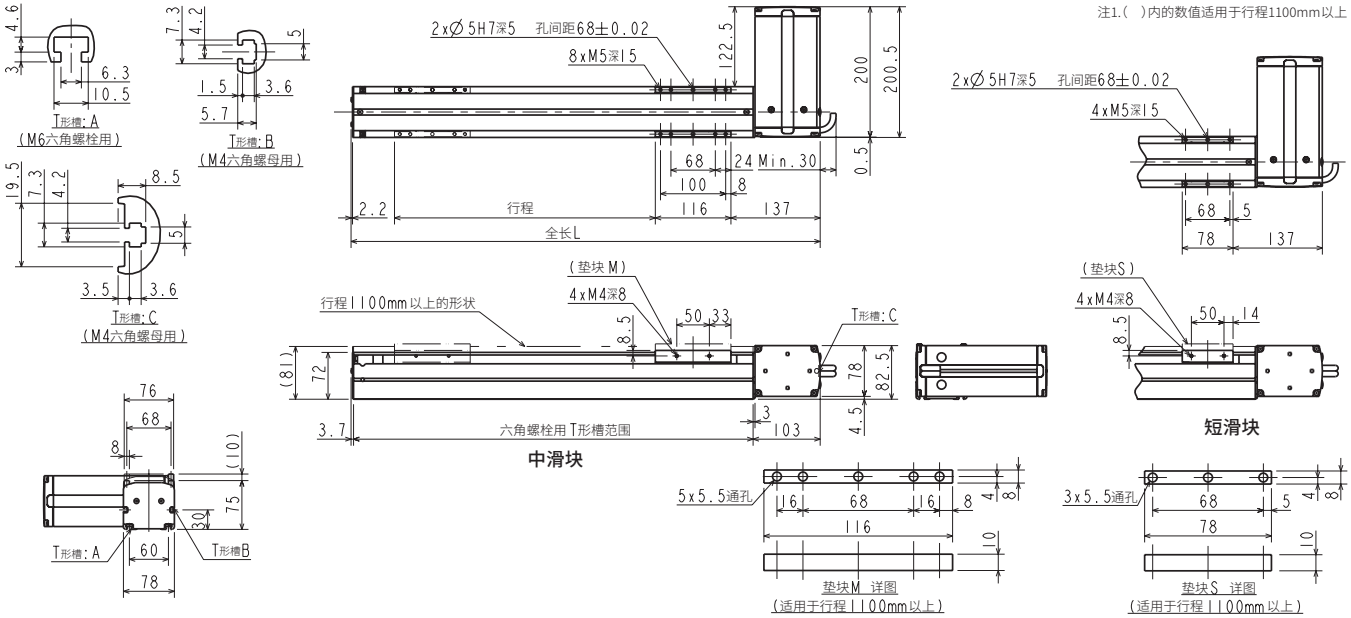

●KBX-10F-BU-$^{S}_{M}$

（马达下折返、短滑块/中滑块、马达功率200W）

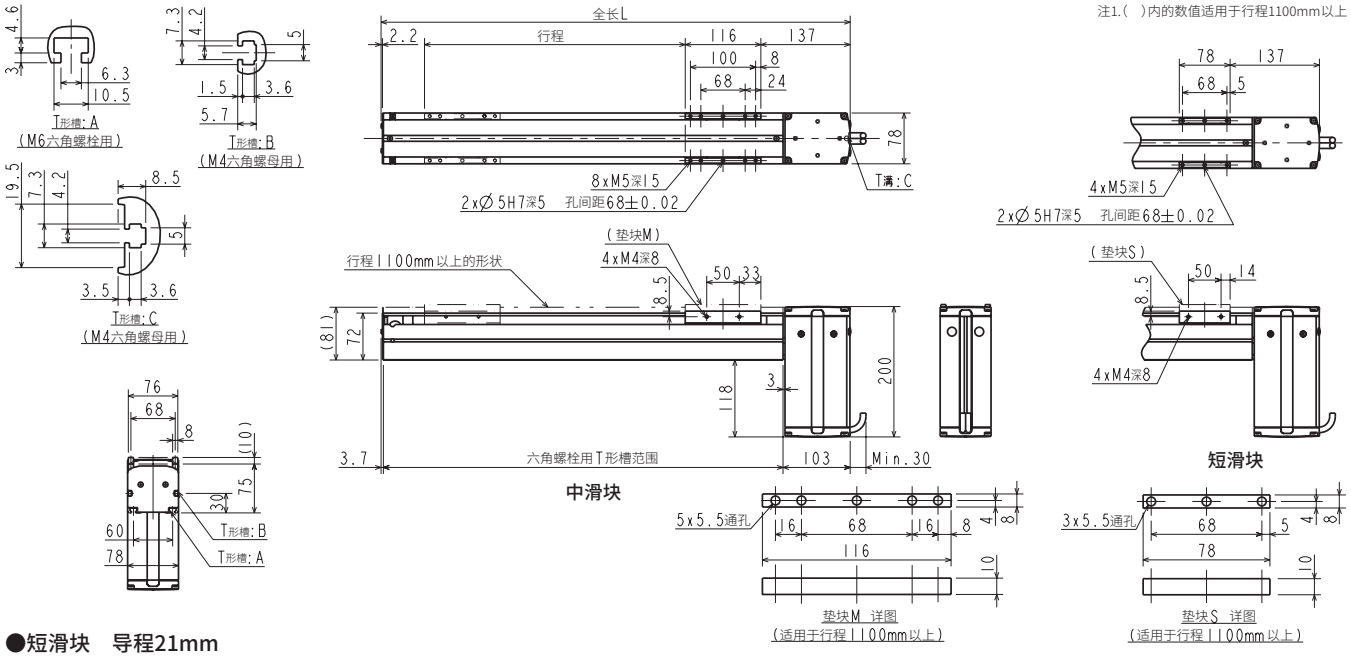

●短滑块　导程21mm

行程 (mm)	150	250	350	450	550	650	750	850	950	1050	1150	1250	1350	1450	1550	1650	1750	1850	1950	2050	2150	2250	2350	2450	2550
行程符号	15	25	35	45	55	65	75	85	95	A5	B5	C5	D5	E5	F5	G5	H5	J5	K5	L5	M5	N5	P5	Q5	R5
全长 L (mm)	419.7	519.7	619.7	719.7	819.7	919.7	1019.7	1119.7	1219.7	1319.7	1419.7	1519.7	1619.7	1719.7	1819.7	1919.7	2019.7	2119.7	2219.7	2319.7	2419.7	2519.7	2619.7	2719.7	2819.7
本体重量 (kg)	5.1	5.8	6.5	7.1	7.8	8.5	9.1	9.8	10.4	11.1	12.3	13.0	13.7	14.4	15.1	15.8	16.5	17.2	17.9	18.6	19.3	20.0	20.7	21.4	22.1

●中滑块　导程21mm

行程 (mm)	100	200	300	400	500	600	700	800	900	1000	1100	1200	1300	1400	1500	1600	1700	1800	1900	2000	2100	2200	2300	2400	2500
行程符号	10	20	30	40	50	60	70	80	90	A0	B0	C0	D0	E0	F0	G0	H0	J0	K0	L0	M0	N0	P0	Q0	R0
全长 L (mm)	419.7	519.7	619.7	719.7	819.7	919.7	1019.7	1119.7	1219.7	1319.7	1419.7	1519.7	1619.7	1719.7	1819.7	1919.7	2019.7	2119.7	2219.7	2319.7	2419.7	2519.7	2619.7	2719.7	2819.7
本体重量 (kg)	5.5	6.2	6.8	7.5	8.2	8.8	9.5	10.2	10.8	11.5	12.7	13.4	14.1	14.8	15.5	16.2	16.9	17.6	18.4	19.1	19.8	20.5	21.2	21.9	22.6

●短滑块　导程42mm

行程 (mm)	150	250	350	450	550	650	750	850	950	1050	1150	1250	1350	1450	1550	1650	1750	1850	1950	2050	2150	2250	2350	2450	2550
行程符号	15	25	35	45	55	65	75	85	95	A5	B5	C5	D5	E5	F5	G5	H5	J5	K5	L5	M5	N5	P5	Q5	R5
全长 L (mm)	419.7	519.7	619.7	719.7	819.7	919.7	1019.7	1119.7	1219.7	1319.7	1419.7	1519.7	1619.7	1719.7	1819.7	1919.7	2019.7	2119.7	2219.7	2319.7	2419.7	2519.7	2619.7	2719.7	2819.7
本体重量 (kg)	4.5	5.2	5.9	6.5	7.2	7.9	8.5	9.2	9.8	10.5	11.7	12.4	13.1	13.8	14.5	15.2	15.9	16.6	17.3	18.0	18.7	19.4	20.1	20.8	21.5

●中滑块　导程42mm

行程 (mm)	100	200	300	400	500	600	700	800	900	1000	1100	1200	1300	1400	1500	1600	1700	1800	1900	2000	2100	2200	2300	2400	2500
行程符号	10	20	30	40	50	60	70	80	90	A0	B0	C0	D0	E0	F0	G0	H0	J0	K0	L0	M0	N0	P0	Q0	R0
全长 L (mm)	419.7	519.7	619.7	719.7	819.7	919.7	1019.7	1119.7	1219.7	1319.7	1419.7	1519.7	1619.7	1719.7	1819.7	1919.7	2019.7	2119.7	2219.7	2319.7	2419.7	2519.7	2619.7	2719.7	2819.7
本体重量 (kg)	4.9	5.6	6.2	6.9	7.6	8.2	8.9	9.6	10.2	10.9	12.1	12.8	13.5	14.2	14.9	15.6	16.3	17.0	17.8	18.5	19.2	19.9	20.6	21.3	22.0

外形尺寸图

●KBX-30E-BT-M/L

（上折返、中滑块/长滑块、马达功率100W）

注1.（ ）内的数值适用于行程1850mm以上

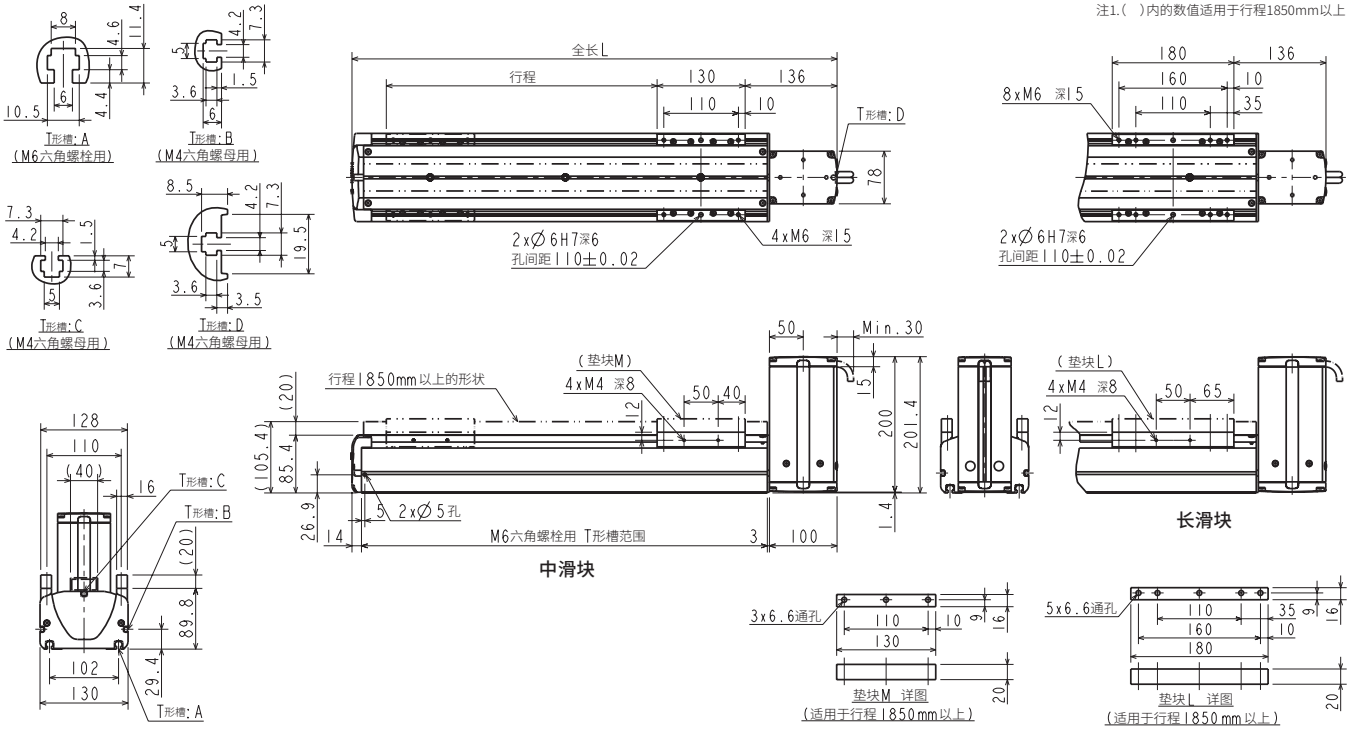

●KBX-30E-BR-M/L

（马达右折返、中滑块/长滑块、马达功率100W）

注1.（ ）内的数值适用于行程1850mm以上

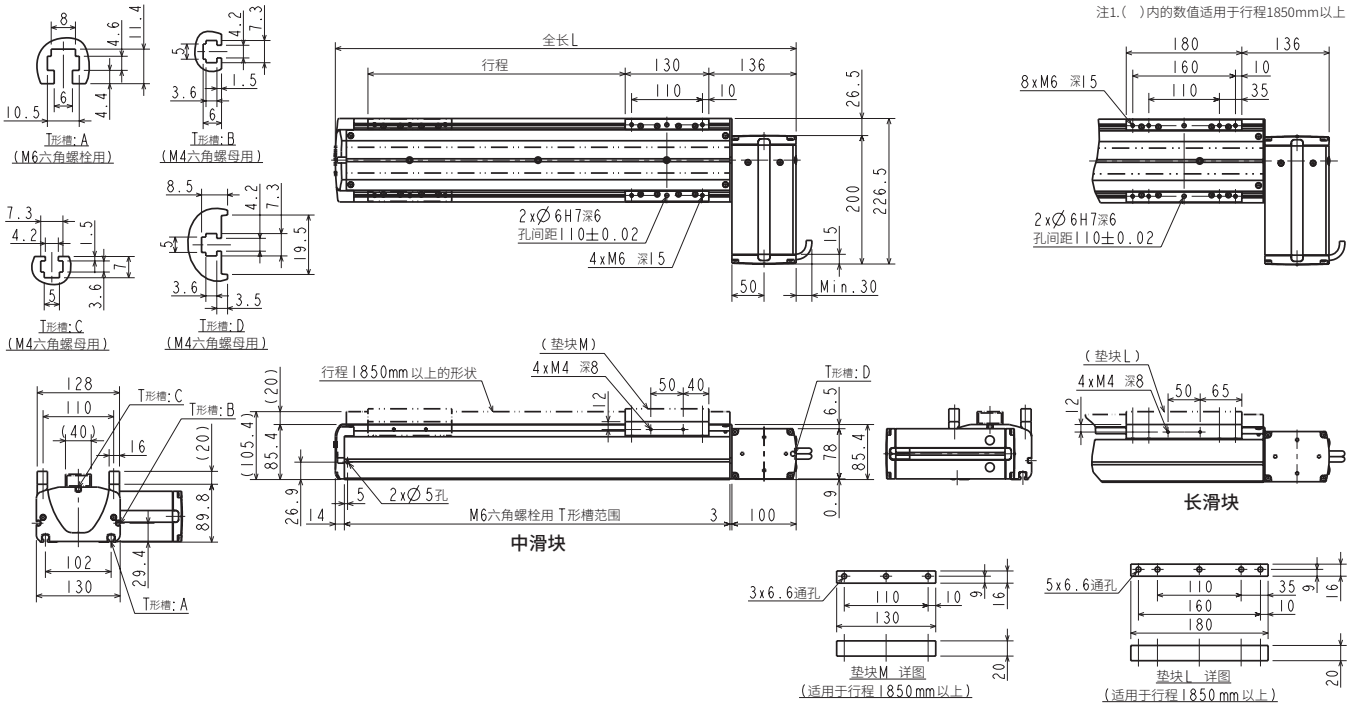

●中滑块

行程 (mm)	100	200	300	400	500	600	700	800	900	1000	1100	1200	1300	1400	1500	1600	1700	1800	1900	2000	2100	2200	2300	2400	2500	2600	2700	2800	2900	3000	3100	3200
行程符号	10	20	30	40	50	60	70	80	90	A0	B0	C0	D0	E0	F0	G0	H0	J0	K0	L0	M0	N0	P0	Q0	R0	S0	T0	U0	V0	W00	W10	W20
全长 L (mm)	417	517	617	717	817	917	1017	1117	1217	1317	1417	1517	1617	1717	1817	1917	2017	2117	2217	2317	2417	2517	2617	2717	2817	2917	3017	3117	3217	3317	3417	3517
本体重量 (kg)	9.2	10.2	11.2	12.2	13.2	14.1	15.1	16.1	17.1	18.1	19.1	20.1	21.1	22.1	23.0	24.0	25.0	26.0	28.3	29.3	30.4	31.4	32.5	33.5	34.6	35.6	36.7	37.7	38.8	39.8	40.9	41.9

●长滑块

行程 (mm)	150	250	350	450	550	650	750	850	950	1050	1150	1250	1350	1450	1550	1650	1750	1850	1950	2050	2150	2250	2350	2450	2550	2650	2750	2850	2950	3050	3150
行程符号	15	25	35	45	55	65	75	85	95	A5	B5	C5	D5	E5	F5	G5	H5	J5	K5	L5	M5	N5	P5	Q5	R5	S5	T5	U5	V5	W05	W15
全长 L (mm)	517	617	717	817	917	1017	1117	1217	1317	1417	1517	1617	1717	1817	1917	2017	2117	2217	2317	2417	2517	2617	2717	2817	2917	3017	3117	3217	3317	3417	3517
本体重量 (kg)	10.5	11.5	12.5	13.5	14.4	15.4	16.4	17.4	18.4	19.4	20.4	21.4	22.4	23.3	24.3	25.3	26.3	28.6	29.6	30.7	31.7	32.8	33.8	34.9	35.9	37.0	38.0	39.1	40.1	41.2	42.2

外形尺寸图

●KBX-30E-BL-$^{M}_{L}$

（马达左折返、中滑块/长滑块、马达功率100W）

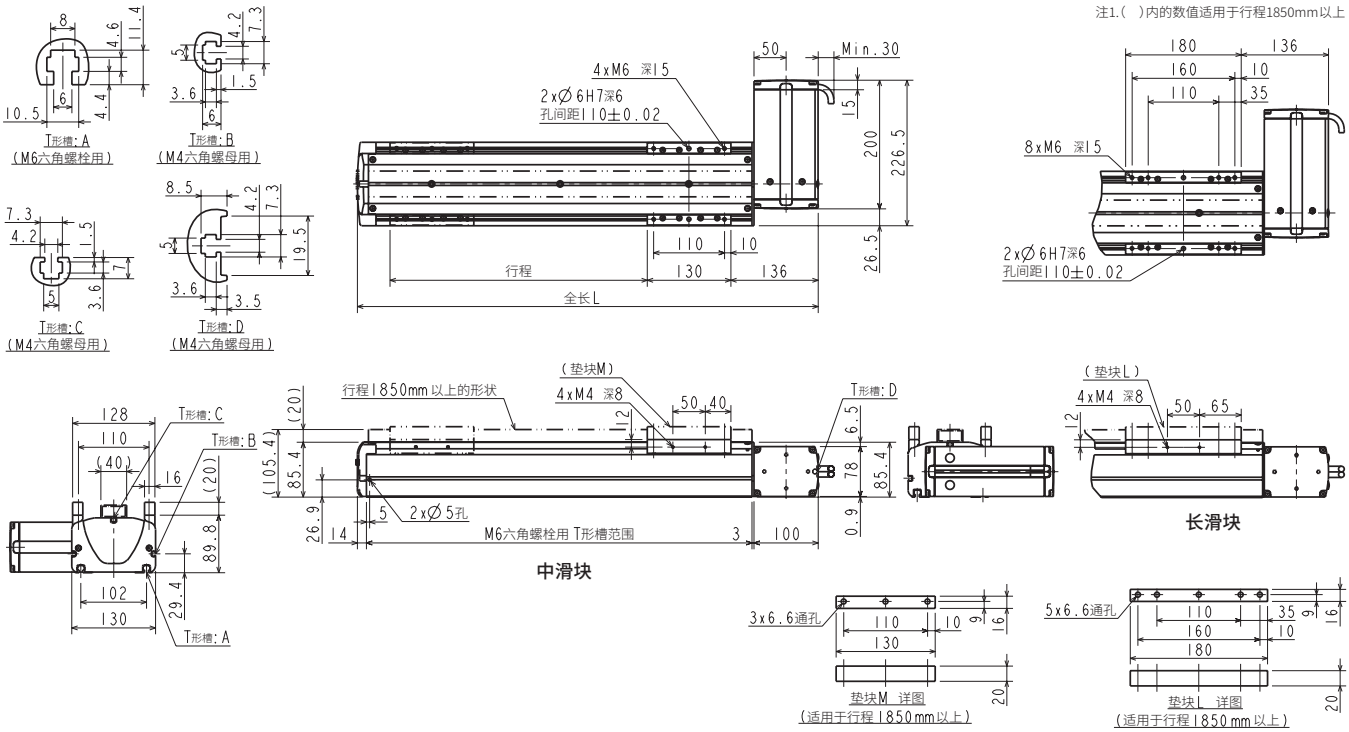

●KBX-30E-BU-$^{M}_{L}$

（马达下折返、中滑块/长滑块、马达功率100W）

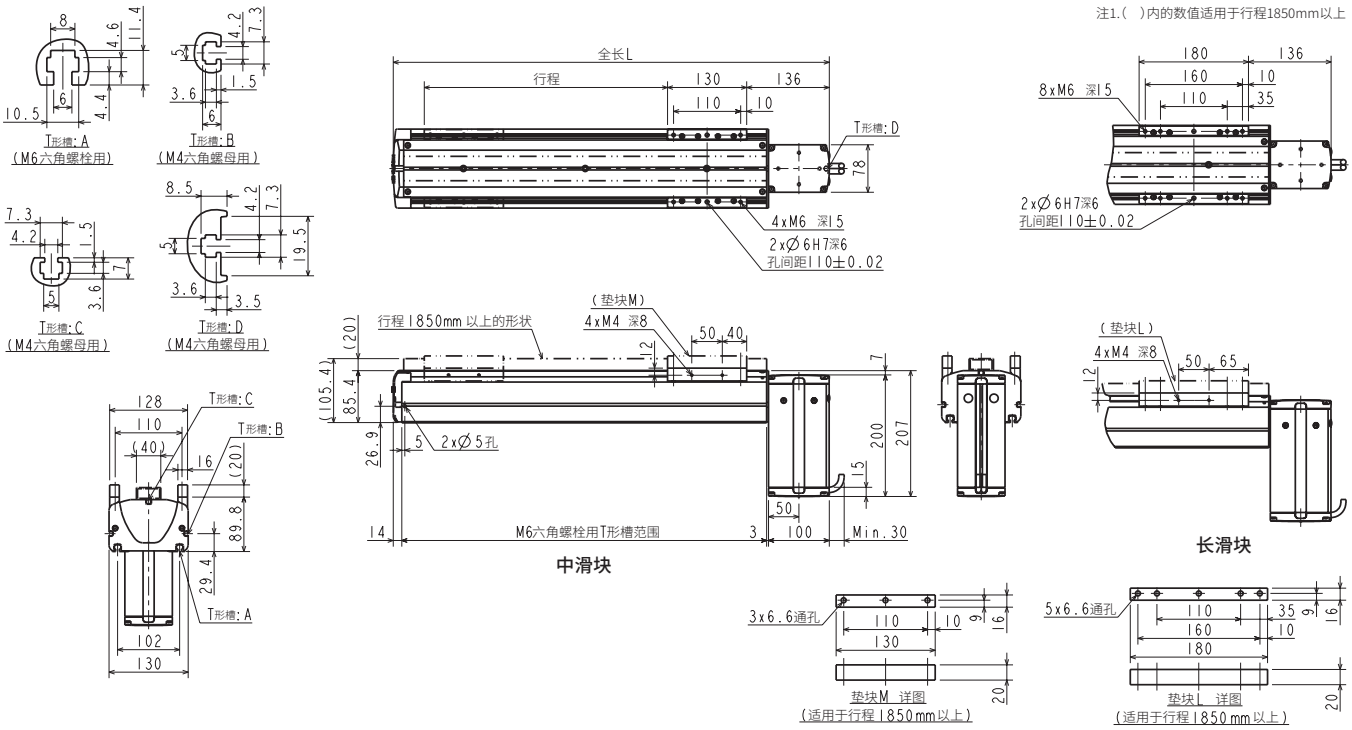

●中滑块

行程 (mm)	100	200	300	400	500	600	700	800	900	1000	1100	1200	1300	1400	1500	1600	1700	1800	1900	2000	2100	2200	2300	2400	2500	2600	2700	2800	2900	3000	3100	3200
行程符号	10	20	30	40	50	60	70	80	90	A0	B0	C0	D0	E0	F0	G0	H0	J0	K0	L0	M0	N0	P0	Q0	R0	S0	T0	U0	V0	W00	W10	W20
全长 L (mm)	417	517	617	717	817	917	1017	1117	1217	1317	1417	1517	1617	1717	1817	1917	2017	2117	2217	2317	2417	2517	2617	2717	2817	2917	3017	3117	3217	3317	3417	3517
本体重量 (kg)	9.2	10.2	11.2	12.2	13.2	14.1	15.1	16.1	17.1	18.1	19.1	20.1	21.1	22.1	23.0	24.0	25.0	26.0	28.3	29.3	30.4	31.4	32.5	33.5	34.6	35.6	36.7	37.7	38.8	39.8	40.9	41.9

●长滑块

行程 (mm)	150	250	350	450	550	650	750	850	950	1050	1150	1250	1350	1450	1550	1650	1750	1850	1950	2050	2150	2250	2350	2450	2550	2650	2750	2850	2950	3050	3150
行程符号	15	25	35	45	55	65	75	85	95	A5	B5	C5	D5	E5	F5	G5	H5	J5	K5	L5	M5	N5	P5	Q5	R5	S5	T5	U5	V5	W05	W15
全长 L (mm)	517	617	717	817	917	1017	1117	1217	1317	1417	1517	1617	1717	1817	1917	2017	2117	2217	2317	2417	2517	2617	2717	2817	2917	3017	3117	3217	3317	3417	3517
本体重量 (kg)	10.5	11.5	12.5	13.5	14.4	15.4	16.4	17.4	18.4	19.4	20.4	21.4	22.4	23.3	24.3	25.3	26.3	28.6	29.6	30.7	31.7	32.8	33.8	34.9	35.9	37.0	38.0	39.1	40.1	41.2	42.2

外形尺寸图

●KBX-30F-BT-M/L
（上折返、中滑块/长滑块、马达功率200W）

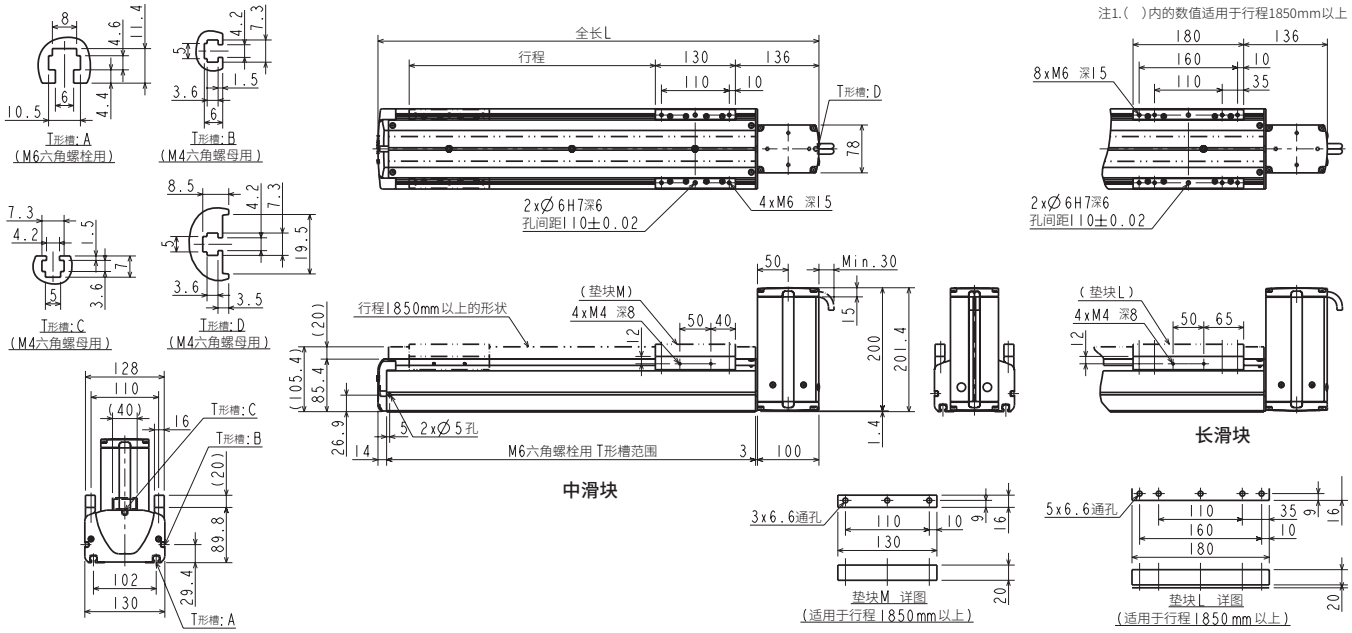

●KBX-30F-BR-M/L
（马达右折返、中滑块/长滑块、马达功率200W）

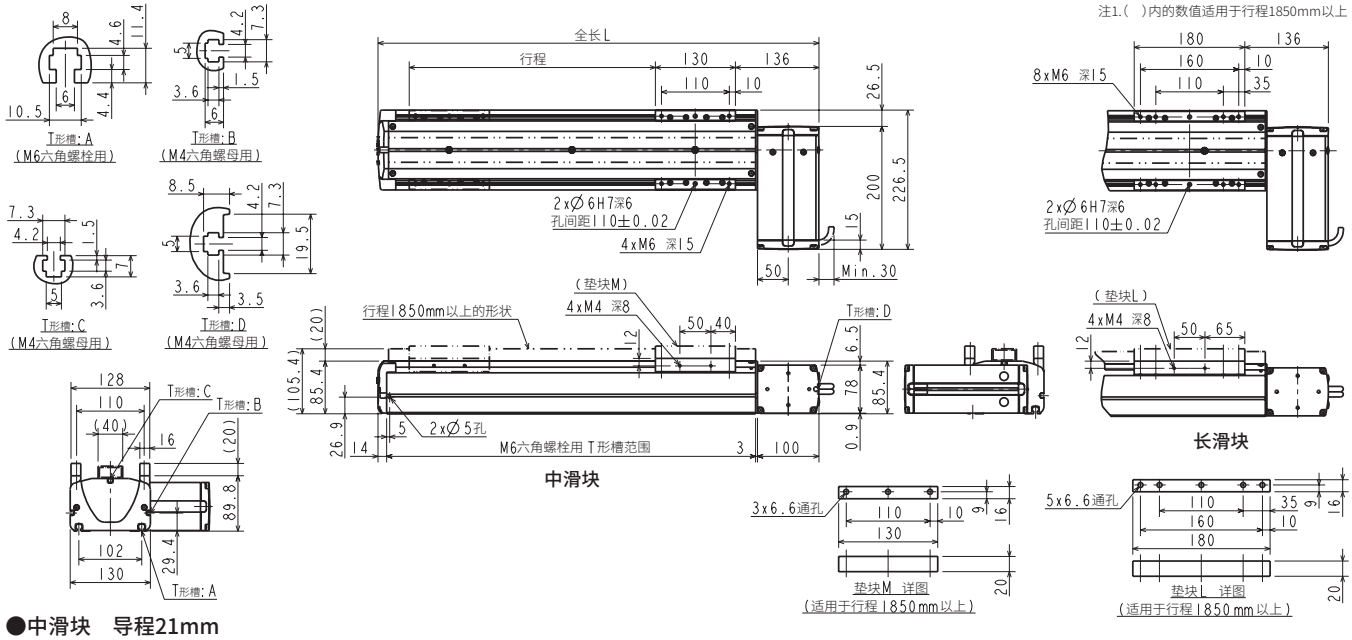

●中滑块　导程21mm

行程 (mm)	100	200	300	400	500	600	700	800	900	1000	1100	1200	1300	1400	1500	1600	1700	1800	1900	2000	2100	2200	2300	2400	2500	2600	2700	2800	2900	3000	3100	3200
行程符号	10	20	30	40	50	60	70	80	90	A0	B0	C0	D0	E0	F0	G0	H0	J0	K0	L0	M0	N0	P0	Q0	R0	S0	T0	U0	V0	W00	W10	W20
全长 L (mm)	417	517	617	717	817	917	1017	1117	1217	1317	1417	1517	1617	1717	1817	1917	2017	2117	2217	2317	2417	2517	2617	2717	2817	2917	3017	3117	3217	3317	3417	3517
本体重量 (kg)	9.8	10.8	11.8	12.8	13.8	14.7	15.7	16.7	17.7	18.7	19.7	20.7	21.7	22.7	23.6	24.6	25.6	26.6	28.9	29.9	31.0	32.0	33.1	34.1	35.2	36.2	37.2	38.2	39.3	40.3	41.4	42.4

●长滑块　导程21mm

行程 (mm)	150	250	350	450	550	650	750	850	950	1050	1150	1250	1350	1450	1550	1650	1750	1850	1950	2050	2150	2250	2350	2450	2550	2650	2750	2850	2950	3050	3150
行程符号	15	25	35	45	55	65	75	85	95	A5	B5	C5	D5	E5	F5	G5	H5	J5	K5	L5	M5	N5	P5	Q5	R5	S5	T5	U5	V5	W05	W15
全长 L (mm)	517	617	717	817	917	1017	1117	1217	1317	1417	1517	1617	1717	1817	1917	2017	2117	2217	2317	2417	2517	2617	2717	2817	2917	3017	3117	3217	3317	3417	3517
本体重量 (kg)	11.1	12.1	13.1	14.1	15.0	16.0	17.0	18.0	19.0	20.0	21.0	22.0	23.0	23.9	24.9	25.9	26.9	29.2	30.2	31.3	32.3	33.4	34.4	35.5	36.5	37.6	38.6	39.7	40.7	41.8	42.8

●中滑块　导程42mm

行程 (mm)	100	200	300	400	500	600	700	800	900	1000	1100	1200	1300	1400	1500	1600	1700	1800	1900	2000	2100	2200	2300	2400	2500	2600	2700	2800	2900	3000	3100	3200
行程符号	10	20	30	40	50	60	70	80	90	A0	B0	C0	D0	E0	F0	G0	H0	J0	K0	L0	M0	N0	P0	Q0	R0	S0	T0	U0	V0	W00	W10	W20
全长 L (mm)	417	517	617	717	817	917	1017	1117	1217	1317	1417	1517	1617	1717	1817	1917	2017	2117	2217	2317	2417	2517	2617	2717	2817	2917	3017	3117	3217	3317	3417	3517
本体重量 (kg)	9.2	10.2	11.2	12.2	13.2	14.1	15.1	16.1	17.1	18.1	19.1	20.1	21.1	22.1	23.0	24.0	25.0	26.0	28.3	29.3	30.4	31.4	32.5	33.5	34.6	35.6	36.7	37.7	38.8	39.8	40.9	41.9

●长滑块　导程42mm

行程 (mm)	150	250	350	450	550	650	750	850	950	1050	1150	1250	1350	1450	1550	1650	1750	1850	1950	2050	2150	2250	2350	2450	2550	2650	2750	2850	2950	3050	3150
行程符号	15	25	35	45	55	65	75	85	95	A5	B5	C5	D5	E5	F5	G5	H5	J5	K5	L5	M5	N5	P5	Q5	R5	S5	T5	U5	V5	W05	W15
全长 L (mm)	517	617	717	817	917	1017	1117	1217	1317	1417	1517	1617	1717	1817	1917	2017	2117	2217	2317	2417	2517	2617	2717	2817	2917	3017	3117	3217	3317	3417	3517
本体重量 (kg)	10.5	11.5	12.5	13.5	14.4	15.4	16.4	17.4	18.4	19.4	20.4	21.4	22.4	23.3	24.3	25.3	26.3	28.6	29.6	30.7	31.7	32.8	33.8	34.9	35.9	37.0	38.0	39.1	40.1	41.2	42.2

外形尺寸图

●KBX-30F-BL-$^{M}_{L}$

（马达左折返、中滑块/长滑块、马达功率200W）

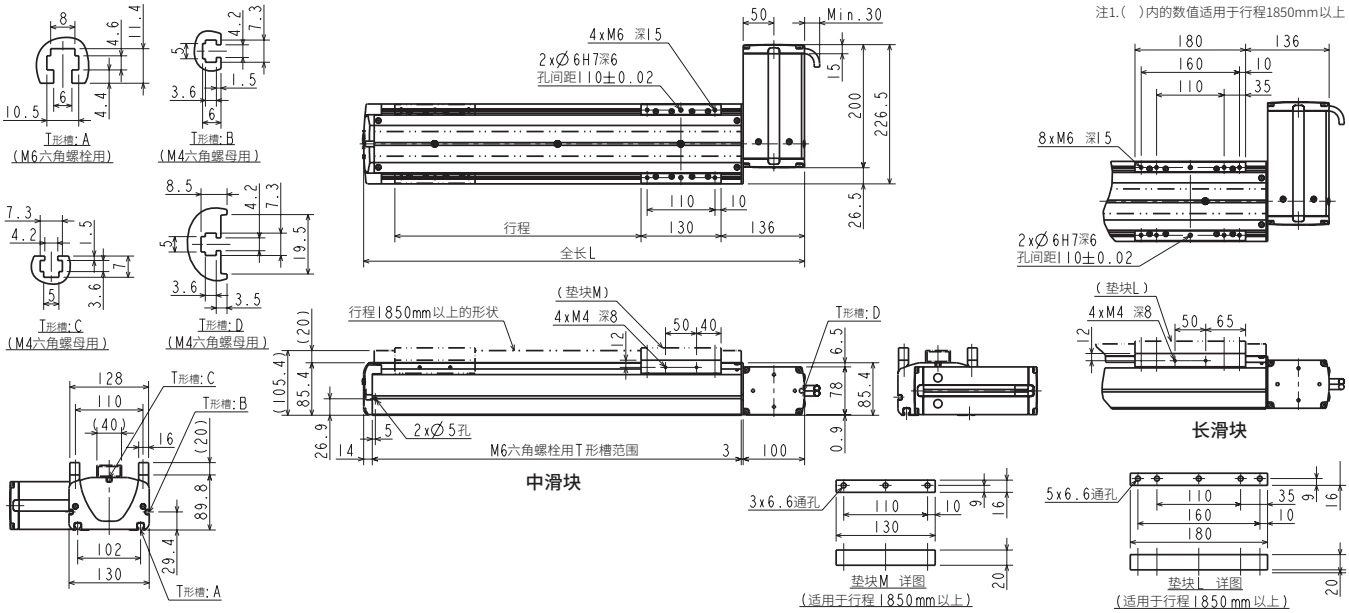

●KBX-30F-BU-$^{M}_{L}$

（马达下折返、中滑块/长滑块、马达功率200W）

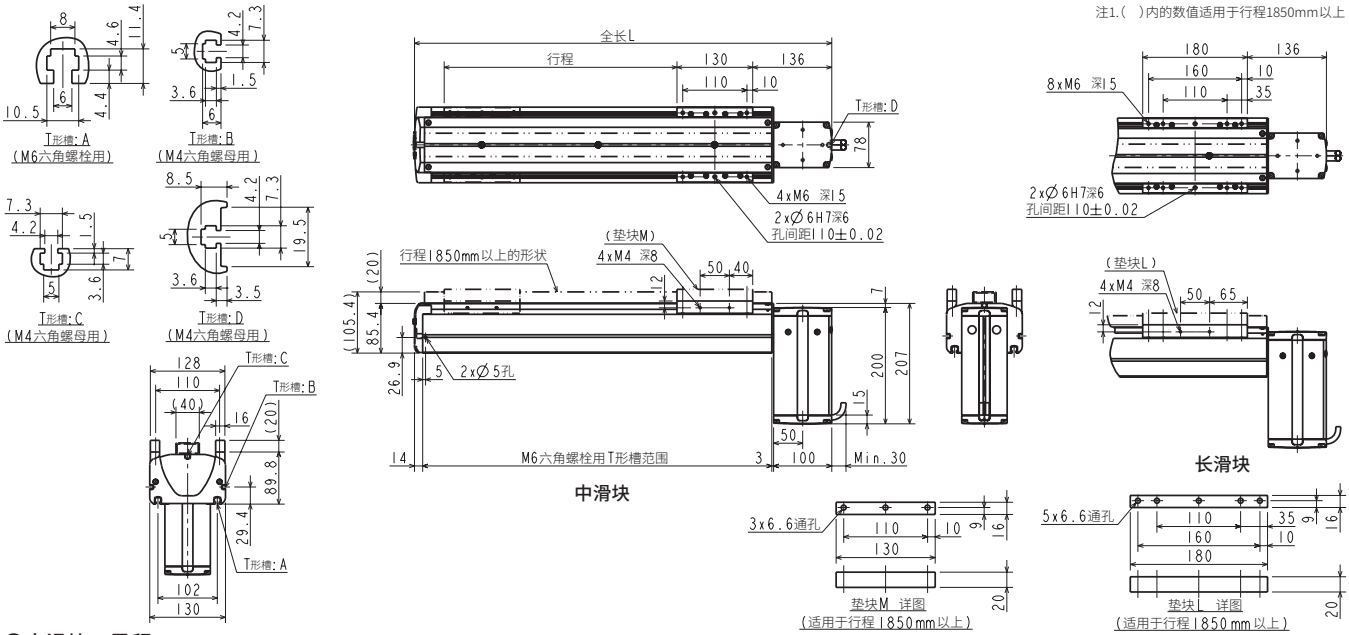

●中滑块　导程21mm

行程 (mm)	100	200	300	400	500	600	700	800	900	1000	1100	1200	1300	1400	1500	1600	1700	1800	1900	2000	2100	2200	2300	2400	2500	2600	2700	2800	2900	3000	3100	3200
行程符号	10	20	30	40	50	60	70	80	90	A0	B0	C0	D0	E0	F0	G0	H0	J0	K0	L0	M0	N0	P0	Q0	R0	S0	T0	U0	V0	W00	W10	W20
全长 L (mm)	417	517	617	717	817	917	1017	1117	1217	1317	1417	1517	1617	1717	1817	1917	2017	2117	2217	2317	2417	2517	2617	2717	2817	2917	3017	3117	3217	3317	3417	3517
本体重量 (kg)	9.8	10.8	11.8	12.8	13.8	14.7	15.7	16.7	17.7	18.7	19.7	20.7	21.7	22.7	23.6	24.6	25.6	26.6	28.9	29.9	31.0	32.0	33.1	34.1	35.2	36.2	37.2	38.2	39.3	40.3	41.4	42.4

●长滑块　导程21mm

行程 (mm)	150	250	350	450	550	650	750	850	950	1050	1150	1250	1350	1450	1550	1650	1750	1850	1950	2050	2150	2250	2350	2450	2550	2650	2750	2850	2950	3050	3150
行程符号	15	25	35	45	55	65	75	85	95	A5	B5	C5	D5	E5	F5	G5	H5	J5	K5	L5	M5	N5	P5	Q5	R5	S5	T5	U5	V5	W05	W15
全长 L (mm)	517	617	717	817	917	1017	1117	1217	1317	1417	1517	1617	1717	1817	1917	2017	2117	2217	2317	2417	2517	2617	2717	2817	2917	3017	3117	3217	3317	3417	3517
本体重量 (kg)	11.1	12.1	13.1	14.1	15.0	16.0	17.0	18.0	19.0	20.0	21.0	22.0	23.0	23.9	24.9	25.9	26.9	29.2	30.2	31.3	32.3	33.4	34.4	35.5	36.5	37.6	38.6	39.7	40.7	41.8	42.8

●中滑块　导程42mm

行程 (mm)	100	200	300	400	500	600	700	800	900	1000	1100	1200	1300	1400	1500	1600	1700	1800	1900	2000	2100	2200	2300	2400	2500	2600	2700	2800	2900	3000	3100	3200
行程符号	10	20	30	40	50	60	70	80	90	A0	B0	C0	D0	E0	F0	G0	H0	J0	K0	L0	M0	N0	P0	Q0	R0	S0	T0	U0	V0	W00	W10	W20
全长 L (mm)	417	517	617	717	817	917	1017	1117	1217	1317	1417	1517	1617	1717	1817	1917	2017	2117	2217	2317	2417	2517	2617	2717	2817	2917	3017	3117	3217	3317	3417	3517
本体重量 (kg)	9.2	10.2	11.2	12.2	13.2	14.1	15.1	16.1	17.1	18.1	19.1	20.1	21.1	22.1	23.0	24.0	25.0	26.0	28.3	29.3	30.4	31.4	32.5	33.5	34.6	35.6	36.7	37.7	38.8	39.8	40.9	41.9

●长滑块　导程42mm

行程 (mm)	150	250	350	450	550	650	750	850	950	1050	1150	1250	1350	1450	1550	1650	1750	1850	1950	2050	2150	2250	2350	2450	2550	2650	2750	2850	2950	3050	3150
行程符号	15	25	35	45	55	65	75	85	95	A5	B5	C5	D5	E5	F5	G5	H5	J5	K5	L5	M5	N5	P5	Q5	R5	S5	T5	U5	V5	W05	W15
全长 L (mm)	517	617	717	817	917	1017	1117	1217	1317	1417	1517	1617	1717	1817	1917	2017	2117	2217	2317	2417	2517	2617	2717	2817	2917	3017	3117	3217	3317	3417	3517
本体重量 (kg)	10.5	11.5	12.5	13.5	14.4	15.4	16.4	17.4	18.4	19.4	20.4	21.4	22.4	23.3	24.3	25.3	26.3	28.6	29.6	30.7	31.7	32.8	33.8	34.9	35.9	37.0	38.0	39.1	40.1	41.2	42.2

外形尺寸图

●KBX-50F-BT-M/L

（上折返、中滑块/长滑块、马达功率200W）

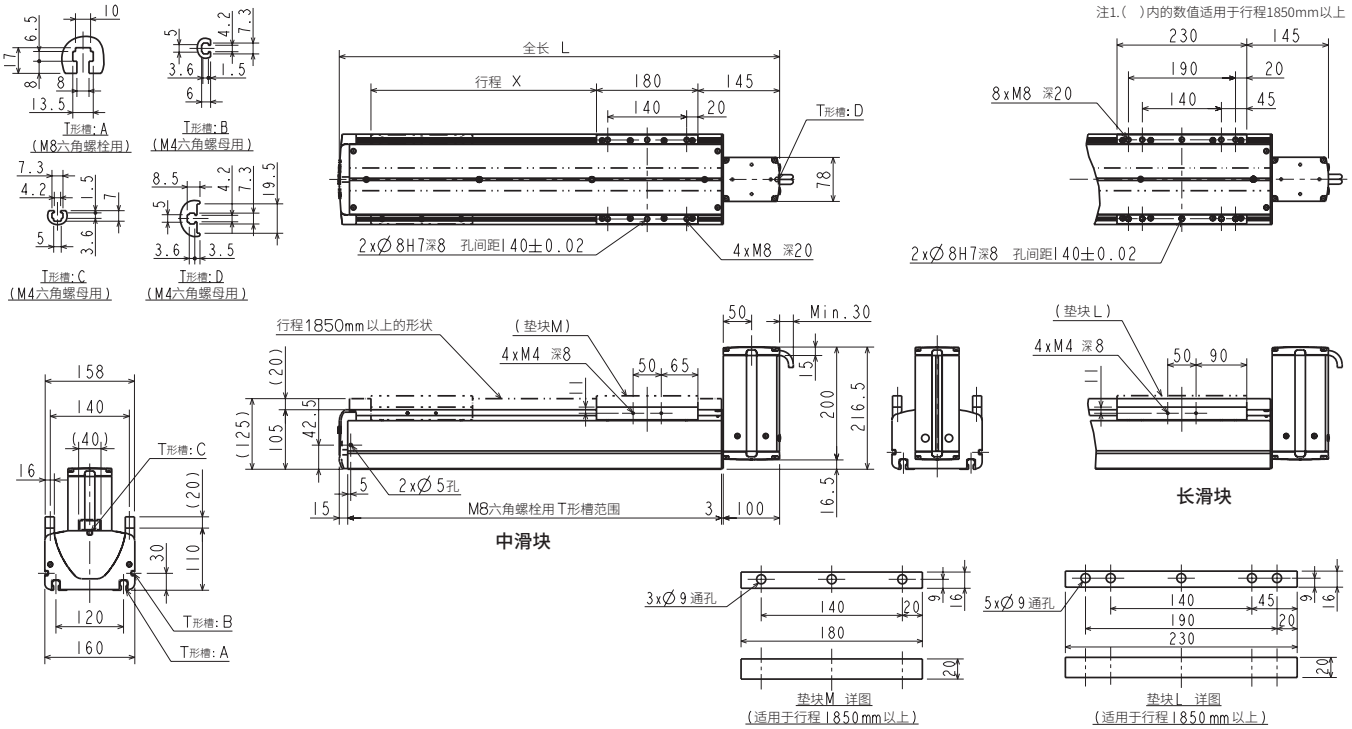

●KBX-50F-BR-M/L

（马达右折返、中滑块/长滑块、马达功率200W）

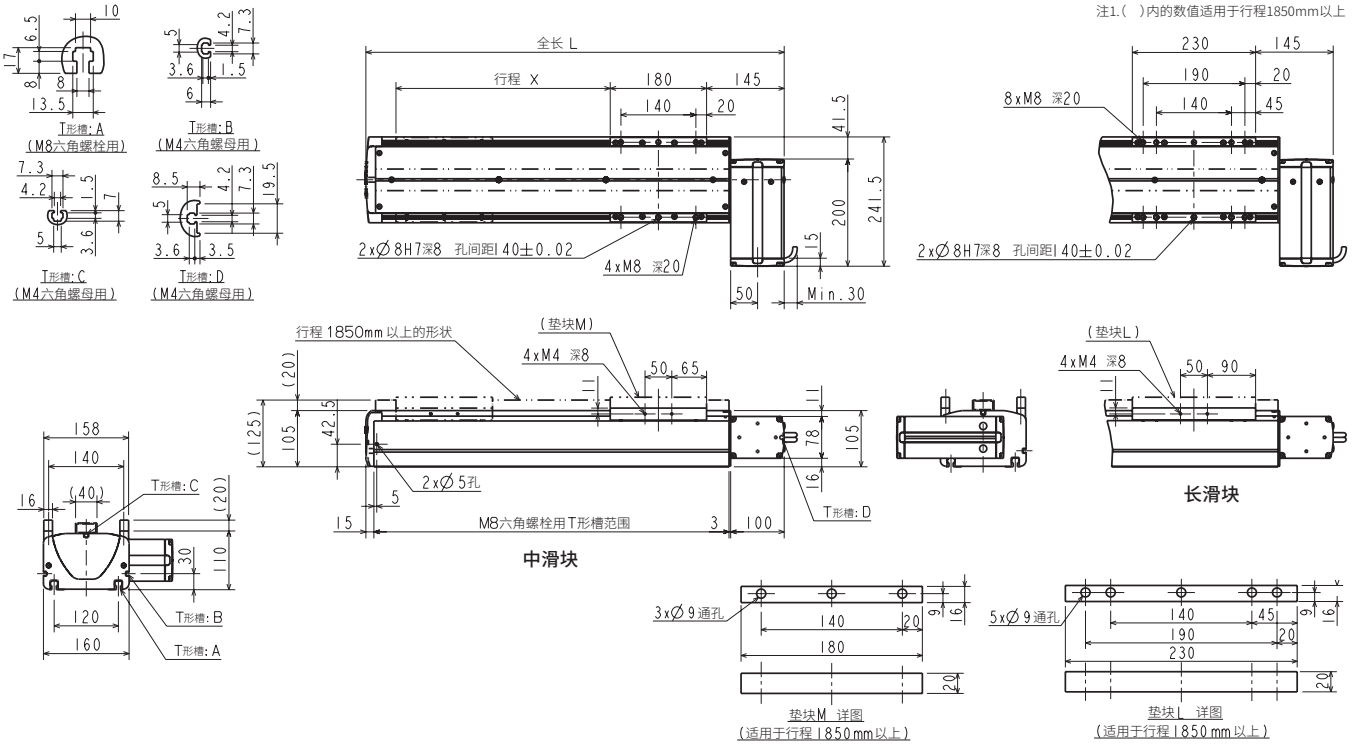

●中滑块

行程 (mm)	200	300	400	500	600	700	800	900	1000	1100	1200	1300	1400	1500	1600	1700	1800	1900	2000	2100	2200	2300	2400	2500	2600	2700	2800	2900	3000	3100	3200	3300	3400	3500
行程符号	20	30	40	50	60	70	80	90	A0	B0	C0	D0	E0	F0	G0	H0	J0	K0	L0	M0	N0	P0	Q0	R0	S0	T0	U0	V0	W00	W10	W20	W30	W40	W50
全长 L (mm)	581	681	781	881	981	1081	1181	1281	1381	1481	1581	1681	1781	1881	1981	2081	2181	2281	2381	2481	2581	2681	2781	2881	2981	3081	3181	3281	3381	3481	3581	3681	3781	3881
本体重量 (kg)	15.0	16.5	18.0	19.5	21.0	22.5	24.0	25.5	27.0	28.5	30.0	31.5	33.0	34.5	36.0	37.5	39.0	41.8	43.4	44.9	46.5	48.1	49.6	51.2	52.7	54.3	55.9	57.4	59.0	60.6	62.1	63.7	65.2	66.8

●长滑块

行程 (mm)	250	350	450	550	650	750	850	950	1050	1150	1250	1350	1450	1550	1650	1750	1850	1950	2050	2150	2250	2350	2450	2550	2650	2750	2850	2950	3050	3150	3250	3350	3450
行程符号	25	35	45	55	65	75	85	95	A5	B5	C5	D5	E5	F5	G5	H5	J5	K5	L5	M5	N5	P5	Q5	R5	S5	T5	U5	V5	W05	W15	W25	W35	W45
全长 L (mm)	681	781	881	981	1081	1181	1281	1381	1481	1581	1681	1781	1881	1981	2081	2181	2281	2381	2481	2581	2681	2781	2881	2981	3081	3181	3281	3381	3481	3581	3681	3781	3881
本体重量 (kg)	17.1	18.6	20.1	21.6	23.1	24.6	26.1	27.6	29.1	30.6	32.1	33.6	35.1	36.6	38.1	39.6	42.4	44.0	45.5	47.1	48.4	50.2	51.8	53.3	54.9	56.5	58.0	59.6	61.2	62.7	64.3	65.8	67.4

外形尺寸图

●KBX-50F-BL-$^{M}_{L}$

（马达左折返、中滑块/长滑块、马达功率200W）

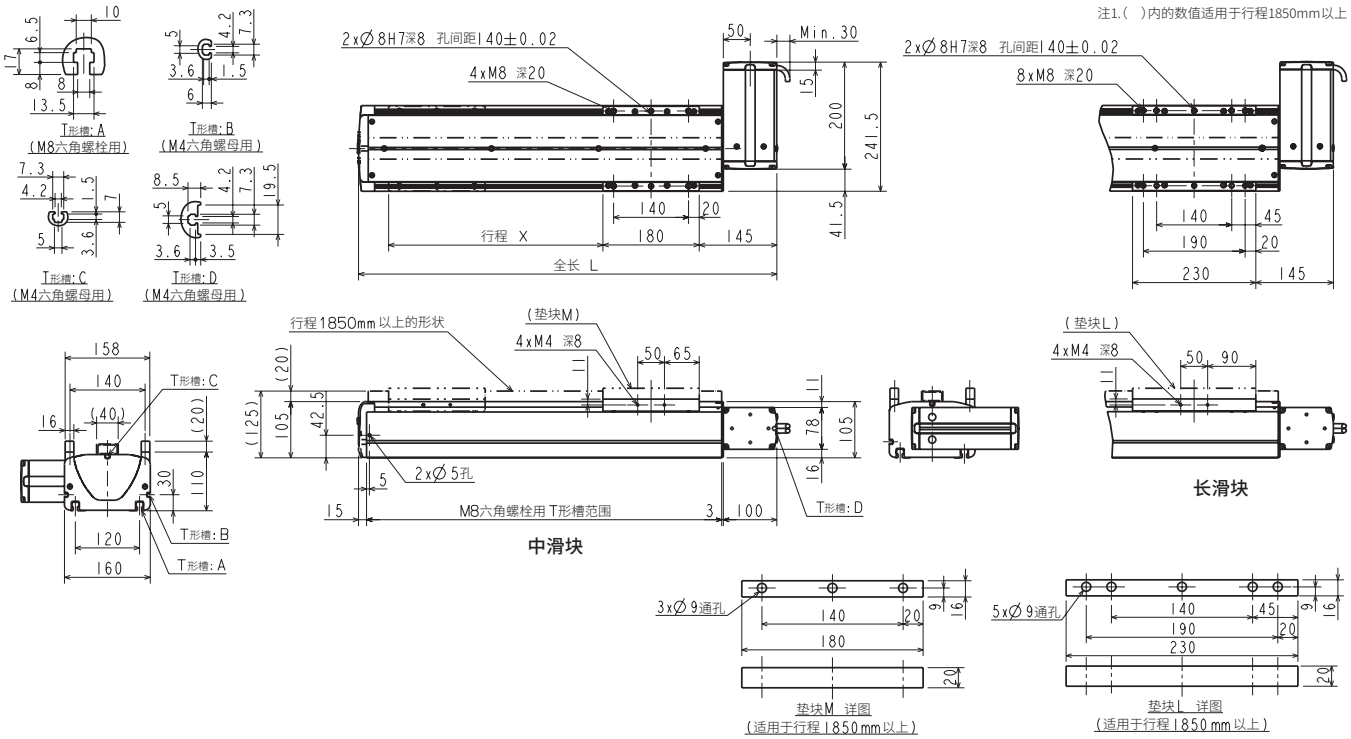

●KBX-50F-BU-$^{M}_{L}$

（马达下折返、中滑块/长滑块、马达功率200W）

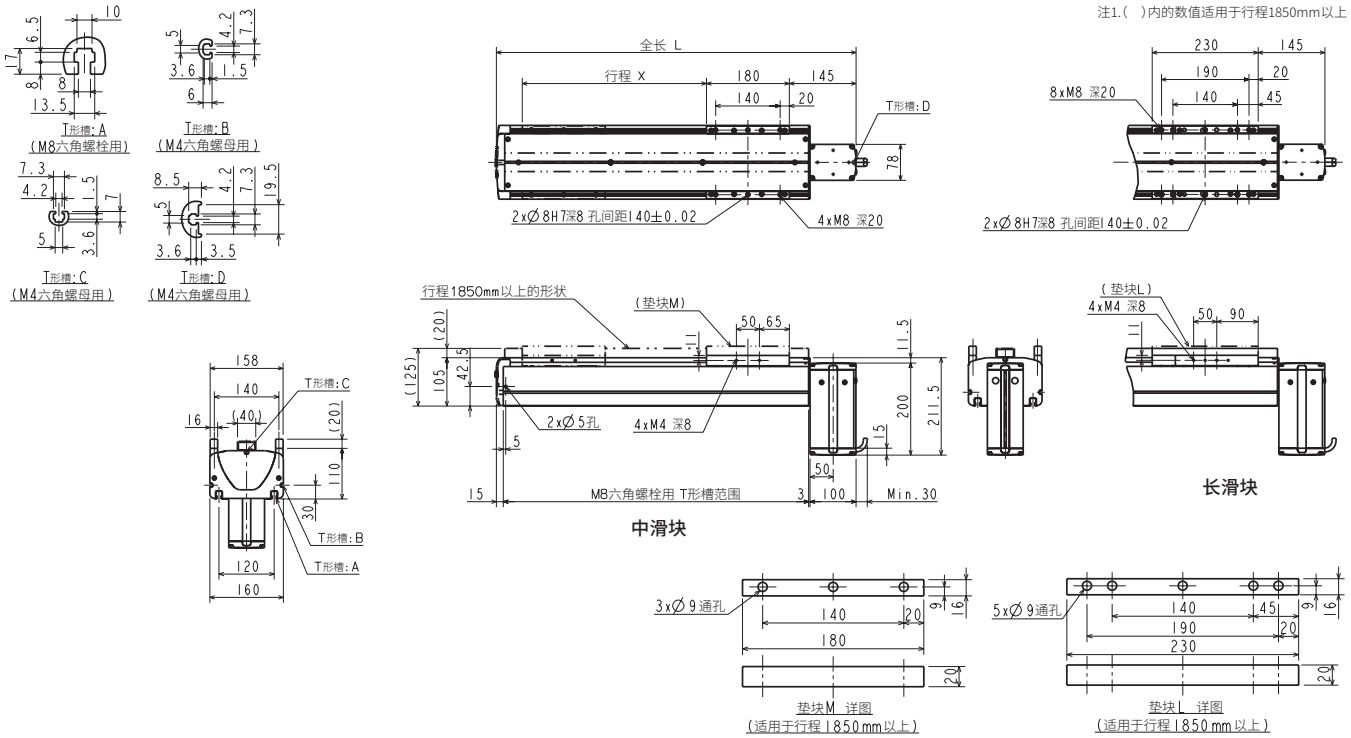

●中滑块

行程 (mm)	200	300	400	500	600	700	800	900	1000	1100	1200	1300	1400	1500	1600	1700	1800	1900	2000	2100	2200	2300	2400	2500	2600	2700	2800	2900	3000	3100	3200	3300	3400	3500
行程符号	20	30	40	50	60	70	80	90	A0	B0	C0	D0	E0	F0	G0	H0	J0	K0	L0	M0	N0	P0	Q0	R0	S0	T0	U0	V0	W00	W10	W20	W30	W40	W50
全长 L (mm)	581	681	781	881	981	1081	1181	1281	1381	1481	1581	1681	1781	1881	1981	2081	2181	2281	2381	2481	2581	2681	2781	2881	2981	3081	3181	3281	3381	3481	3581	3681	3781	3881
本体重量 (kg)	15.0	16.5	18.0	19.5	21.0	22.5	24.0	25.5	27.0	28.5	30.0	31.5	33.0	34.5	36.0	37.5	39.0	41.8	43.4	44.9	46.5	48.1	49.6	51.2	52.7	54.3	55.9	57.4	59.0	60.6	62.1	63.7	65.2	66.8

●长滑块

行程 (mm)	250	350	450	550	650	750	850	950	1050	1150	1250	1350	1450	1550	1650	1750	1850	1950	2050	2150	2250	2350	2450	2550	2650	2750	2850	2950	3050	3150	3250	3350	3450
行程符号	25	35	45	55	65	75	85	95	A5	B5	C5	D5	E5	F5	G5	H5	J5	K5	L5	M5	N5	P5	Q5	R5	S5	T5	U5	V5	W05	W15	W25	W35	W45
全长 L (mm)	681	781	881	981	1081	1181	1281	1381	1481	1581	1681	1781	1881	1981	2081	2181	2281	2381	2481	2581	2681	2781	2881	2981	3081	3181	3281	3381	3481	3581	3681	3781	3881
本体重量 (kg)	17.1	18.6	20.1	21.6	23.1	24.6	26.1	27.6	29.1	30.6	32.1	33.6	35.1	36.6	38.1	39.6	42.4	44.0	45.5	47.1	48.4	50.2	51.8	53.3	54.9	56.5	58.0	59.6	61.2	62.7	64.3	65.8	67.4

外形尺寸图

●KBX-50G-BT-$^{M}_{L}$-42

（马达上折返、中滑块/长滑块、马达功率400W）

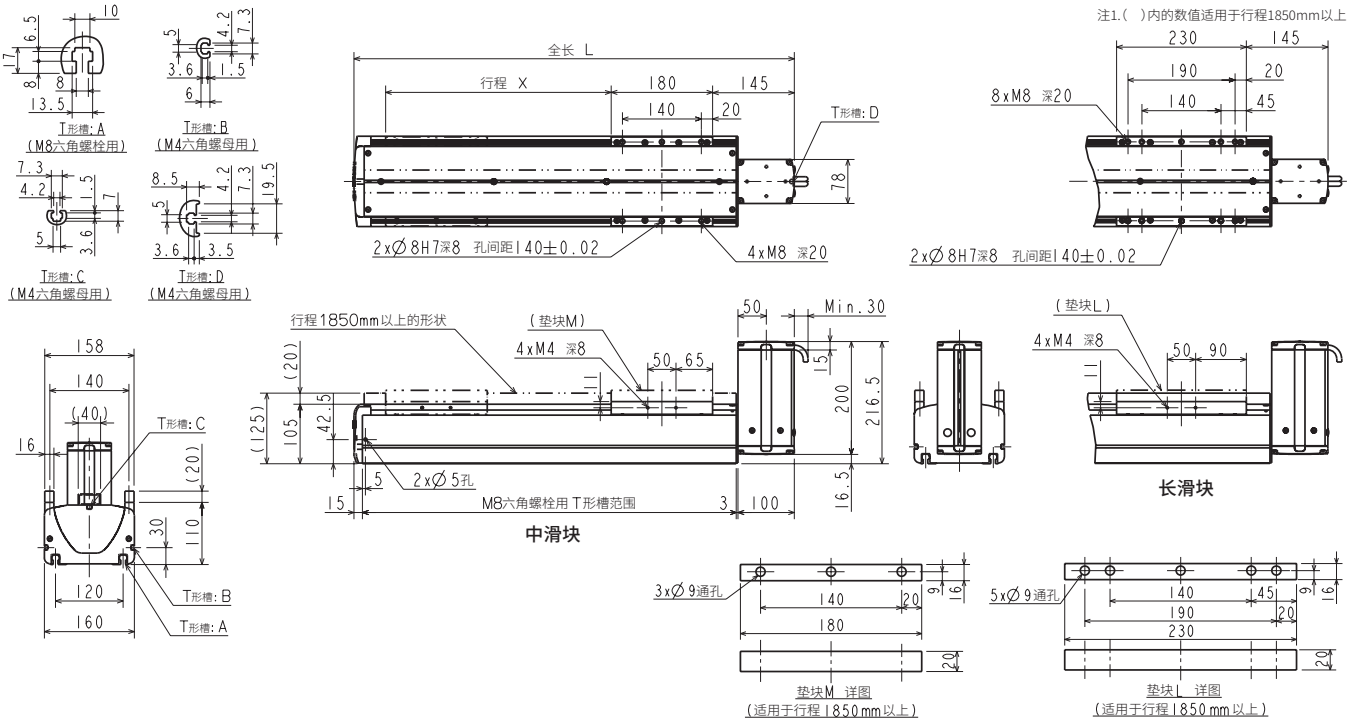

●KBX-50G-BR-$^{M}_{L}$-42

（马达右折返、中滑块/长滑块、马达功率400W）

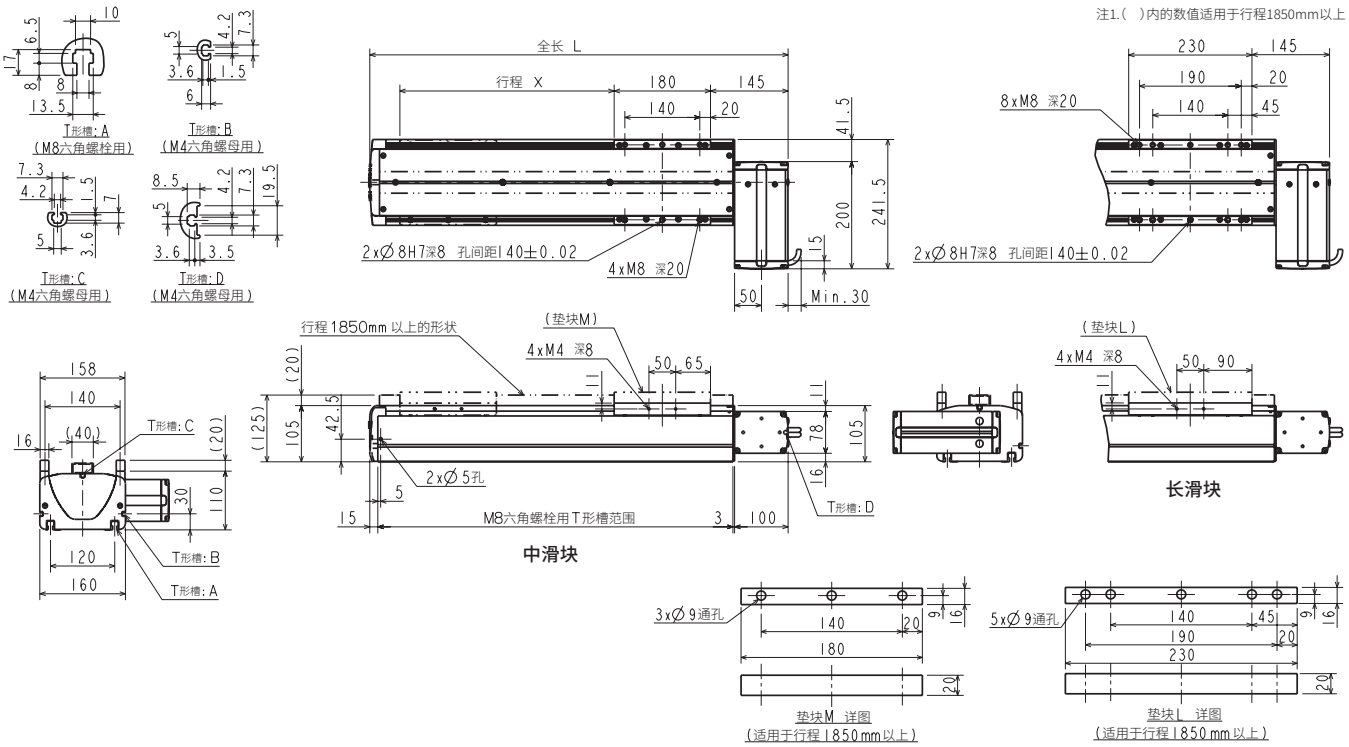

●中滑块

行程 (mm)	200	300	400	500	600	700	800	900	1000	1100	1200	1300	1400	1500	1600	1700	1800	1900	2000	2100	2200	2300	2400	2500	2600	2700	2800	2900	3000	3100	3200	3300	3400	3500
行程符号	20	30	40	50	60	70	80	90	A0	B0	C0	D0	E0	F0	G0	H0	J0	K0	L0	M0	N0	P0	Q0	R0	S0	T0	U0	V0	W00	W10	W20	W30	W40	W50
全长 L (mm)	581	681	781	881	981	1081	1181	1281	1381	1481	1581	1681	1781	1881	1981	2081	2181	2281	2381	2481	2581	2681	2781	2881	2981	3081	3181	3281	3381	3481	3581	3681	3781	3881
本体重量 (kg)	15.0	16.5	18.0	19.5	21.0	22.5	24.0	25.5	27.0	28.5	30.0	31.5	33.0	34.5	36.0	37.5	39.0	41.8	43.4	44.9	46.5	48.1	49.6	51.2	52.7	54.3	55.9	57.4	59.0	60.6	62.1	63.7	65.2	66.8

●长滑块

行程 (mm)	250	350	450	550	650	750	850	950	1050	1150	1250	1350	1450	1550	1650	1750	1850	1950	2050	2150	2250	2350	2450	2550	2650	2750	2850	2950	3050	3150	3250	3350	3450
行程符号	25	35	45	55	65	75	85	95	A5	B5	C5	D5	E5	F5	G5	H5	J5	K5	L5	M5	N5	P5	Q5	R5	S5	T5	U5	V5	W05	W15	W25	W35	W45
全长 L (mm)	681	781	881	981	1081	1181	1281	1381	1481	1581	1681	1781	1881	1981	2081	2181	2281	2381	2481	2581	2681	2781	2881	2981	3081	3181	3281	3381	3481	3581	3681	3781	3881
本体重量 (kg)	17.1	18.6	20.1	21.6	23.1	24.6	26.1	27.6	29.1	30.6	32.1	33.6	35.1	36.6	38.1	39.6	42.4	44.0	45.5	47.1	48.4	50.2	51.8	53.3	54.9	56.5	58.0	59.6	61.2	62.7	64.3	65.8	67.4

外形尺寸图

●KBX-50G-BL-$^{M}_{L}$-42

（马达左折返、中滑块/长滑块、马达功率400W）

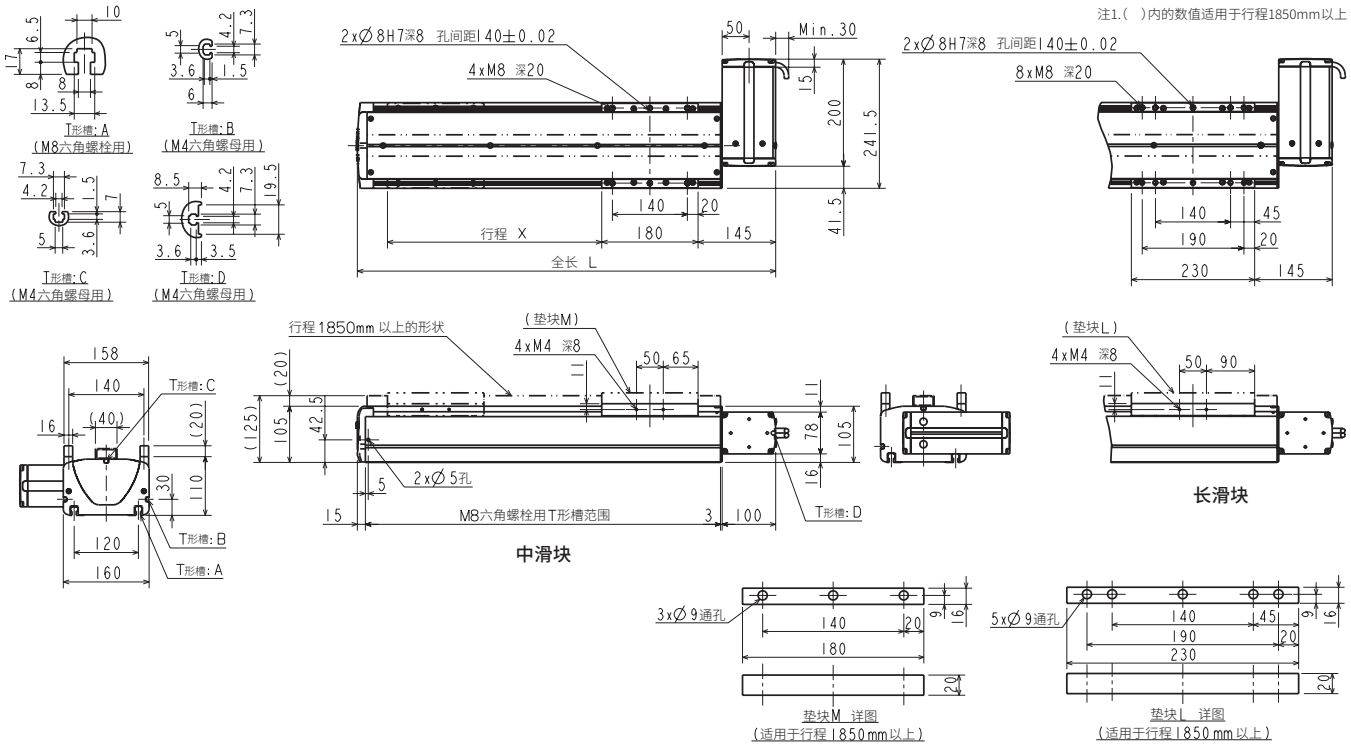

●KBX-50G-BU-$^{M}_{L}$-42

（马达下折返、中滑块/长滑块、马达功率400W）

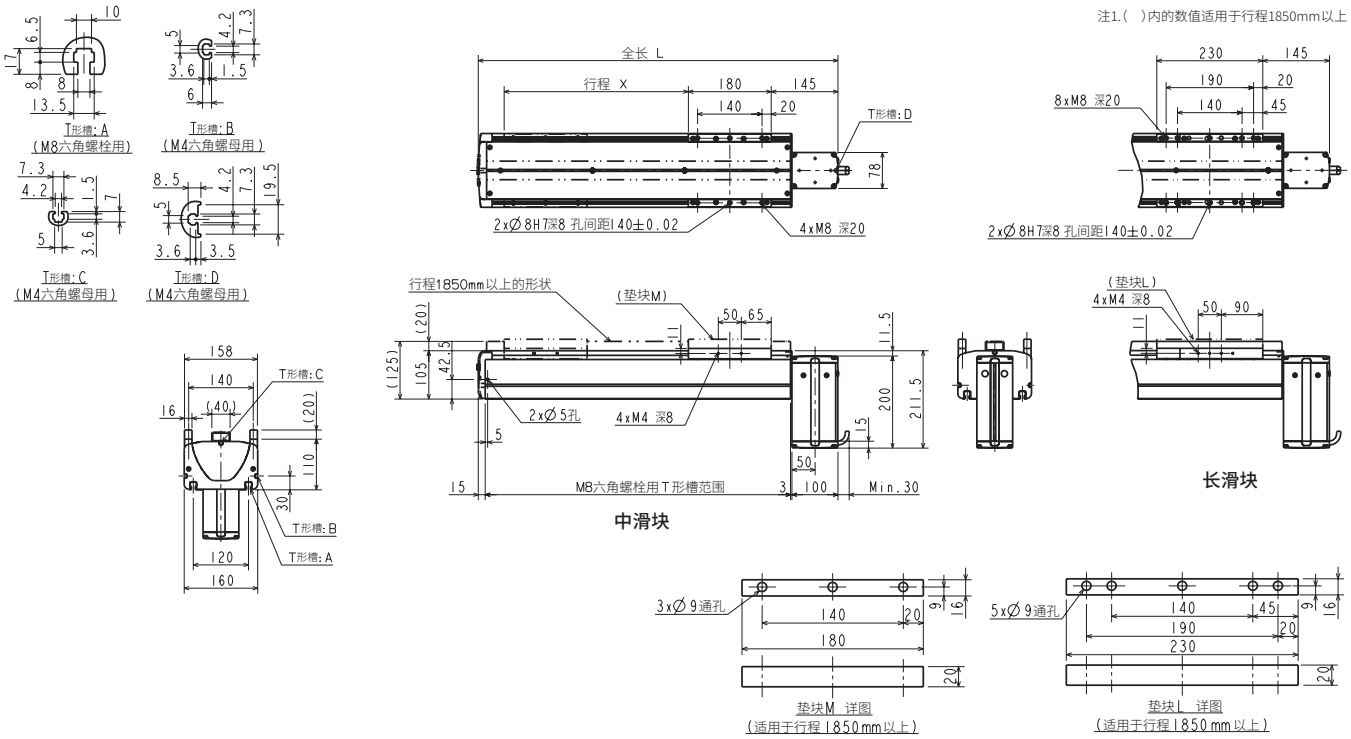

●中滑块

行程 (mm)	200	300	400	500	600	700	800	900	1000	1100	1200	1300	1400	1500	1600	1700	1800	1900	2000	2100	2200	2300	2400	2500	2600	2700	2800	2900	3000	3100	3200	3300	3400	3500
行程符号	20	30	40	50	60	70	80	90	A0	B0	C0	D0	E0	F0	G0	H0	J0	K0	L0	M0	N0	P0	Q0	R0	S0	T0	U0	V0	W00	W10	W20	W30	W40	W50
全长 L (mm)	581	681	781	881	981	1081	1181	1281	1381	1481	1581	1681	1781	1881	1981	2081	2181	2281	2381	2481	2581	2681	2781	2881	2981	3081	3181	3281	3381	3481	3581	3681	3781	3881
本体重量 (kg)	15.0	16.5	18.0	19.5	21.0	22.5	24.0	25.5	27.0	28.5	30.0	31.5	33.0	34.5	36.0	37.5	39.0	41.8	43.4	44.9	46.5	48.1	49.6	51.2	52.7	54.3	55.9	57.4	59.0	60.6	62.1	63.7	65.2	66.8

●长滑块

行程 (mm)	250	350	450	550	650	750	850	950	1050	1150	1250	1350	1450	1550	1650	1750	1850	1950	2050	2150	2250	2350	2450	2550	2650	2750	2850	2950	3050	3150	3250	3350	3450
行程符号	25	35	45	55	65	75	85	95	A5	B5	C5	D5	E5	F5	G5	H5	J5	K5	L5	M5	N5	P5	Q5	R5	S5	T5	U5	V5	W05	W15	W25	W35	W45
全长 L (mm)	681	781	881	981	1081	1181	1281	1381	1481	1581	1681	1781	1881	1981	2081	2181	2281	2381	2481	2581	2681	2781	2881	2981	3081	3181	3281	3381	3481	3581	3681	3781	3881
本体重量 (kg)	17.1	18.6	20.1	21.6	23.1	24.6	26.1	27.6	29.1	30.6	32.1	33.6	35.1	36.6	38.1	39.6	42.4	44.0	45.5	47.1	48.4	50.2	51.8	53.3	54.9	56.5	58.0	59.6	61.2	62.7	64.3	65.8	67.4

外形尺寸图

●KBX-50G-BT-L19

（马达上折返、长滑块、马达功率400W）

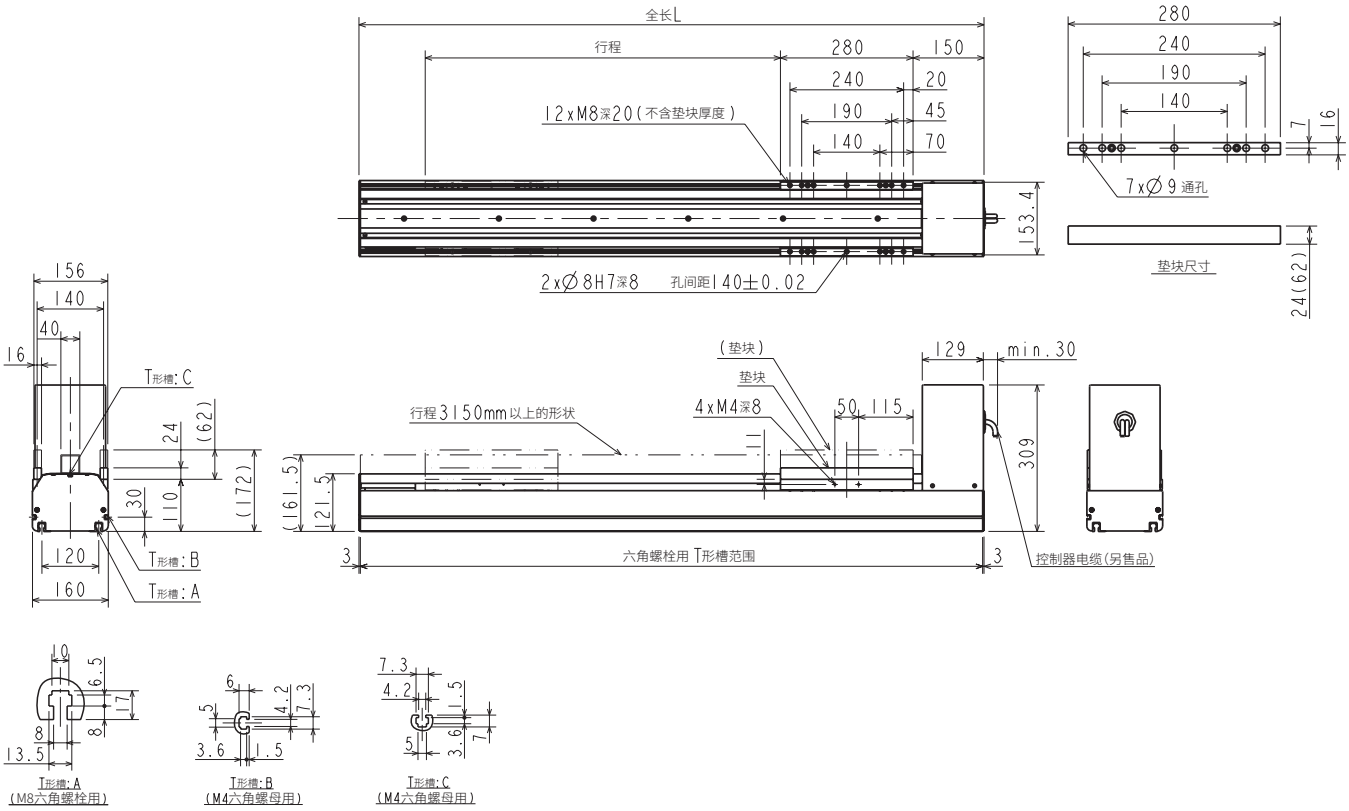

●长滑块

行程 (mm)	150	250	350	450	550	650	750	850	950	1050
行程符号	15	25	35	45	55	65	75	85	95	A5
全长 L (mm)	720	820	920	1020	1120	1220	1320	1420	1520	1620
本体重量 (kg)	26.6	28.0	29.3	30.7	32.0	33.4	34.7	36.1	37.4	38.8

行程 (mm)	1150	1250	1350	1450	1550	1650	1750	1850	1950	2050	2150	2250
行程符号	B5	C5	D5	E5	F5	G5	H5	J5	K5	L5	M5	N5
全长 L (mm)	1720	1820	1920	2020	2120	2220	2320	2420	2520	2620	2720	2820
本体重量 (kg)	40.2	41.5	42.9	44.2	45.6	46.9	48.3	49.6	51.0	52.3	53.7	55.0

行程 (mm)	2350	2450	2550	2650	2750	2850	2950	3050	3150	3250
行程符号	P5	Q5	R5	S5	T5	U5	V5	W05	W15	W25
全长 L (mm)	2920	3020	3120	3220	3320	3420	3520	3620	3720	3820
本体重量 (kg)	56.4	57.7	59.1	60.4	61.8	63.1	64.5	65.9	67.2	68.6

行程 (mm)	3350	3450	3550	3650	3750	3850	3950	4050	4150	4250	4350	4450
行程符号	W35	W45	W55	W65	W75	W85	W95	X05	X15	X25	X35	X45
全长 L (mm)	3920	4020	4120	4220	4320	4420	4520	4620	4720	4820	4920	5020
本体重量 (kg)	69.9	71.3	72.6	74.0	75.3	76.7	78.0	79.1	80.7	82.1	83.4	84.8

外形尺寸图

●KBX-60J-BT-$^{M}_{L}$

（马达上折返、中滑块/长滑块、马达功率750W）

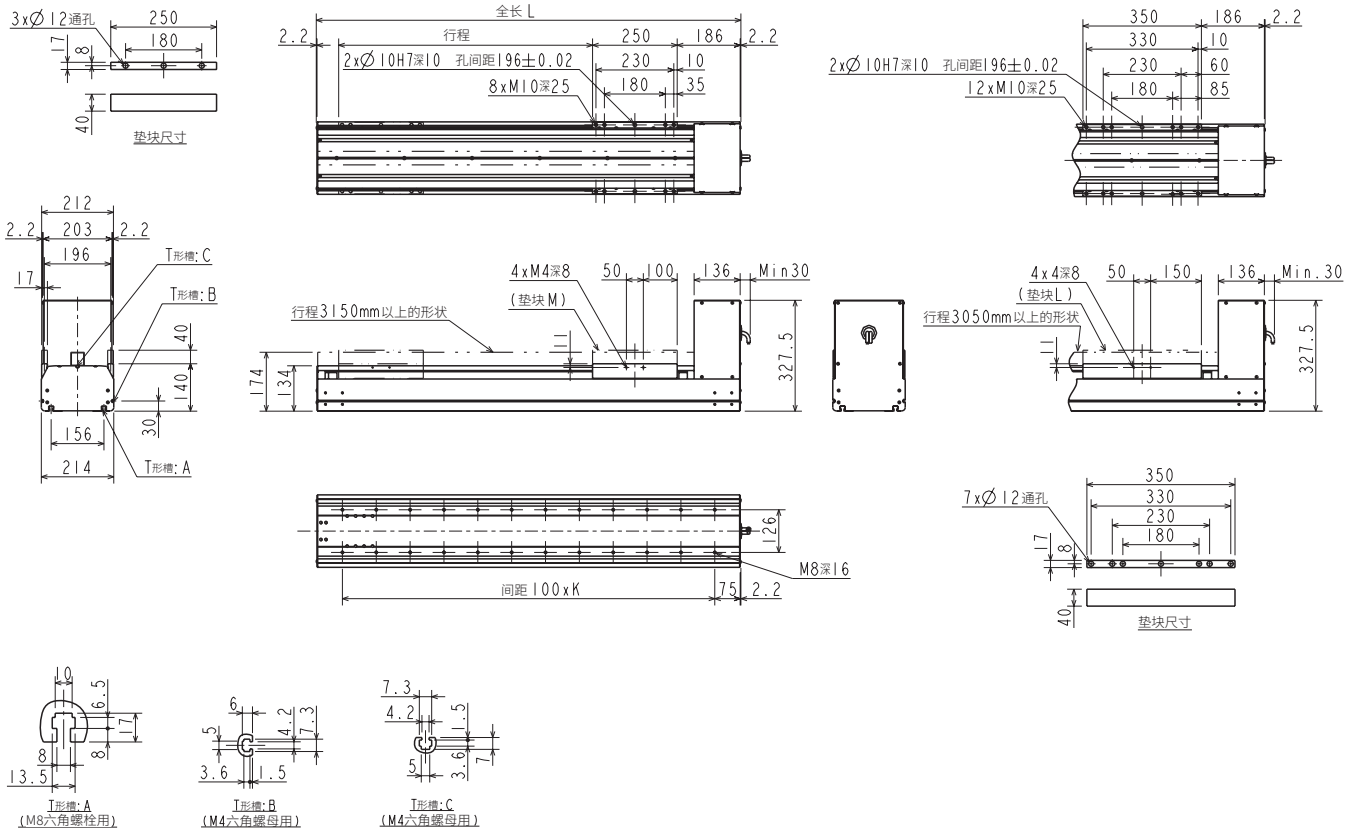

●中滑块

行程 (mm)	150	250	350	450	550	650	750	850	950	1050	1150	1250	1350	1450	1550	1650	1750	1850	1950	2050	2150	2250
行程符号	15	25	35	45	55	65	75	85	95	A5	B5	C5	D5	E5	F5	G5	H5	J5	K5	L5	M5	N5
全长 L (mm)	650	750	850	950	1050	1150	1250	1350	1450	1550	1650	1750	1850	1950	2050	2150	2250	2350	2450	2550	2650	2750
K	5	6	7	8	9	10	11	12	13	14	15	16	17	18	19	20	21	22	23	24	25	26
本体重量 (kg)	40.8	43.1	45.4	47.7	50.0	52.3	54.6	56.9	59.2	61.5	63.8	66.1	68.4	70.7	73.0	75.3	77.6	79.9	82.2	84.5	86.9	89.2

行程 (mm)	2350	2450	2550	2650	2750	2850	2950	3050	3150	3250	3350	3450	3550	3650	3750	3850	3950	4050	4150	4250	4350	4450
行程符号	P5	Q5	R5	S5	T5	U5	V5	W05	W15	W25	W35	W45	W55	W65	W75	W85	W95	X05	X15	X25	X35	X45
全长 L (mm)	2850	2950	3050	3150	3250	3350	3450	3550	3650	3750	3850	3950	4050	4150	4250	4350	4450	4550	4650	4750	4850	4950
K	27	28	29	30	31	32	33	34	35	36	37	38	39	40	41	42	43	44	45	46	47	48
本体重量 (kg)	91.5	93.8	96.1	98.4	100.7	103.0	105.3	107.6	109.9	112.2	114.5	116.8	119.1	121.4	123.7	126.0	128.3	130.6	132.9	135.2	137.6	139.9

●长滑块

行程 (mm)	150	250	350	450	550	650	750	850	950	1050	1150	1250	1350	1450	1550	1650	1750	1850	1950	2050	2150	2250
行程符号	15	25	35	45	55	65	75	85	95	A5	B5	C5	D5	E5	F5	G5	H5	J5	K5	L5	M5	N5
全长 L (mm)	750	850	950	1050	1150	1250	1350	1450	1550	1650	1750	1850	1950	2050	2150	2250	2350	2450	2550	2650	2750	2850
K	6	7	8	9	10	11	12	13	14	15	16	17	18	19	20	21	22	23	24	25	26	27
本体重量 (kg)	44.1	46.4	48.7	51.0	53.3	55.6	57.9	60.2	62.5	64.8	67.1	69.4	71.7	74.0	76.3	78.6	80.9	83.2	85.5	87.9	90.2	92.5

行程 (mm)	2350	2450	2550	2650	2750	2850	2950	3050	3150	3250	3350	3450	3550	3650	3750	3850	3950	4050	4150	4250	4350
行程符号	P5	Q5	R5	S5	T5	U5	V5	W05	W15	W25	W35	W45	W55	W65	W75	W85	W95	X05	X15	X25	X35
全长 L (mm)	2950	3050	3150	3250	3350	3450	3550	3650	3750	3850	3950	4050	4150	4250	4350	4450	4550	4650	4750	4850	4950
K	28	29	30	31	32	33	34	35	36	37	38	39	40	41	42	43	44	45	46	47	48
本体重量 (kg)	94.8	97.1	99.4	101.7	104.0	106.3	108.6	110.9	113.2	115.5	117.8	120.1	122.4	124.7	127.0	129.3	131.6	133.9	136.2	138.6	140.9

外形尺寸图

●KBX-T3D-ST-C

（马达直轴、马达功率50W）

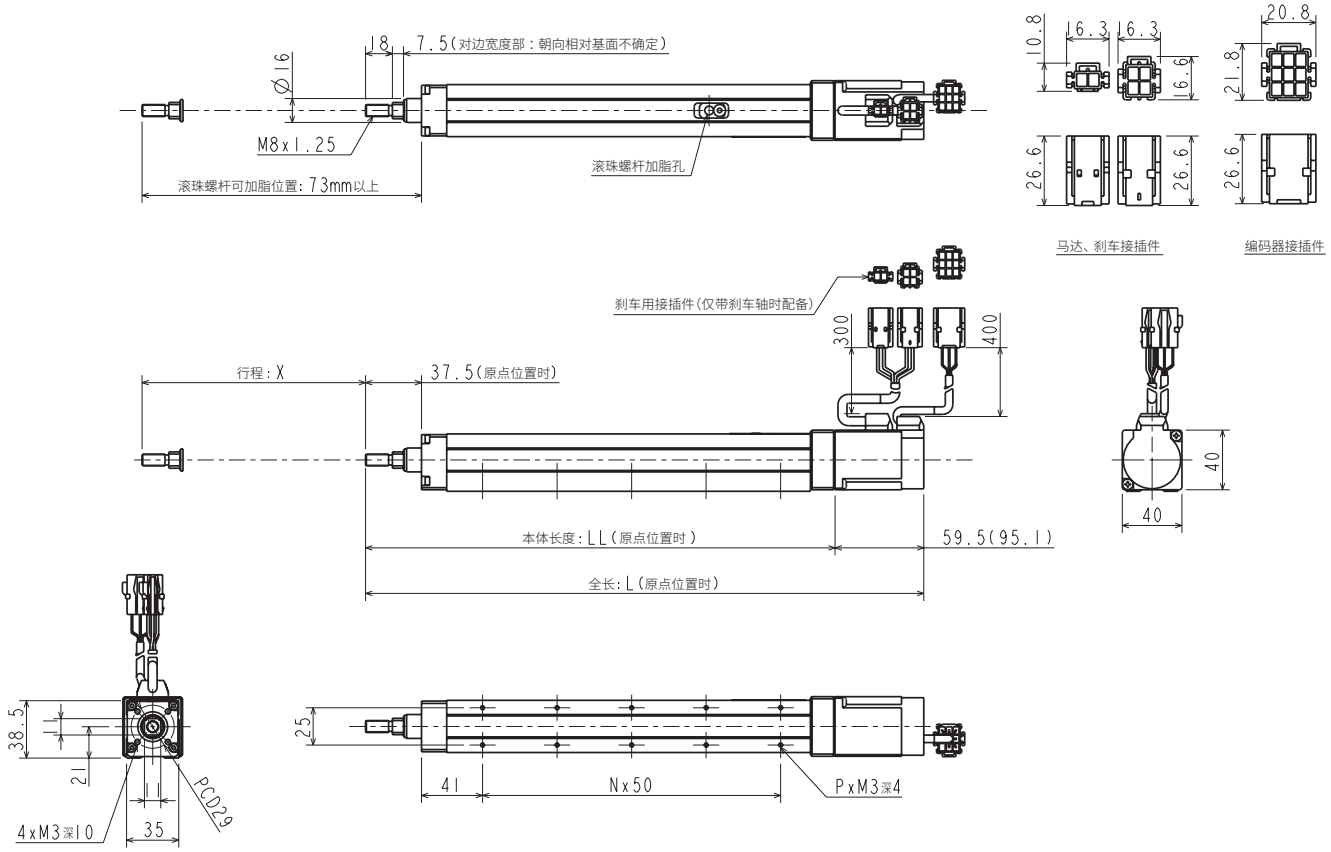

行程 X(mm)	50	100	150
行程符号	05	10	15
全长 L (mm)	274.5(310.1)	324.5(360.1)	374.5(410.1)
本体长度 LL (mm)	215	265	315
安装孔数量 P	6	8	10
安装孔间隔数 N	2	3	4
本体重量 (kg)	1.0(1.2)	1.2(1.4)	1.3(1.5)

注 （ ）内的值适用于带刹车的轴

外形尺寸图

●KBX-T4D-ST-C
（马达直轴、马达功率50W）

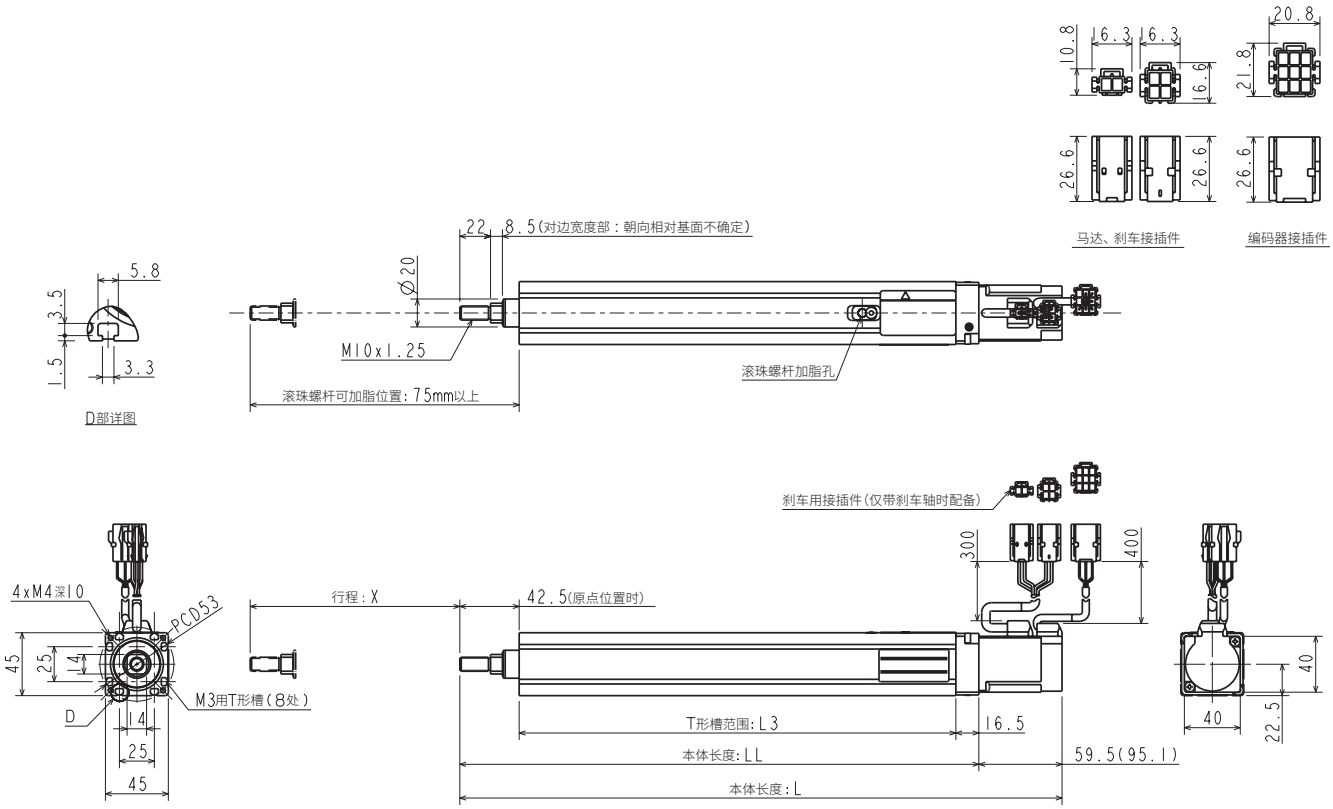

行程 X (mm)	50	100	150	200
行程符号	05	10	15	20
全长 L (mm)	281.0(316.6)	331.0(366.6)	381.0(416.6)	431.0(466.6)
本体长度 LL (mm)	221.5	271.5	321.5	371.5
T型槽范围 L3 (mm)	162.5	212.5	262.5	312.5
本体重量 (kg)	1.5(1.7)	1.8(2.0)	2.0(2.2)	2.3(2.5)

注 （ ）内的值适用于带刹车的轴

外形尺寸图

●KBX-T5E-ST-C

（马达直轴、马达功率100W）

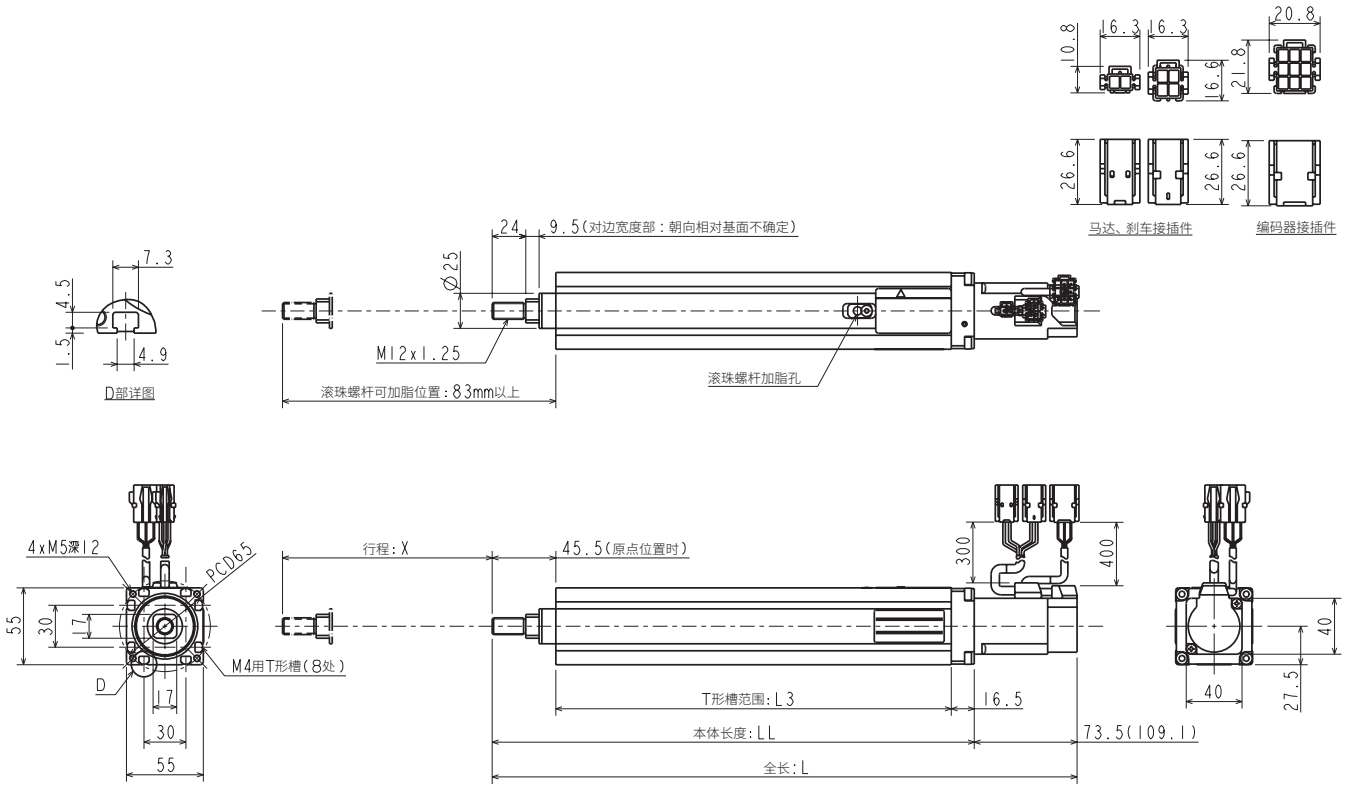

行程 X (mm)	50	100	150	200	250	300
行程符号	05	10	15	20	25	30
全长 L (mm)	318.5 (354.1)	368.5 (404.1)	418.5 (454.1)	468.5 (504.1)	518.5 (554.1)	568.5 (604.1)
本体长度 LL (mm)	245.0	295.0	345.0	395.0	445.0	495.0
T型槽范围 L3 (mm)	183.0	233.0	283.0	333.0	383.0	433.0
本体重量 (kg)	2.2 (2.4)	2.6 (2.8)	3.0 (3.2)	3.3 (3.5)	3.7 (3.9)	4.1 (4.3)

注 （ ）内的值适用于带刹车的轴

MEMO

外形尺寸图

●KBX-00D-RH-A
（谐波、带L形支撑件）

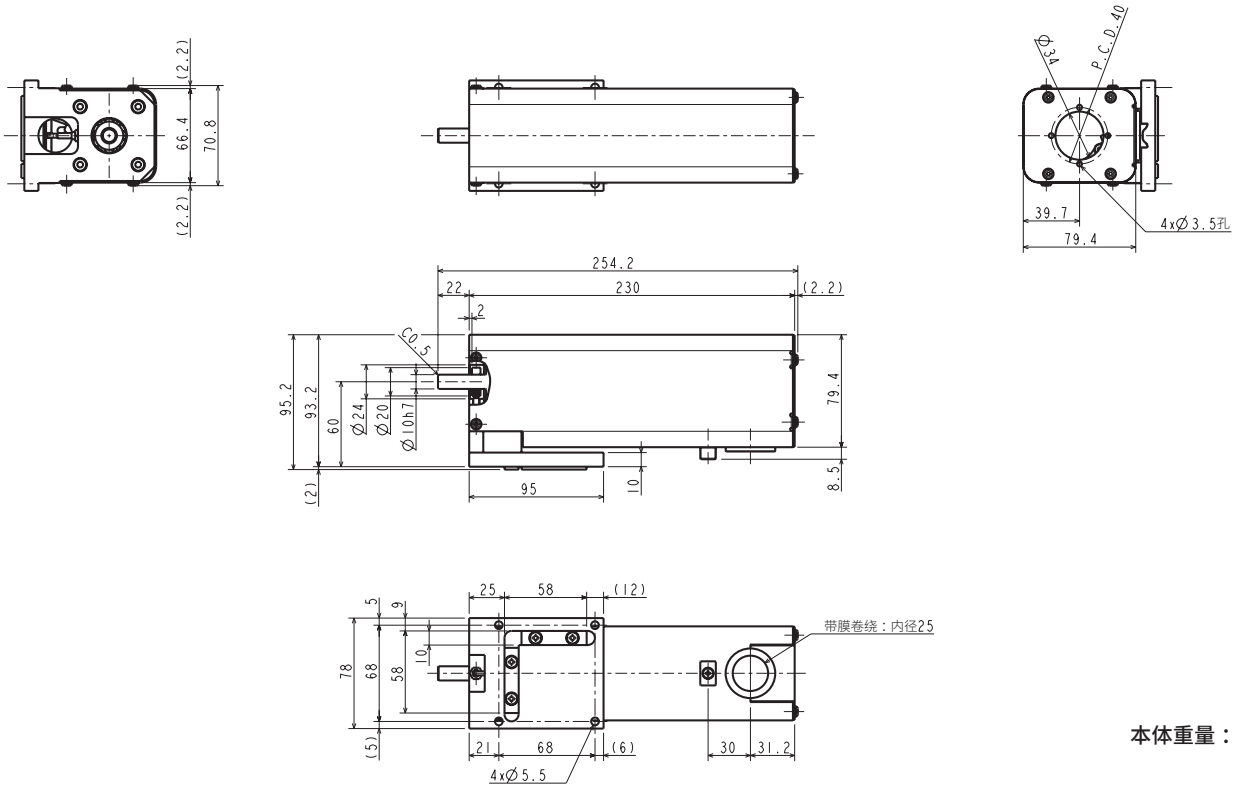

本体重量：1.9kg

●KBX-00D-RH-F
（谐波、法兰型）

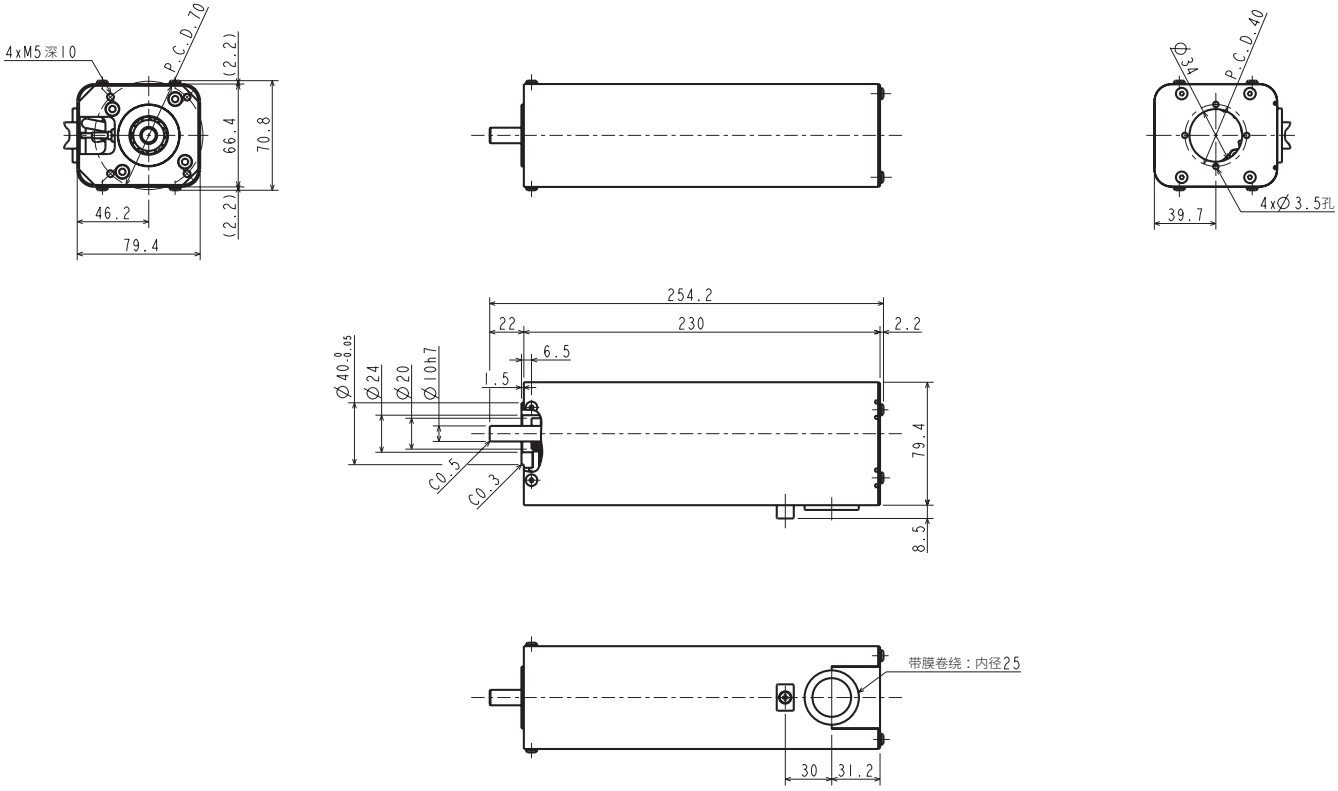

本体重量：1.7kg

外形尺寸图

●KBX-00D-RP-A
（行星齿轮、带L形支撑件）

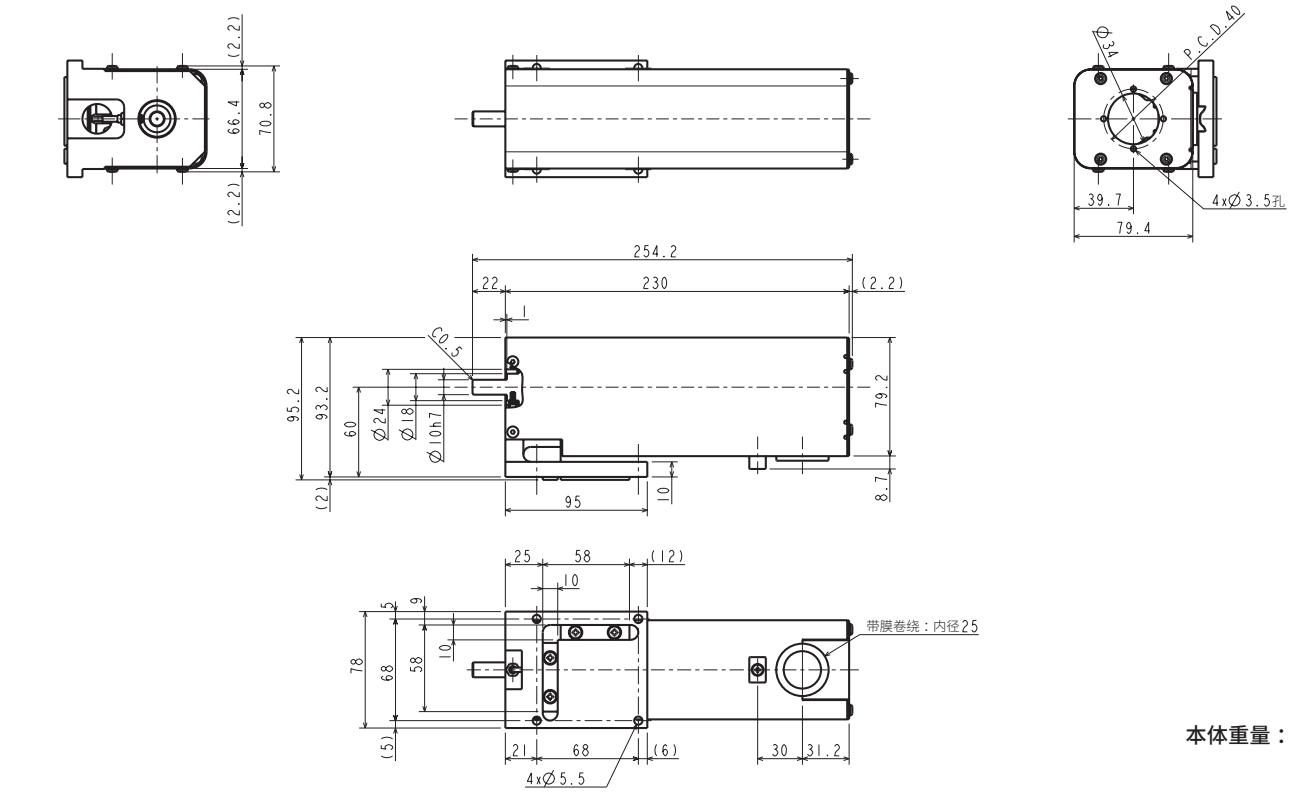

本体重量：2.4kg

●KBX-00D-RP-F
（行星齿轮、法兰型）

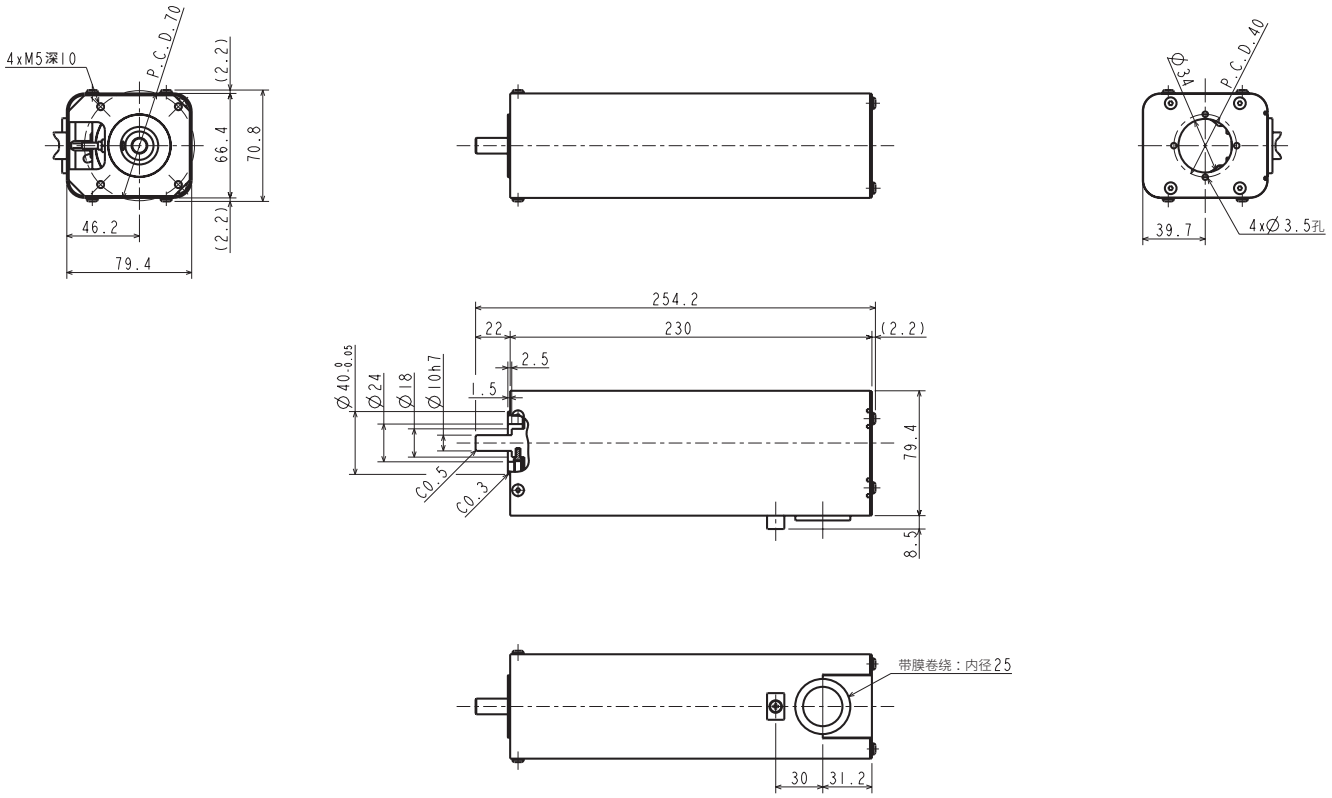

本体重量：2.2kg