发 行　　年　　月　　日

贵公司名

经办人　　先生/小姐

订单号

M4GB1系列/适用缸径 MAXφ40

金属底板集成阀
个别配线　带指示灯・浪涌吸收器

集成阀　型号

M4GB1 [　] 0R - [　] - E21 D - [　] - 3 - P4

切换位置分类　配管口径　电线连接　连数　DC24V

[切换位置分类]	
8	混合型
1	2位单电控
2	2位双电控
3	3位中封
4	3位ABR连接
5	3位PAB连接

[配管口径]	
CX	混合型
C4	φ4快插接头
C6	φ6快插接头

[电线连接]		
无符号	直接引线(300mm)	
E2	E形接插件　导线长度300mm	带指示灯・浪涌吸收器
E20	E形接插件　导线长度500mm	带指示灯・浪涌吸收器
E21	E形接插件　导线长度1m	带指示灯・浪涌吸收器
E22	E形接插件　导线长度2m	带指示灯・浪涌吸收器
E23	E形接插件　导线长度3m	带指示灯・浪涌吸收器

注：有关电线连接的详情，请参阅《空压阀综合》(样本编号：CB-023SC)。

＊注意
・配管口径M5型的标准为P4规格
・不能与快插接头混合

规格表

※请在必要的位置填写○号

名称			阀安装位置 1	2	3	4	5	6	7	8	9	10	11	12	13	14	15	16	数量
电磁阀	4GB119R	2位单电控																	
	4GB129R	2位双电控																	
	4GB139R	3位中封																	
	4GB149R	3位ABR连接																	
	4GB159R	3位PAB连接																	
遮蔽板	4G1R-MP																		
快插接头	φ4 快插接头	C4																	
	φ6 快插接头	C6																	
＊ 仅限混合接头时在配置位置填写○号																			
盲堵	GWP[　]-B		A・B气口快插接头用螺堵(选择φ4、φ6)																
	GWP[　]-B		A・B气口快插接头用螺堵(选择φ4、φ6)																
DIN导轨长度 L2 [　]			仅需要标准以外的长度时，请在左侧框内填写																

注释

注1：仅电磁阀另行购买时

型号　4GB1[　]9R-00-[　]-3
切换位置分类　电线连接

1：2位单电控
2：2位双电控
3：3位中封
4：3位ABR连接
5：3位PAB连接

● E型接插件

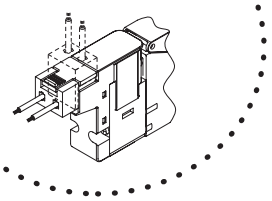

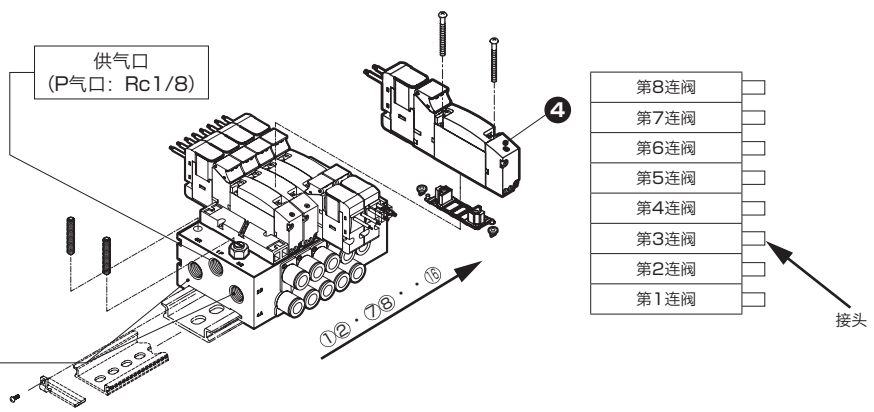

发 行　　年　　月　　日

贵公司名

经办人　　先生/小姐

订单号

M4GB2系列/适用缸径 MAXϕ80

金属底板集成阀
个别配线　带指示灯・浪涌吸收器

集成阀　型号

M4GB2 □ 0R - □ - E21 D - □ - 3 - P4

切换位置分类　配管口径　电线连接　连数　DC24V

[切换位置分类]	
8	混合型
1	2位单电控
2	2位双电控
3	3位中封
4	3位ABR连接
5	3位PAB连接

[配管口径]	
CX	混合型
C4	ϕ4快插接头
C6	ϕ6快插接头
C8	ϕ8快插接头

＊注意
・配管口径06(Rc1/8)型的标准为P4规格
・不能与快插接头混合

[电线连接]		
无符号	直接引线(300mm)	
E2	E形接插件　导线长度300mm	带指示灯・浪涌吸收器
E20	E形接插件　导线长度500mm	带指示灯・浪涌吸收器
E21	E形接插件　导线长度1m	带指示灯・浪涌吸收器
E22	E形接插件　导线长度2m	带指示灯・浪涌吸收器
E23	E形接插件　导线长度3m	带指示灯・浪涌吸收器
B	DIN形端子箱(Pg7)	带指示灯・浪涌吸收器

注：有关电线连接的详情，请参阅《空压阀综合》(样本编号：CB-023SC)。

规格表

※请在必要的位置填写○号

名称			阀安装位置 1	2	3	4	5	6	7	8	9	10	11	12	13	14	15	16	数量
电磁阀	4GB219R	2位单电控																	
	4GB229R	2位双电控																	
	4GB239R	3位中封																	
	4GB249R	3位ABR连接																	
	4GB259R	3位PAB连接																	
遮蔽板	4G2R-MP																		
快插接头	ϕ4 快插接头	C4																	
	ϕ6 快插接头	C6																	
	ϕ8 快插接头	C8																	
＊ 仅限混合接头时在配置位置填写○号																			
盲堵	GWP □ -B		A・B气口快插接头用螺堵(选择ϕ4、ϕ6、ϕ8)																
	GWP □ -B		A・B气口快插接头用螺堵(选择ϕ4、ϕ6、ϕ8)																
DIN导轨长度 L2 □			仅需要标准以外的长度时，请在左侧框内填写																

注释

注1：仅电磁阀另行购买时

型号　4GB2□9R-00-□-3
切换位置分类　电线连接

1：2位单电控
2：2位双电控
3：3位中封
4：3位ABR连接
5：3位PAB连接

● E型接插件

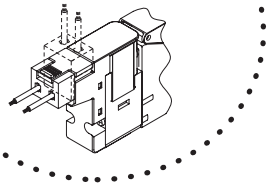

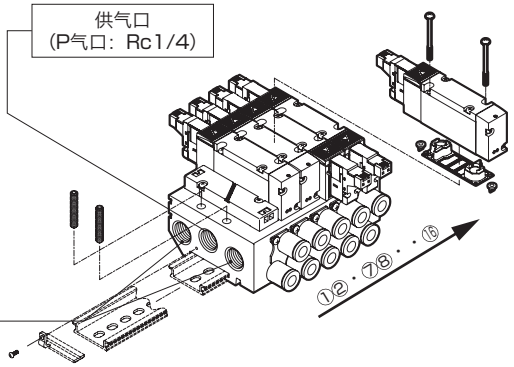

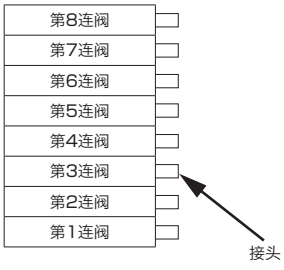

M4GB3系列/适用缸径 MAXφ100

金属底板集成阀
个别配线　带指示灯・浪涌吸收器

发行　　年　　月　　日
贵公司名
经办人　　先生/小姐
订单号

集成阀　型号

M4GB3 □ 0R - □ - E21 D - □ - 3 - P4

切换位置分类　配管口径　电线连接　连数　DC24V

[切换位置分类]	
8	混合型
1	2位单电控
2	2位双电控
3	3位中封
4	3位ABR连接
5	3位PAB连接

[配管口径]	
CX	混合型
C6	φ6快插接头
C8	φ8快插接头
C10	φ10快插接头

＊注意
・配管口径08(Rc1/4)型的标准为P4规格
・不能与快插接头混合

[电线连接]		
无符号	直接引线(300mm)	
E2	E形接插件　导线长度300mm	带指示灯・浪涌吸收器
E20	E形接插件　导线长度500mm	带指示灯・浪涌吸收器
E21	E形接插件　导线长度1m	带指示灯・浪涌吸收器
E22	E形接插件　导线长度2m	带指示灯・浪涌吸收器
E23	E形接插件　导线长度3m	带指示灯・浪涌吸收器
B	DIN形端子箱(Pg7)	带指示灯・浪涌吸收器

注：有关电线连接的详情，请参阅《空压阀综合》(样本编号：CB-023SC)。

规格表

※请在必要的位置填写○号

名称			阀安装位置 1	2	3	4	5	6	7	8	9	10	11	12	13	14	15	16	数量
电磁阀	4GB319R	2位单电控																	
	4GB329R	2位双电控																	
	4GB339R	3位中封																	
	4GB349R	3位ABR连接																	
	4GB359R	3位PAB连接																	
遮蔽板	4G3R-MP																		
	φ8 快插接头	C8																	
	φ10 快插接头	C10																	
＊ 仅限混合接头时在配置位置填写○号																			
盲堵	GWP □ -B		A・B气口快插接头用螺堵(选择φ6、φ8、φ10)																
	GWP □ -B		A・B气口快插接头用螺堵(选择φ6、φ8、φ10)																
DIN导轨长度 L2 □			仅需要标准以外的长度时，请在左侧框内填写																

注释

注1：仅电磁阀另行购买时

型号　4GB3□9R-00-□-3
切换位置分类　电线连接

1：2位单电控
2：2位双电控
3：3位中封
4：3位ABR连接
5：3位PAB连接

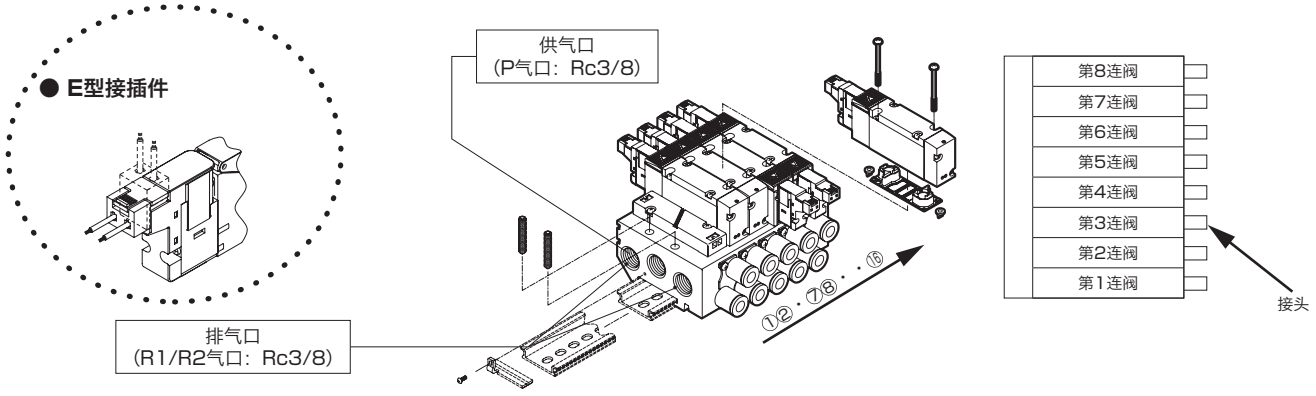

M4GB1系列/适用缸径 MAXφ40

省配线金属底板集成阀(串行传输)

发行　年　月　日

贵公司名

经办人　先生/小姐

订单号

集成阀 型号

M4GB1 □ 0R - □ - D □ D - □ - 3 - P4

- □ 切换位置分类
- □ 配管口径
- D
- □ 连数
- 3 DC24

[切换位置分类]	
8	混合型
1	2位单电控
2	2位双电控
3	3位中封
4	3位ABR连接
5	3位PAB连接

[配管口径]	
CX	混合型
C4	φ4快插接头
C6	φ6快插接头

＊注意
・配管口径M5型的标准为P4规格
・不能与快插接头混合

Ⓓ 省配线连接		
T6A0	UNIWIRE系统	NPN 8点
T6A1		NPN 16点
T6C0	CompoBus/S	NPN 8点
T6C1		NPN 16点
T6E0	S-LINK	NPN 8点
T6E1		NPN 16点
T6G1	CC-Link	NPN 16点
T6J0	UNIWIRE H系统	NPN 8点
T6J1		NPN 16点
T8G1	CC-Link (薄型)	NPN 16点
T8G2		NPN 32点
T8GP1		PNP 16点
T8GP2		PNP 32点
T8P1	PROFIBUS-DP (薄型)	NPN 16点
T8P2		NPN 32点

Ⓓ 省配线连接		
T8PP1	PROFIBUS-DP (薄型)	PNP 16点
T8PP2		PNP 32点
T8EC1	EtherCAT (薄型)	NPN 16点
T8EC2		NPN 32点
T8ECP1		PNP 16点
T8ECP2		PNP 32点
T8EN1	EtherNet/IP (薄型)	NPN 16点
T8EN2		NPN 32点
T8ENP1		PNP 16点
T8ENP2		PNP 32点

Ⓔ 端子・接插件针脚排列方式	
无符号	标准配线
W	双配线

规格表

※请在必要的位置填写○号

名称			阀安装位置 1	2	3	4	5	6	7	8	9	10	11	12	13	14	15	16	数量
电磁阀	4GB119R	2位单电控																	
	4GB129R	2位双电控																	
	4GB139R	3位中封																	
	4GB149R	3位ABR连接																	
	4GB159R	3位PAB连接																	
	4G1R-MP □	遮蔽板																	
快插接头	φ4 快插接头	C4																	
	φ6 快插接头	C6																	
＊ 仅限混合接头时请在配置位置填写○号																			
盲堵	GWP □ -B		A・B气口快插接头用螺堵(选择φ4、φ6)																
	GWP □ -B		A・B气口快插接头用螺堵(选择φ4、φ6)																
DIN导轨长度	L2= □		仅需要标准以外的长度时，请在左侧框内填写																
注 释	注1：电装模块为 4GR-OPP3-※(串行传输从站) 4GR-OPP7-※																		
	注2：仅电磁阀另行购买时 型号 4GB1 □ 9R-00-A2N-3																		

切换位置分类

1：2位单电控
2：2位双电控
3：3位中封
4：3位ABR连接
5：3位PAB连接

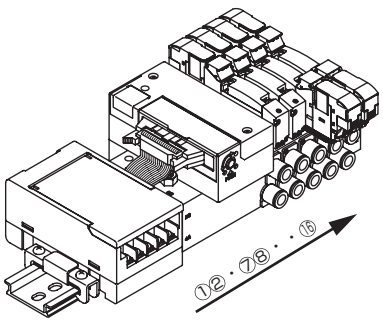

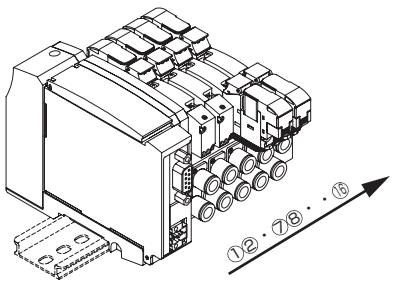

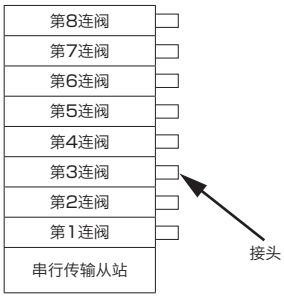

M4GB2系列/适用缸径 MAXφ80

省配线金属底板集成阀(串行传输)

发行	年 月 日
贵公司名	
经办人	先生/小姐
订单号	

集成阀 型号

M4GB2 [ ] 0R - [ ] - [D] [E] D - [ ] - 3 - P4

切换位置分类 配管口径 连数 DC24

[切换位置分类]	
8	混合型
1	2位单电控
2	2位双电控
3	3位中封
4	3位ABR连接
5	3位PAB连接

[配管口径]	
CX	混合型
C4	φ4快插接头
C6	φ6快插接头
C8	φ8快插接头

＊注意
・配管口径06(Rc1/8)型的标准为P4规格
・不能与快插接头混合

Ⓓ 省配线连接		
T6A0	UNIWIRE系统	NPN 8点
T6A1		NPN 16点
T6C0	CompoBus/S	NPN 8点
T6C1		NPN 16点
T6E0	S-LINK	NPN 8点
T6E1		NPN 16点
T6G1	CC-Link	NPN 16点
T6J0	UNIWIRE H系统	NPN 8点
T6J1		NPN 16点
T8G1	CC-Link (薄型)	NPN 16点
T8G2		NPN 32点
T8GP1		PNP 16点
T8GP2		PNP 32点
T8P1	PROFIBUS-DP (薄型)	NPN 16点
T8P2		NPN 32点

Ⓓ 省配线连接		
T8PP1	PROFIBUS-DP (薄型)	PNP 16点
T8PP2		PNP 32点
T8EC1	EtherCAT (薄型)	NPN 16点
T8EC2		NPN 32点
T8ECP1		PNP 16点
T8ECP2		PNP 32点
T8EN1	EtherNet/IP (薄型)	NPN 16点
T8EN2		NPN 32点
T8ENP1		PNP 16点
T8ENP2		PNP 32点

Ⓔ 端子・接插件针脚排列方式	
无符号	标准配线
W	双配线

规格表

※请在必要的位置填写○号

名称			阀安装位置 1	2	3	4	5	6	7	8	9	10	11	12	13	14	15	16	数量
电磁阀	4GB219R 2位单电控																		
	4GB229R 2位双电控																		
	4GB239R 3位中封																		
	4GB249R 3位ABR连接																		
	4GB259R 3位PAB连接																		
	4G2R-MP [ ] 遮蔽板																		
快插接头	φ4 快插接头	C4																	
	φ6 快插接头	C6																	
	φ8 快插接头	C8																	
＊ 仅限混合接头时请在配置位置填写○号																			
盲堵	GWP [ ] -B		A・B气口快插接头用螺堵(选择φ4、φ6、φ8)																
	GWP [ ] -B		A・B气口快插接头用螺堵(选择φ4、φ6、φ8)																
DIN导轨长度	L2= [ ]		仅需要标准以外的长度时，请在左侧框内填写																
注释	注1：电装模块为 4GR-OPP3-※（串行传输从站） 4GR-OPP7-※ 注2：仅电磁阀另行购买时 型号 4GB2 [ ] 9-00-A2N-3 切换位置分类 → 1：2位单电控 2：2位双电控 3：3位中封 4：3位ABR连接 5：3位PAB连接																		

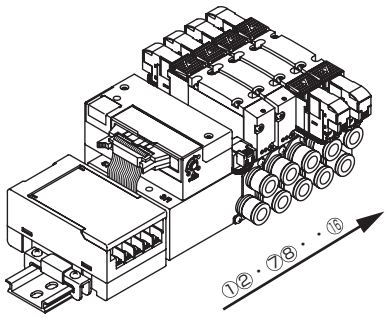

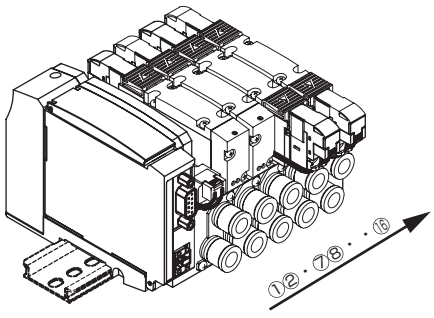

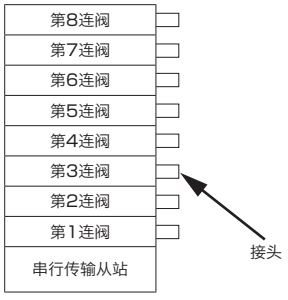

M4GB3系列/适用缸径 MAXφ100

省配线金属底板集成阀(串行传输)

发行　年　月　日

贵公司名

经办人　先生/小姐

订单号

集成阀 型号

M4GB3 [　] 0R - [　] - [D] [E] D - [　] - 3 - P4

- [　] 切换位置分类
- [　] 配管口径
- [D] 省配线连接
- [E] 端子・接插件针脚排列方式
- [　] 连数
- 3 DC24

[切换位置分类]	
8	混合型
1	2位单电控
2	2位双电控
3	3位中封
4	3位ABR连接
5	3位PAB连接

[配管口径]	
CX	混合型
C6	φ6快插接头
C8	φ8快插接头
C10	φ10快插接头

Ⓓ 省配线连接		
T6A0	UNIWIRE系统	NPN 8点
T6A1		NPN 16点
T6C0	CompoBus/S	NPN 8点
T6C1		NPN 16点
T6E0	S-LINK	NPN 8点
T6E1		NPN 16点
T6G1	CC-Link	NPN 16点
T6J0	UNIWIRE H系统	NPN 8点
T6J1		NPN 16点
T8G1	CC-Link (薄型)	NPN 16点
T8G2		NPN 32点
T8GP1		PNP 16点
T8GP2		PNP 32点
T8P1	PROFIBUS-DP (薄型)	NPN 16点
T8P2		NPN 32点

Ⓓ 省配线连接		
T8PP1	PROFIBUS-DP (薄型)	PNP 16点
T8PP2		PNP 32点
T8EC1	EtherCAT (薄型)	NPN 16点
T8EC2		NPN 32点
T8ECP1		PNP 16点
T8ECP2		PNP 32点
T8EN1	EtherNet/IP (薄型)	NPN 16点
T8EN2		NPN 32点
T8ENP1		PNP 16点
T8ENP2		PNP 32点

Ⓔ 端子・接插件针脚排列方式	
无符号	标准配线
W	双配线

＊注意
・配管口径08(Rc1/4)型的标准为P4规格

规格表

※请在必要的位置填写○号

名称			阀安装位置 1	2	3	4	5	6	7	8	9	10	11	12	13	14	15	16	数量
电磁阀	4GB319R	2位单电控																	
	4GB329R	2位双电控																	
	4GB339R	3位中封																	
	4GB349R	3位ABR连接																	
	4GB359R	3位PAB连接																	
	4G3R-MP [　]	遮蔽板																	
电装模块	φ8 快插接头	C8																	
	φ10 快插接头	C10																	
＊ 仅限混合接头时请在配置位置填写○号																			
盲堵	GWP [　] -B		A・B气口快插接头用螺堵(选择φ6、φ8、φ10)																
	GWP [　] -B		A・B气口快插接头用螺堵(选择φ6、φ8、φ10)																
DIN导轨长度	L2= [　]		仅需要标准以外的长度时，请在左侧框内填写																

注释
注1：电装模块为　4GR-OPP3-※(串行传输从站)
　　4GR-OPP7-※
注2：仅电磁阀另行购买时　型号　4GB3 [　] 9-00-A2N-3
切换位置分类
1：2位单电控
2：2位双电控
3：3位中封
4：3位ABR连接
5：3位PAB连接

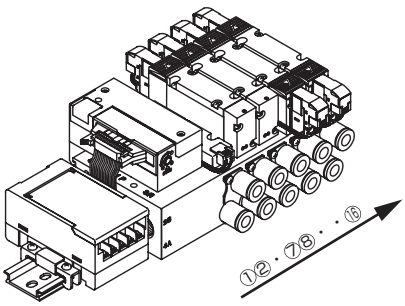

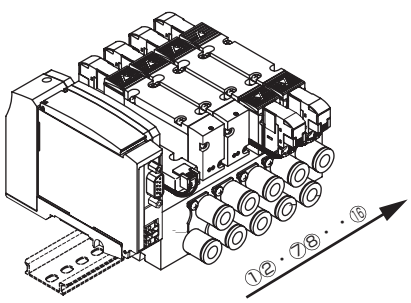

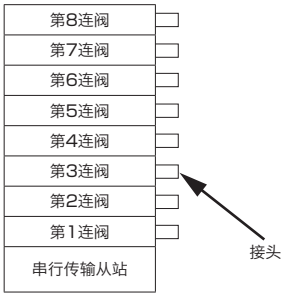

MN4GB1系列/适用缸径 MAXφ40

树脂模块集成阀
个别配线　带指示灯・浪涌吸收器

发行　　年　　月　　日
贵公司名
经办人　　先生/小姐
订单号

集成阀　型号

MN4GB1 [　] 0R - [　] - [E21] - [　] - 3 - P4

切换位置分类　配管口径　电线连接　连数　DC24V

[切换位置分类]	
8	混合型
1	2位单电控
2	2位双电控
3	3位中封
4	3位ABR连接
5	3位PAB连接

[配管口径]	
CX	混合型
C4	φ4快插接头
C6	φ6快插接头

[电线连接]		
无符号	直接引线(300mm)	
E2	E形接插件　导线长度300mm	带指示灯・浪涌吸收器
E20	E形接插件　导线长度500mm	带指示灯・浪涌吸收器
E21	E形接插件　导线长度1m	带指示灯・浪涌吸收器
E22	E形接插件　导线长度2m	带指示灯・浪涌吸收器
E23	E形接插件　导线长度3m	带指示灯・浪涌吸收器

规格表

※请在必要的位置填写○号

名称			终端模块	阀安装位置 1 2 3 4 5 6 7 8 9 10 11 12 13 14 15 16	供排气模块	终端模块	数量
电磁阀	4GB119R　2位单电控						
	4GB129R　2位双电控						
	4GB139R　3位中封						
	4GB149R　3位ABR连接						
	4GB159R　3位PAB连接						
	N4GB1R-MP						
快插接头	φ4　快插接头	C4					
	φ6　快插接头	C6					
＊　仅限混合接头时请在配置位置填写○号							
盲堵	GWP [　] -B		A・B气口快插接头用螺堵(选择φ4、φ6)				
	GWP [　] -B		A・B气口快插接头用螺堵(选择φ4、φ6)				
DIN导轨长度	L2=[　]		仅需要标准以外的长度时，请在左侧框内填写				
标签铭牌	N4G1R-TAG-PLATE-B [　]				有		无
供排气B	N4G1R-Q-[　]-P4		供排气口口径选择(选择φ6、φ8)				
供排气B　带2个	需要使用供排气模块两端2个时，请将框内的×号变更为○号						×

供排气模块为　N4G1R-Q-＊-P4　(供气、排气　带φ6、φ8快插接头)

注1：仅电磁阀另行购买时　　型号　　4GB1[　]9R-00-[　]-3
切换位置分类　电线连接

1：2位单电控
2：2位双电控
3：3位中封
4：3位ABR连接
5：3位PAB连接

● E型接插件

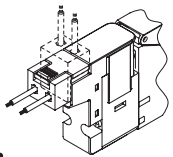

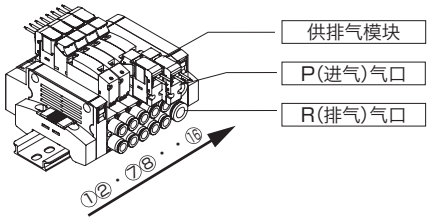

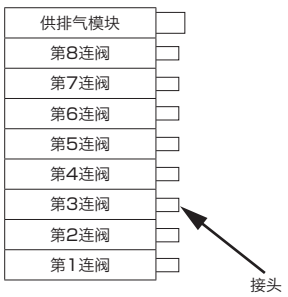

发 行　　年　　月　　日

贵公司名

经办人　　先生/小姐

订单号

MN4GB2系列/适用缸径 MAXφ80

树脂模块集成阀
个别配线　带指示灯・浪涌吸收器

集成阀　型号

MN4GB2 [　] 0R - [　] - [E21] - [　] - 3 - P4

切换位置分类　配管口径　电线连接　连数　DC24V

[切换位置分类]	
8	混合型
1	2位单电控
2	2位双电控
3	3位中封
4	3位ABR连接
5	3位PAB连接

[配管口径]	
CX	混合型
C4	φ4快插接头
C6	φ6快插接头
C8	φ8快插接头

[电线连接]		
无符号	直接引线(300mm)	
E2	E形接插件　导线长度300mm	带指示灯・浪涌吸收器
E20	E形接插件　导线长度500mm	带指示灯・浪涌吸收器
E21	E形接插件　导线长度1m	带指示灯・浪涌吸收器
E22	E形接插件　导线长度2m	带指示灯・浪涌吸收器
E23	E形接插件　导线长度3m	带指示灯・浪涌吸收器
B	DIN形端子箱(Pg7)	带指示灯・浪涌吸收器

规格表

※请在必要的位置填写○号

名　称			终端模块	阀安装位置 1	2	3	4	5	6	7	8	9	10	11	12	13	14	15	供排气模块	终端模块	数　量
电磁阀	4GB219R　2位单电控																				
	4GB229R　2位双电控																				
	4GB239R　3位中封																				
	4GB249R　3位ABR连接																				
	4GB259R　3位PAB连接																				
	N4GB2R-MP																				
快插接头	φ4　快插接头	C4																			
	φ6　快插接头	C6																			
	φ8　快插接头	C8																			
＊　仅限混合接头时请在配置位置填写○号																					
盲堵	G[　]-B		A・B气口快插接头用螺堵(选择φ4、φ6、φ8)																		
	G[　]-B		A・B气口快插接头用螺堵(选择φ4、φ6、φ8)																		
DIN导轨长度	L2=[　]		仅需要标准以外的长度时，请在左侧框内填写																		
标签铭牌	N4G2R-TAG-PLATE-B																		有	无	
供排气B	N4G2R-Q-[　]-P4		供排气口口径选择(选择φ8、φ10)																		
供排气B　带2个	需要使用供排气模块两端2个时，请将框内的×号变更为○号																				×

注　释

供排气模块为　N4G2R-Q-＊-P4　(供气、排气　带φ8、φ10快插接头)

注1：仅电磁阀另行购买时　　型号　　4GB2[　]9R-00-[　]-3

切换位置分类　电线连接

1：2位单电控
2：2位双电控
3：3位中封
4：3位ABR连接
5：3位PAB连接

● E型接插件

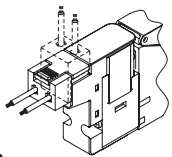

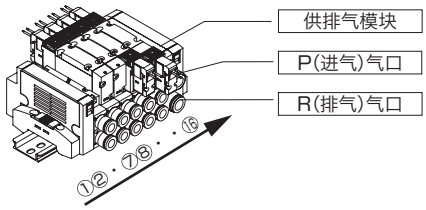

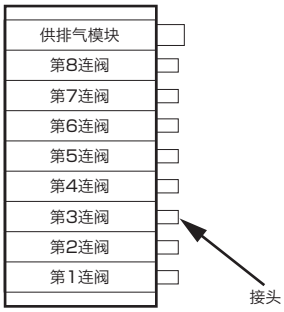

MN4GB1系列/适用缸径 MAXφ40

省配线树脂模块集成阀(串行传输)

发行　年　月　日

贵公司名

经办人　先生/小姐

订单号

集成阀 型号

MN4GB1 [ ] 0R - [ ] - [D] [E] - [ ] - 3 - P4

切换位置分类　配管口径　连数　DC24V

[切换位置分类]	
8	混合型
1	仅2位单电控
2	仅2位双电控
3	3位中封
4	3位ABR连接
5	3位PAB连接

[配管口径]	
CX	混合型
C4	φ4快插接头
C6	φ6快插接头

Ⓓ 省配线连接		
T6A0	UNIWIRE系统	NPN 8点
T6A1		NPN 16点
T6C0	CompoBus/S	NPN 8点
T6C1		NPN 16点
T6E0	S-LINK	NPN 8点
T6E1		NPN 16点
T6G1	CC-Link	NPN 16点
T6J0	UNIWIRE H系统	NPN 8点
T6J1		NPN 16点
T7C0	CompoBus/S	NPN 8点
T7C1		NPN 16点
T7D1	DeviceNet(薄型)	NPN 16点
T7E0	S-LINK	NPN 8点
T7E1	(薄型)	NPN 16点
T7G1	CC-Link(薄型)	NPN 16点
T7L1	SAVE NET(薄型)	NPN 16点
T7S1	CompoNet	NPN 16点
T7SP1	(薄型)	NPN 16点
T8G1	CC-Link	NPN 16点
T8G2	(薄型)	NPN 32点

Ⓓ 省配线连接		
T8GP1	CC-Link	PNP 16点
T8GP2	(薄型)	PNP 32点
T8P1	PROFIBUS-DP (薄型)	NPN 16点
T8P2		NPN 32点
T8PP1		PNP 16点
T8PP2		PNP 32点
T8EC1	EtherCAT (薄型)	NPN 16点
T8EC2		NPN 32点
T8ECP1		PNP 16点
T8ECP2		PNP 32点
T8EN1	EtherNet/IP (薄型)	NPN 16点
T8EN2		NPN 32点
T8ENP1		PNP 16点
T8ENP2		PNP 32点

Ⓔ 端子・接插件针脚排列方式	
无符号	标准配线
W	双配线

规格表

※请在必要的位置填写○号

名称			阀安装位置 1 2 3 4 5 6 7 8 9 10 11 12 13 14 15 16	数量
电磁阀	4GB119R 2位单电控		电装模块	
	4GB129R 2位双电控			
	4GB139R 3位中封			
	4GB149R 3位ABR连接			
	4GB159R 3位PAB连接			
	N4GB1R-MP			
快插接头	φ4 快插接头	C4		
	φ6 快插接头	C6		
* 仅限混合接头时请在配置位置填写○号				
盲堵	GWP [ ] -B		A・B气口快插接头用螺堵(选择φ4、φ6)	
	GWP [ ] -B		A・B气口快插接头用螺堵(选择φ4、φ6)	
DIN导轨长度	L2= [ ]		仅需要标准以外的长度时，请在左侧框内填写	
标签铭牌	N4G1R-TAG-PLATE-B [ ]			有 / 无
供排气模块	N4G1R-Q- [ ] -P4		供排气口口径选择(选择φ6、φ8)	
供排气模块 带2个	需要使用供排气模块两端2个时，请将框内的×号变更为○号			×
注释	供排气模块为 N4G1R-Q-6-P4 (供气、排气 带φ6快插接头) N4G1R-Q-8-P4 (供气、排气 带φ8快插接头)			

注2：仅电磁阀另行购买时　型号　4GB1 [ ] 9R-00-A2N-3

切换位置分类

1：2位单电控
2：2位双电控
3：3位中封
4：3位ABR连接
5：3位PAB连接

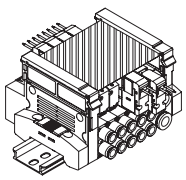

带标签铭牌

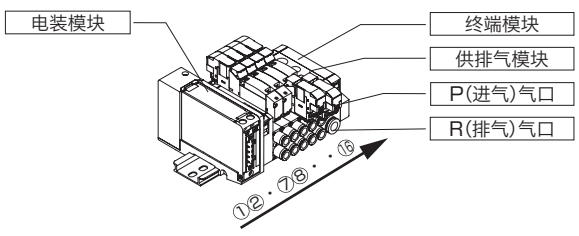

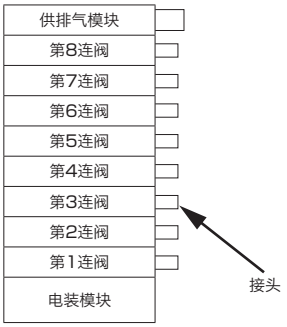

MN4GB2系列/适用缸径 MAXφ80

省配线树脂模块集成阀(串行传输)

发 行	年 月 日
贵公司名	
经办人	先生/小姐
订单号	

集成阀 型号

MN4GB2 [ ] 0R - [ ] - [D] [E] - [ ] - 3 - P4

- 切换位置分类
- 配管口径
- 连数
- DC24V

[切换位置分类]	
8	混合型
1	仅2位单电控
2	仅2位双电控
3	3位中封
4	3位ABR连接
5	3位PAB连接

[配管口径]	
CX	混合型
C4	φ4快插接头
C6	φ6快插接头
C8	φ8快插接头

Ⓓ 省配线连接		
T6A0	UNIWIRE系统	NPN 8点
T6A1		NPN 16点
T6C0	CompoBus/S	NPN 8点
T6C1		NPN 16点
T6E0	S-LINK	NPN 8点
T6E1		NPN 16点
T6G1	CC-Link	NPN 16点
T6J0	UNIWIRE H系统	NPN 8点
T6J1		NPN 16点
T7C0	CompoBus/S	NPN 8点
T7C1		NPN 16点
T7D1	DeviceNet(薄型)	NPN 16点
T7E0	S-LINK	NPN 8点
T7E1	(薄型)	NPN 16点
T7G1	CC-Link(薄型)	NPN 16点
T7L1	SAVE NET(薄型)	NPN 16点
T7S1	CompoNet	NPN 16点
T7SP1	(薄型)	NPN 16点
T8G1	CC-Link	NPN 16点
T8G2	(薄型)	NPN 32点

Ⓓ 省配线连接		
T8GP1	CC-Link	PNP 16点
T8GP2	(薄型)	PNP 32点
T8P1	PROFIBUS-DP	NPN 16点
T8P2	(薄型)	NPN 32点
T8PP1		PNP 16点
T8PP2		PNP 32点
T8EC1	EtherCAT	NPN 16点
T8EC2	(薄型)	NPN 32点
T8ECP1		PNP 16点
T8ECP2		PNP 32点
T8EN1	EtherNet/IP	NPN 16点
T8EN2	(薄型)	NPN 32点
T8ENP1		PNP 16点
T8ENP2		PNP 32点

Ⓔ 端子・接插件针脚排列方式	
无符号	标准配线
W	双配线

规格表

※请在必要的位置填写○号

名称			电装模块	阀安装位置 1	2	3	4	5	6	7	8	9	10	11	12	13	14	15	16	供排气模块	终端模块	数量
电磁阀	4GB219R 2位单电控																					
	4GB229R 2位双电控																					
	4GB239R 3位中封																					
	4GB249R 3位ABR连接																					
	4GB259R 3位PAB连接																					
	N4GB2R-MP [ ]																					
快插接头	φ4 快插接头	C4																				
	φ6 快插接头	C6																				
	φ8 快插接头	C8																				
* 仅限混合接头时请在配置位置填写○号																						
盲堵	GWP [ ] -B		A・B气口快插接头用螺堵(选择φ4、φ6、φ8)																			
	GWP [ ] -B		A・B气口快插接头用螺堵(选择φ4、φ6、φ8)																			
DIN导轨长度	L2= [ ]		仅需要标准以外的长度时，请在左侧框内填写																			
标签铭牌	N4G2R-TAG-PLATE-B																			有		无
供排气模块	N4G2R-Q- [ ] -P4		供排气口口径选择(选择φ8、φ10)																			
供排气模块 带2个	需要使用供排气模块两端2个时，请将框内的×号变更为○号																					×
注 释	供排气模块为 N4G2R-Q-8-P4 (供气、排气 带φ8快插接头) N4G2R-Q-10-P4 (供气、排气 带φ10快插接头) 注2：仅电磁阀另行购买时 型号 4GB2 [ ] 9R-00-A2N-3 切换位置分类 → 1：2位单电控 2：2位双电控 3：3位中封 4：3位ABR连接 5：3位PAB连接																					

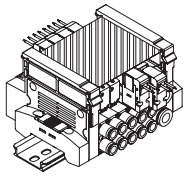
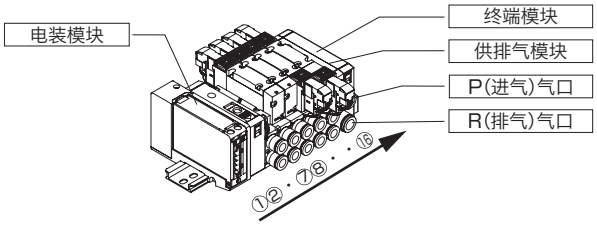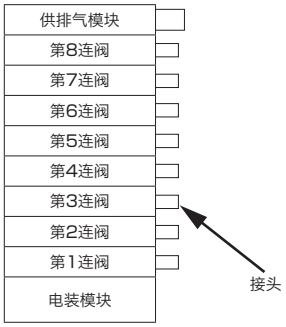
带标签铭牌