Limited Edition News

CKD

小さく そして 力強く
更に拡がるアクチュエータの選択肢



ROBODEX Pulse

最大可搬質量	最大押付力
2kg (水平・垂直)	55N

占有面積	保持機構
50% 削減	セルフロック式

■ ストレート仕様

業界最小クラスの正面投影面積



■ 折返し仕様

名刺サイズ以下のフットプリント

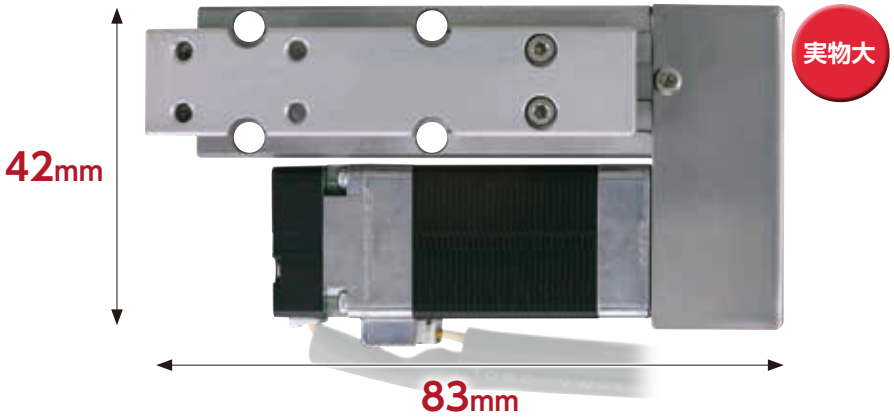

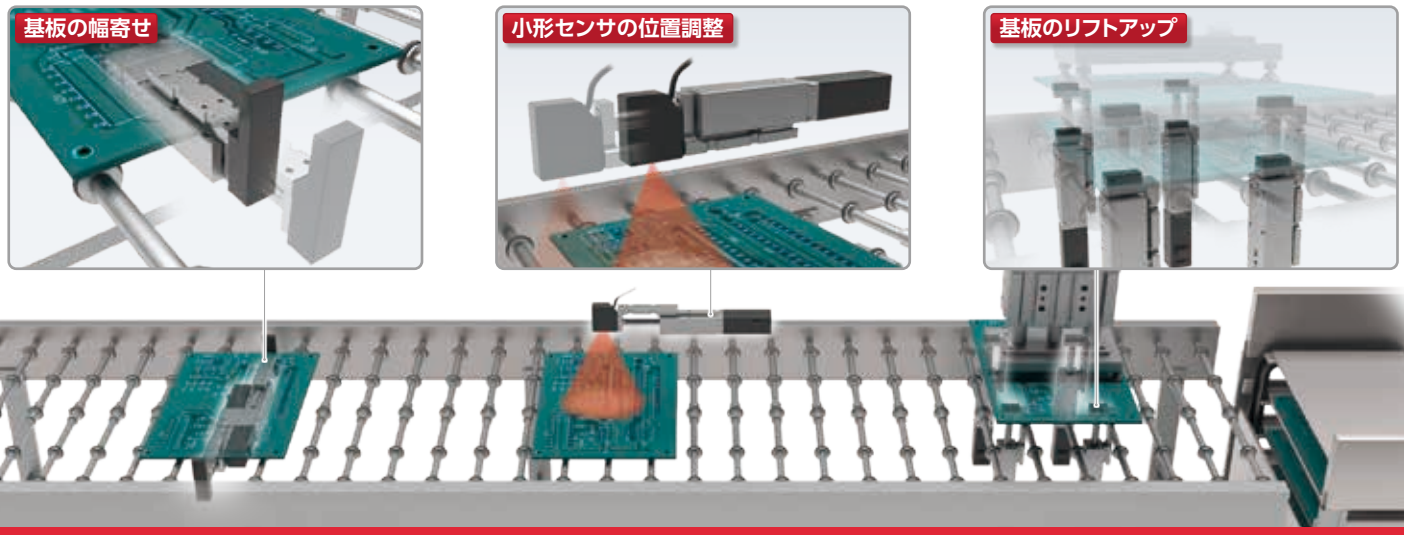

電動アクチュエータ 小形テーブルタイプ GMSDGシリーズ

CKD株式会社

https://www.ckd.co.jp/

●本製品は特別仕様品につき当社営業担当にお問合せください。

LN-030

形番表示方法

GMSDG – 08 E 02 030 N C N – L N00 – FL******

機種形番 / ❶サイズ / ❷モータ取付方向 / ❸ねじリード / ❹ストローク / ❺ブレーキ / ❻エンコーダ / ❼ケーブル方向 / 特別仕様No.

❷ モータ取付方向

記号	内容
E	ストレート取付
L	左側折返し取付
R	右側折返し取付

❸ ねじリード

記号	内容
02	2mm

❹ ストローク

記号	内容
030	30mm

❺ ブレーキ

記号	内容
N	なし（セルフロック式）

❻ エンコーダ

記号	内容
C	インクリメンタルエンコーダ

❼ ケーブル方向

記号	内容
N	標準 ※1
L	左側方向 ※2
R	右側方向 ※2

※1 モータ折返しのみ選択可能です。
ケーブル方向は、側面となります。
※2 モータストレートのみ選択可能です。

仕様

項　目		GMSDG	
モータ取付方向		ストレート	折返し
接続コントローラ		ECMG、ECG-B -FL＊＊＊＊＊＊	
モータ		□20　ステッピングモータ	
エンコーダ種別		インクリメンタルエンコーダ	
駆動方式		すべりねじ	すべりねじ+ベルト
ストローク	mm	30	
ねじリード	mm	2	
最大可搬質量	kg 水平	2	2
	kg 垂直	2	2
作動速度範囲	mm/s	100	100
最大押付力	N	55	55
押付速度範囲	mm/s	5～20	5～20
繰返し精度	mm	±0.05	±0.05
ロストモーション	mm	0.1以下	0.1以下
静的許容モーメント	N·m MP	0.16	
	N·m MY	0.16	
	N·m MR	0.24	
保持機構		セルフロック式	

速度と可搬質量

【水平設置時】 (kg)

速度 (mm/s)	モータ取付方向 ストレート	モータ取付方向 折返し
	加減速度 0.1～0.3G	加減速度 0.1～0.3G
5	2	2
20	2	2
60	2	2
80	1.5	1.5
100	0.3	0.3

【垂直設置時】 (kg)

速度 (mm/s)	モータ取付方向 ストレート	モータ取付方向 折返し
	加減速度 0.1～0.3G	加減速度 0.1～0.3G
5	2	2
20	2	2
60	2	2
80	0.8	0.8
100	0.3	0.3

押付率と押付力

※押付力と押付率は目安を示すものです。
押付率が同じでもモータの個体差、機械効率のばらつきにより誤差を生じます。

外形寸法図

● GMSDG-08E

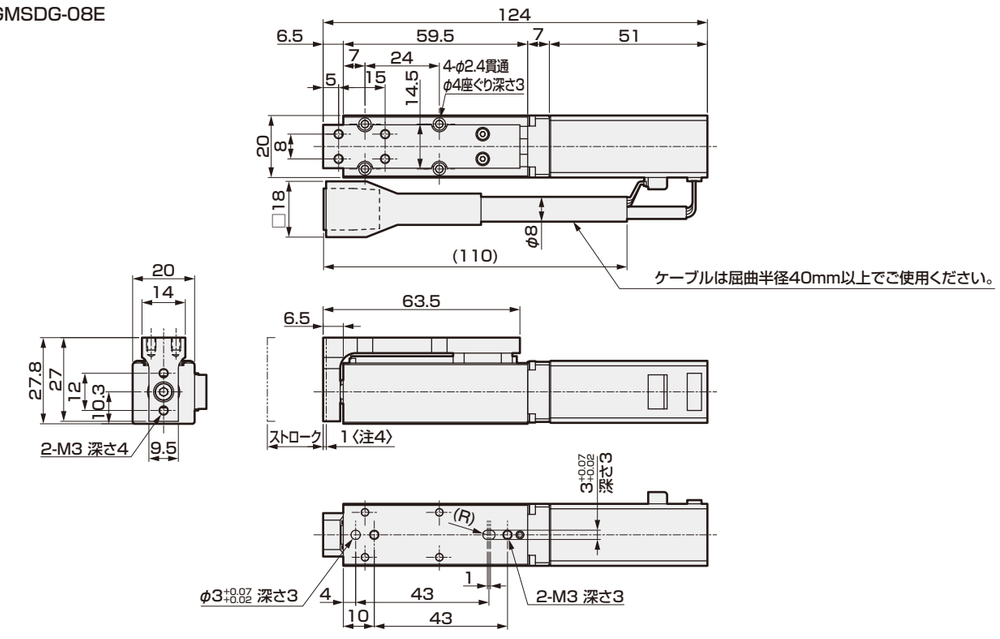

外形寸法図

● GMSDG-08R

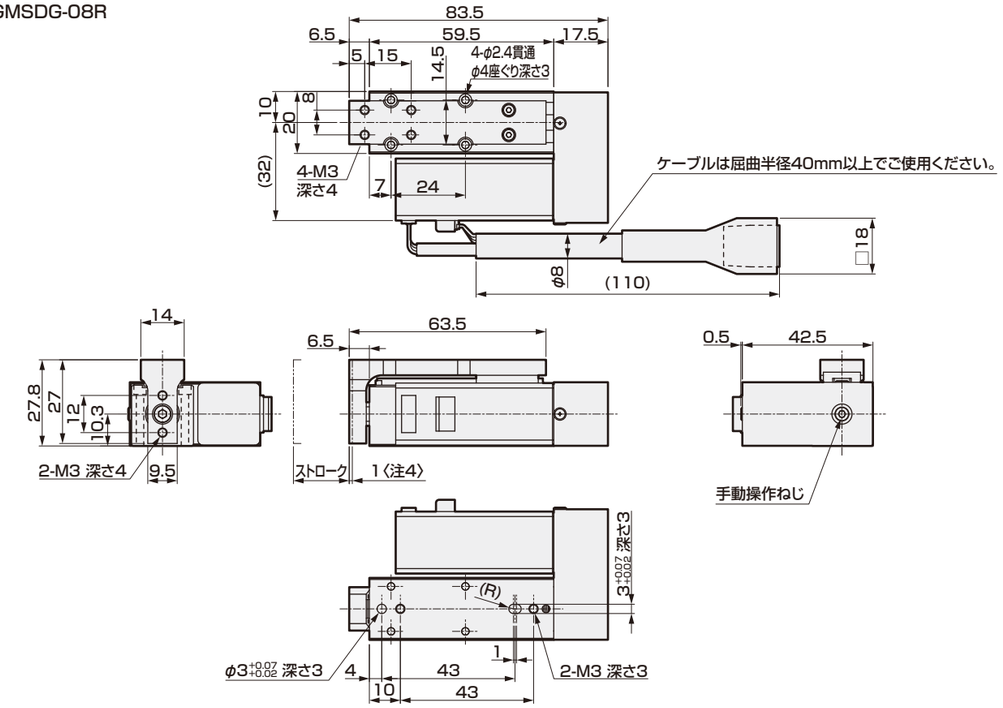

技術資料

● MPモーメント作用時の傾き量

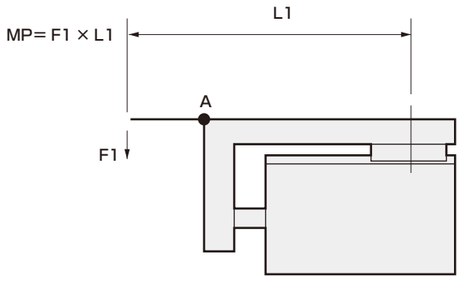

※傾き量は試験治具を含めた測定値です。

● GMSDG-08※

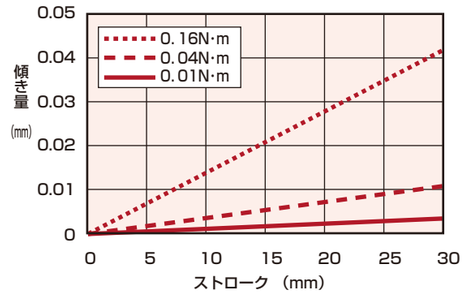

● MRモーメント作用時の傾き量

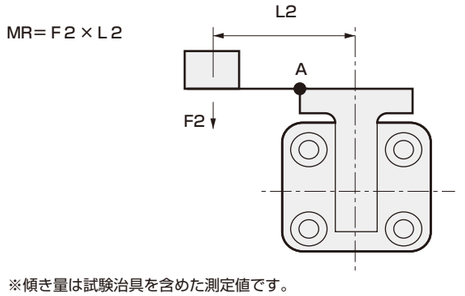

※傾き量は試験治具を含めた測定値です。

● GMSDG-08※

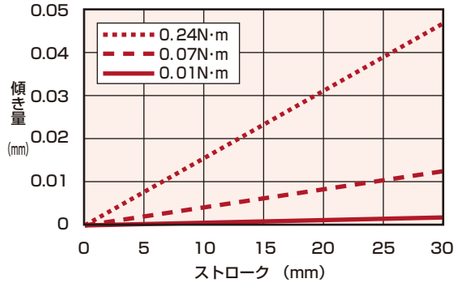

モータ・エンコーダ中継ケーブル

Click!

EA-CBLME ❶4 - ❷S ❸01

❶適用アクチュエータ	
4	GMSDG -FL＊＊＊＊＊＊

❷ケーブル種類	
S	固定ケーブル
R	可動ケーブル

❸ケーブル長さ	
01	1m
03	3m
05	5m
10	10m

多軸コントローラ

Click!

● 通信ユニット

ECMG - ❶C NN ❷A 30 - ❸CL D ❹NN

❶ユニット種別	
C	通信ユニット

❷エンドユニット	
A	添付(標準エンドユニット)
N	添付なし

❸インタフェース仕様	
CL	CC-Link
EC	EtherCAT
EN	EtherNet/IP
EP	PROFINET

❹添付品 ※1	
NN	無し
1N	CC-Link用通信コネクタ1口
2N	CC-Link用通信コネクタ2口

※1　インタフェース仕様でEC、EN、EPを選択した場合は“NN”、CLを選択した場合は“1N”または“2N”から選択頂けます。



● ドライブユニット（Bタイプ）

ECMG - ❶D NNN30 - ❷B2 DNN -FL＊＊＊＊＊＊

特別仕様No.

❶ユニット種別	
D	ドライブユニット

❷ドライブユニット仕様	
B1	Bタイプ　1軸
B2	Bタイプ　2軸



単軸コントローラ

Click!

ECG-BNNN30 - ❶NP ❷A ❸02 -FL＊＊＊＊＊＊

特別仕様No.

❶インタフェース仕様	
NP	パラレルI/O (NPN,PNP共通)
LK	IO-Link
CL	CC-Link
EC	EtherCAT
EN	EtherNet/IP

❷取付方式	
A	標準取付
D	DINレール取付

❸IOケーブル長さ ※1	
00	無し
02	2m
03	3m
05	5m
10	10m

※1　インタフェース仕様の“パラレルI/O”を選択時以外は、“無し”を選択してください。



本製品及び関連技術を輸出される場合は、兵器・武器関連用途に使用されるおそれのないよう、ご留意ください。
If the goods and/or their replicas, the technology and/or software found in this catalog are to be exported from Japan, Japanese laws require the exporter makes sure that they will never be used for the development and/or manufacture of weapons for mass destruction.

CKD Corporation
＜Website＞
https://www.ckd.co.jp/

本社・工場　〒485-8551 愛知県小牧市応時2-250　TEL(0568)77-1111　FAX(0568)77-1123
東京オフィス　〒105-0013 東京都港区浜松町 1-31-1 (文化放送メディアプラス4階)　TEL(03)5402-3620　FAX(03)5402-0120
大阪オフィス　〒532-0003 大阪府大阪市淀川区宮原4丁目2-10 (PMO EX新大阪6階)　TEL(06)6396-9630　FAX(06)6396-9631

●このカタログに掲載の仕様および外観を、改善のため予告なく変更することがあります。
●Specifications are subject to change without notice.
© CKD Corporation 2026 All copy rights reserved.

お客様相談窓口　0120-771060　受付時間 9:00～12:00/13:00～17:00 (土日、休日除く)

2026.11.ABC