小形タイプ 販売終了

インデックス	RGIS	025・032
オシレート	RGOS	

●共通仕様

1.据付姿勢/いずれの向きも自由に選べます。(無給油)

2.取付面

右図の矢印で示す面に
取付ネジ穴がついています。

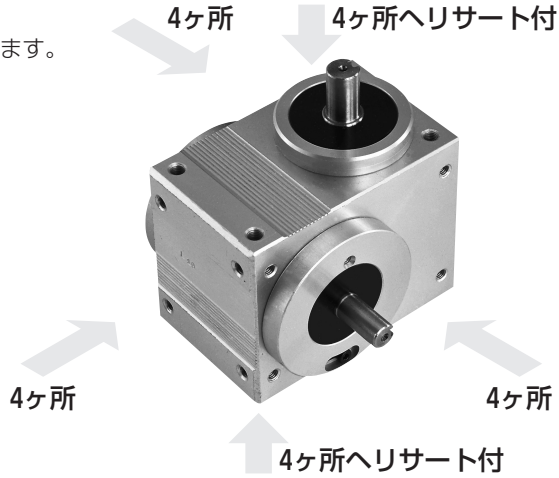

3.ハウジング材質/A ℓ

4.無給油/グリース封入潤滑

5.入力軸と出力軸の段付部径

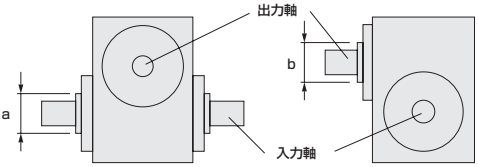

寸法 / サイズ	a	b
025	φ 8.5	φ13
032	φ10.5	φ15

6.ハウジング位置決めピン穴寸法(特注)

ハウジングに位置決めピン穴加工をする場合は、下記寸法を基準とします。

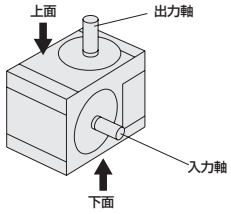

	025	032
下面	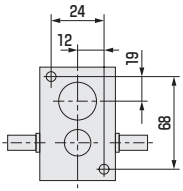	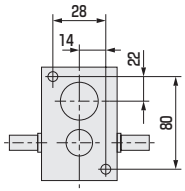
基準穴径	2-φ4H8深6	2-φ5H7深8

※下面の位置決めピン寸法公差についてはお問合せください。

販売終了

7.オプション/ギヤヘッド＋モータ付

ギヤヘッド＋モータ取付一覧

本体　形番		RGIS RGOS	025	032
モータ仕様	モータ出力		6W	15W
	インダクション	単相100V	◎	◎
		単相200V	○	○
	レバーシブル	単相100V	○	○
		単相200V	○	○
	電磁ブレーキ付	単相100V	○	○
		単相200V	○	○
	C/B	単相100V	○	―
ギヤヘッド減速比			1/3, 1/3.6, 1/5, 1/6, 1/7.5, 1/9, 1/12.5, 1/15, 1/18, 1/25, 1/30, 1/36, 1/50, 1/60, 1/75, 1/90, 1/100, 1/120, 1/150, 1/180	
ギヤハウジングおよびベルトプーリ減速比			1/1	

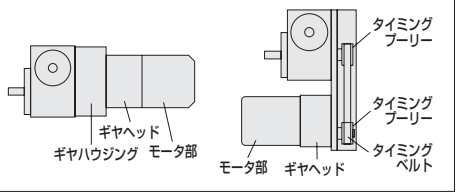

◎…標準(外形寸法図記載) ○…準標準 ―…適用機種なし

㊟ インダクションモータで断続運転される場合は電子ブレーキ回路が必要になります。オリエンタルモーター社のブレーキパックを別購入してください。

㊟ 本体選定とともにモータ容量を計算のうえ、ご使用ください。

8.オプション/超小形ウォーム減速機

本体　形番		減速機サイズ	減速比
RGIS RGOS	025	CRG25	1/10, 1/20, 1/30, 1/40, 1/50, 1/60
	032	CRG32	1/10, 1/20, 1/30, 1/40, 1/50, 1/60

※1/20、1/40の実減速比はそれぞれ1/19.5、1/39となりますので注意ください。

9.オプション/入力軸一回転検出カム＋近接SW

近接SW形番

SW形番	メーカー名
E2S-Q23	オムロン

10.オプション/トルクセーバ(TSF2~TSF4)＋リリース検出用近接SW

近接SW形番

SW形番	メーカー名
TL-W3MC1	オムロン

11.オプション(モータ)について

オプションで取付けする部品には下記の通りメーカーによる寿命の目安が設定されており、動作頻度により短時間で寿命に達する場合が有ります。下記の寿命を参考にしてメンテナンス期間の設定をしてください。

オプション部品の各メーカーでの寿命の目安

オプション部品	寿命の目安	メーカー名
ブレーキ付きモータ、C/B付きモータ	動作回数200万回	オリエンタルモータ

ローラーギアカムユニット 販売終了
小形タイプ

1.標準本体／形番表 インデックスシリーズ

RGIS	025	–	002	180	S	1	S	A
イ	ロ		ハ	ニ	ホ	ヘ	ト	チ

イ 機種	ロ 軸間距離	
RGIS	025	25㎜
	032	32㎜

ハ 割出数(n)	
002	2
003	3
004	4
005	5
006	6
008	8
009	9
010	10
012	12
016	16
018	18
020	20
024	24
030	30
032	32
036	36
040	40
048	48

ニ 総割付角(θt)	
045	45°
060	60°
090	90°
120	120°
150	150°
180	180°
210	210°
240	240°
270	270°
300	300°
330	330°

ホ カム曲線	
S	MS曲線（標　準）
C	MC曲線（MCV50）
T	MT曲線

ヘ カムのねじれ方向・停留数	
1	左ねじれ・1停留
2	左ねじれ・2停留
3	左ねじれ・3停留
4	左ねじれ・4停留
5	右ねじれ・1停留
6	右ねじれ・2停留
7	右ねじれ・3停留
8	右ねじれ・4停留

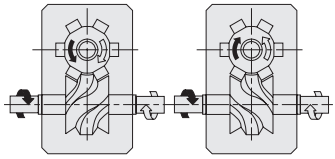

左ねじれ（標準）　右ねじれ

タイミングチャートの詳細につきましては、B-7を参照してください。

形番例〈1〉

RGIS025-003120C1FA

軸間距離……25㎜
割出数……3割出
総割付角……120°
カム曲線……MC曲線
カムのねじれ方向・停留数……左ねじれ・1停留
出力軸形状……フランジ
ハウジング材質……Aℓハウジング

	㋣出力軸形状		㋠ハウジング材質	
	S	ストレート	A	Aℓハウジング
	F	フランジ		
		※トルクセーバ（オプション）を付ける場合のコードはSとなります。		※小形タイプのFcハウジング仕様はありません。

形番例〈2〉

RGIS032-048150S4SA

軸間距離……32㎜
割出数……48割出
総割付角……150°（37.5°×4）
カム曲線……MS曲線
カムのねじれ方向・停留数……左ねじれ・4停留
出力軸形状……ストレート
ハウジング材質……Aℓハウジング

ローラーギアカムユニット 販売終了
小形タイプ

2-1.オプション付／形番表　インデックス・オシレート各シリーズ共通

RGIS	025	–	002	180	S	1	S	A	–	N	W	F	0	2	4	N	G	02	B
			本体形番							リ	ヌ	ル	ヲ	ワ	カ	ヨ	タ	レ	ソ

入・出力軸仕様コード

(リ)入力軸仕様コード【左軸】

N	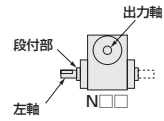
K	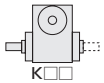
C	
W	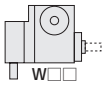
G	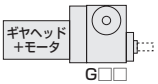
J	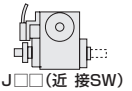

(ヌ)入力軸仕様コード【右軸】

N	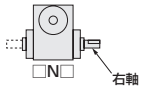
K	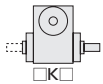
C	
W	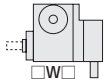
G	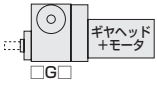
J	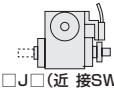

(ル)出力軸仕様コード

N	
K	
F・A	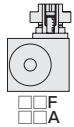
S・B	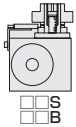

N	標準（キー溝有り）
K	キー溝無し
C	切断　※段付部でカットしてありますのでハウジングより突出します。寸法図でご確認ください。
W	ウォーム減速機付き ※取り付けるウォーム減速機（CRG減速機）の仕様が必要となりますので「ウォーム減速機取付仕様コード」を決定してください。
G	ギヤヘッド+モータ付き ※取り付けるギヤヘッド及びモータの仕様が必要となりますので「ギヤヘッド+モータ取付仕様コード」を決定してください。
J	入力軸一回転検出カム+近接SW付き（1連） ※2連以上は特注です。（入力軸を正逆転させる場合は2連必要になることがあります。） ※近接SWの検出箇所は2停留（オシレートを含む）の場合2箇所、3停留以上の場合特注となります。

N	標準（キー溝有り）
K	キー溝無し(ストレート軸)
F	トルクセーバ(TSF)付き
A	トルクセーバ(TSF)付き（出力軸キー溝無し）
S	トルクセーバ(TSF)+リリース検出用近接SW付き
B	トルクセーバ(TSF)+リリース検出用近接SW付き(出力軸キー溝無し)

F、A、S、B選択の場合取付けるトルクセーバの仕様が必要となりますのでトルクセーバ取付仕様コードを決定してください。

▼ウォーム減速機取付の場合

(ヲ)(ワ)(カ)(ヨ)(タ)

(ヲ)(ワ) 減速機サイズ		(カ) 減速比	
02	CRG25	1	1/10
03	CRG32	2	1/20
		3	1/30
		4	1/40
		5	1/50
		6	1/60

▼ギヤヘッド+モータ取付の場合

(ヲ)(ワ)(カ)(ヨ)(タ)

(ヲ) モータ種類		(ワ) モータ出力	
E	インダクション	A	6W
R	レバーシブル	B	15W
B	ブレーキ付き		
C	C/B付き		
※D-4ギヤヘッド+モータ取付一覧表をご参照ください			

販売終了

※入力軸に「ウォーム減速機」「ギヤヘッド＋モータ」のいずれも取り付かず、かつ出力軸にトルクセーバの取り付く場合は㋲に“—”ハイフンをいれトルクセーバ取付仕様コードを続けます。

ウォーム減速機取付仕様コード

㋲ クラッチブレーキ有無		㋟ 取付方向				
N	クラッチブレーキ無 ※小型ウォーム減速機CRGシリーズにはクラッチ/ブレーキは付きません。	左軸取付	A	B	C	D
			J AR	K BR	L CR	M DR
		右軸取付	E	F	G	H
			N ER	P FR	Q GR	R HR

㋬㋭ トルクセーバ取付仕様コード				適用インデックスサイズ
㋬ TSFサイズ		㋭ リリーストルク範囲 注1		
02	TSF2	A B	A B	025
03	TSF3	C D	C D	032
04	TSF4	C D	C D	032

RG□S032にTSF4を取付けする場合、リリーストルク範囲はCまたはDになります。

注1:トルクセーバのリリース設定トルクを指定する場合はお知らせください。御指定のない場合は、調整範囲の最小値にセットして出荷いたします。

注2:減速比1/3～1/9の場合、入力軸回転速度が200rpm以上になることがあります。特別仕様形番が必要になります。

注3:減速比1/100～1/180の場合、ベルト(横・縦)駆動においてベルトの強度が問題になりますのでお問合せください。

注4:トルクセーバリリース検出用近接SWはNOタイプです。NCタイプもご用意できますのでご相談ください。

ギヤヘッド＋モータ取付仕様コード

㋕ 電圧		㋟ ギヤヘッド減速比 注2・3				㋠ 駆動方法					
A	単相100V	A	1/3	L	1/30	G	ギヤ駆動	H	ベルト横駆動	V	ベルト縦駆動
C	単相200V	B	1/3.6	M	1/36						
		C	1/5	N	1/50						
		D	1/6	P	1/60						
		E	1/7.5	Q	1/75						
		F	1/9	R	1/90						
		G	1/12.5	S	1/100						
		H	1/15	T	1/120						
		J	1/18	U	1/150						
		K	1/25	V	1/180						

ローラーギアカムユニット **販売終了**

小形タイプ

2-2.オプション付形番例／3.特別仕様形番

形番でご注文の際、形番を構成する記号を1文字でも間違えますと、誤った仕様の製品となり、お客様にご迷惑をおかけいたします。
ご希望通りの製品をお届けできますよう、下記形番例を参考にし、慎重に形番の決定をしてください。

形番例〈3〉

RGIS025-020240S2SA-NNK
入力軸仕様
　左軸：標準
　右軸：標準
出力軸仕様
　キー溝無し

形番例〈4〉

RGIS032-008090S1SA-NGNEBANH
入力軸仕様
　左軸：標準
　右軸：ギヤヘッド+モータ取付
出力軸仕様：標準

モータ取付仕様
　モータ種類：インダクション
　モータ出力：15W
　電圧：単相100V
　減速比：1/50
　駆動方法：ベルト横駆動

形番例〈5〉

RGIS025-003210S1SA-NNF-02B
入力軸仕様
　左軸：標準
　右軸：標準
出力軸仕様：トルクセーバ取付

トルクセーバ取付仕様
　TSFサイズ：TSF2
　リリーストルク範囲：B

形番例〈6〉

RGIS032-008270S1SA-JGSRBAKH03A
入力軸仕様
　左軸：入力軸一回転検出カム+近接SW付き(1連)
　右軸：ギヤヘッド+モータ取付
出力軸仕様：トルクセーバ取付(近接SW付き)

ギヤヘッド+モータ取付仕様
　モータ種類：レバーシブル
　モータ出力：15W
　電圧：単相100V
　減速比：1/25
　駆動方法：ベルト横駆動

トルクセーバ取付仕様
　TSFサイズ：TSF3
　リリーストルク範囲：A

販売終了

●特別仕様形番

インデックス・オシレート各シリーズ共通

RGIS	025	–	006	180	S	1	S	A	–	X012345
本体形番										特別仕様No

※本体形番の後に特別仕様Noとして-X〈6桁の番号〉を続けて記入します。
この特別仕様形番は、お客様と仕様を打ち合せの上決定させていただきます。
標準オプション以外の特注も承りますので、スペックをおしらせください。
※高速仕様（入力軸回転速度200rpm以上）は特別仕様となります。

ローラーギアカムユニット **販売終了**

小形タイプ

1.標準本体／形番表　オシレートシリーズ

RGOS 032 – 120 240 S T S A

イ　ロ　ハ　ニ　ホ　ヘ　ト　チ

イ 機種	ロ 軸間距離		ハ 振り角(ψ)		ニ 総割付角(θt)		ホ カム曲線		ヘ 揺動パターン	
RGOS	025	25㎜	180	180°	090	90°(45°×2)	S	MS曲線(標　準)	T(標準)	入力軸を回転基準位置から回しはじめた時に、出力軸は図の①⇨②の順に回転します。
	032	32㎜	120	120°	120	120°(60°×2)	C	MC曲線(MCV50)		
			090	90°	180	180°(90°×2)	T	MT曲線		
			060	60°	240	240°(120°×2)				
			045	45°	300	300°(150°×2)				
			030	30°	360	360°(180°×2)				
									S	入力軸を回転基準位置から回しはじめた時に、出力軸は図の①⇨②の順に回転します。

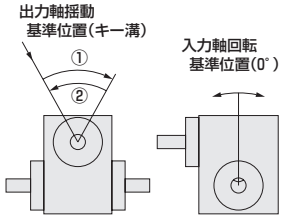

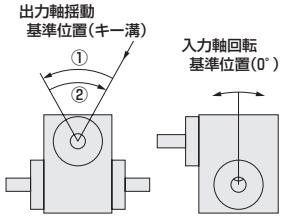

タイミングチャートの詳細につきましては、B-7を参照してください。

形番例〈1〉

RGOS025-180300STSA

軸間距離……25㎜
振り角……180°
総割付角……300°（150°×2）
カム曲線……MS曲線
揺動パターン……T
出力軸形状……ストレート
ハウジング材質……Aℓハウジング

販売終了

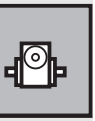

	㋣出力軸形状		㋤ハウジング材質	
	S	ストレート	A	Aℓハウジング
	F	フランジ		
		※トルクセーバ（オプション）を付ける場合のコードはSとなります。		※小形タイプのFcハウジング仕様はありません。

形番例〈2〉

RGOS032-060120STFA

軸間距離……32㎜
振り角……60°
総割付角……120°（60°×2）
カム曲線……MS曲線
揺動パターン……T
出力軸形状……フランジ
ハウジング材質……Aℓハウジング

軸間 25 mm ストレート軸 **販売終了**

小形タイプ

インデックス	RGIS 025
オシレート	RGOS 025

●標準仕様

外形寸法図

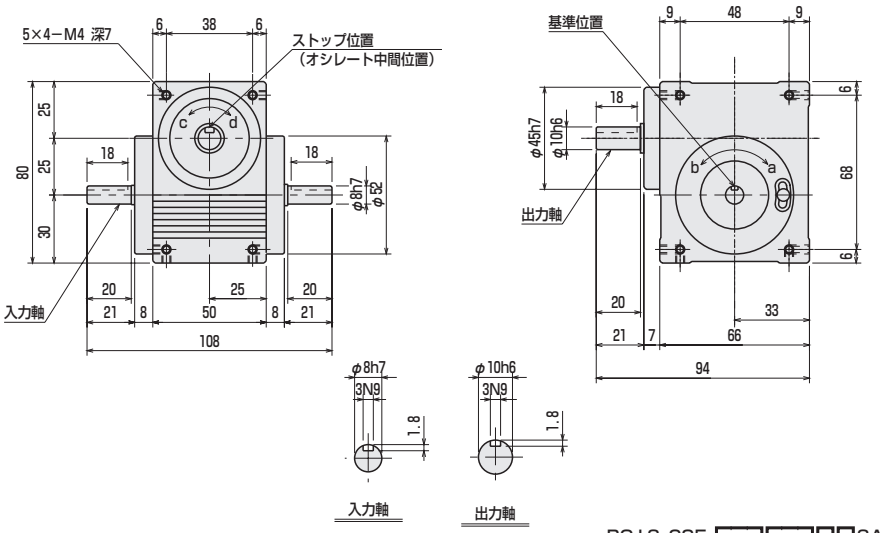

RGIS 025-□□□□SA
RGOS 025

販売終了

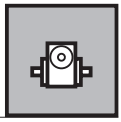

特性値

項目	単位	特性値	
		出力軸	入力軸
許容スラスト力	N	300	200
許容ラジアル力	N	250	200
許容曲げモーメント	N·m	7	—
慣性モーメント	kg·m²	9.14×10^{-6}	9.42×10^{-6}

項目	単位	特性値
内部摩擦トルク (Tin)	N·m	0.68
本体質量	kg	1
油量	ℓ	グリス封入
本体色		シルバー
仕上げ		アルマイト

精度

インデックス·精度（秒）		
割出精度	1 停留	±90
	2 停留	±180
	3 停留	±240
	4 停留	±300
繰返し精度		45

オシレート·精度（秒）	
割出精度	±180
繰返し精度	45

※停留精度についてはお問合せください。

割付角一覧表

インデックスシリーズ　**RGIS 025**　カム曲線/MS

総割付角(θt) / 割出数(n)		45	60	90	120	150	180	210	240	270	300	330
1停留	2					○	○	○	○	○	○	○
	3				○	○	○	○	○	○	○	○
	4				○	○	○	○	○	○	○	○
	5								○	○	○	○
	6		○	○	○	○	○	○	○	○	○	○
	8			○	○	○	○	○	○	○	○	○
	9				○	○	○	○	○	○	○	○
	10				○	○	○	○	○	○	○	○
2停留	16				○	○	○	○	○	○	○	○
	18				○	○	○	○	○	○	○	○
	20				○	○	○	○	○	○	○	○
3停留	24					○	○	○	○	○	○	○
	30					○	○	○	○	○	○	○
4停留	32						○	○	○	○	○	○
	36						○	○	○	○	○	○
	40					○	○	○	○	○	○	○

オシレートシリーズ　**RGOS 025**　カム曲線/MS

総割付角(θt) / 振り角(ψ)	90	120	180	240	300	360
180					○	○
120				○	○	○
90				○	○	○
60		○	○	○	○	○
45			○	○	○	○

●オプション付外形寸法図

ウォーム減速機(CRG25)付

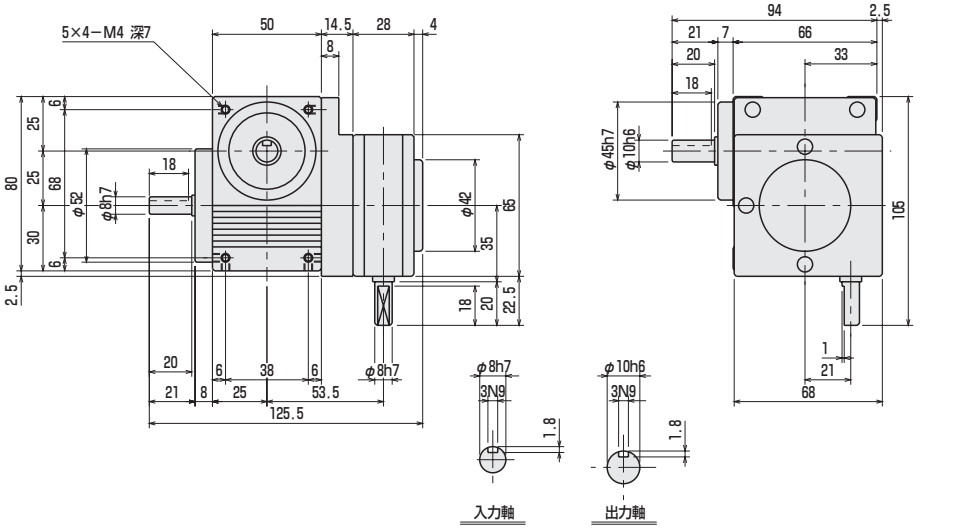

RGIS 025-□□□□□SA-NWN02□NG
RGOS 025

ギヤヘッド+モータ付(ギヤ駆動)

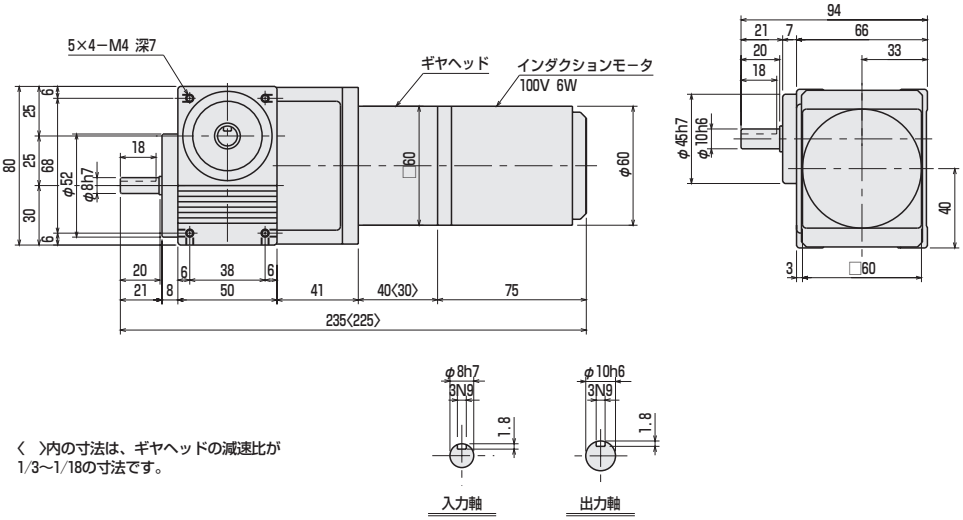

〈 〉内の寸法は、ギヤヘッドの減速比が
1/3〜1/18の寸法です。

RGIS 025-□□□□□SA-NGNEAA□G
RGOS 025

販売終了

ギヤヘッド＋モータ付(ベルト横駆動)

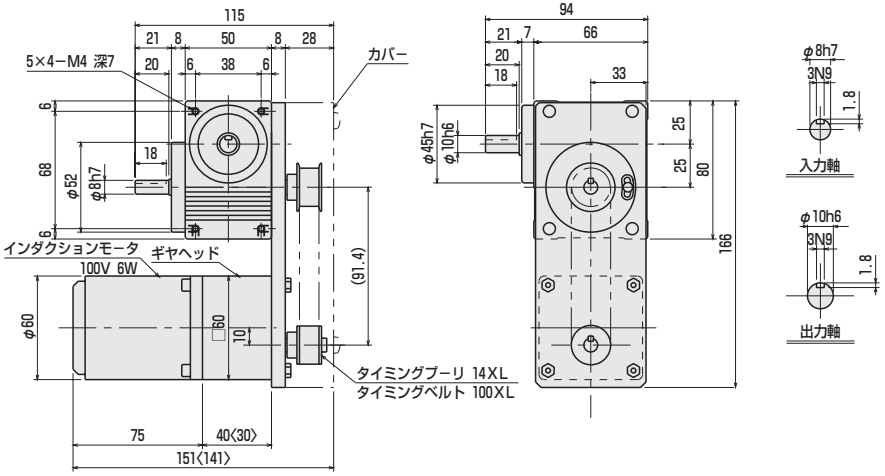

〈 〉内の寸法は、ギヤヘッドの減速比が1/3〜1/18の寸法です。

RGIS 025-□□□□SA-NGNEAA□H
RGOS 025

ギヤヘッド＋モータ付(ベルト縦駆動)

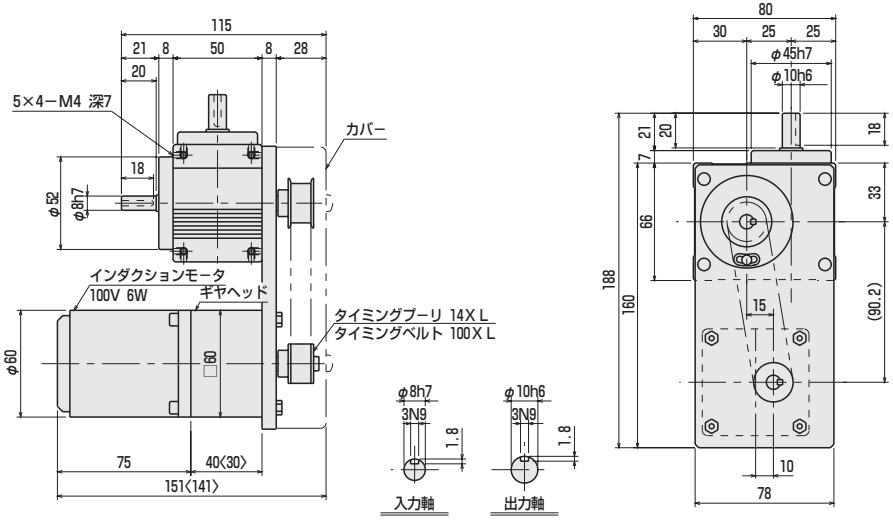

〈 〉内の寸法は、ギヤヘッドの減速比が1/3〜1/18の寸法です。

RGIS 025-□□□□SA-NGNEAA□V
RGOS 025

インデックス	RGIS 025
オシレート	RGOS 025

●オプション付外形寸法図

入力軸－回転検出カム＋近接SW付

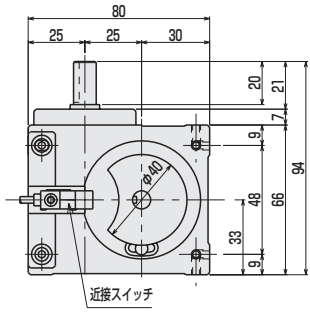

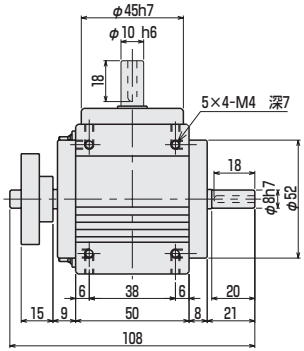

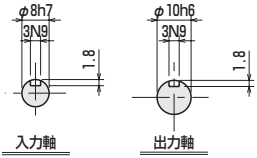

RGIS 025-□□□□□SA-JNN
RGOS 025

販売終了

トルクセーバ(TSF2)付

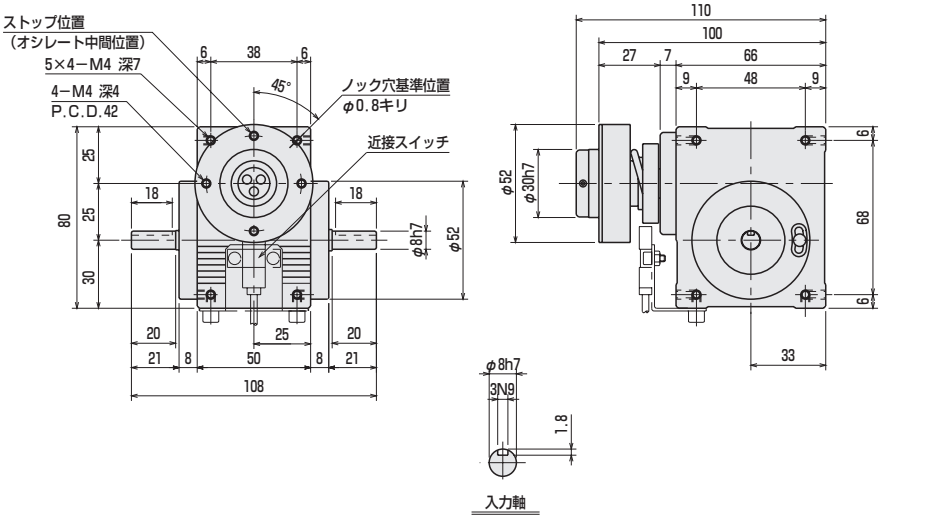

RGIS 025-□□□□SA-NNF-02□
RGOS 025

軸間 25 mm フランジ軸 **販売終了**

小形タイプ

インデックス	RGIS 025
オシレート	RGOS 025

●標準仕様

外形寸法図

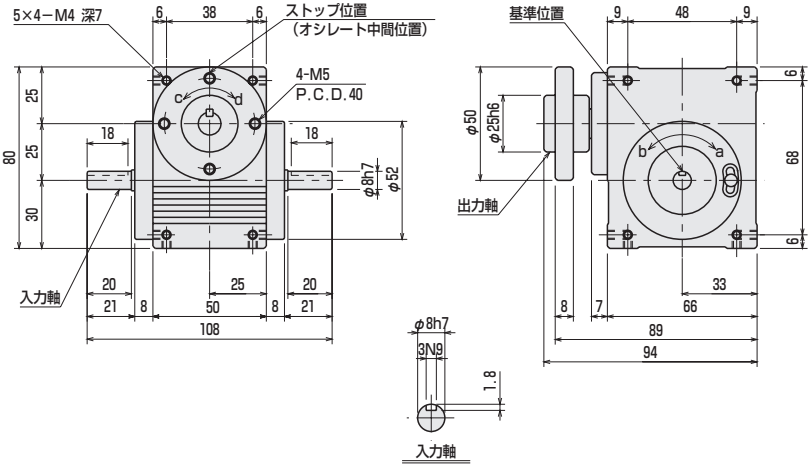

RGIS 025-□□□□FA
RGOS 025

販売終了

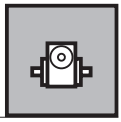

特性値

項目	単位	特性値	
		出力軸	入力軸
許容スラスト力	N	300	200
許容ラジアル力	N	250	200
許容曲げモーメント	N·m	7	—
慣性モーメント	kg·m²	2.36×10^{-5}	9.42×10^{-6}

項目	単位	特性値
内部摩擦トルク (Tin)	N·m	0.68
本体質量	kg	1
油量	ℓ	グリス封入
本体色		シルバー
仕上げ		アルマイト

精度

インデックス·精度（秒）		
割出精度	1 停留	±90
	2 停留	±180
	3 停留	±240
	4 停留	±300
繰返し精度		45

オシレート·精度（秒）	
割出精度	±180
繰返し精度	45

※停留精度についてはお問合せください。

割付角一覧表

インデックスシリーズ　**RGIS 025**　カム曲線/MS

総割付角(θt) 割出数(n)		45	60	90	120	150	180	210	240	270	300	330
1停留	2					○	○	○	○	○	○	○
	3				○	○	○	○	○	○	○	○
	4				○	○	○	○	○	○	○	○
	5								○	○	○	○
	6		○	○	○	○	○	○	○	○	○	○
	8			○	○	○	○	○	○	○	○	○
	9				○	○	○	○	○	○	○	○
	10				○	○	○	○	○	○	○	○
2停留	16				○	○	○	○	○	○	○	○
	18				○	○	○	○	○	○	○	○
	20				○	○	○	○	○	○	○	○
3停留	24					○	○	○	○	○	○	○
	30					○	○	○	○	○	○	○
4停留	32						○	○	○	○	○	○
	36						○	○	○	○	○	○
	40					○	○	○	○	○	○	○

オシレートシリーズ　**RGOS 025**　カム曲線/MS

総割付角(θt) 振り角(ψ)	90	120	180	240	300	360
180					○	○
120				○	○	○
90				○	○	○
60		○	○	○	○	○
45			○	○	○	○

インデックス	RGIS 025
オシレート	RGOS 025

●オプション付外形寸法図

ウォーム減速機(CRG25)付

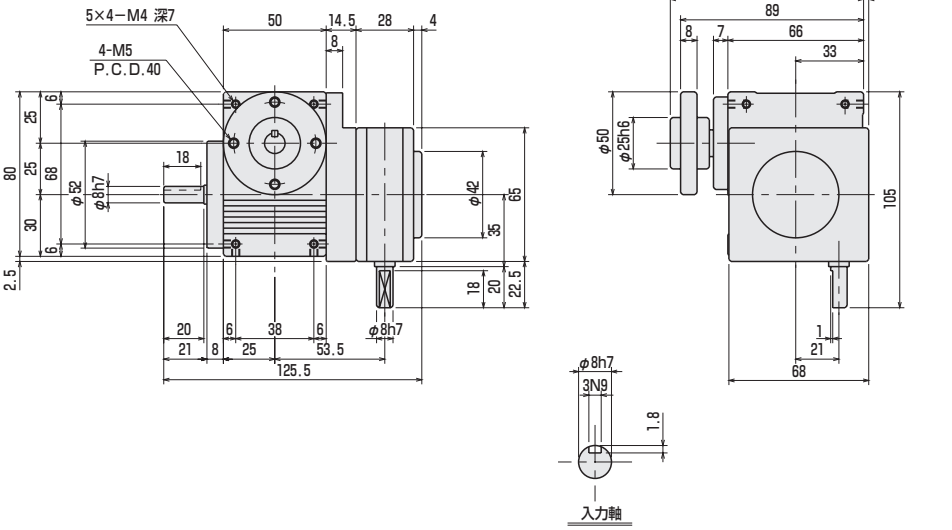

RGIS 025-□□□□□FA-NWN02□NG
RGOS 025

ギヤヘッド+モータ付(ギヤ駆動)

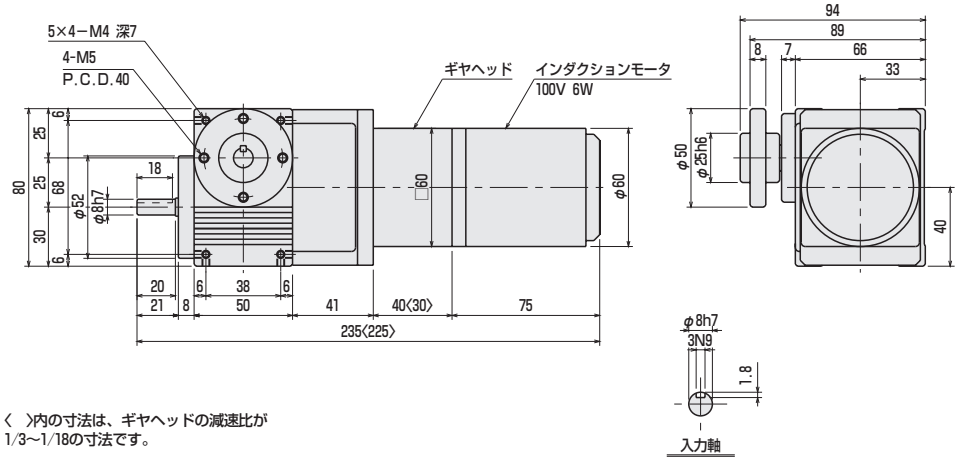

〈 〉内の寸法は、ギヤヘッドの減速比が
1/3〜1/18の寸法です。

RGIS 025-□□□□□FA-NGNEAA□G
RGOS 025

販売終了

ギヤヘッド＋モータ付(ベルト横駆動)

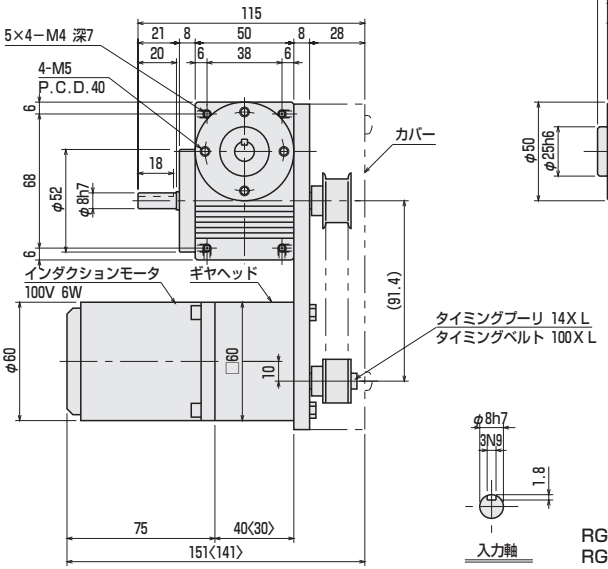

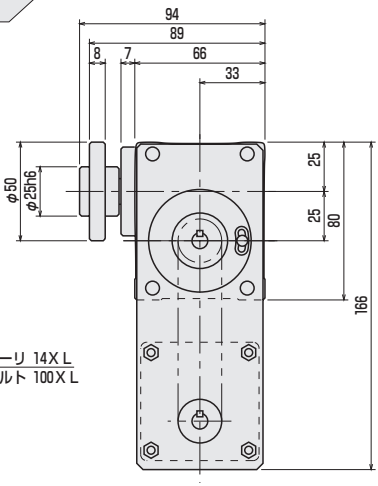

〈 〉内の寸法は、ギヤヘッドの減速比が
1/3〜1/18の寸法です。

RGIS 025-□□□□FA-NGNEAA□H
RGOS 025

ギヤヘッド＋モータ付(ベルト縦駆動)

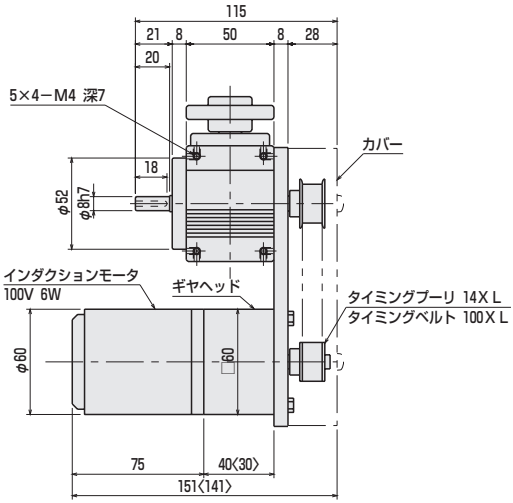

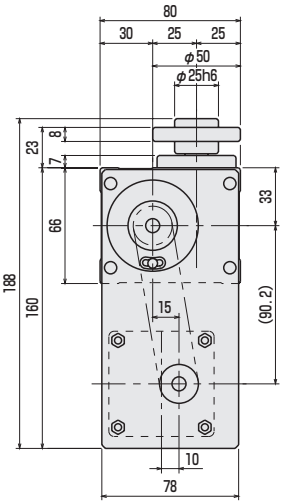

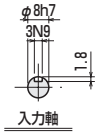

〈 〉内の寸法は、ギヤヘッドの減速比が
1/3〜1/18の寸法です。

RGIS 025-□□□□FA-NGNEAA□V
RGOS 025

インデックス	RGIS 025
オシレート	RGOS 025

●オプション付外形寸法図

入力軸－回転検出カム＋近接SW付

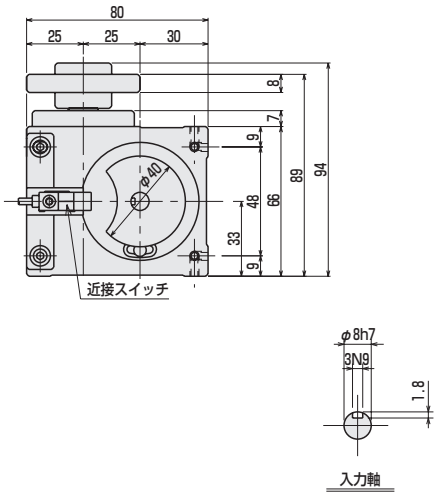

RGIS 025-□□□□□FA-JNN
RGOS 025

販売終了

●MEMO

軸間 32 mm ストレート軸 **販売終了**

小形タイプ

インデックス	RGIS 032
オシレート	RGOS 032

●標準仕様

外形寸法図

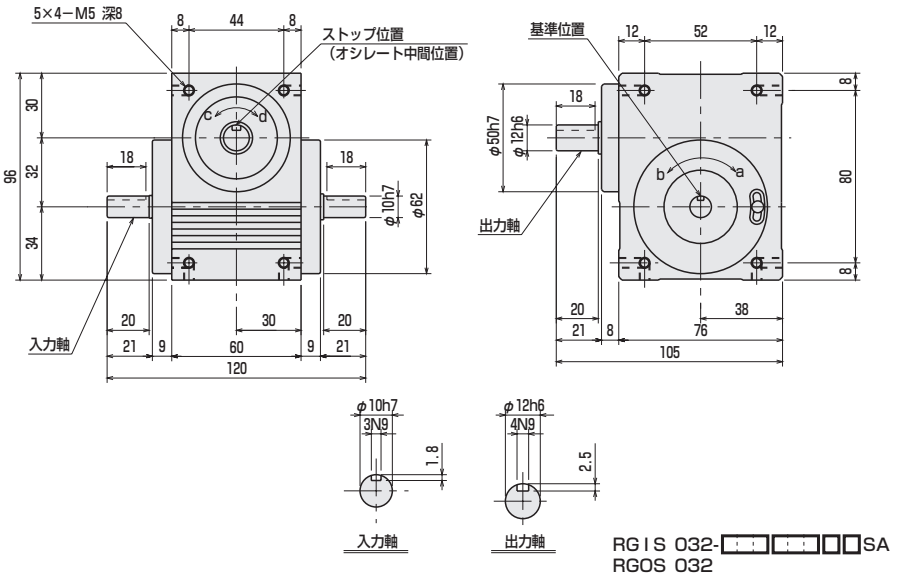

販売終了

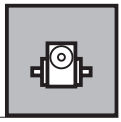

特性値

項目	単位	特性値	
		出力軸	入力軸
許容スラスト力	N	400	220
許容ラジアル力	N	400	250
許容曲げモーメント	N·m	12	—
慣性モーメント	kg·m²	2.23×10^{-5}	2.94×10^{-5}

項目	単位	特性値
内部摩擦トルク (Tin)	N·m	1.1
本体質量	kg	1.4
油量	ℓ	グリス封入
本体色		シルバー
仕上げ		アルマイト

精度

インデックス·精度（秒）		
割出精度	1 停留	±60
	2 停留	±180
	3 停留	±240
	4 停留	±300
繰返し精度		30

オシレート·精度（秒）	
割出精度	±180
繰返し精度	30

※停留精度についてはお問合せください。

割付角一覧表

インデックスシリーズ　**RGIS 032**　カム曲線/MS

総割付角(θt) / 割出数(n)		45	60	90	120	150	180	210	240	270	300	330
1停留	2					○	○	○	○	○	○	○
	3				○	○	○	○	○	○	○	○
	4			○	○	○	○	○	○	○	○	○
	5					○	○	○	○	○	○	○
	6		○	○	○	○	○	○	○	○	○	○
	8	○	○	○	○	○	○	○	○	○	○	○
	9			○	○	○	○	○	○	○	○	○
	10			○	○	○	○	○	○	○	○	○
	12			○	○	○	○	○	○	○	○	○
2停留	16				○	○	○	○	○	○	○	○
	18				○	○	○	○	○	○	○	○
	20				○	○	○	○	○	○	○	○
	24			○	○	○	○	○	○	○	○	○
3停留	24					○	○	○	○	○	○	○
	30					○	○	○	○	○	○	○
	36				○	○	○	○	○	○	○	○
4停留	32						○	○	○	○	○	○
	36					○	○	○	○	○	○	○
	40					○	○	○	○	○	○	○
	48				○	○	○	○	○	○	○	○

オシレートシリーズ　**RGOS 032**　カム曲線/MS

総割付角(θt) / 振り角(ψ)	90	120	180	240	300	360
180					○	○
120				○	○	○
90			○	○	○	○
60		○	○	○	○	○
45	○	○	○	○	○	○
30			○	○	○	○

●オプション付外形寸法図

ウォーム減速機(CRG32)付

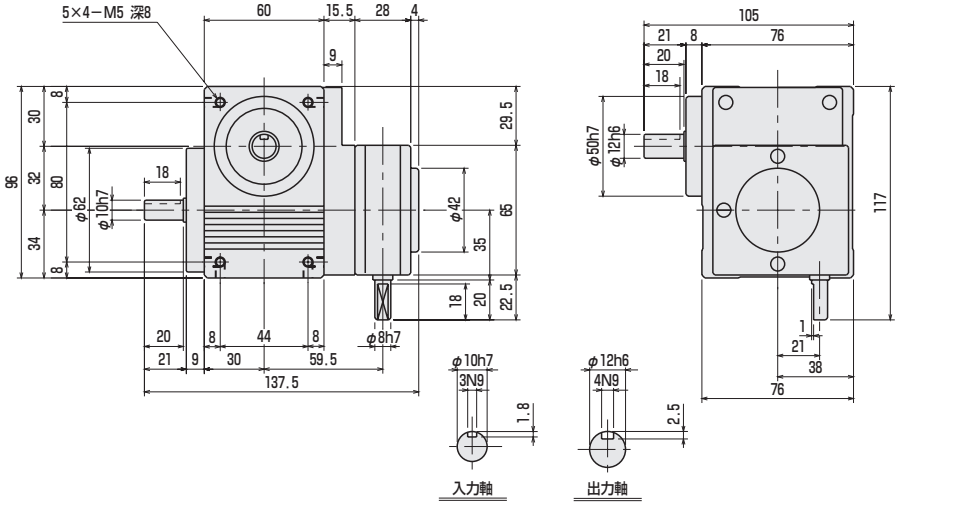

RGIS 032-□□□□□SA-NWN03□NG
RGOS 032

ギヤヘッド+モータ付(ギヤ駆動)

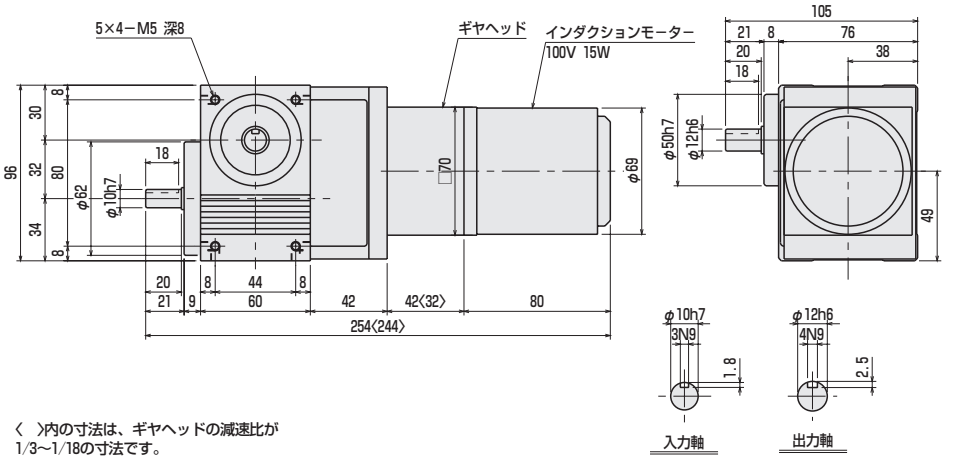

〈 〉内の寸法は、ギヤヘッドの減速比が
1/3〜1/18の寸法です。

RGIS 032-□□□□□SA-NGNEBA□G
RGOS 032

販売終了

ギヤヘッド＋モータ付(ベルト横駆動)

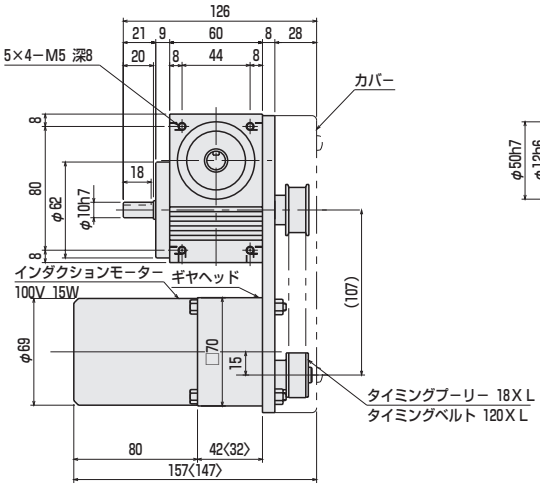

〈 〉内の寸法は、ギヤヘッドの減速比が1/3〜1/18の寸法です。

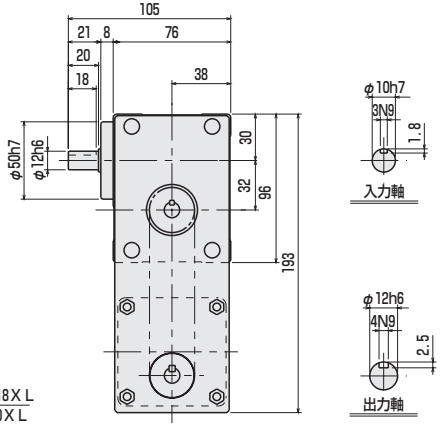

RGIS 032-□□□□□SA-NGNEBA□H
RGOS 032

ギヤヘッド＋モータ付(ベルト縦駆動)

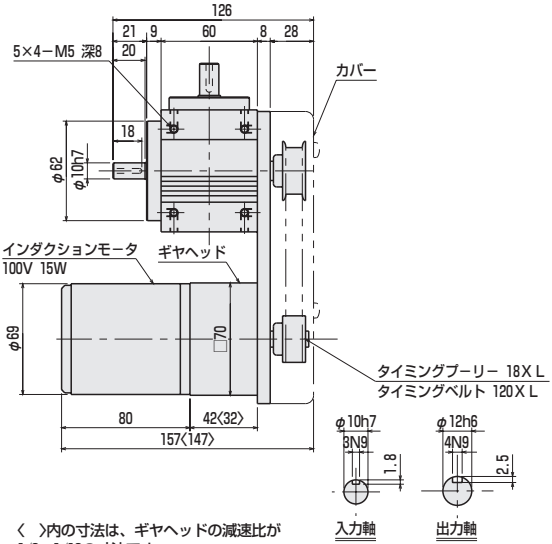

〈 〉内の寸法は、ギヤヘッドの減速比が1/3〜1/18の寸法です。

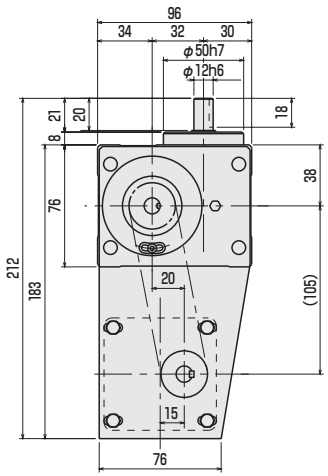

RGIS 032-□□□□□SA-NGNEBA□V
RGOS 032

インデックス	RGIS 032
オシレート	RGOS 032

●オプション付外形寸法図

入力軸－回転検出カム＋近接SW付

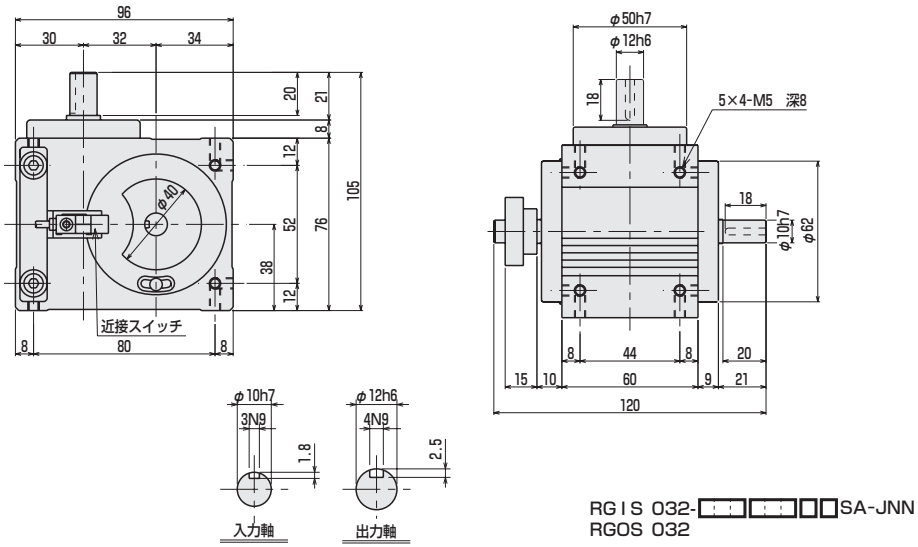

RGIS 032-□□□□SA-JNN
RGOS 032

販売終了

トルクセーバ(TSF3)付

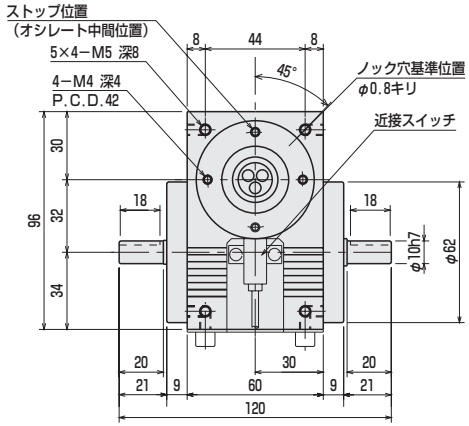

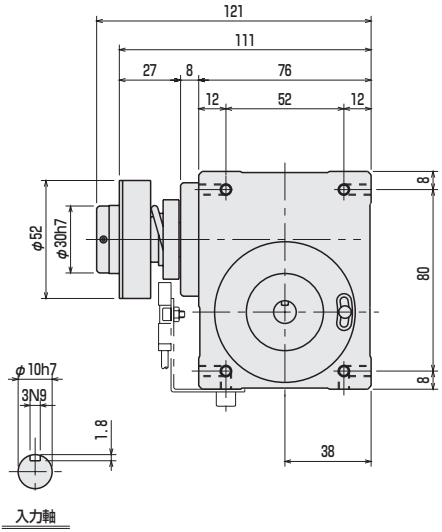

RGIS 032-□□□□□□SA-NNF-03□
RGOS 032

トルクセーバ(TSF4)付

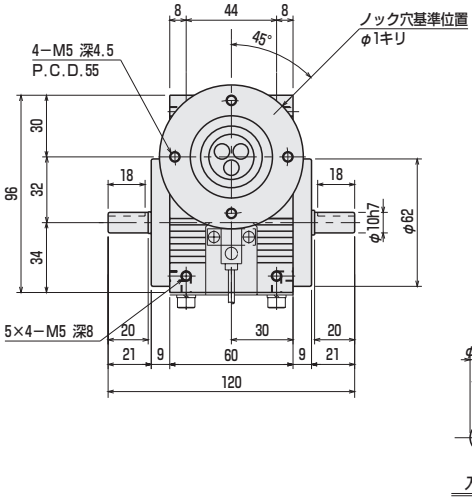

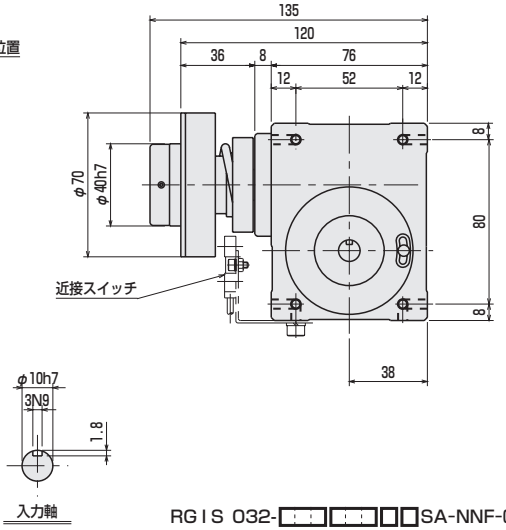

RGIS 032-□□□□□□SA-NNF-04□
RGOS 032

リリーストルクの調整範囲はCまたはDになります。

軸間 32 mm フランジ軸 **販売終了**

小形タイプ

インデックス	RGIS 032
オシレート	RGOS 032

●標準仕様

外形寸法図

CAD

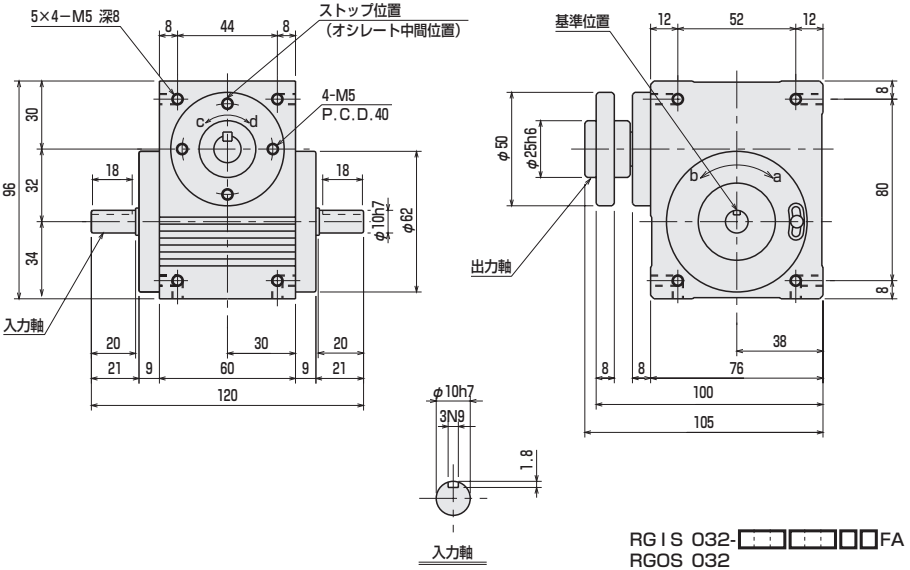

販売終了

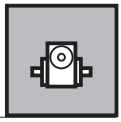

特性値

項目	単位	特性値	
		出力軸	入力軸
許容スラスト力	N	400	220
許容ラジアル力	N	400	250
許容曲げモーメント	N·m	12	—
慣性モーメント	kg·m²	3.67×10^{-5}	2.94×10^{-5}

項目	単位	特性値
内部摩擦トルク (Tin)	N·m	1.1
本体質量	kg	1.4
油量	ℓ	グリス封入
本体色		シルバー
仕上げ		アルマイト

精度

インデックス·精度（秒）		
割出精度	1 停留	±60
	2 停留	±180
	3 停留	±240
	4 停留	±300
繰返し精度		30

オシレート·精度（秒）	
割出精度	±180
繰返し精度	30

※停留精度についてはお問合せください。

割付角一覧表

インデックスシリーズ　**RGIS 032**　カム曲線/MS

総割付角(θt) / 割出数(n)		45	60	90	120	150	180	210	240	270	300	330
1停留	2					○	○	○	○	○	○	○
	3				○	○	○	○	○	○	○	○
	4			○	○	○	○	○	○	○	○	○
	5					○	○	○	○	○	○	○
	6		○	○	○	○	○	○	○	○	○	○
	8	○	○	○	○	○	○	○	○	○	○	○
	9			○	○	○	○	○	○	○	○	○
	10			○	○	○	○	○	○	○	○	○
	12			○	○	○	○	○	○	○	○	○
2停留	16				○	○	○	○	○	○	○	○
	18				○	○	○	○	○	○	○	○
	20				○	○	○	○	○	○	○	○
	24			○	○	○	○	○	○	○	○	○
3停留	24					○	○	○	○	○	○	○
	30					○	○	○	○	○	○	○
	36				○	○	○	○	○	○	○	○
4停留	32						○	○	○	○	○	○
	36					○	○	○	○	○	○	○
	40					○	○	○	○	○	○	○
	48				○	○	○	○	○	○	○	○

オシレートシリーズ　**RGOS 032**　カム曲線/MS

総割付角(θt) / 振り角(ψ)	90	120	180	240	300	360
180					○	○
120				○	○	○
90			○	○	○	○
60		○	○	○	○	○
45	○	○	○	○	○	○
30			○	○	○	○

●オプション付外形寸法図

ウォーム減速機(CRG32)付

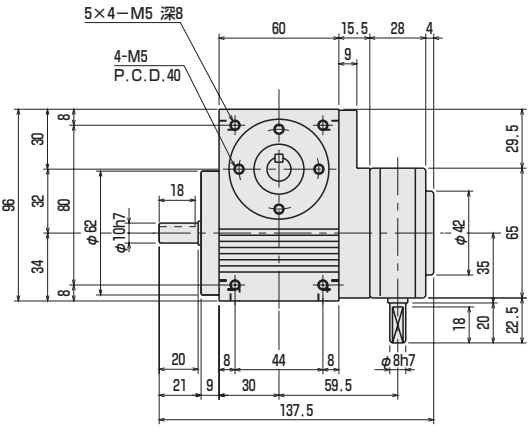

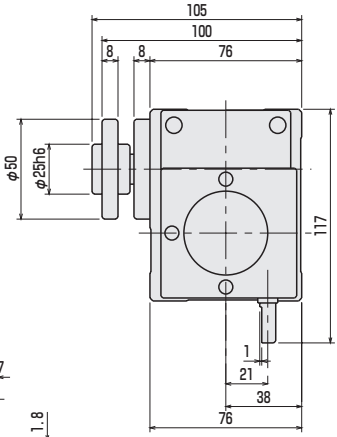

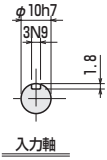

RGIS 032-□□□□FA-NWNO3□NG
RGOS 032

ギヤヘッド+モータ付(ギヤ駆動)

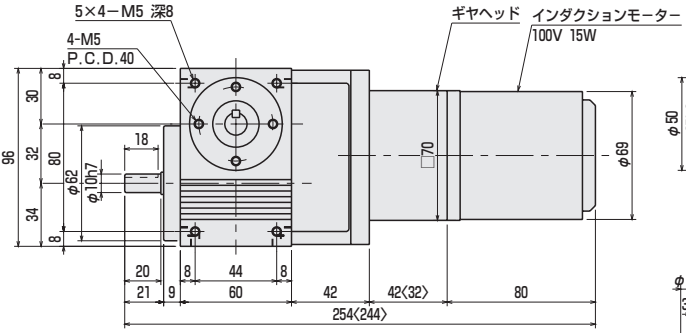

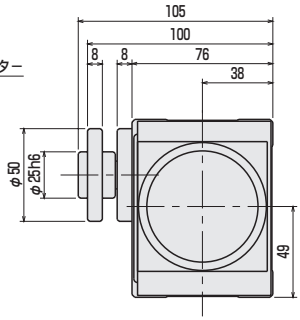

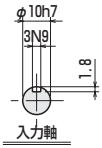

〈 〉内の寸法は、ギヤヘッドの減速比が
1/3〜1/18の寸法です。

RGIS 032-□□□□FA-NGNEBA□G
RGOS 032

販売終了

ギヤヘッド＋モータ付(ベルト横駆動)

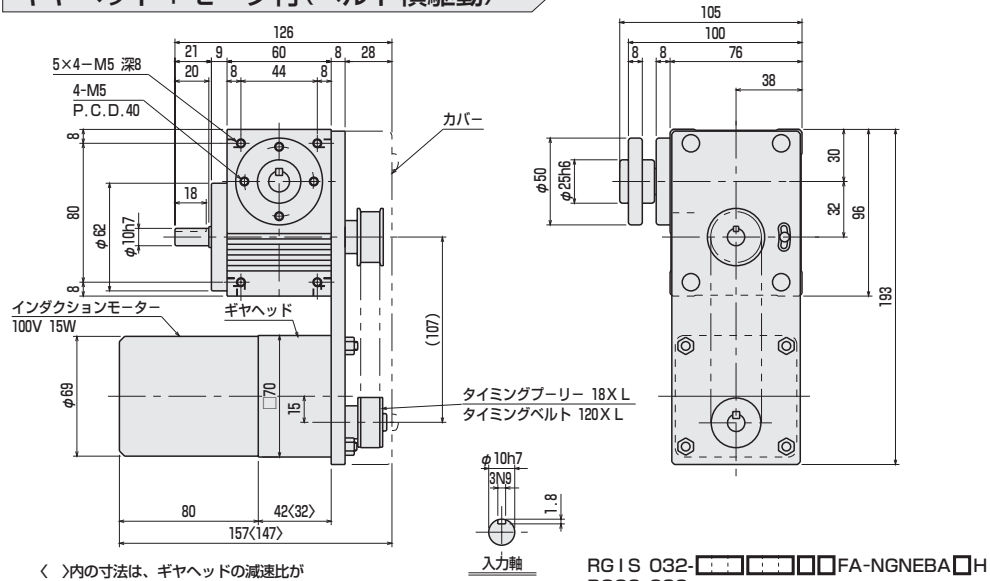

〈 〉内の寸法は、ギヤヘッドの減速比が1/3〜1/18の寸法です。

RGIS 032-□□□□FA-NGNEBA□H
RGOS 032

ギヤヘッド＋モータ付(ベルト縦駆動)

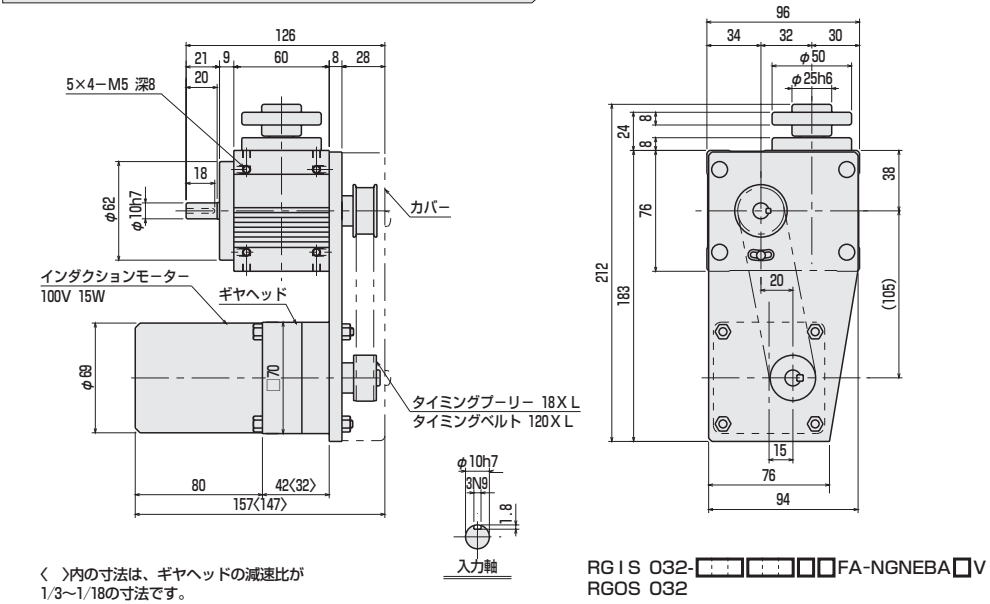

〈 〉内の寸法は、ギヤヘッドの減速比が1/3〜1/18の寸法です。

RGIS 032-□□□□FA-NGNEBA□V
RGOS 032

インデックス	RGIS 032
オシレート	RGOS 032

●オプション付外形寸法図

入力軸－回転検出カム＋近接SW付

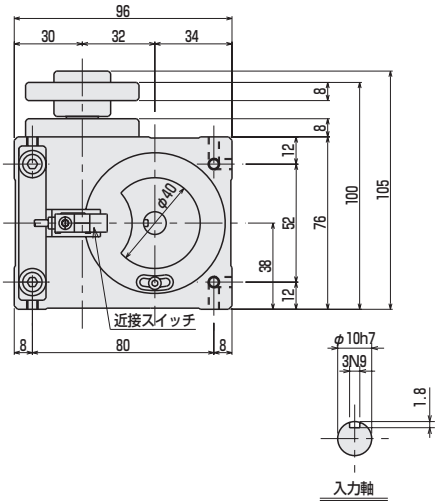

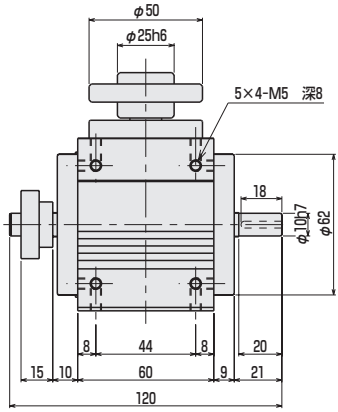

RGIS 032-□□□□□FA-JNN
RGOS 032