CKD

SM-483689

取 扱 説 明 書
INSTRUCTION MANUAL

冷凍式エアドライヤ
ゼロアクア GX シリーズ

REFRIGERATION AIR DRYER
Xeroaqua GX Series

GX3203D,GX3206D,GX3208D,GX3211D

GX5203D,GX5204D,GX5206D,GX5208D

オプション用操作マニュアル
Operation manual for option

- この取扱説明書はオプション用です。
  同一添付の取扱説明書(SM-483629)と合せてお読みください。
- This instruction manual is for option, read together with attached manual (SM-483629)
- 製品をお使いになる前に、この取扱説明書を必ずお読みください。
  特に安全に関する記述は、注意深くお読みください。
- Please read this instruction manual carefully before using this product, particularly the section describing safety.
- この取扱説明書は必要な時にすぐ取り出して読めるように大切に保管しておいてください。
- Retain this instruction manual with the product for further consultation whenever necessary.

JUL. 2014 2nd edition
CKD Corporation

本製品を安全にご使用いただくために

本製品は使用するにあたって、電気、圧縮空気、液体、配管、冷凍などについての基礎的な知識をもった人を対象にしています。上記の知識をもたない人や十分な訓練を受けていない人が据付、使用、修理などを行って引き起こした事故に関しては、当社は責任を負いません。
使用方法によっては、十分に性能を発揮できない場合や事故につながる場合もあります。
製品の仕様を必ず確認されるとともに、決められた使用方法でご使用ください。
本製品には、さまざまな安全対策を施していますが、お客様の取扱いミスによって事故につながる場合があります。そのために、必ずこの取扱説明書を熟読し、内容を十分にご理解いただいたうえでご使用ください。
本文中に記載してある取扱注意事項とあわせて下記項目についてもご注意ください。

本 取扱説明書は、いつでも見られるところに必ず保管してください。

安全上のご注意

注意事項は、**警告** **注意** に区分して表示してあります。

警告 誤った取扱いをした場合に、使用者が死亡、または重傷を負う可能性が想定される内容を示しています。

注意 誤った取扱いをした場合に、使用者が傷害を負う可能性が想定される内容または、物的損害の発生が想定される内容を示しています。

注意 巻き込まれ注意
★ファンは突然回転し ケガの恐れがあります
手や物を入れないでください
●点検は 必ず電源を遮断して行ってください

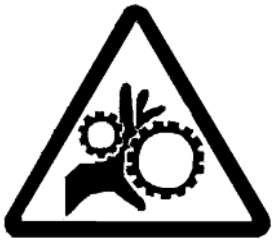

警告 感電注意
★電源端子台 スイッチ類等の電気部品は感電の恐れがあります
●点検は 必ず電源を遮断して行ってください また 濡れた手での作業は危険です

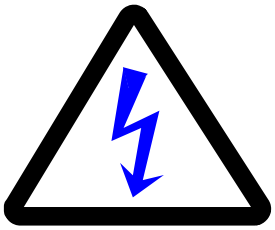

警告 噴出注意
★圧縮空気が残っていると空気が噴出しケガの原因になります
●点検は 必ず圧縮空気を抜いて行ってください

この製品は『産業用』です。 取扱いには十分注意してください。

Safety instructions

This dryer must be operated by a person who has basic knowledge of electric, compressed air,liquid, piping, refrigerant, etc. We are not responsible for any accidents caused when person who does not have the basic knowledge or who is not well trained installation, operation, repair, etc.
Improper operation may cause poor performance of the dryer or may cause accidents.
We applied a variety of safety measures to our dryers, but improper handling of dryers could cause accidents. Thus, be sure to read and fully understand this manual before using "Keep this manual together with the dryer".

Caution for safety

Cautions at operation are indicated in the following two ways.

WARNING **CAUTION**

WARNING used when improper handling could kill or seriously harm operators

CAUTION used when improper handling could harm operators or damage objects

CAUTION: Being caught in the machine

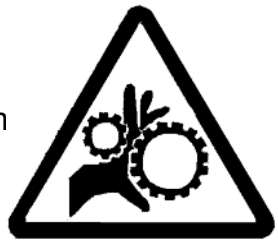

★The fan may start rotating suddenly and may be harm
Do not put your hands or objects into the fan area.
●Be sure to turn off the power before inspection.

WARNING: ELECTRICAL SHOCK

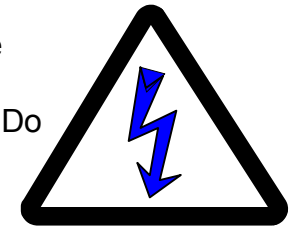

★Power supply terminal box, switches, etc. may cause you electrical shock.
●Be sure to turn off the power before inspection. Do operate the dryer with your wet hands.

WARNING: HIGH PRESSURE AIR

★If compressed air remains, air will blow off, and may cause injury.
●Because to extract compressed air in checking.

This dryer is industrials. Be sure to fully attend to using the dryer.

目　次 Table of Contents

本製品を安全にご使用いただくために ・・・・・・・・・・・・・・・・・・・・・・・・ 1
Safety instructions

1. はじめに ・・・・・・・・・・・・・・・・・・・

1. はじめに　Introduction

このたびは、CKD 製品をお買い求めいただきましてまことにありがとうございます。
この取扱説明書は、冷凍式エアドライヤ「ゼロアクア GX シリーズ」の性能を十分に発揮させるために、据付・操作等の基本的な事項を記載したものです。ご使用される前に、この取扱説明書を、よく読んでいただき、正しくお使いください。
また、添付の標準用取扱説明書(SM-483629)の巻末が保証書となっておりますので、巻末のご購入表に「形式」「SELIAL No.」「ご購入年月日」「ご使用開始年月日」「販売店名・TEL・担当」をご記入いただき、紛失されませんように大切に保管してください。

Thank you very much for purchasing CKD Product.
This manual explains basic points of installation, operation, etc. to have our refrigerated air dryer, Xeroaqua GX series perform at their best. Be sure to read this manual before using your dryer.
Keep this manual together with the dryer.
In addition, the end of attached standard instruction manual (SM-483629) is warranty, you write down model name, serial No., manufacture number, purchase date, beginning of using date, and sales shop name, and keep it carefully not to lose.

2. 据付　Installation

2.1 最初にお確かめください　Confirm the following

１）　形式・電圧・周波数が、ご注文どおりか、銘板を確認してください。
Check the name plate, whether model, voltage, and frequency correct.

銘板に記載されている型番・仕様等内容をご確認ください。
Confirm model, specification indicated to name plate.

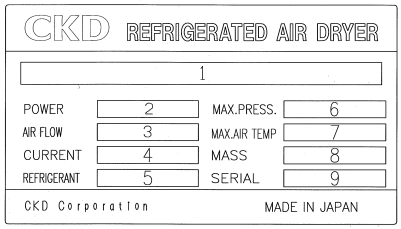

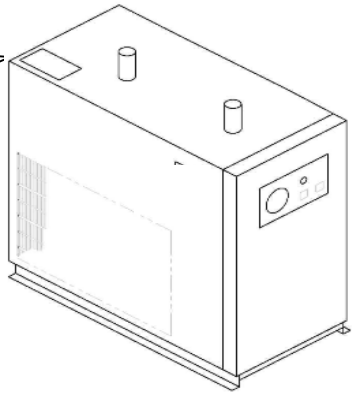

1.・・・・・・・・型式　Model No.
2. POWER・・・使用電圧　Operating voltage
3. AIR FLOW・・・流量　Flow rate
4. CURRENT・・・定格運転電流 Operating current
5. REFRIGERANT・・・使用冷媒の種類と封入量　Refrigerant type & mass
6. MAX. PRESS・・・最高入気圧力 Max. inlet air pressure
7. MAX. AIR TEMP・・・最高入気温 Max. inlet air temperature
8. MASS・・・質量 Weight
9. SERIAL No. ・・・機番　Serial number

1	－○－	2	3	4	5	6	7	8
GX3203D-○-AC100V	M3 H2 H3 N1 H2M3 M3N1 H3M3 H2N1 H2H3 H3N1 H2M3N1 H2H3M3 H3M3N1 H2H3N1 H2H3M3N1	1φ100/100,110V 50/60Hz	0.30/0.35 m3/minANR	1.9/ 1.9, 1.8A	R-134a, 0.11kg	1.0MPa	50℃	18kg
GX3203D-○-AC200V		1φ200, 220V 50/60Hz		0.8/1.0, 0.8/1.0A				
GX3206D-○-AC100V		1φ100/100,110V 50/60Hz	0.64/0.72 m3/minANR	3.2/ 2.8, 2.8A	R-134a, 0.14kg	1.0MPa	50℃	21kg
GX3206D-○-AC200V		1φ200, 220V 50/60Hz		1.4/1.3, 1.6/1.3 A				
GX3208D-○-AC100V		1φ100/100,110V 50/60Hz	0.94/1.13 m3/minANR	3.9/ 3.4. 3.7A	R-134a, 0.23kg	1.0MPa	50℃	26kg
GX3208D-○-AC200V		1φ200, 220V 50/60Hz		1.7/1.6, 2.1/1.6A				
GX3211D-○-AC100V		1φ100/100,110V 50/60Hz	1.65/1.82 m3/minANR	6.5/ 5.2. 5.0A	R-410A, 0.26kg	1.0MPa	50℃	33kg
GX3211D-○-AC200V		1φ200, 220V 50/60Hz		2.6/2.6, 2.9/2.4A				
GX5203D-○-AC100V		1φ100/100,110V 50/60Hz	0.30/0.35 m3/minANR	3.2/ 2.8, 2.8A	R-134a, 0.14kg	1.0MPa	80℃	21kg
GX5203D-○-AC200V		1φ200, 220V 50/60Hz		1.4/1.3, 1.6/1.3A				
GX5204D-○-AC100V		1φ100/100,110V 50/60Hz	0.44/0.50 m3/minANR	3.9/ 3.4, 3.7A	R-134a, 0.23kg	1.0MPa	80℃	26kg
GX5204D-○-AC200V		1φ200, 220V 50/60Hz		1.7/1.6, 2.1/1.6A				
GX5206D-○-AC100V		1φ100/100,110V 50/60Hz	0.64/0.72 m3/minANR	4.3/ 3.8, 3.8A	R-134a, 0.28kg	1.0MPa	80℃	31kg
GX5206D-○-AC200V		1φ200, 220V 50/60Hz		1.8/1.8, 2.0/1.8A				
GX5208D-○-AC200V		1φ200, 220V 50/60Hz	1.22/1.32 m3/minANR	2.6/2.5, 2.9/2.3A	R-410A, 0.33kg	1.0MPa	80℃	37kg

２） オプション記号のご案内　Option mark

ＧＸ○○○○○－○－ＡＣ２００Ｖ

↓

H2：ＳＵＳ銘板　SUS name plate

H3：簡易輸出梱包　Temporarily export packing

M3：遠隔操作＆運転/異常信号取出し

Remote control ＆ operation / alarm signal output

N1：銅管防錆塗装　Copper tube rust proof coating

注：オプションの組合せ時は、アルファベット順の配列となります。

Note：Indicate options in alphabetic order.

(Example) H2M3,H3N1

⚠【注意】 万一、記載内容について不審な点がございましたら、本機を使用せず、ただちにご購入先、販売店へご連絡ください。

【Caution】 If the contents are not clear or there are any questions, contact CKD or distributors before using the dryer.

2.2 電気配線　Electrical wiring

オプション H2、H3 および N1 の電気配線方法は標準と同一です。

添付の標準用取扱説明書（SM-483629）を参照してください。

また、オプション M3 の電気配線方法は、電源線・アース線は標準と同一ですが遠隔操作および運転、異常信号用の配線は 3 項を参照してください。

Electrical wiring of option H2 and H3 and N1are same as a standard.

Refer to the attached standard instruction manual (SM-483629).

In addition, electrical wiring of power supply line and earth line of the option M3 are same as standard, but refer to item 3 about wiring for remote control and operation/alarm signal.

3. オプション　Option

3.1 SUS 銘板 （オプション記号 H2）SUS name plate (Option mark : H2)

製品銘板がステンレス製となります。

This option provides the stainless product plate.

3.2 簡易輸出梱包（オプション記号 H3）Temporarily export packing (Option mark : H3)

木材を用いた輸出用梱包となります。

尚、バリヤ包装等による防錆処理は施しておりません。

It becomes packing for export using wood.

In addition, rust-proof processing by the barrier packing etc. is not been performed.

3.3 遠隔操作＆運転・異常信号取出し（オプション記号 M3）

Remote control ＆ operation /alarm signal output (Option mark:M3)

1)遠隔操作の機能が追加されます。

The Function of remote control is added.

＜遠隔運転 Remote operation＞

端子 3-7 間にモーメンタリスイッチ（無電圧　a 接点）を接続してください。

Connect the momentary switch (non voltage, normal open) between the terminal NO 3 and 7.

＜遠隔停止 Remote stop＞

・端子 2-7 間のジャンパー線を外してください。

・端子 2-7 間にモーメンタリスイッチ（無電圧　b 接点）を接続してください。

Remove the jumper wire between terminal NO 2 and 7.

So connect the momentary switch (non voltage, normal close) between the terminal NO 2 and 7.

2)運転信号と異常信号の出力が追加されます。

The function which outputs an operation and alarm signal is added.

＜運転信号 Operation signal＞

無電圧 a 接点（運転時　接点 9-10 閉）、 接点容量:AC220V,5A/DC24V,5A(抵抗負荷)

Non voltage, normal open (running: 9-10 close).

Contact capacity:AC220V,5A/DC24V,5A (resistance load)

＜異常信号 Alarm signal＞

無電圧 a 接点（異常時　接点 11-12 閉）、接点容量:AC250V,3A(抵抗負荷)

Non voltage, normal open (alarm: 11-12 close)

Contact capacity:AC250V,3A (resistance load)

GX3203D, 3206D
GX5203D

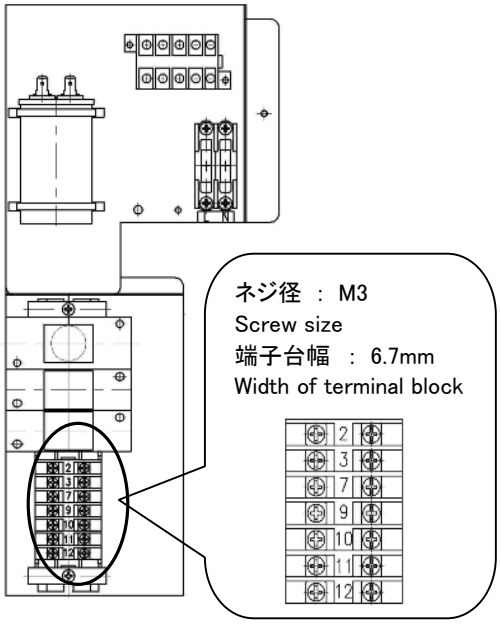

GX3208D, 3211D
GX5204D, 5208D

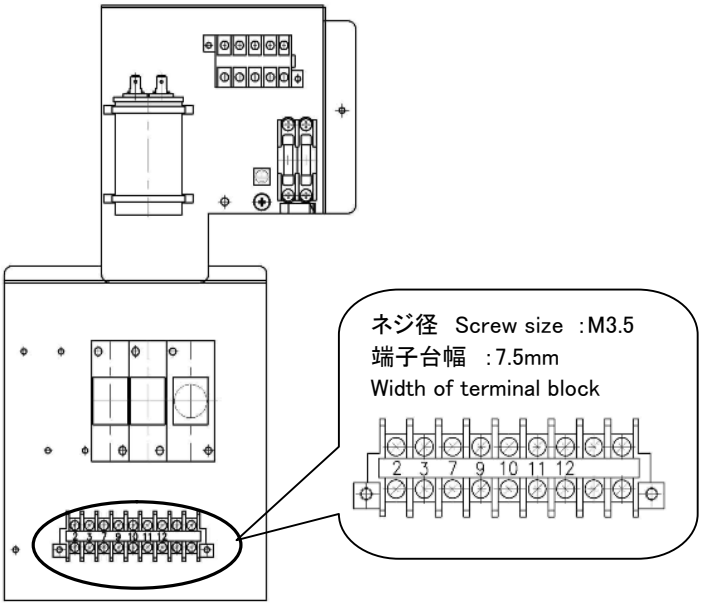

GX5206D

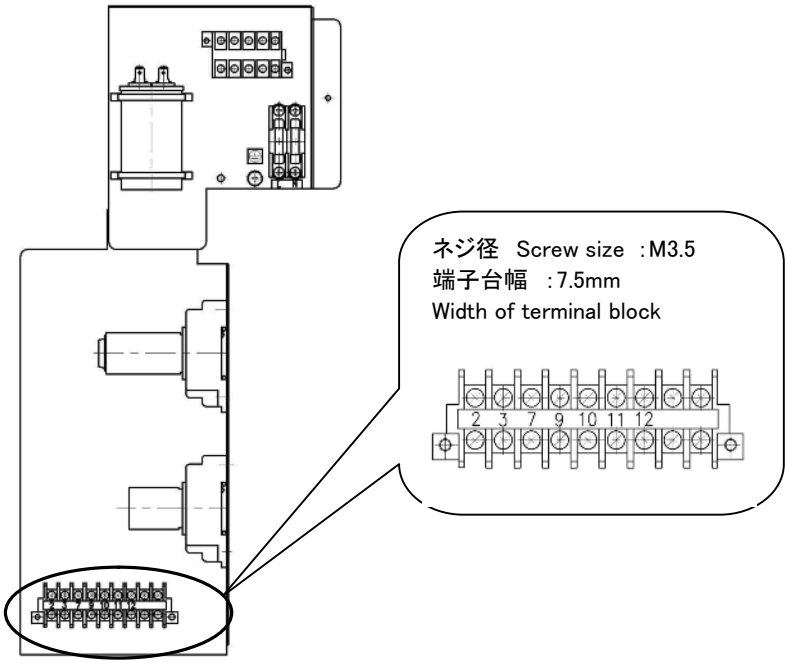

【注意】運転・異常信号の接点には直流の微弱電流を使用しないでください。
【CAUTION】Don't use small direct current for contact of operation and alarm signal.

3)警報ランプが追加されます。
Alarm lamp is added.

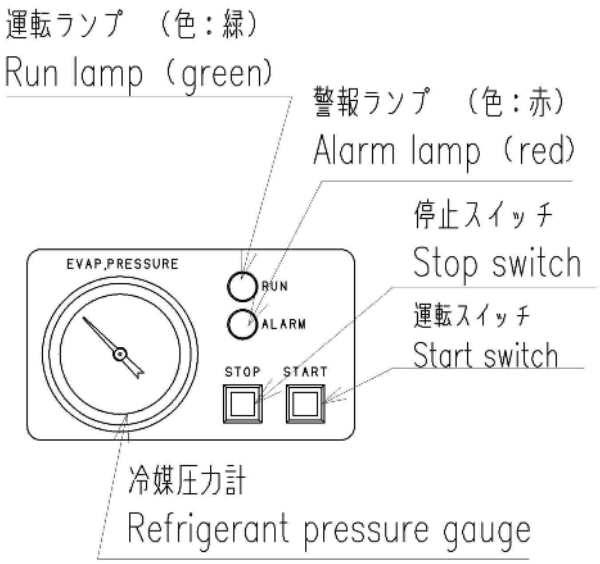

3.4 銅管防錆塗装 Copper tube rust proof coating (Option mark : N1)

冷媒配管(銅管部分)の耐腐食性を上げるため、銅管露出部に塗装を施してあります。
This option provides painting on copper pipes to improve corrosion resisting performance.

4. 外形寸法 Dimensions

外形寸法は標準と同一です。
添付の標準用取扱説明書(SM-483629)を参照してください。

Outside dimensions are same as a standard.
Refer to the attached standard instruction manual (SM-483629).

5. 電気回路図　Electrical circuit

オプション H2、H3 および N1 の電気回路は標準と同一です。

添付の標準用取扱説明書（SM-483629)を参照してください。

Electrical circuit of option H2 and H3 and N1 are same as a standard.

Refer to the attached standard instruction manual (SM-483629).

GX3203D－M3□－AC100V（□：オプション記号）

下記記号に／印を打ってください。
Please mark (/) the option mark.

	＊1：オプション分類	Option classification
□ H2	SUS銘板	SUS nameplate
□ H3	簡易輸出梱包	Temporarily export packing
□ M3	遠隔操作&運転・異常信号取出し	Remote control & operation/alarm signal output
□ N1	鋼管防錆塗装	

T	タイマー（オンディレー） Timer (On delay)	1	1秒 1 sec.
K2	リレー Relay	1	
K1	リレー Relay	1	
SL2	警報ランプ（赤） Alarm lamp (red)	1	
F2	ヒューズ Fuse	1	125V,5A
F1	ヒューズ Fuse	1	125V,5A
C	運転コンデンサ Run capacitor	1	
OFF-BS	停止スイッチ Stop switch	1	
ON-BS	運転スイッチ Start switch	1	
SL1	運転ランプ（緑） Runninng lamp (green)	1	
CP	ファンコントロールスイッチ Fan control switch	1	ON :1.2MPa OFF:0.8MPa
MP	過負荷保護装置（自動復帰） Over load protector (Automatic reset)	1	OFF:2.9A (85C)
MC	電磁接触器 Electromagnetic contactor	1	
M2	ファンモータ Fan motor	1	
M1	圧縮機 Compressor	1	

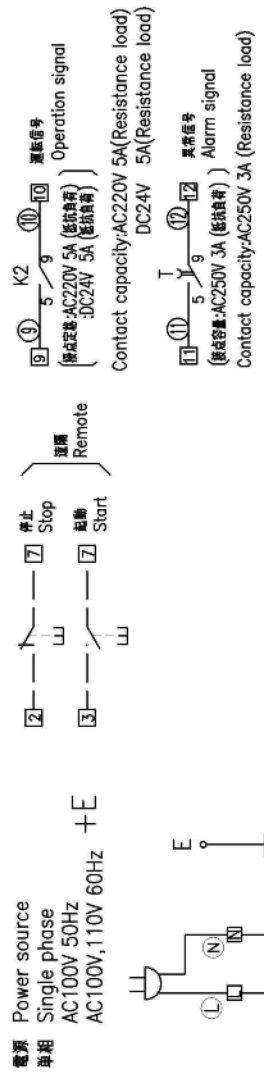

注記
1. 2 と 7 は、工場出荷時短絡されています。
2. ― ― 線部は、お客様配線を示します。
3. 遠隔操作させるスイッチは、モーメンタリスイッチ接続のこと。（無電圧入力）
4. 運転信号：無電圧a接点（運転時　接点9－10間），異常信号：無電圧a接点（異常時　接点11－12間）
5. 接点には直流の微弱電流を使用しないでください。

Note
1. When the factory is shipped, 2 and 7 are short-circuited.
2. ― ― is wiring of the customer.
3. A remote-controlled switch is momentary switch.(no-voltage input)
4. Operation signal output: non voltage contact(running: 9-10 close)
Alarm signal output : non voltage contact(alarm: 11-12 close)
5. Don't use small direct current for contact.

電源 Power source
単相 Single phase
AC200V,220V 50Hz
AC200V,220V 60Hz +E

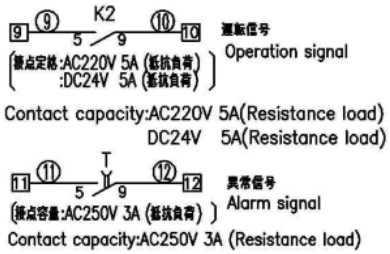

下記記号に／印を打ってください。
Please mark (/) the option mark.

＊1：オプション分類	Option classification	
□ H2	SUS銘板	SUS nameplate
□ H3	簡易輸出梱包	Temporarily export packing
☑ M3	遠隔操作&運転・異常信号取出し	Remote control & operation/alarm signal output
□ N1	銅管防錆塗装	

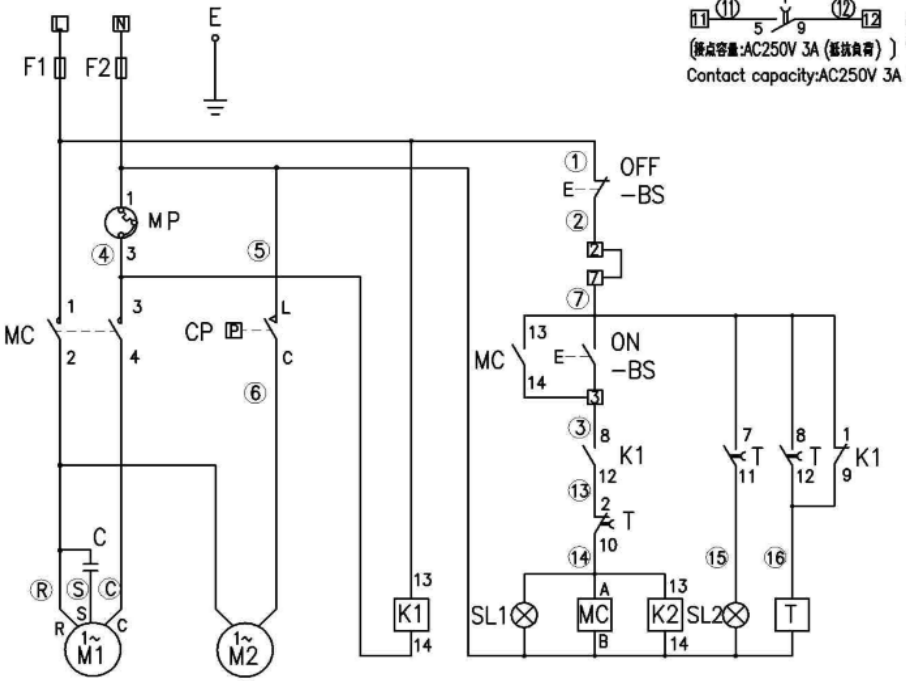

T	タイマー（オンディレー） Timer (On delay)	1	1秒 1 sec.
K2	リレー Relay	1	
K1	リレー Relay	1	
SL2	警報ランプ（赤） Alarm lamp (red)	1	
F2	ヒューズ Fuse	1	250V,5A
F1	ヒューズ Fuse	1	250V,5A
C	運転コンデンサ Run capacitor	1	
OFF-BS	停止スイッチ Stop switch	1	
ON-BS	運転スイッチ Start switch	1	
SL1	運転ランプ（緑） Runninng lamp (green)	1	
CP	ファンコントロールスイッチ Fan control switch	1	ON :1.2MPa OFF:0.8MPa
MP	過負荷保護装置（自動復帰） Over load protector (Automatic reset)	1	OFF:1.35A (85℃)
MC	電磁接触器 Electromagnetic contactor	1	
M2	ファンモータ Fan motor	1	
M1	圧縮機 Compressor	1	

注記
1. 2と7は、工場出荷時短絡されています。
2. ―― 線部は、お客様配線を示します。
3. 遠隔操作させるスイッチは、モーメンタリスイッチ接続のこと。（無電圧入力）
4. 運転信号：無電圧a接点（運転時　接点9－10閉），異常信号：無電圧a接点（異常時　接点11－12閉）
5. 接点には直流の微弱電流を使用しないでください。

Note
1.When the factory is shipped, 2 and 7 are short-circuited.
2. ―― is wiring of the customer.
3.A remote-controlled switch is momentary switch.(no-voltage input)
4.Operation signal output: non voltage contact(running: 9-10 close)
Alarm signal output : non voltage contact(alarm: 11-12 close)
5.Don't use small direct current for contact.

GX3206D−M3□−AC100V, GX5203D−M3□−AC100V（□：オプション記号）

電源 Power source
単相 Single phase
AC100V 50Hz
AC100V,110V 60Hz

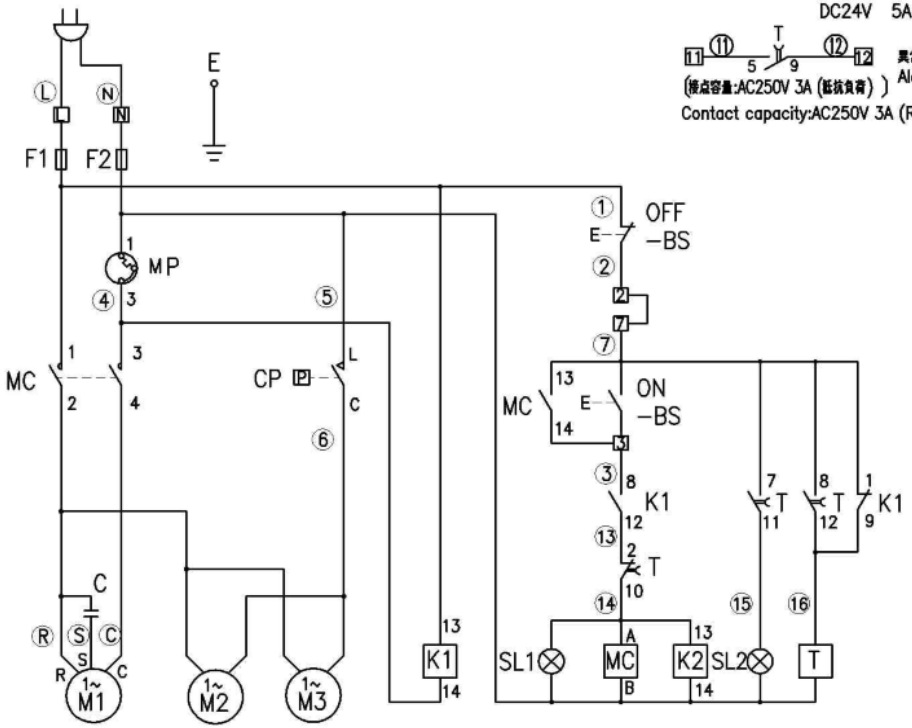

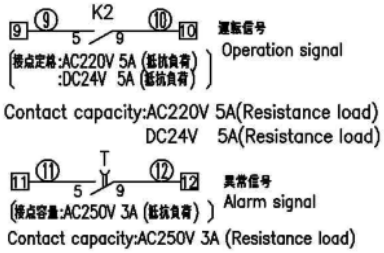

下記記号に／印を打ってください。
Please mark (/) the option mark.

＊1：オプション分類 Option classification		
□ H2	SUS銘板	SUS nameplate
□ H3	簡易輸出梱包	Temporarily export packing
☑ M3	遠隔操作&運転・異常信号取出し	Remote control & operation/alarm signal output
□ N1	銅管防錆塗装	

T	タイマー（オンディレー） Timer (On delay)	1	1秒 1 sec.
K2	リレー Relay	1	
K1	リレー Relay	1	
SL2	警報ランプ（赤） Alarm lamp (red)	1	
F2	ヒューズ Fuse	1	125V,10A
F1	ヒューズ Fuse	1	125V,10A
C	運転コンデンサ Run capacitor	1	
OFF-BS	停止スイッチ Stop switch	1	
ON-BS	運転スイッチ Start switch	1	
SL1	運転ランプ（緑） Runninng lamp (green)	1	
CP	ファンコントロールスイッチ Fan control switch	1	ON :1.2MPa OFF:0.8MPa
MP	過負荷保護装置（自動復帰） Over load protector (Automatic reset)	1	OFF:3.8A (85℃)
MC	電磁接触器 Electromagnetic contactor	1	
M3	ファンモータ Fan motor	1	
M2	ファンモータ Fan motor	1	
M1	圧縮機 Compressor	1	

注記
1. 2と7は、工場出荷時短絡されています。
2. ——— 線部は、お客様配線を示します。
3. 遠隔操作させるスイッチは、モーメンタリスイッチ接続のこと。（無電圧入力）
4. 運転信号：無電圧a接点（運転時　接点9−10閉），異常信号：無電圧a接点（異常時　接点11−12閉）
5. 接点には直流の微弱電流を使用しないでください。

Note
1.When the factory is shipped, 2 and 7 are short−circuited.
2. ——— is wiring of the customer.
3.A remote−controlled switch is momentary switch.(no−voltage input)
4.Operation signal output: non voltage contact(running: 9−10 close)
Alarm signal output : non voltage contact(alarm: 11−12 close)
5.Don't use small direct current for contact.

GX3206D−M3□−AC200V, GX5203D−M3□−AC200V（□：オプション記号）

電源 Power source
単相 Single phase
AC200V,220V 50Hz
AC200V,220V 60Hz +E

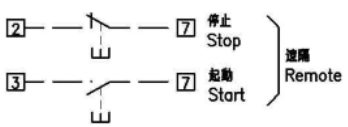

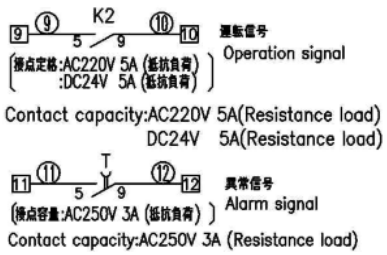

下記記号に / 印を打ってください。
Please mark (/) the option mark.

＊1：オプション分類 Option classification		
□	H2	SUS銘板 SUS nameplate
□	H3	簡易輸出梱包 Temporarily export packing
☑	M3	遠隔操作&運転・異常信号取出し Remote control & operation/alarm signal output
□	N1	銅管防錆塗装

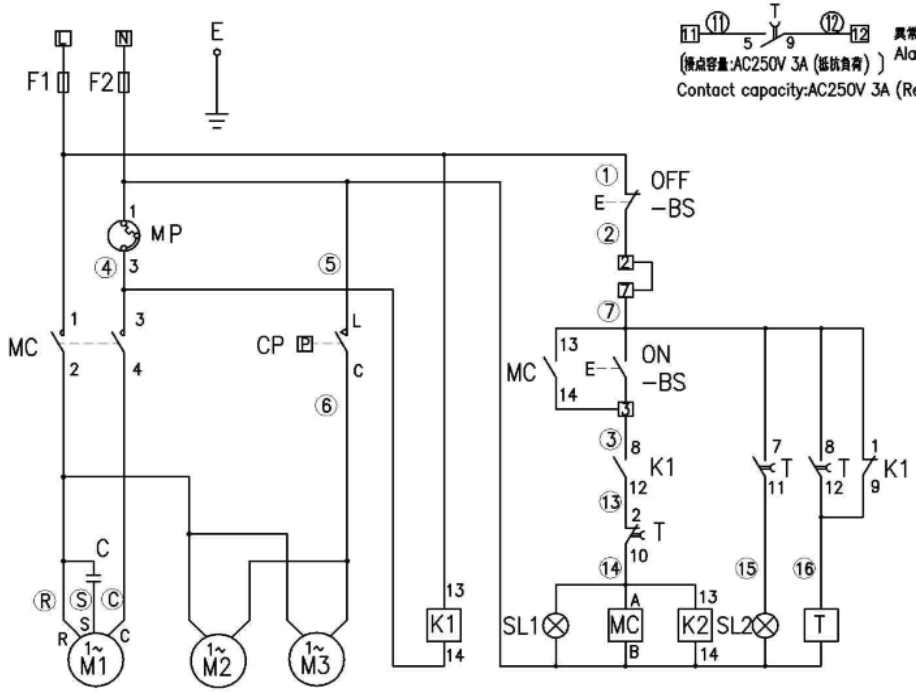

T	タイマー（オンディレー） Timer (On delay)	1	1秒 1 sec.
K2	リレー Relay	1	
K1	リレー Relay	1	
SL2	警報ランプ（赤） Alarm lamp (red)	1	
F2	ヒューズ Fuse	1	250V,5A
F1	ヒューズ Fuse	1	250V,5A
C	運転コンデンサ Run capacitor	1	
OFF-BS	停止スイッチ Stop switch	1	
ON-BS	運転スイッチ Start switch	1	
SL1	運転ランプ（緑） Runninng lamp (green)	1	
CP	ファンコントロールスイッチ Fan control switch	1	ON :1.2MPa OFF:0.8MPa
MP	過負荷保護装置（自動復帰） Over load protector (Automatic reset)	1	OFF:2.15A (85℃)
MC	電磁接触器 Electromagnetic contactor	1	
M3	ファンモータ Fan motor	1	
M2	ファンモータ Fan motor	1	
M1	圧縮機 Compressor	1	

注記
1. 2 と 7 は、工場出荷時短絡されています。
2. — — 線部は、お客様配線を示します。
3. 遠隔操作させるスイッチは、モーメンタリスイッチ接続のこと。（無電圧入力）
4. 運転信号：無電圧a接点（運転時 接点9−10閉），異常信号：無電圧a接点（異常時 接点11−12閉）
5. 接点には直流の微弱電流を使用しないでください。

Note
1.When the factory is shipped, 2 and 7 are short−circuited.
2. — — is wiring of the customer.
3.A remote−controlled switch is momentary switch.(no−voltage input)
4.Operation signal output: non voltage contact(running: 9−10 close)
Alarm signal output : non voltage contact(alarm: 11−12 close)
5.Don't use small direct current for contact.

GX3208D−M3□−AC100V, GX5204D−M3□−AC100V（□：オプション記号）

電源 Power source
単相 Single phase
AC100V 50Hz
AC100V,110V 60Hz

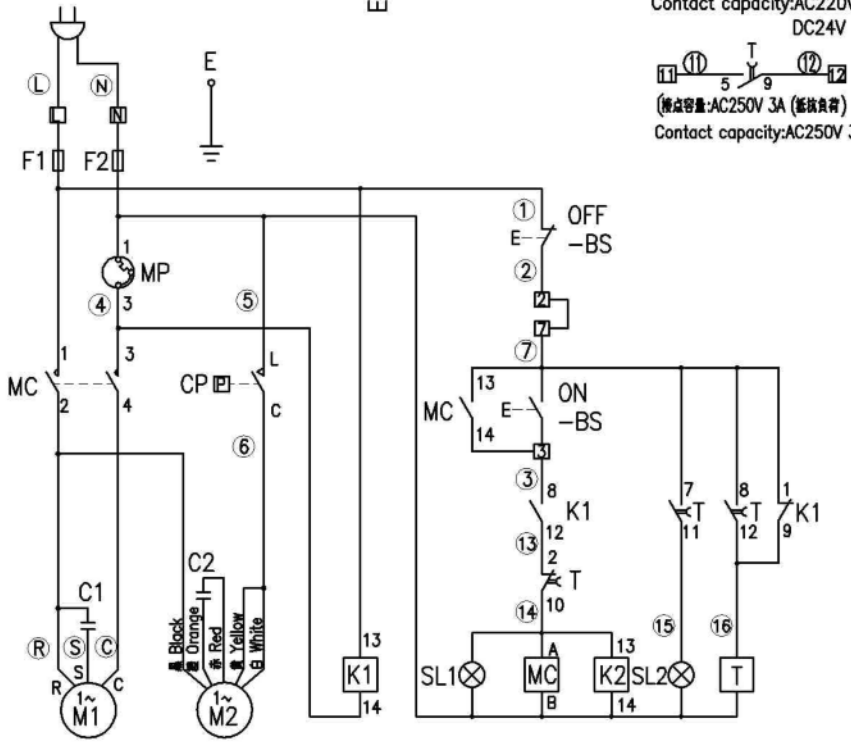

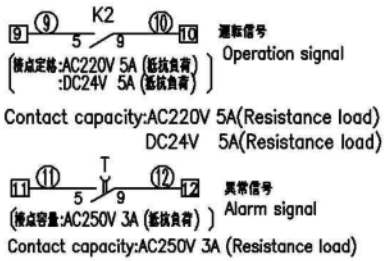

下記記号に√印を打ってください。
Please mark (√) the option mark.

＊1：オプション分類 Option classification		
□ H2	SUS銘板	SUS nameplate
□ H3	簡易輸出梱包	Temporarily export packing
□ M3	遠隔操作&運転・異常信号取出し	Remote control & operation/alarm signal output
□ N1	銅管防錆塗装	

T	タイマー（オンディレー） Timer (On delay)	1	1秒 1 sec.
K2	リレー Relay	1	
K1	リレー Relay	1	
SL2	警報ランプ（赤） Alarm lamp (red)	1	
F2	ヒューズ Fuse	1	125V,10A
F1	ヒューズ Fuse	1	125V,10A
C2	運転コンデンサ Run capacitor	1	
C1	運転コンデンサ Run capacitor	1	
OFF-BS	停止スイッチ Stop switch	1	
ON-BS	運転スイッチ Start switch	1	
SL1	運転ランプ（緑） Runninng lamp (green)	1	
CP	ファンコントロールスイッチ Fan control switch	1	ON :1.2MPa OFF:0.8MPa
MP	過負荷保護装置（自動復帰） Over load protector (Automatic reset)	1	OFF:6.3A (85℃)
MC	電磁接触器 Electromagnetic contactor	1	
M2	ファンモータ Fan motor	1	
M1	Compressor	1	

注記
1. 2と7は、工場出荷時短絡されています。
2. ——— 線部は、お客様配線を示します。
3. 遠隔操作させるスイッチは、モーメンタリスイッチ接続のこと。（無電圧入力）
4. 運転信号：無電圧a接点（運転時　接点9−10間），異常信号：無電圧a接点（異常時　接点11−12間）
5. 接点には直流の微弱電流を使用しないでください。

Note
1.When the factory is shipped, 2 and 7 are short−circuited.
2. ——— is wiring of the customer.
3.A remote−controlled switch is momentary switch.(no−voltage input)
4.Operation signal output: non voltage contact(running: 9−10 close)
Alarm signal output : non voltage contact(alarm: 11−12 close)
5.Don't use small direct current for contact.

電源 Power source
単相 Single phase
AC200V,220V 50Hz
AC200V,220V 60Hz

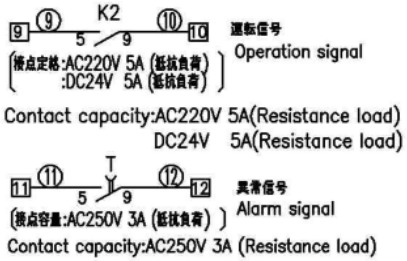

下記記号に /印を打ってください.
Please mark (/) the option mark.

＊1：オプション分類	Option classification	
□ H2	SUS銘板	SUS nameplate
□ H3	簡易輸出梱包	Temporarily export packing
☑ M3	遠隔操作&運転・異常信号取出し	Remote control & operation/alarm signal output
□ N1	銅管防錆塗装	

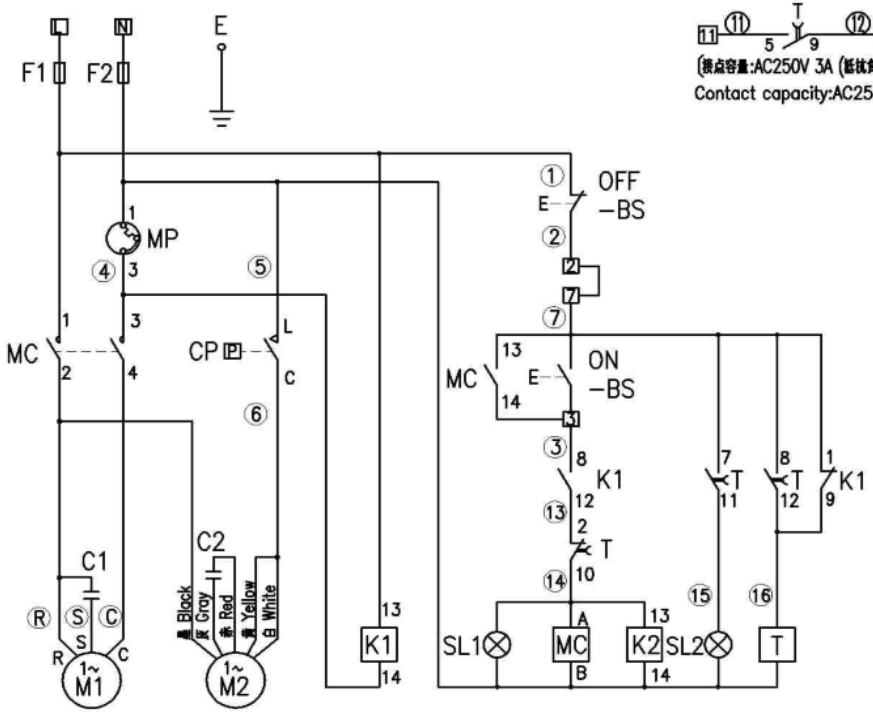

T	タイマー（オンディレー） Timer (On delay)	1	1秒 1 sec.
K2	リレー Relay	1	
K1	リレー Relay	1	
SL2	警報ランプ（赤） Alarm lamp (red)	1	
F2	ヒューズ Fuse	1	250V,5A
F1	ヒューズ Fuse	1	250V,5A
C2	運転コンデンサ Run capacitor	1	
C1	運転コンデンサ Run capacitor	1	
OFF-BS	停止スイッチ Stop switch	1	
ON-BS	運転スイッチ Start switch	1	
SL1	運転ランプ（緑） Runninng lamp (green)	1	
CP	ファンコントロールスイッチ Fan control switch	1	ON :1.2MPa OFF:0.8MPa
MP	過負荷保護装置（自動復帰） Over load protector (Automatic reset)	1	OFF:2.8A (85℃)
MC	電磁接触器 Electromagnetic contactor	1	
M2	ファンモータ Fan motor	1	
M1	Compressor	1	

注記
1. 2と7は、工場出荷時短絡されています。
2. ── 線部は、お客様配線を示します。
3. 遠隔操作させるスイッチは、モーメンタリスイッチ接続のこと。（無電圧入力）
4. 運転信号：無電圧a接点（運転時　接点9−10閉），異常信号：無電圧a接点（異常時　接点11−12閉）
5. 接点には直流の微弱電流を使用しないでください。

Note
1.When the factory is shipped, 2 and 7 are short−circuited.
2. ── is wiring of the customer.
3.A remote−controlled switch is momentary switch.(no−voltage input)
4.Operation signal output: non voltage contact(running: 9−10 close)
Alarm signal output : non voltage contact(alarm: 11−12 close)
5.Don't use small direct current for contact.

GX3211D−M3□−AC100V（□：オプション記号）

電源 Power source
単相 Single phase
AC100V 50Hz
AC100V,110V 60Hz

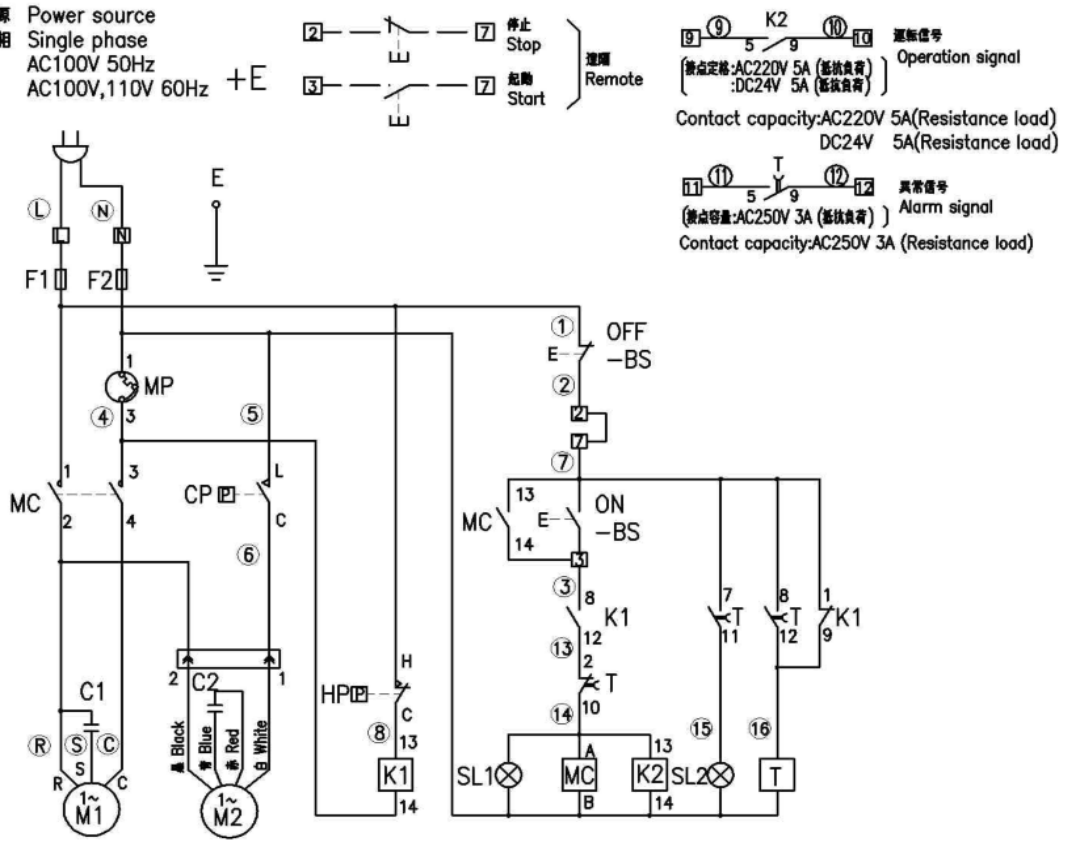

下記記号に / 印を打ってください。
Please mark (/) the option mark.

＊1：オプション分類 Option classification		
□ H2	SUS銘板	SUS nameplate
□ H3	簡易輸出梱包	Temporarily export packing
□ M3	遠隔操作&運転・異常信号取出し Remote control & operation/alarm signal output	
□ N1	銅管防錆塗装	

T	タイマー（オンディレー） Timer (On delay)	1	1秒 1 sec.
K2	リレー Relay	1	
K1	リレー Relay	1	
SL2	警報ランプ（赤） Alarm lamp (red)	1	
F2	ヒューズ Fuse	1	125V,15A
F1	ヒューズ Fuse	1	125V,15A
C2	運転コンデンサ Run capacitor	1	
C1	運転コンデンサ Run capacitor	1	
OFF-BS	停止スイッチ Stop switch	1	
ON-BS	運転スイッチ Start switch	1	
SL1	運転ランプ（緑） Runninng lamp (green)	1	
CP	ファンコントロールスイッチ Fan control switch	1	ON :2.6MPa OFF:1.9MPa
HP	高圧圧力スイッチ（自動復帰） High pressure switch (Automatic reset)	1	OFF :4.15MPa ON:3.2MPa
MP	過負荷保護装置（自動復帰） Over load protector (Automatic reset)	1	OFF:9.2A (85℃)
MC	電磁接触器 Electromagnetic contactor	1	
M2	ファンモータ Fan motor	1	
M1	Compressor	1	

注記
1. 2と7は、工場出荷時短絡されています。
2. ── ── 線部は、お客様配線を示します。
3. 遠隔操作させるスイッチは、モーメンタリスイッチ接続のこと。（無電圧入力）
4. 運転信号：無電圧a接点（運転時　接点9−10閉），異常信号：無電圧a接点（異常時　接点11−12閉）
5. 接点には直流の微弱電流を使用しないでください。

Note
1.When the factory is shipped, 2 and 7 are short−circuited.
2. ── ── is wiring of the customer.
3.A remote−controlled switch is momentary switch.(no−voltage input)
4.Operation signal output: non voltage contact(running: 9−10 close)
Alarm signal output : non voltage contact(alarm: 11−12 close)
5.Don't use small direct current for contact.

電源 Power source
単相 Single phase
AC200V,220V 50Hz
AC200V,220V 60Hz +E

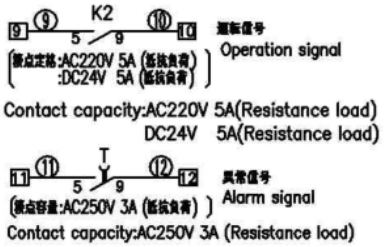

下記記号に /印を打ってください。
Please mark (/) the option mark.

＊1：オプション分類 Option classification	
□ H2	SUS銘板 SUS nameplate
□ H3	簡易輸出梱包 Temporarily export packing
□ M3	遠隔操作&運転・異常信号取出し Remote control & operation/alarm signal output
□ N1	鋼管防錆塗装

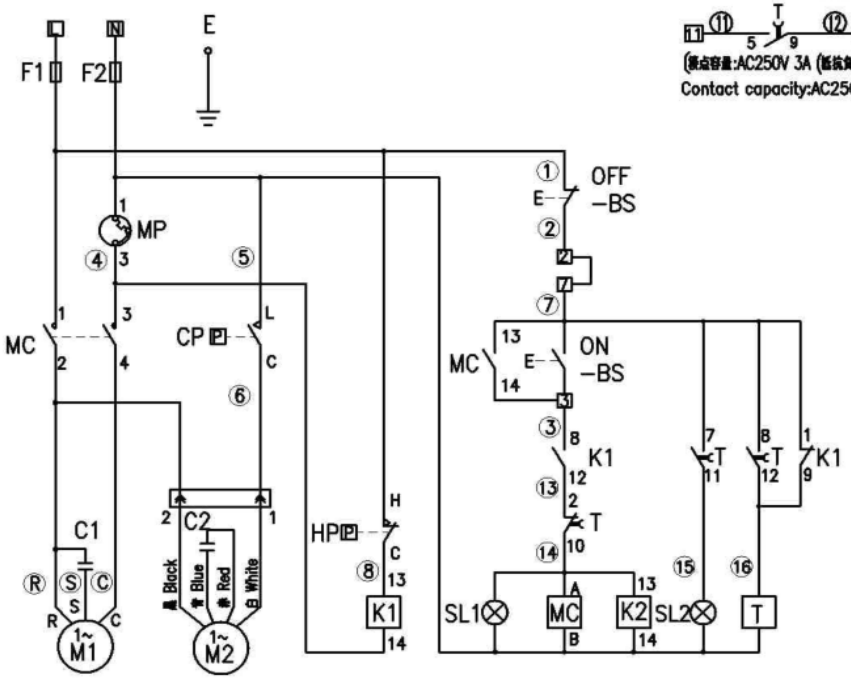

T	タイマー（オンディレー） Timer (On delay)	1	1秒 1 sec.
K2	リレー Relay	1	
K1	リレー Relay	1	
SL2	警報ランプ（赤） Alarm lamp (red)	1	
F2	ヒューズ Fuse	1	250V,10A
F1	ヒューズ Fuse	1	250V,10A
C2	運転コンデンサ Run capacitor	1	
C1	運転コンデンサ Run capacitor	1	
OFF-BS	停止スイッチ Stop switch	1	
ON-BS	運転スイッチ Start switch	1	
SL1	運転ランプ（緑） Runninng lamp (green)	1	
CP	ファンコントロールスイッチ Fan control switch	1	ON :2.6MPa OFF:1.9MPa
HP	高圧圧力スイッチ（自動復帰） High pressure switch (Automatic reset)	1	OFF :4.15MPa ON:3.2MPa
MP	過負荷保護装置（自動復帰） Over load protector (Automatic reset)	1	OFF:4.3A (85℃)
MC	電磁接触器 Electromagnetic contactor	1	
M2	ファンモータ Fan motor	1	
M1	Compressor	1	

注記
1. 2と7は、工場出荷時短絡されています。
2. ——— 線部は、お客様配線を示します。
3. 遠隔操作させるスイッチは、モーメンタリスイッチ接続のこと。（無電圧入力）
4. 運転信号：無電圧a接点（運転時 接点9−10閉），異常信号：無電圧a接点（異常時 接点11−12閉）
5. 接点には直流の微弱電流を使用しないでください。

Note
1.When the factory is shipped, 2 and 7 are short−circuited.
2. ——— is wiring of the customer.
3.A remote−controlled switch is momentary switch.(no−voltage input)
4.Operation signal output: non voltage contact(running: 9−10 close)
Alarm signal output : non voltage contact(alarm: 11−12 close)
5.Don't use small direct current for contact.

GX5206D－M3□－AC100V（□：オプション記号）

電源 Power source
単相 Single phase
AC100V 50Hz
AC100V,110V 60Hz

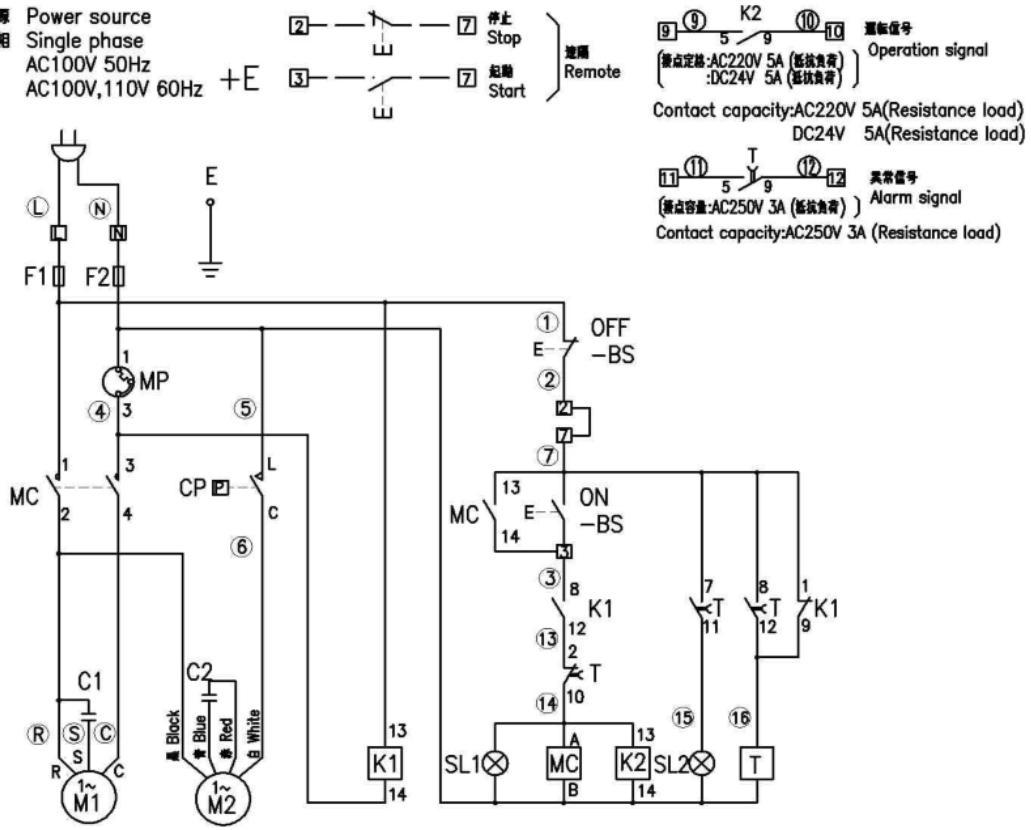

下記記号に ✓ 印を打ってください。
Please mark (✓) the option mark.

＊1：オプション分類 Option classification		
□	H2	SUS銘板 SUS nameplate
□	H3	簡易輸出梱包 Temporarily export packing
□	M3	遠隔操作&運転・異常信号取出し Remote control & operation/alarm signal output
□	N1	銅管防錆塗装

T	タイマー（オンディレー） Timer (On delay)	1	1秒 1 sec.
K2	リレー Relay	1	
K1	リレー Relay	1	
SL2	警報ランプ（赤） Alarm lamp (red)	1	
F2	ヒューズ Fuse	1	125V,10A
F1	ヒューズ Fuse	1	125V,10A
C2	運転コンデンサ Run capacitor	1	
C1	運転コンデンサ Run capacitor	1	
OFF-BS	停止スイッチ Stop switch	1	
ON-BS	運転スイッチ Start switch	1	
SL1	運転ランプ（緑） Runninng lamp (green)	1	
CP	ファンコントロールスイッチ Fan control switch	1	ON :1.2MPa OFF:0.8MPa
MP	過負荷保護装置（自動復帰） Over load protector (Automatic reset)	1	OFF:6.3A (85℃)
MC	電磁接触器 Electromagnetic contactor	1	
M2	ファンモータ Fan motor	1	
M1	Compressor	1	

注記
1. 2と7は、工場出荷時短絡されています。
2. ― ― 線部は、お客様配線を示します。
3. 遠隔操作させるスイッチは、モーメンタリスイッチ接続のこと。（無電圧入力）
4. 運転信号：無電圧a接点（運転時 接点9－10閉），異常信号：無電圧a接点（異常時 接点11－12閉）
5. 接点には直流の微弱電流を使用しないでください。

Note
1.When the factory is shipped, 2 and 7 are short-circuited.
2. ― ― is wiring of the customer.
3.A remote-controlled switch is momentary switch.(no-voltage input)
4.Operation signal output: non voltage contact(running: 9-10 close)
Alarm signal output : non voltage contact(alarm: 11-12 close)
5.Don't use small direct current for contact.

GX5206D－M3□－AC200V（□：オプション記号）

電源 Power source
単相 Single phase
AC200V,220V 50Hz
AC200V,220V 60Hz

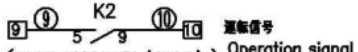

Contact capacity:AC220V 5A(Resistance load)
DC24V 5A(Resistance load)

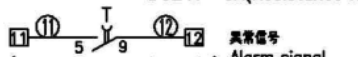

Contact capacity:AC250V 3A (Resistance load)

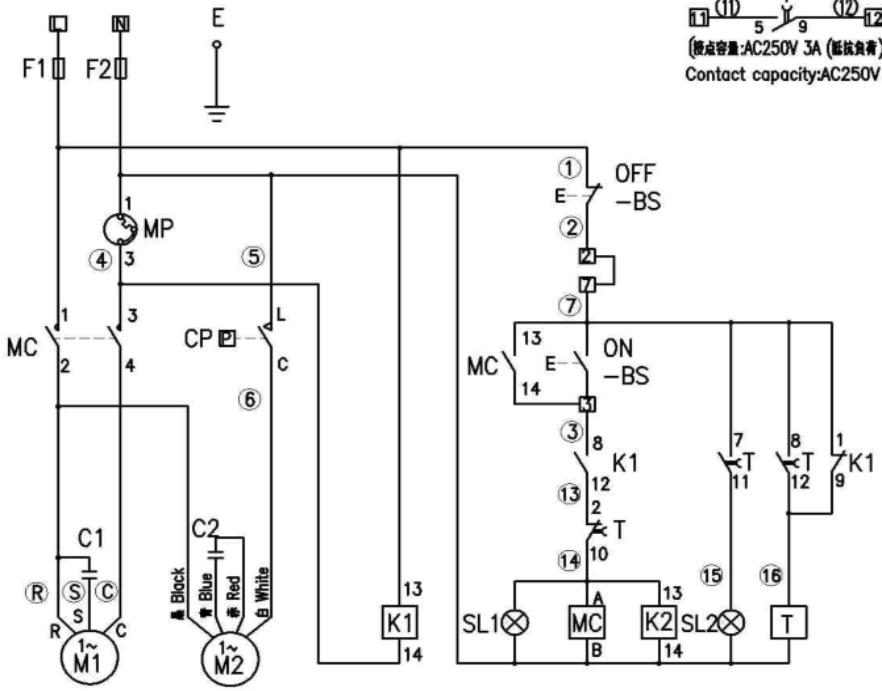

注記
1. 2 と 7 は、工場出荷時短絡されています。
2. ―― 線部は、お客様配線を示します。
3. 遠隔操作させるスイッチは、モーメンタリスイッチ接続のこと。（無電圧入力）
4. 運転信号：無電圧a接点（運転時　接点9－10閉），異常信号：無電圧a接点（異常時　接点11－12閉）
5. 接点には直流の微弱電流を使用しないでください。

Note
1.When the factory is shipped, 2 and 7 are short-circuited.
2. ―― is wiring of the customer.
3.A remote-controlled switch is momentary switch.(no-voltage input)
4.Operation signal output: non voltage contact(running: 9-10 close)
Alarm signal output : non voltage contact(alarm: 11-12 close)
5.Don't use small direct current for contact.

下記記号に / 印を打ってください。
Please mark (/) the option mark.

＊1：オプション分類	Option classification
□ H2	SUS銘板 SUS nameplate
□ H3	簡易輸出梱包 Temporarily export packing
☑ M3	遠隔操作&運転・異常信号取出し Remote control & operation/alarm signal output
□ N1	銅管防錆塗装

T	タイマー（オンディレー） Timer (On delay)	1	1秒 1 sec.
K2	リレー Relay	1	
K1	リレー Relay	1	
SL2	警報ランプ（赤） Alarm lamp (red)	1	
F2	ヒューズ Fuse	1	250V,5A
F1	ヒューズ Fuse	1	250V,5A
C2	運転コンデンサ Run capacitor	1	
C1	運転コンデンサ Run capacitor	1	
OFF-BS	停止スイッチ Stop switch	1	
ON-BS	運転スイッチ Start switch	1	
SL1	運転ランプ（緑） Runninng lamp (green)	1	
CP	ファンコントロールスイッチ Fan control switch	1	ON :1.2MPa OFF:0.8MPa
MP	過負荷保護装置（自動復帰） Over load protector (Automatic reset)	1	OFF:2.8A (85℃)
MC	電磁接触器 Electromagnetic contactor	1	
M2	ファンモータ Fan motor	1	
M1	Compressor	1	

CKD Corporation

<Website>
http://www.ckd.co.jp

●本社・工場	〒485-8551 愛知県小牧市応時2-250	TEL (0568)77-1111	FAX (0568)77-1123
●営業本部	〒485-8551 愛知県小牧市応時2-250	TEL (0568)74-1303	FAX (0568)77-3410
●Overseas Sales Administration Dpt. Sales and Marketing div.	2-250 Oujii Komaki, Aichi 485-8551, Japan	TEL (0568)74-1338	FAX (0568)77-3461
●東京支店	〒105-0013 東京都港区浜松町1-31-1(文化放送メディアプラス4階)	TEL (03)5402-3620	FAX (03)5402-0120
●名古屋支店	〒485-8551 愛知県小牧市応時2-250	TEL (0568)74-1356	FAX (0568)77-3317
●大阪支店	〒550-0001 大阪府大阪市西区土佐堀1-3-20	TEL (06)6459-5770	FAX (06)6446-1945

●本書に記載の仕様および外観を、改善のため予告なく変更することがあります。
●Specifications are subject to change without notice.

お客様技術相談窓口	フリーダイヤル 0120-771060 受付時間 9:00～12:00/13:00～17:00 (土日、休日除く)