低圧(5kPa)から中間圧(25kPa)仕様に応える2重遮断用。

ガス遮断弁（スローオープンタイプ） VLA Series

- NC（通電時開）形
- 都市ガス・LPG
- 接続口径：Rp1/2、Rp3/4、Rp1、Rp1¼、Rp1½、Rp2、Rp2½

RoHS

おもな特長

- 低圧から中間圧に至る幅広いガス圧力に対応。
- 流量調整（カロリー変更）が簡単にでき、据え付け後でも調整可。
- JIS規格の電線管のネジを備えた堅固な専用端子箱が付けられており、電気配線も容易。
- 整流器を内蔵した直流駆動のアクチュエータのため、騒音、コイル焼損がなく安全。

おもな用途

- ガスボイラ
- 工業炉
- ガス吸収式冷温水機
- 乾燥炉
- 水素関連装置（使用流体が水素ガスのオプションのみ）
- その他

仕様

項　目	VLA-15	VLA-20	VLA-25	VLA-32	VLA-40	VLA-50	VLA-65	VLA-32-D	VLA-40-D
使用流体	都市ガス・LPG（水素ガス※1）								
使用圧力 kPa	0～25	0～20						0～5	
流量 都市ガス比重0.65 △P=0.25kPa m³/h(ANR)	6.9	14.8	18.7	30.3	34.5	70.0	112.6	45.0	49.0
Cv値	4.6	9.9	12.5	20.4	23.2	47.1	75.8	30.3	33.0
定格電圧 V	AC100 +10% −15%　AC200 +10% −15%								
周波数 Hz	50、60　共用								
消費電力(皮相電力) VA	31			50		73	74	50	
周囲温度 ℃	−20～+60（凍結のないこと）※2								
開動作時間 s	約10								
閉動作時間 s	1.0以下								
頻度 回/min	1以下								
流量調整 %	20～100							–	
スタートガス調整 %	0～70								
再通電休止時間 s	5.0以上								
取付姿勢	コイル部を上にした垂直取付またはコイル部を横にした水平取付								
接続方式	ねじ込み（Rp）								
接続口径	1/2	3/4	1	1¼	1½	2	2½	1¼	1½
質量 kg	1.9	2.7	2.6	4.2	4.1	8.9	15.2	4.0	4.0
耐圧力 MPa	0.1								
保護構造	IPX4								

※1：使用流体が水素ガスのオプションのみ使用することができます。
※2：ただし、動作確認用マイクロスイッチ付を選択した場合、-15～+60（凍結のないこと）

流量特性

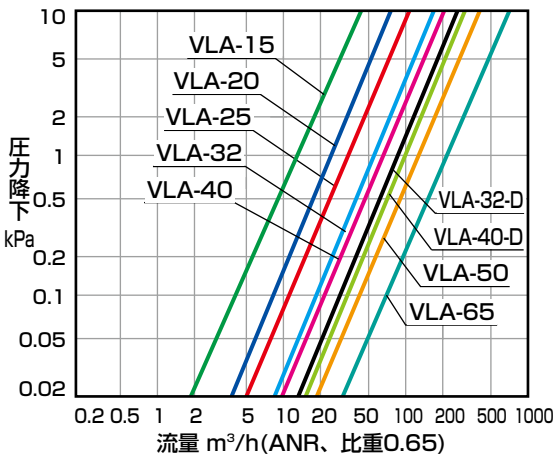

参考：換算係数

換算流量値＝（表の流量）×（係数）

ガス種類	都市ガス（13A）	プロパン	ブタン	水素ガス ※1
比重(空気＝1)	0.65	1.6	2.0	0.07
係数	1.0	0.63	0.57	3.04

開動作特性

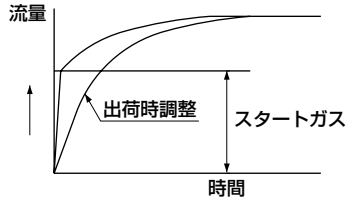

形番表示方法

VLA - 40 - D P H2 - AC100V

- VLA：機種形番
- 40：❶接続口径
- D：❷能力 ※2
- P：❸その他オプション ※3 ※4 ※5 ※6
- H2：❹水素対応オプション
- AC100V：❺電圧 ※7

記号	内　容	VLA-15	VLA-20	VLA-25	VLA-32	VLA-40	VLA-50	VLA-65
❶ 接続口径								
15	Rp1/2	●						
20	Rp3/4		●					
25	Rp1			●				
32	Rp1¼				●			
40	Rp1½					●		
50	Rp2						●	
65	Rp2½							●
❷ 能力								
無記号	標準	●	●	●	●	●	●	●
D	大流量仕様				●	●		

❸ その他オプション

記号		内容
無記号	標準	なし
E	オプション	動作確認用マイクロスイッチ付
L	オプション	通電確認表示ランプ付
P	オプション	圧力検出ポート付
ZZ	オプション	屋外仕様

❹ 水素対応オプション

記号	内容	写真
無記号	標準	
H2	使用流体：水素ガス	

❺ 電圧

記号		内容
AC100V	標準	AC100V　50/60Hz
AC200V	標準	AC200V　50/60Hz
AC110V	オプション	AC110V　50/60Hz
AC220V	オプション	AC220V　50/60Hz
DC24V	オプション	DC24V
DC100V	オプション	DC100V

※1：上記●印の組合せが製作できます。
※2：大流量仕様（❷能力「D」）は流量調整を装備していません。
※3：動作確認用マイクロスイッチ付（❸その他オプション「E」）は圧力検出ポートを標準装備しています。流量調整は装備していません。
屋外仕様（❸その他オプション「ZZ」）との組合せは製作できません。
※4：通電確認表示ランプ付（❸その他オプション「L」）は、屋外仕様（❸その他オプション「ZZ」）との組合せは製作できません。
※5：屋外仕様（❸その他オプション「ZZ」）は、動作確認用マイクロスイッチ付（❸その他オプション「E」）、通電確認表示ランプ付（❸その他オプション「L」）との組合せは製作できません。
※6：❸その他オプションのオプション仕様で上記以外の組合せは、お問い合せください。
※7：上記以外の電圧は、お問い合せください。

内部構造図・材質

● VLA-15～40

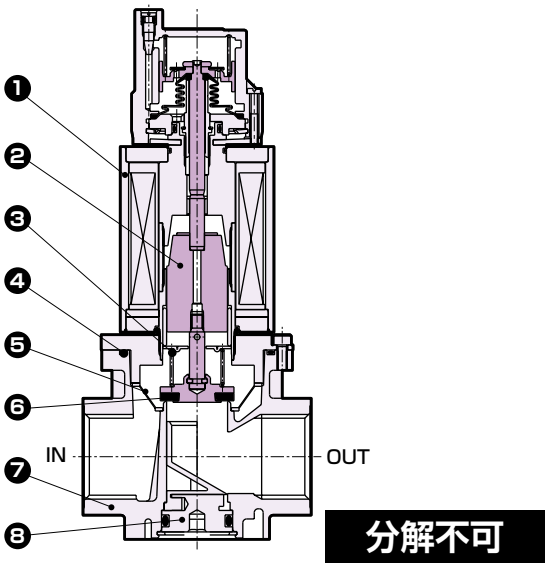

● VLA-50～65

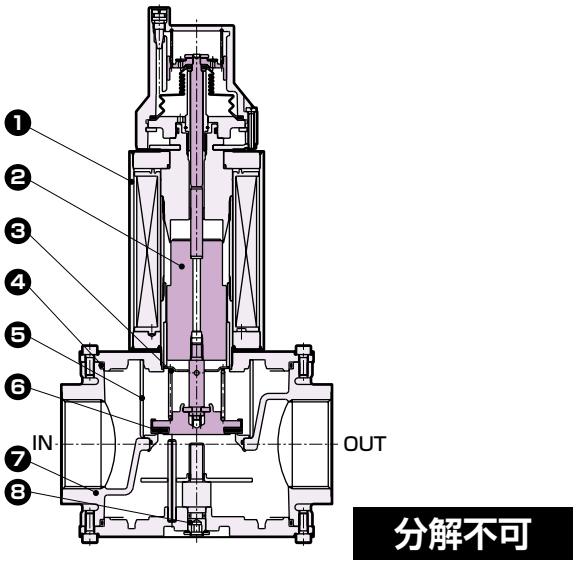

品番	部品名称	材　質	品番	部品名称	材　質
1	ボンネット	鋼	5	ストレーナ	樹脂(15～50)・ステンレス鋼線(65)
2	プランジャ	ステンレス鋼	6	バルブディスク	ニトリルゴム
3	スプリング	ステンレス鋼線	7	ボディ	アルミニウム
4	Oリング	ニトリルゴム	8	流量調整ねじ	アルミニウム(15～40)・鋼(50～65)

外形寸法図

● VLA-15～40

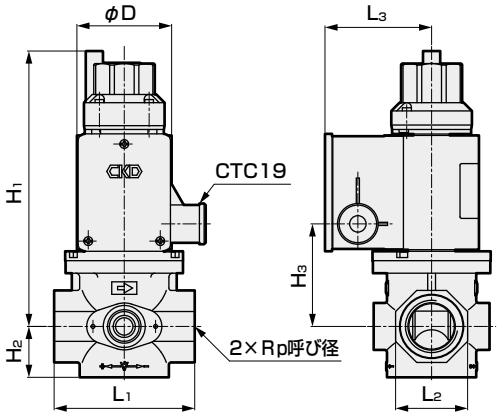

● VLA-50～65

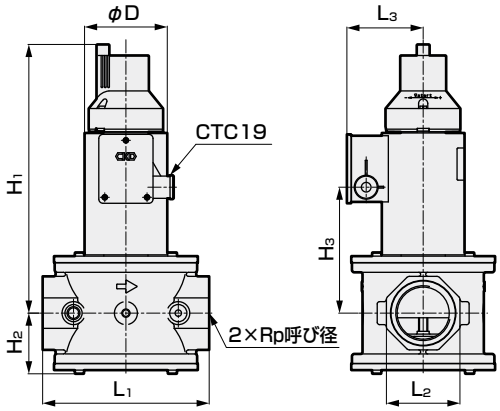

記号 形番	接続口径	H_1	H_2	H_3	L_1	L_2	L_3	φD
VLA-15	1/2	161.5	24.5	51	69	32	63	50
VLA-20	3/4	176	33	65.5	89	46	68	60.5
VLA-25	1	176	33	65.5	89	46	68	60.5
VLA-32	1¼	195	39.5	84.5	128	65	73	70
VLA-40	1½	195	39.5	84.5	128	65	73	70
VLA-50	2	292.5	66.5	137	180	80	83	90
VLA-65	2½	303.5	77.5	148	218	95	101	127
VLA-32-D	1¼	203.5	35	93	128	70	73	70
VLA-40-D	1½	203.5	35	93	128	70	73	70

オプション外形寸法図

● 通電確認表示ランプ付
VLA-15～65-L

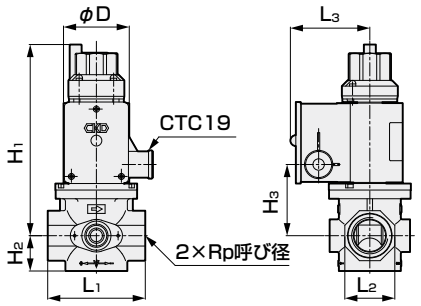

記号 形番	接続口径	H1	H2	H3	L1	L2	L3	φD
VLA-15-L	1/2	161.5	24.5	51	69	32	68	50
VLA-20-L	3/4	176	33	65.5	89	46	73	60.5
VLA-25-L	1	176	33	65.5	89	46	73	60.5
VLA-32-L	1 1/4	195	39.5	84.5	128	65	78	70
VLA-40-L	1 1/2	195	39.5	84.5	128	65	78	70
VLA-50-L	2	292.5	66.5	137	180	80	88	90
VLA-65-L	2 1/2	303.5	77.5	148	218	95	106	127

● 動作確認用マイクロスイッチ付
VLA-15～65-E

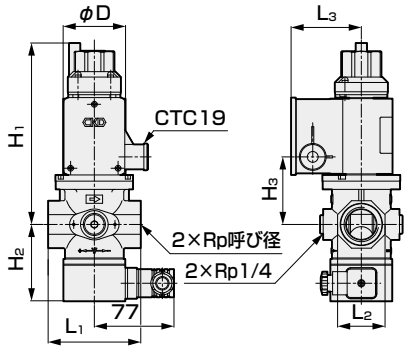

※圧力検出ポートを標準装備しています。流量調整は装備していません。

記号 形番	接続口径	H1	H2	H3	L1	L2	L3	φD
VLA-15-E	1/2	161.5	69.5	51	69	32	63	50
VLA-20-E	3/4	176	75	65.5	89	46	68	60.5
VLA-25-E	1	176	75	65.5	89	46	68	60.5
VLA-32-E	1 1/4	195	81.5	84.5	128	65	73	70
VLA-40-E	1 1/2	195	81.5	84.5	128	65	73	70
VLA-50-E	2	292.5	104.5	137	180	80	83	90
VLA-65-E	2 1/2	303.5	115.5	148	218	95	101	127

● 圧力検出ポート付
VLA-15～65-P

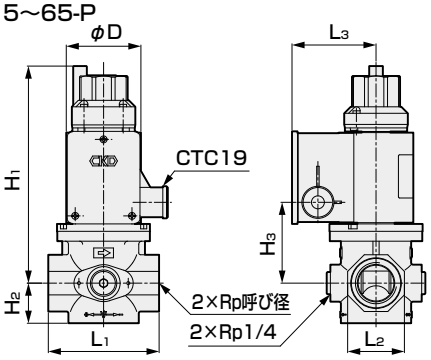

※圧力検出ポートはIN側に接続しています。

記号 形番	接続口径	H1	H2	H3	L1	L2	L3	φD
VLA-15-P	1/2	161.5	24.5	51	69	32	63	50
VLA-20-P	3/4	176	33	65.5	89	46	68	60.5
VLA-25-P	1	176	33	65.5	89	46	68	60.5
VLA-32-P	1 1/4	195	39.5	84.5	128	65	73	70
VLA-40-P	1 1/2	195	39.5	84.5	128	65	73	70
VLA-50-P	2	292.5	66.5	137	180	80	83	90
VLA-65-P	2 1/2	303.5	77.5	148	218	95	101	127

● 屋外仕様
VLA-15～65-ZZ

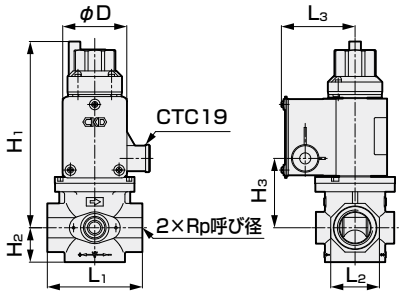

記号 形番	接続口径	H1	H2	H3	L1	L2	L3	φD
VLA-15-ZZ	1/2	161.5	24.5	51	69	32	63	50
VLA-20-ZZ	3/4	176	33	65.5	89	46	68	60.5
VLA-25-ZZ	1	176	33	65.5	89	46	68	60.5
VLA-32-ZZ	1 1/4	195	39.5	84.5	128	65	73	70
VLA-40-ZZ	1 1/2	195	39.5	84.5	128	65	73	70
VLA-50-ZZ	2	292.5	66.5	137	180	80	83	90
VLA-65-ZZ	2 1/2	303.5	77.5	148	218	95	101	127

● 大流量仕様
VLA-32・40-D

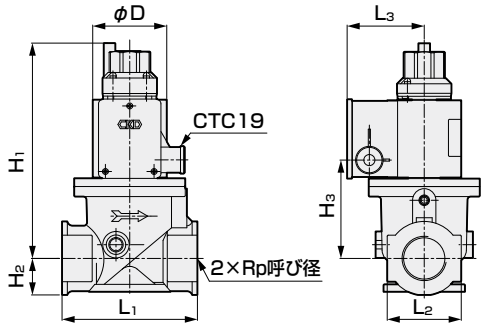

※流量調整は装備していません。

記号 形番	接続口径	H1	H2	H3	L1	L2	L3	φD
VLA-32-D	1 1/4	203.5	35	93	128	70	73	70
VLA-40-D	1 1/2	203.5	35	93	128	70	73	70