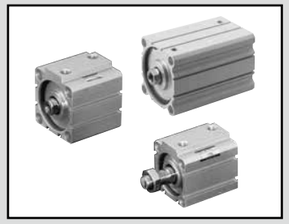

スーパーコンパクトシリンダ　複動形・片ロッド形

SSD Series

●チューブ内径：φ12・φ16・φ20・φ25・φ32・φ40・φ50・φ63・φ80・φ100・φ125・φ140・φ160

■部品展開図

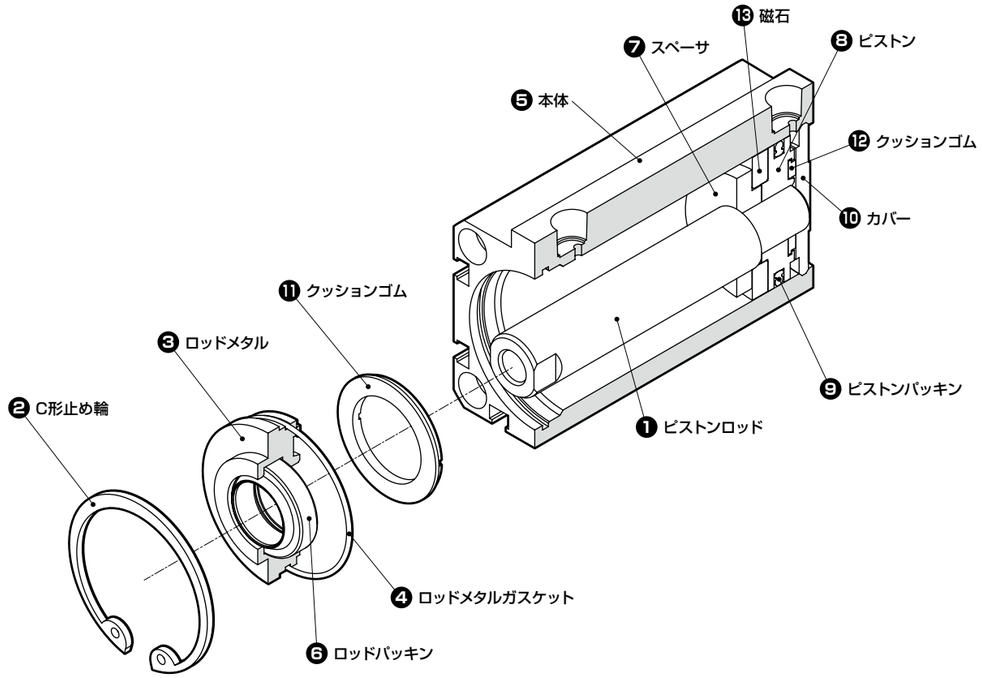

部品名		部品形番	番号	数量
ロッドメタル組立		SSD-□-ROD-MTL-ASSY	❸❹❻	各1
ロッドメタル組立(ゴムクッション付用)		SSD-□D-ROD-MTL-ASSY	❸❹❻(⓫)	各1
ピストンロッド組立	ロッド先端めねじ	SSD-□-◆-◇-PR-ASSY	❶❽❾	各1
	ロッド先端おねじ付	SSD-□-◆-N-◇-PR-ASSY		
	ロッド先端めねじ・スイッチ付	SSD-L-□-◆-◇-PR-ASSY	❶❼❽❾⓭	
	ロッド先端おねじ付・スイッチ付	SSD-L-□-◆-N-◇-PR-ASSY		
ピストンロッド組立(ゴムクッション付用)	ロッド先端めねじ	SSD-□D-◆-◇-PR-ASSY	❶❽❾⓬(⓫)	各1
	ロッド先端おねじ付	SSD-□D-◆-N-◇-PR-ASSY		
	ロッド先端めねじ・スイッチ付	SSD-L-□D-◆-◇-PR-ASSY	❶❼❽❾⓭(⓫)(⓬)	
	ロッド先端おねじ付・スイッチ付	SSD-L-□D-◆-N-◇-PR-ASSY		
パッキンキット		SSD-□K	❹❻❾	各1
パッキンキット(ゴムクッション付用)		SSD-□DK	❹❻❾⓫⓬	各1

□：チューブ内径(φ12・φ16・φ20・φ25・φ32・φ40・φ50・φ63・φ80・φ100・φ125・φ140・φ160)
◆：ストローク　φ12・φ16　：5/10/15/20/25/30
φ20・φ25・φ32・φ40・φ50：5/10/15/20/25/30/40/50
φ63・φ80・φ100
φ125・φ140・φ160　：10～100(5mm毎)
◇：取付金具(無記号・LB2・FA)

注1：ロッドメタル組立の⓫クッションゴムはφ16～φ160が対象になります。
注2：ピストンロッド組立の⓫クッションゴムはφ12が対象になります。
注3：ピストンロッド組立の⓬クッションゴムはφ12～φ100が対象になります。

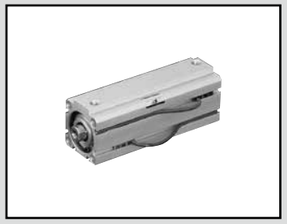

スーパーコンパクトシリンダ　複動形・片ロッド・高荷重形

SSD-K Series

●チューブ内径：φ12・φ16・φ20・φ25・φ32・φ40・φ50・φ63・φ80・φ100

■部品展開図

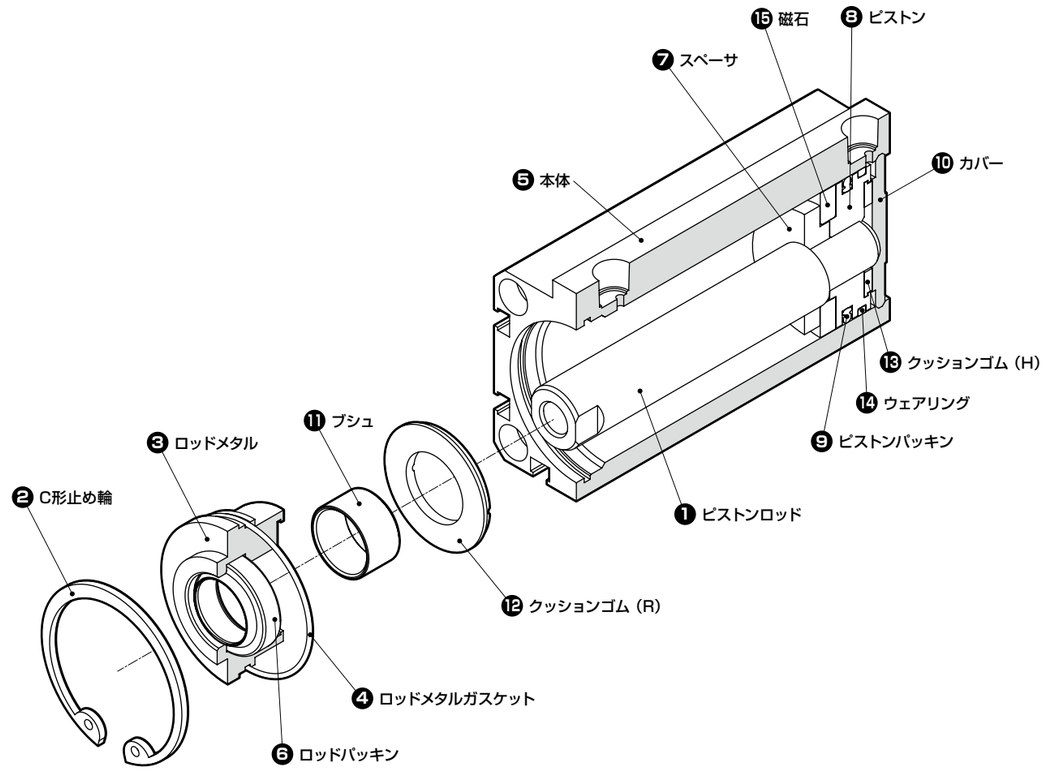

部品名		部品形番	番号	数量
ロッドメタル組立		SSD-K-□-ROD-MTL-ASSY	❸❹❻⓫(⓬)	各1
ピストンロッド組立	ロッド先端めねじ	SSD-K-□-◆-◇-PR-ASSY	❶❽❾⓭⓮(⓬)	各1
	ロッド先端おねじ付	SSD-K-□-◆-N-◇-PR-ASSY		
	ロッド先端めねじ・スイッチ付	SSD-KL-□-◆-◇-PR-ASSY	❶❼❽❾⓭⓮⓯(⓬)	
	ロッド先端おねじ付・スイッチ付	SSD-KL-□-◆-N-◇-PR-ASSY		
パッキンキット		SSD-K-□K	❹❻❾⓬⓭⓮	各1

□：チューブ内径(φ12・φ16・φ20・φ25・φ32・φ40・φ50・φ63・φ80・φ100)
◆：ストローク　φ12・φ16・φ20　：5/10/15/20/25/30/40/50
φ25・φ32・φ40・φ50：10/15/20/25/30/40/50/60/70/80/90/100
φ63・φ80・φ100　：10/20/30/40/50/60/70/80/90/100
◇：取付金具(無記号・LB2・FA)

注1：ロッドメタル組立の⓬クッションゴムはφ32～φ100が対象になります。
注2：ピストンロッド組立の⓬クッションゴムはφ12～φ25が対象になります。

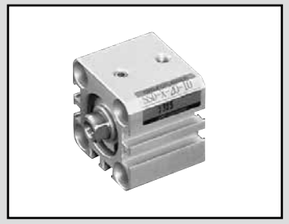

スーパーコンパクトシリンダ　単動・押出し形

SSD-X Series

●チューブ内径：φ12・φ16・φ20・φ25・φ32・φ40・φ50

■部品展開図

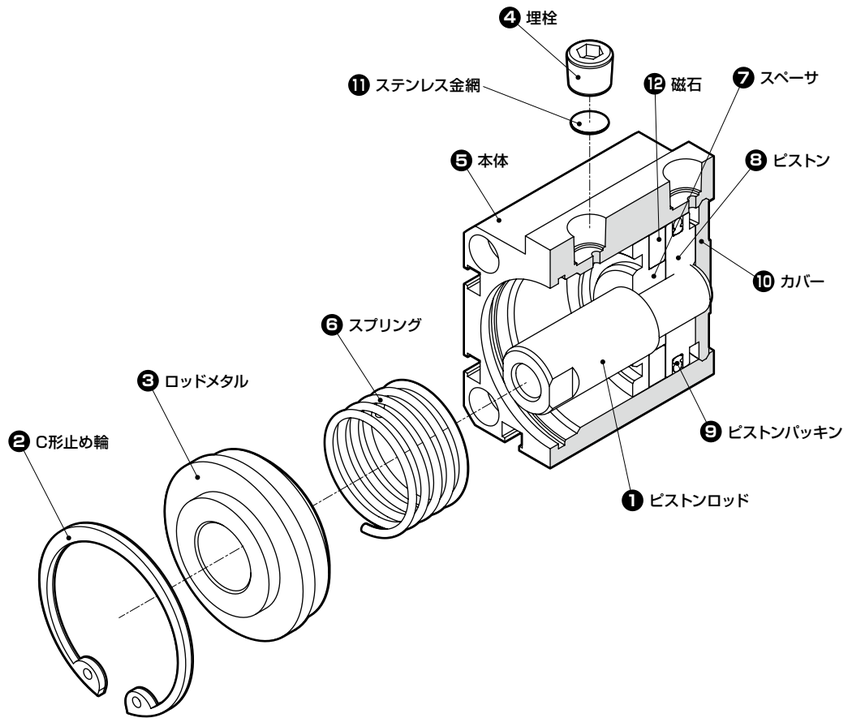

部品名		部品形番	番号	数量
ロッドメタル組立		SSD-X-□-ROD-MTL-ASSY	❸	各1
ピストンロッド組立	ロッド先端めねじ	SSD-X-□-◆-◇-PR-ASSY	❶❽❾	各1
	ロッド先端おねじ付	SSD-X-□-◆-N-◇-PR-ASSY		
	ロッド先端めねじ・スイッチ付	SSD-XL-□-◆-◇-PR-ASSY	❶❼❽❾⓬	
	ロッド先端おねじ付・スイッチ付	SSD-XL-□-◆-N-◇-PR-ASSY		
パッキンキット		SSD-X-□K	❾	各1

□：チューブ内径(φ12・φ16・φ20・φ25・φ32・φ40・φ50)
◆：ストローク　φ12・φ16・φ20・φ25・φ32・φ40：5/10
　　φ50　　：10/20
◇：取付金具(無記号・LB2・FA)

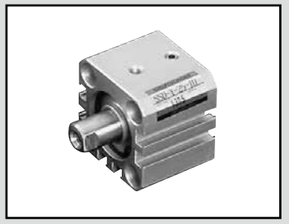

スーパーコンパクトシリンダ　単動・引込み形

SSD-Y Series

●チューブ内径：φ12・φ16・φ20・φ25・φ32・φ40・φ50

■部品展開図

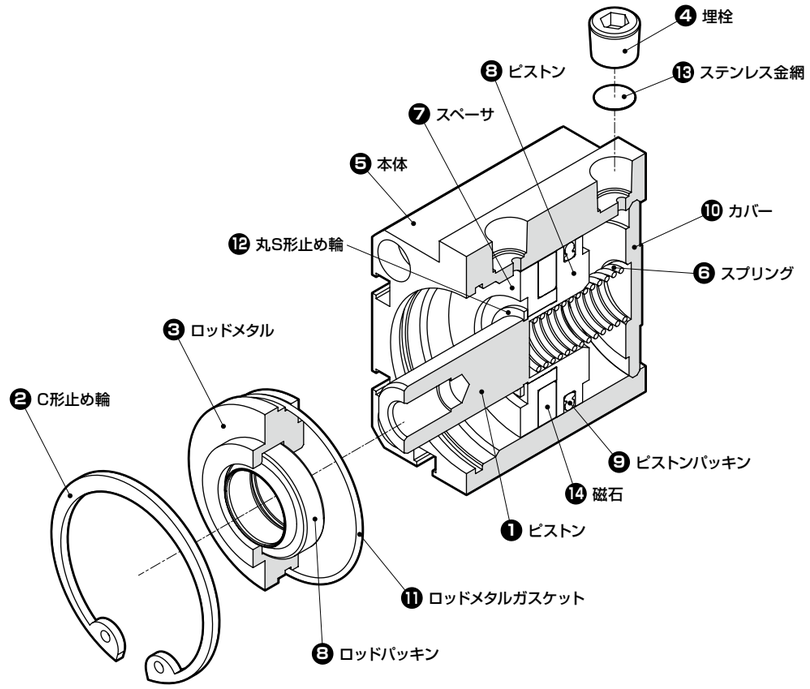

部品名		部品形番	番号	数量
ロッドメタル組立		SSD-Y-□-ROD-MTL-ASSY	❸❽⓫	各1
ピストンロッド組立	ロッド先端めねじ	SSD-Y-□-◆-◇-PR-ASSY	❶❽❾	各1
	ロッド先端おねじ付	SSD-Y-□-◆-N-◇-PR-ASSY		
	ロッド先端めねじ・スイッチ付	SSD-YL-□-◆-◇-PR-ASSY	❶❼❽❾⓬⓮	
	ロッド先端おねじ付・スイッチ付	SSD-YL-□-◆-N-◇-PR-ASSY		
パッキンキット		SSD-Y-□K	❽❾⓫	各1

□：チューブ内径(φ12・φ16・φ20・φ25・φ32・φ40・φ50)
◆：ストローク　φ12・φ16・φ20・φ25・φ32・φ40：5/10
　　φ50　　：10/20
◇：取付金具(無記号・LB2・FA)

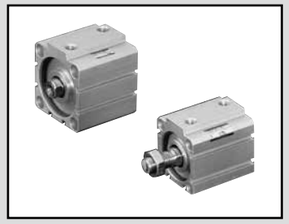

スーパーコンパクトシリンダ　複動・耐熱形

SSD-T Series

●チューブ内径：φ12・φ16・φ20・φ25・φ32・φ40・φ50・φ63・φ80・φ100

■部品展開図

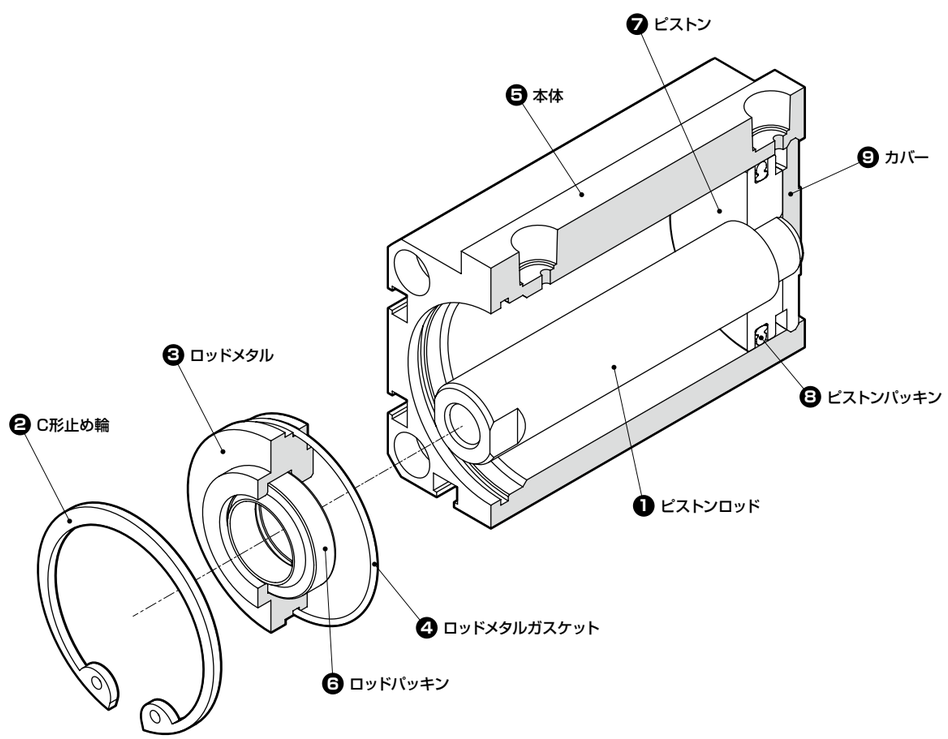

部品名		部品形番	番号	数量
ロッドメタル組立		SSD-T-□-ROD-MTL-ASSY	❸❹❻	各1
ピストンロッド組立	ロッド先端めねじ	SSD-T-□-◆-◇-PR-ASSY	❶❼❽	各1
	ロッド先端おねじ付	SSD-T-□-◆-N-◇-PR-ASSY		
パッキンキット		SSD-T-□K	❹❻❽	各1

□：チューブ内径（φ12・φ16・φ20・φ25・φ32・φ40・φ50・φ63・φ80・φ100）
◆：ストローク　φ12・φ16・φ20　：5/10/15/20/25/30
φ25・φ32・φ40・φ50：5/10/15/20/25/30/40/50
φ63・φ80・φ100　：5/10/20/30/40/50
◇：取付金具（無記号・LB2・FA）

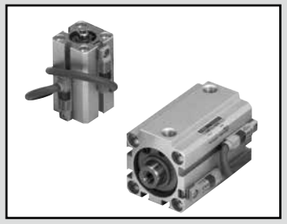

スーパーコンパクトシリンダ　複動・耐熱シリンダ付

SSD-T1L Series

●チューブ内径：φ16・φ20・φ25・φ32・φ40・φ50・φ63

■部品展開図

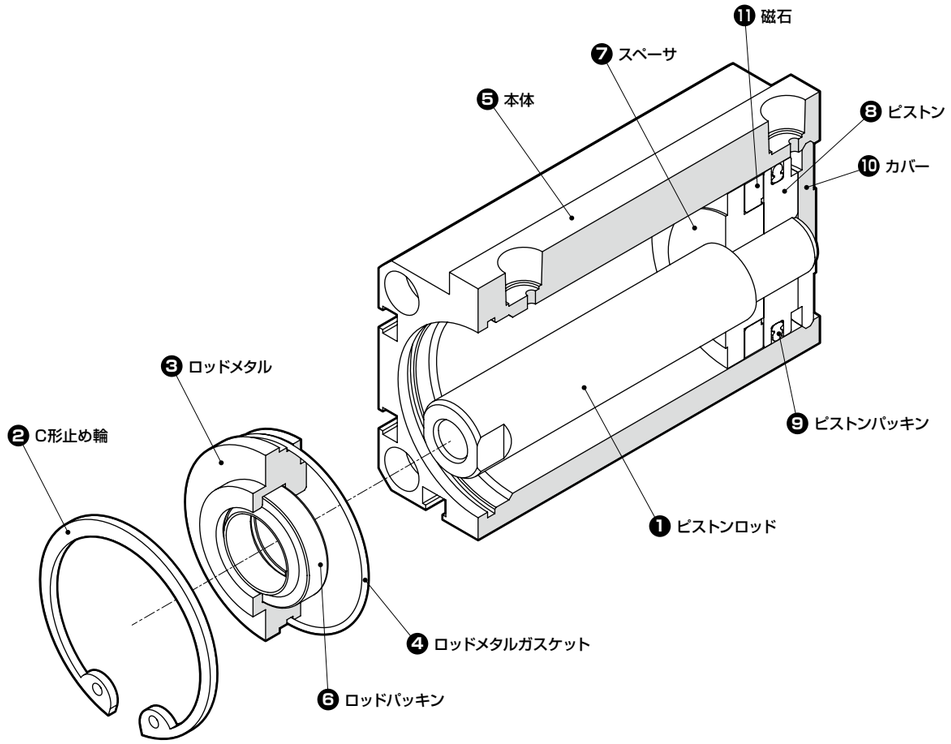

部品名		部品形番	番号	数量
ロッドメタル組立		SSD-T1-□-ROD-MTL-ASSY	❸❹❻	各1
ピストンロッド組立	ロッド先端めねじ	SSD-T1L-□-◆-◇-PR-ASSY	❶❼❽❾⓫	各1
	ロッド先端おねじ付	SSD-T1L-□-◆-N-◇-PR-ASSY		
パッキンキット		SSD-T-□K	❹❻❾	各1

□：チューブ内径（φ16・φ20・φ25・φ32・φ40・φ50・φ63）
◆：ストローク　φ16　：10/15/20/25/30
φ20　：15/20/25/30
φ25　：15/20/25/30/40/50
φ32・φ40・φ50：10/15/20/25/30/40/50
φ63　：10/20/30/40/50
◇：取付金具（無記号・LB2・FA）

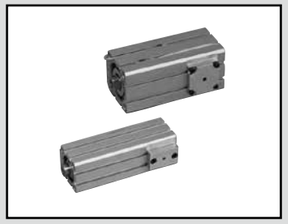

スーパーコンパクトシリンダ　複動形・落下防止形

SSD-Q Series

●チューブ内径：φ16・φ20・φ25・φ32・φ40・φ50・φ63・φ80・φ100

■部品展開図

●SSD-Q-R

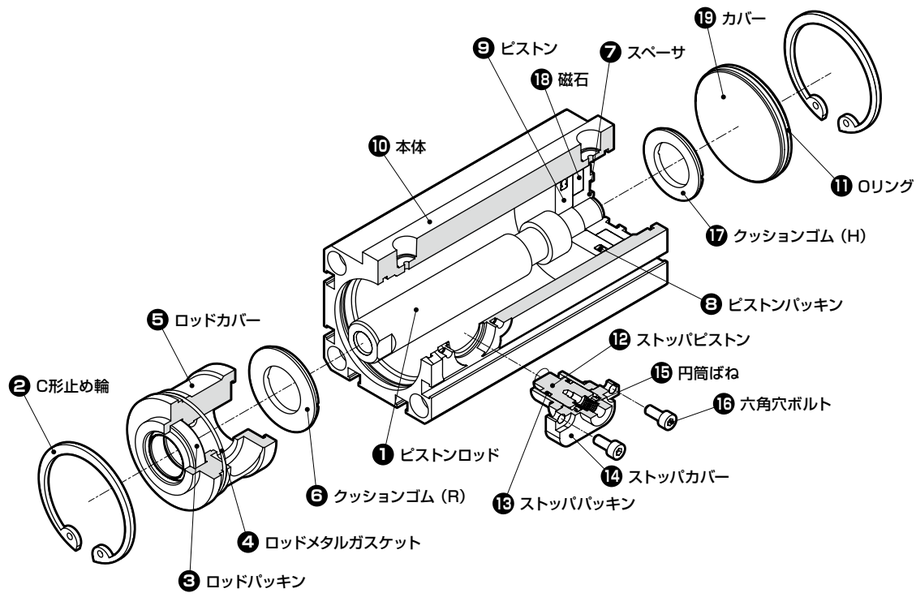

●SSD-Q-H

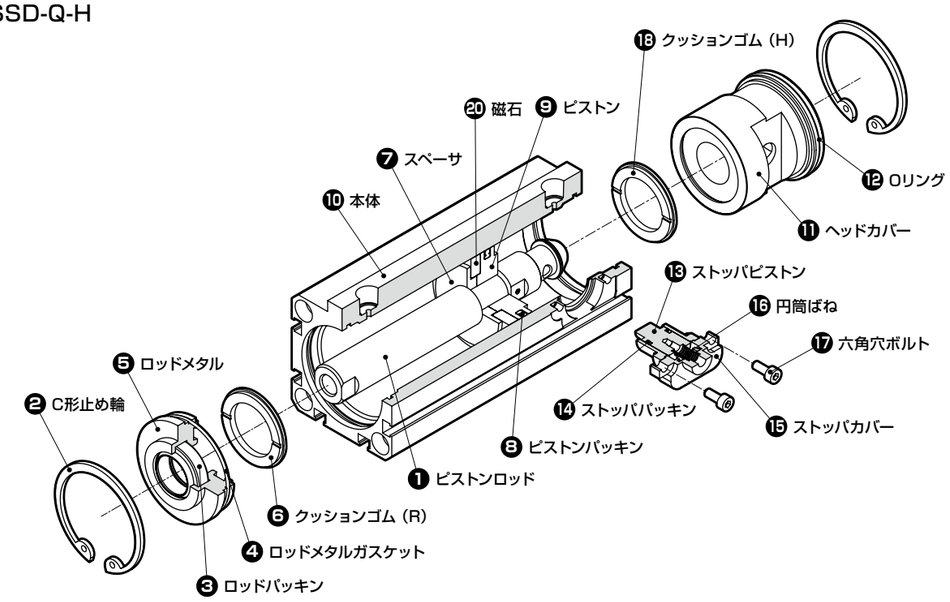

部品名			部品形番	番号	数量
ロッドカバー組立		ロッド側落下防止機構(R)	SSD-Q-□-R-ROD-COVER-ASSY	❸❹❺(❻)	各1
ロッドメタル組立		ヘッド側落下防止機構(H)	SSD-K-□-ROD-MTL-ASSY	❸❹❺❻	各1
ヘッドカバー組立		ロッド側落下防止機構(R)	SSD-Q-□-R-HEAD-COVER-ASSY	⑪⑲	各1
		ヘッド側落下防止機構(H)	SSD-Q-□-H-HEAD-COVER-ASSY	⑪⑫(⑱)	
ピストンロッド組立	ロッド先端めねじ	ロッド側落下防止機構(R)	SSD-Q-□-◆-R-◇-PR-ASSY	❶❼❽❾⑰(❻)	各1
		ヘッド側落下防止機構(H)	SSD-Q-□-◆-H-◇-PR-ASSY	❶❼❽❾(⑱)	
	ロッド先端おねじ付	ロッド側落下防止機構(R)	SSD-Q-□-◆-R-N-◇-PR-ASSY	❶❼❽❾⑰(❻)	
		ヘッド側落下防止機構(H)	SSD-Q-□-◆-H-N-◇-PR-ASSY	❶❼❽❾(⑱)	
	ロッド先端めねじ・スイッチ付	ロッド側落下防止機構(R)	SSD-QL-□-◆-R-◇-PR-ASSY	❶❼❽❾⑰⑱(❻)	
		ヘッド側落下防止機構(H)	SSD-QL-□-◆-H-◇-PR-ASSY	❶❼❽❾⑳(⑱)	
	ロッド先端おねじ付・スイッチ付	ロッド側落下防止機構(R)	SSD-QL-□-◆-R-N-◇-PR-ASSY	❶❼❽❾⑰⑱(❻)	
		ヘッド側落下防止機構(H)	SSD-QL-□-◆-H-N-◇-PR-ASSY	❶❼❽❾⑳(⑱)	
パッキンキット		ロッド側落下防止機構(R)	SSD-Q-R-□K	❸❹❻❽⑪⑬⑰	各1
		ヘッド側落下防止機構(H)	SSD-Q-H-□K		

□：チューブ内径(φ16・φ20・φ25・φ32・φ40・φ50・φ63・φ80・φ100)
◆：ストローク　φ16・φ20　：5/10/15/20/25/30/40/50
φ25・φ32・φ40・φ50：10/15/20/25/30/40/50/60/70/80/90/100
φ63・φ80・φ100　：10/20/30/40/50/60/70/80/90/100
◇：取付金具(無記号・LB2・FA)

注1：ヘッドカバー組立の⑱クッションゴム(H)はφ32～φ100が対象になります。
注2：ピストンロッド組立の⑱クッションゴム(H)はφ16～φ25が対象になります。
注3：ロッドカバー組立の❻クッションゴム(R)はφ32～φ100が対象になります。
注4：ピストンロッド組立の❻クッションゴム(R)はφ16～φ25が対象になります。

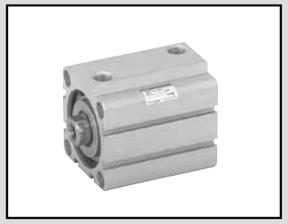

スーパーコンパクトシリンダ　高荷重形・ゴムエアクッション付

SSD-K-※C Series

●チューブ内径：φ20・φ25・φ32・φ40・φ50・φ63・φ80・φ100

■部品展開図

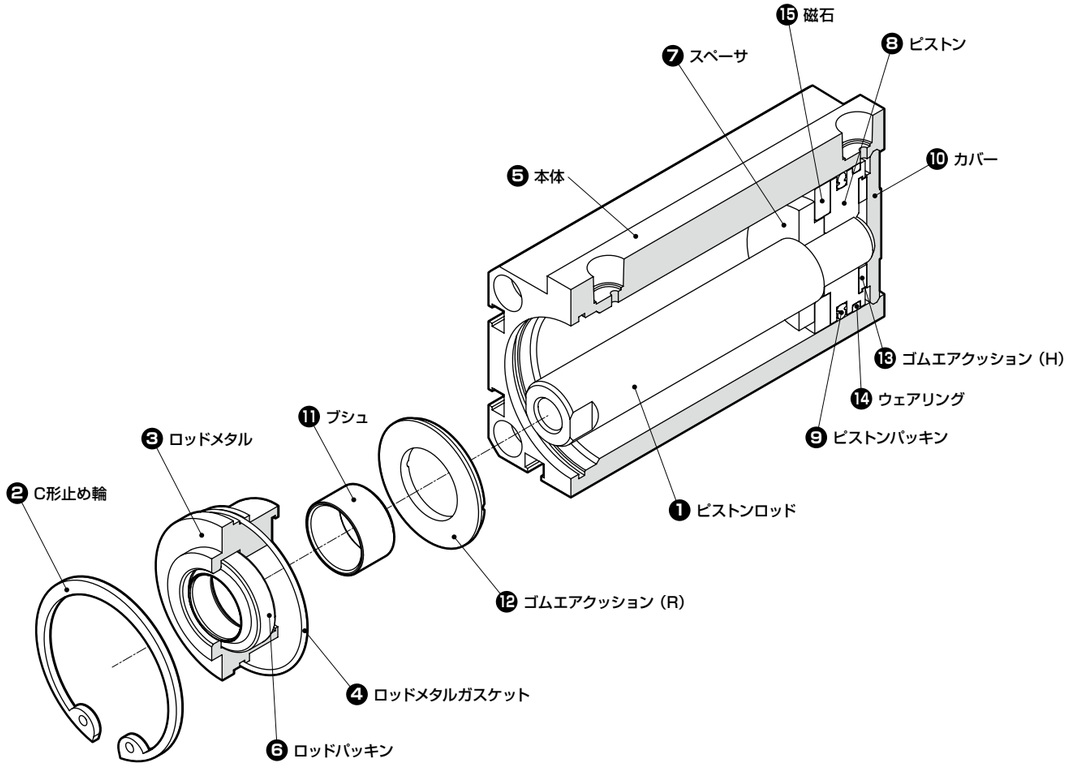

部品名		部品形番	番号	数量
ロッドメタル組立	標準ストローク用	SSD-K-□C-ROD-MTL-ASSY	③④⑥⑪（⑫）	各1
ピストンロッド組立	ロッド先端めねじ	SSD-K-□C-◆-◇-PR-ASSY	①⑧⑨⑬⑭（⑫）	各1
	ロッド先端おねじ付	SSD-K-□C-◆-N-◇-PR-ASSY		
	ロッド先端めねじ・スイッチ付	SSD-KL-□C-◆-◇-PR-ASSY	①⑦⑧⑨⑬⑭⑮（⑫）	
	ロッド先端おねじ付・スイッチ付	SSD-KL-□C-◆-N-◇-PR-ASSY		
パッキンキット		SSD-K-□CK	④⑥⑨⑫⑬⑭	各1

□：チューブ内径（φ20・φ25・φ32・φ40・φ50・φ63・φ80・φ100）
◆：ストローク　φ20　：5/10/15/20/25/30/40/50
φ25　：10/15/20/25/30/40/50
φ32・φ40・φ50　：10/15/20/25/30/40/50/60/70/80/90/100
φ63・φ80・φ100：10/20/30/40/50/60/70/80/90/100
◇：取付金具（無記号・LB2・FA）

注1：ロッドメタル組立の⑫ゴムエアクッションはφ32～φ100が対象になります。
注2：ピストンロッド組立の⑫ゴムエアクッションはφ12～φ25が対象になります。

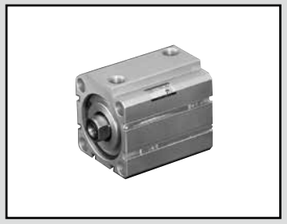

スーパーコンパクトシリンダ　複動形・低速形

SSD-O Series

●チューブ内径：φ12・φ16・φ20・φ25・φ32・φ40・φ50・φ63・φ80・φ100

■部品展開図

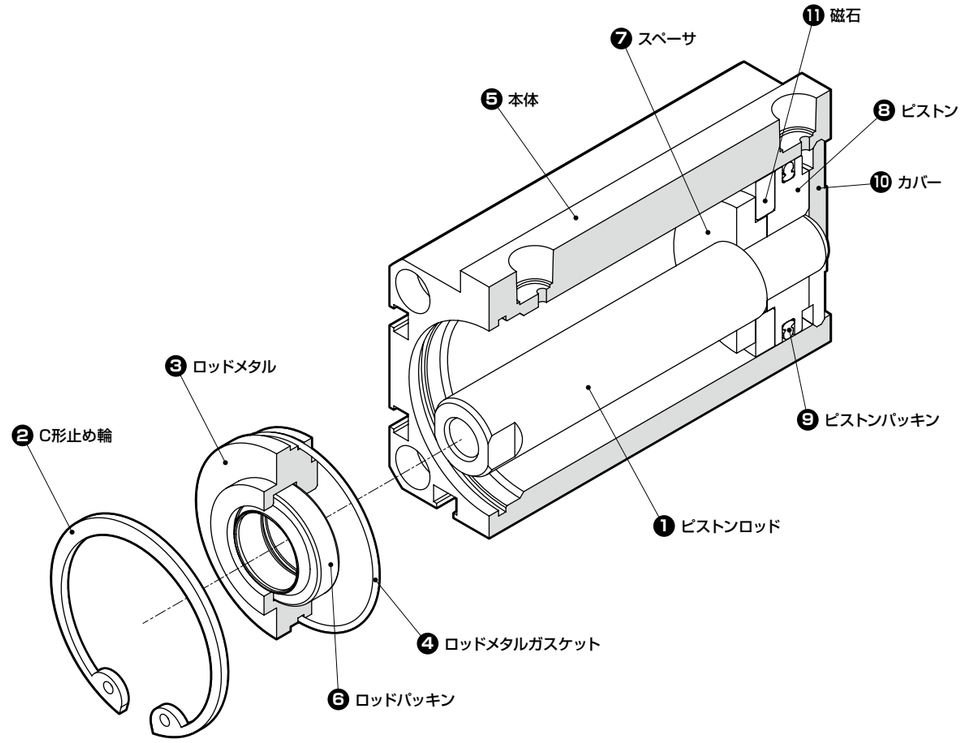

部品名		部品形番	番号	数量
ロッドメタル組立		SSD-O-□-ROD-MTL-ASSY	③④⑥	各1
ピストンロッド組立	ロッド先端めねじ	SSD-O-□-◆-◇-PR-ASSY	①⑧⑨	各1
	ロッド先端おねじ付	SSD-O-□-◆-N-◇-PR-ASSY		
	ロッド先端めねじ・スイッチ付	SSD-OL-□-◆-◇-PR-ASSY	①⑦⑧⑨⑪	
	ロッド先端おねじ付・スイッチ付	SSD-OL-□-◆-N-◇-PR-ASSY		
パッキンキット		SSD-O-□K	④⑥⑨	各1

□：チューブ内径（φ12・φ16・φ20・φ25・φ32・φ40・φ50・φ63・φ80・φ100）
◆：ストローク　φ12・φ16・φ20　：5/10/15/20/25/30
φ25・φ32・φ40・φ50：5/10/15/20/25/30/40/50
φ63・φ80・φ100　：5/10/20/30/40/50
◇：取付金具（無記号・LB2・FA）

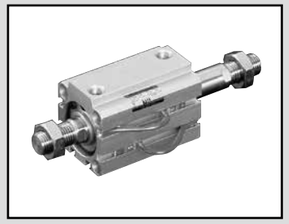

スーパーコンパクトシリンダ　複動形・両ロッド形

SSD-D Series

●チューブ内径：φ12・φ16・φ20・φ25・φ32・φ40・φ50・φ63・φ80・φ100・φ125・φ140・φ160

■部品展開図

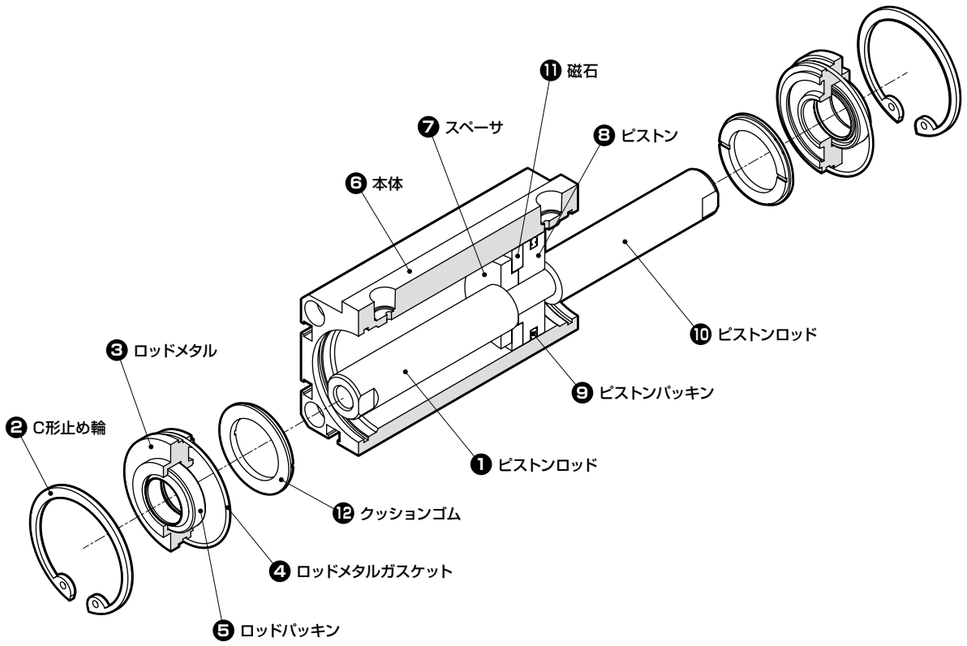

部品名		部品形番	番号	数量
ロッドメタル組立		SSD-□-ROD-MTL-ASSY	❸❹❺(⓬)	各1
ピストンロッド組立	ロッド先端めねじ	SSD-D-□-◆-◇-PR-ASSY	❶❽❾❿	各1
	ロッド先端おねじ付	SSD-D-□-◆-N-◇-PR-ASSY		
	ロッド先端めねじ・スイッチ付	SSD-DL-□-◆-◇-PR-ASSY	❶❼❽❾❿⓫	
	ロッド先端おねじ付・スイッチ付	SSD-DL-□-◆-N-◇-PR-ASSY		
パッキンキット		SSD-D-□K	❹❺❾(⓬)	各1

□：チューブ内径(φ12・φ16・φ20・φ25・φ32・φ40・φ50・φ63・φ80・φ100・φ125・φ140・φ160)
◆：ストローク　φ12・φ16・φ20　：5/10/15/20/25/30
φ25・φ32・φ40・φ50：5/10/15/20/25/30/40/50
φ63・φ80・φ100　：5/10/20/30/40/50
φ125・φ140・φ160　：10/20/30/40/50/60/70/80/90/100
◇：取付金具(無記号・LB2・FA)

注1：ロッドメタル組立の⓬クッションゴムはφ125～φ160が対象になります。
注2：パッキンキットの⓬クッションゴムはφ125～φ160が対象になります。

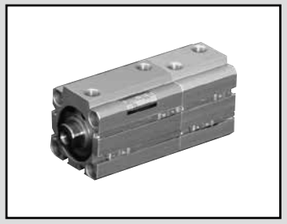

スーパーコンパクトシリンダ　複動形・背合せ形

SSD-B Series

●チューブ内径：φ12・φ16・φ20・φ25・φ32・φ40・φ50・φ63・φ80・φ100

■部品展開図

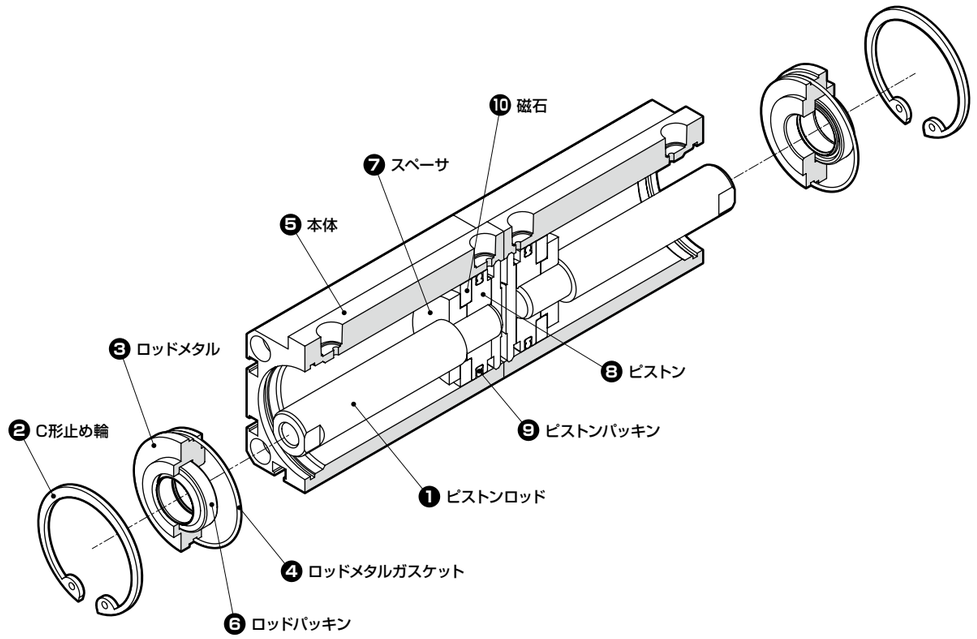

部品名		部品形番	番号	数量
ロッドメタル組立		SSD-□-ROD-MTL-ASSY	❸❹❻	各1
ピストンロッド組立	ロッド先端めねじ	SSD-□-◆-◇-PR-ASSY	❶❽❾	各1
	ロッド先端おねじ付	SSD-□-◆-N-◇-PR-ASSY		
	ロッド先端めねじ・スイッチ付	SSD-L-□-◆-◇-PR-ASSY	❶❼❽❾❿	
	ロッド先端おねじ付・スイッチ付	SSD-L-□-◆-N-◇-PR-ASSY		
パッキンキット		SSD-B-□K	❹❻❾	各2

□：チューブ内径(φ12・φ16・φ20・φ25・φ32・φ40・φ50・φ63・φ80・φ100)
◆：ストローク　φ12・φ16　：5/10/15/20/25/30
φ20・φ25・φ32・φ40・φ50：5/10/15/20/25/30/40/50
φ63・φ80・φ100

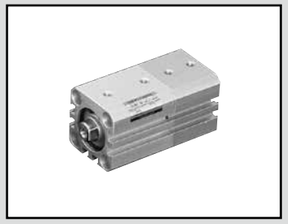

スーパーコンパクトシリンダ　複動形・二段形

SSD-W Series

●チューブ内径：φ12・φ16・φ20・φ25・φ32・φ40・φ50・φ63・φ80・φ100

■部品展開図

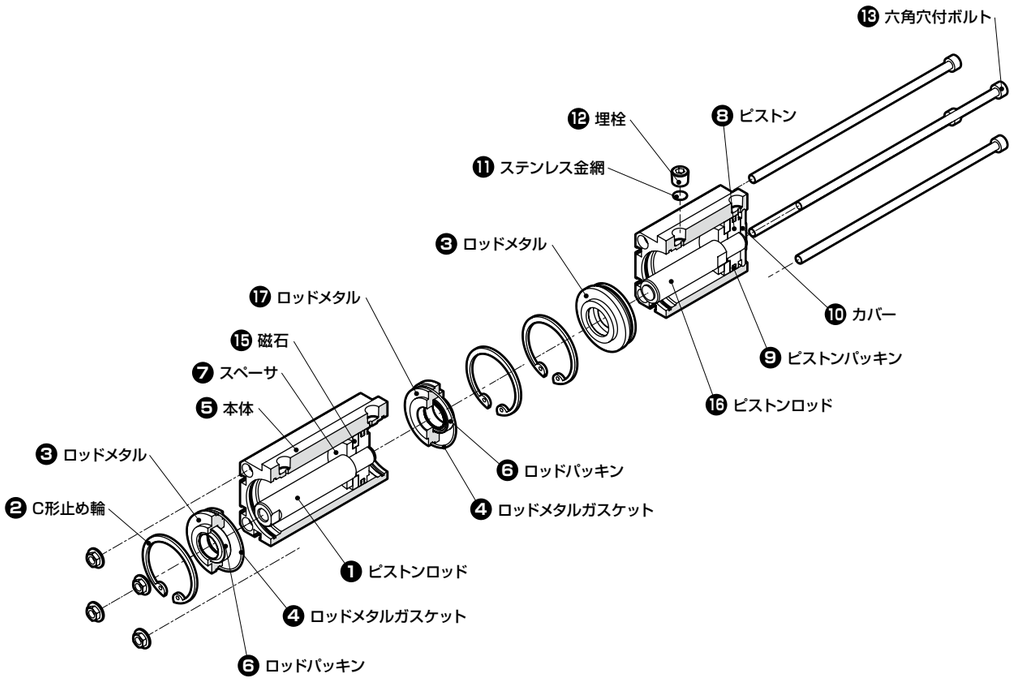

部品名		部品形番	番号	数量
ロッドメタル組立	S1・RD側	SSD-□-ROD-MTL-ASSY	❸❹❻	各1
	S1・HD側	SSD-W-63-S1HD-ROD-MTL-ASSY	❹❻⑰	
	S2・RD側	SSD-W-□-S2-ROD-MTL-ASSY	❸❹	
ピストンロッド組立（S1側）	ロッド先端めねじ	SSD-□-◆-PR-ASSY	❶❽❾	各1
	ロッド先端おねじ付	SSD-□-◆-N-PR-ASSY		
	ロッド先端めねじ・スイッチ付	SSD-L-□-◆-PR-ASSY	❶❼❽❾⑮	
	ロッド先端おねじ付・スイッチ付	SSD-L-□-◆-N-PR-ASSY		
ピストンロッド組立（S2側）		SSD-W-□-◆-S2-PR-ASSY	❽❾⑯	各1
		SSD-WL-□-◆-S2-PR-ASSY	❼❽❾⑮⑯	
パッキンキット		SSD-W-□K	❹❻❾	各2

□：チューブ内径（φ12・φ16・φ20・φ25・φ32・φ40・φ50・φ63・φ80・φ100）
◆：ストローク　φ12・φ16・φ20　　：5/10/15/20/25/30
　　φ25・φ32・φ40・φ50：5/10/15/20/25/30/40/50

注1：ロッドメタル組立SSD-W-63-S1HD-ROD-MTL-ASSYはφ63のみ対象となります。
　　他チューブ内径についてはS1・RD側とS1・HD側は共通となります。

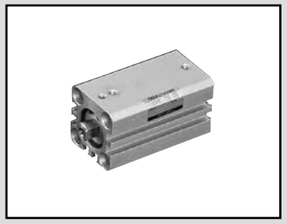

スーパーコンパクトシリンダ　複動形・回り止め形

SSD-M Series

●チューブ内径：φ12・φ16・φ20・φ25・φ32・φ40・φ50・φ63

■部品展開図

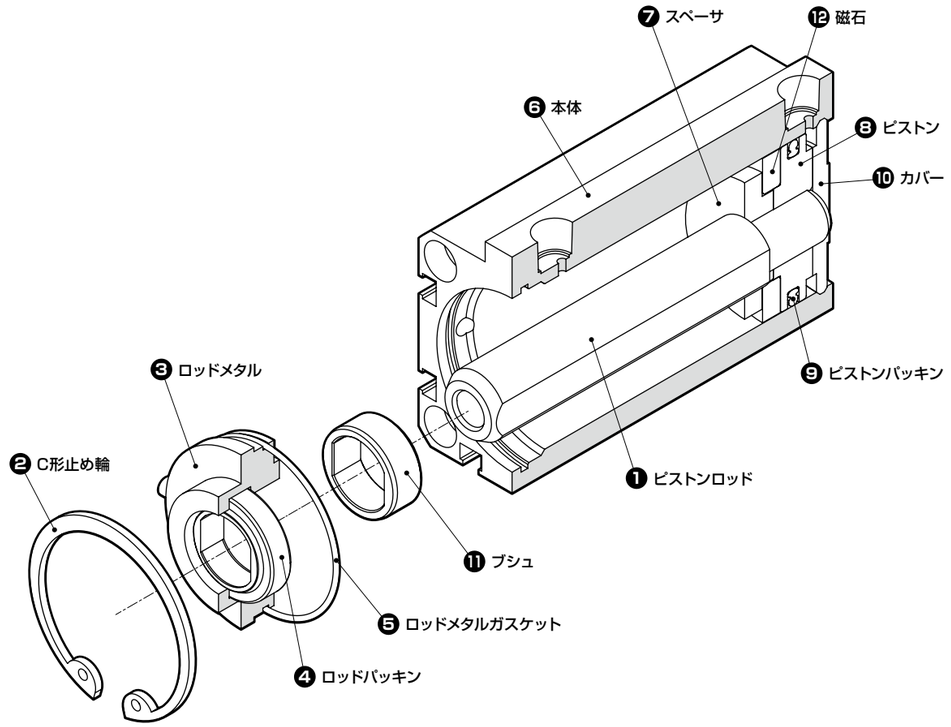

部品名		部品形番	番号	数量
ロッドメタル組立		SSD-M-□-ROD-MTL-ASSY	❸❹❺（⑪）	各1
ピストンロッド組立	ロッド先端めねじ	SSD-M-□-◆-◇-PR-ASSY	❶❽❾	各1
	ロッド先端おねじ付	SSD-M-□-◆-N-◇-PR-ASSY		
	ロッド先端めねじ・スイッチ付	SSD-ML-□-◆-◇-PR-ASSY	❶❼❽❾⑫	
	ロッド先端おねじ付・スイッチ付	SSD-ML-□-◆-N-◇-PR-ASSY		
パッキンキット		SSD-M-□K	❹❺❾	各1

□：チューブ内径（φ12・φ16・φ20・φ25・φ32・φ40・φ50・φ63）
◆：ストローク　φ12・φ16・φ20　　：5/10/15/20/25/30
　　φ25・φ32・φ40・φ50：5/10/15/20/25/30/40/50
　　φ63　　：5/10/20/30/40/50
◇：取付金具（無記号・LB2・FA）

注1：ロッドメタル組立の⑪ブシュはφ32～φ63が対象になります。

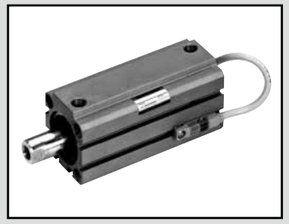

スーパーコンパクトシリンダ　複動・耐切削油形

SSD-G2・G3 Series

●チューブ内径：φ16・φ20・φ25・φ32・φ40・φ50・φ63・φ80・φ100

■部品展開図

●SSD2-G$^{2}_{3}$-20・25・32

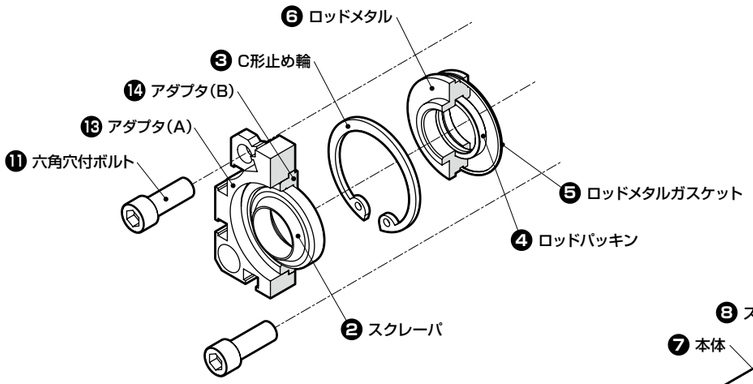

●SSD2-G$^{2}_{3}$-40・50・63・80・100

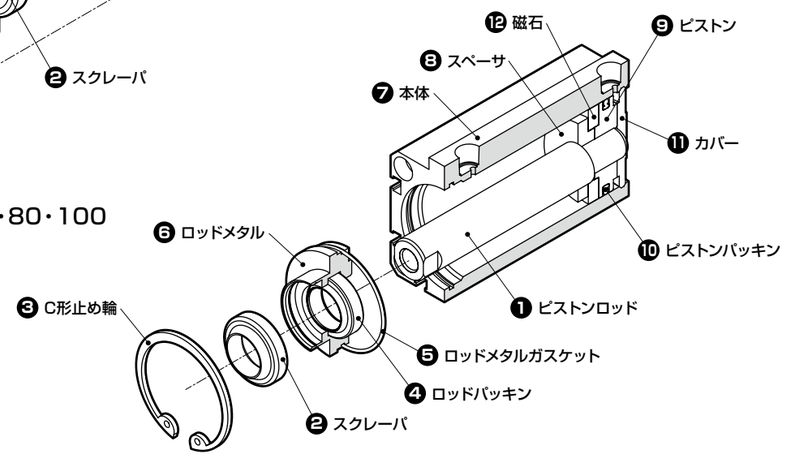

部品名			部品形番	番号	数量
スクレーパ組立	φ16・φ20・φ25	G2	SSD-G2-□-SCRAPER-ASSY	❷⓭⓮	各1
		G3	SSD-G3-□-SCRAPER-ASSY		
ロッドメタル組立	φ16・φ20・φ25	G2	SSD-□-ROD-MTL-ASSY	❹❺❻	各1
	φ32・φ40・φ50・φ63・φ80・φ100		SSD-G2-□-ROD-MTL-ASSY	❷❹❺❻	
	全チューブ内径共通	G3	SSD-G3-□-ROD-MTL-ASSY	❹❺❻(❷)	
ピストンロッド組立	ロッド先端めねじ	G2	SSD-G2-□-◆-◇-PR-ASSY	❶❾❿	各1
	ロッド先端おねじ付		SSD-G2-□-◆-◇-N-PR-ASSY		
	ロッド先端めねじ・スイッチ付		SSD-G2L-□-◆-◇-PR-ASSY	❶❽❾❿⓬	
	ロッド先端おねじ付・スイッチ付		SSD-G2L-□-◆-◇-N-PR-ASSY		
ピストンロッド組立	ロッド先端めねじ	G3	SSD-G3-□-◆-◇-PR-ASSY	❶❾❿	各1
	ロッド先端おねじ付		SSD-G3-□-◆-◇-N-PR-ASSY		
	ロッド先端めねじ・スイッチ付		SSD-G3L-□-◆-◇-PR-ASSY	❶❽❾❿⓬	
	ロッド先端おねじ付・スイッチ付		SSD-G3L-□-◆-◇-N-PR-ASSY		
パッキンキット		G2	SSD-G2-□K	❷❹❺❿	各1
		G3	SSD-G3-□K		

□：チューブ内径(φ16・φ20・φ25・φ32・φ40・φ50・φ63・φ80・φ100)
◆：ストローク　φ16・φ20　：5/10/15/20/25/30
φ25・φ32・φ40・φ50：5/10/15/20/25/30/40/50
φ63・φ80・φ100　：5/10/20/30/40/50
◇：取付金具(無記号・LB2・FA)

注1：φ16～φ25のSSD-G3用ロッドメタル組立に❷スクレーパは含まれません。
注2：φ16～φ25のピストンロッド組立について、LB2・FAは選択できません。

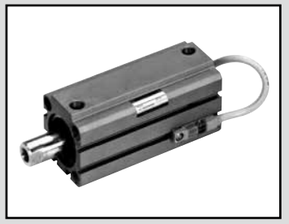

スーパーコンパクトシリンダ　複動・高荷重・耐切削油形

SSD-KG2・KG3 Series

●チューブ内径：φ16・φ20・φ25・φ32・φ40・φ50・φ63・φ80・φ100

■部品展開図

●SSD2-KG$^{2}_{3}$-20・25・32

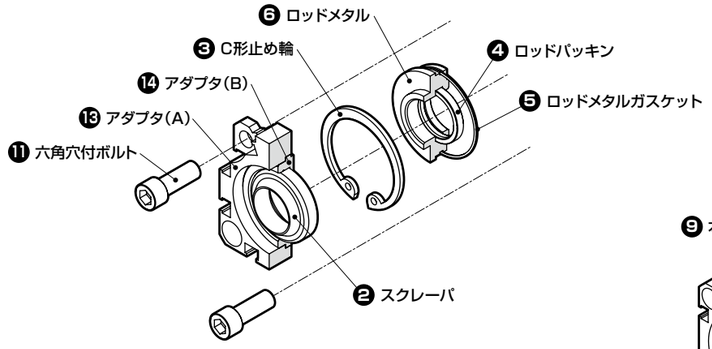

●SSD2-KG$^{2}_{3}$-40・50・63・80・100

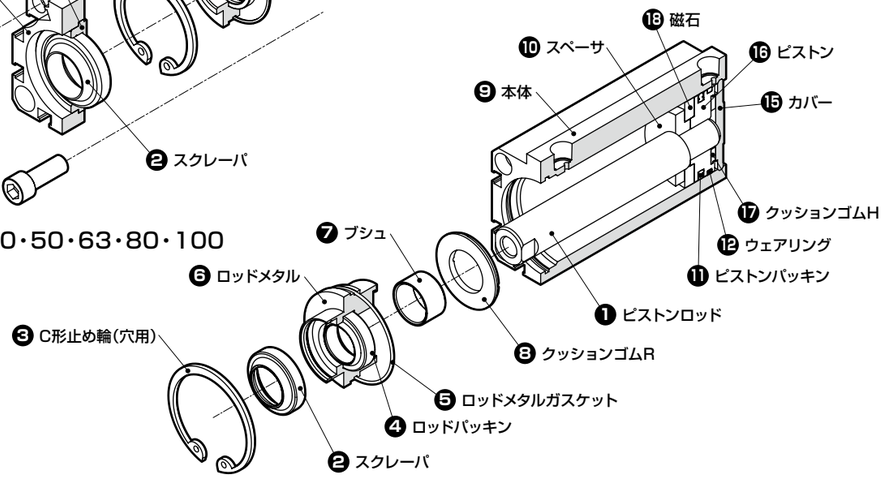

部品名			部品形番	番号	数量
スクレーパ組立	φ16・φ20・φ25	KG2	SSD-G2-□-SCRAPER-ASSY	❷⓭⓮	各1
		KG3	SSD-G3-□-SCRAPER-ASSY		
ロッドメタル組立	φ16・φ20・φ25	KG2	SSD-K-□-ROD-MTL-ASSY	❹❺❻❼❽	各1
	φ32・φ40・φ50・φ63・φ80・φ100		SSD-KG2-□-ROD-MTL-ASSY	❷❹❺❻❼❽	
	全チューブ内径共通	KG3	SSD-KG3-□-ROD-MTL-ASSY	❹❺❻❼(❷)(❽)	
ピストンロッド組立	ロッド先端めねじ	KG2	SSD-KG2-□-◆-◇-PR-ASSY	❶⓫⓬⓰⓱(❽)	各1
	ロッド先端おねじ付		SSD-KG2-□-◆-◇-N-PR-ASSY		
	ロッド先端めねじ・スイッチ付		SSD-KG2L-□-◆-◇-PR-ASSY	❶❿⓫⓬⓰⓱⓲(❽)	
	ロッド先端おねじ付・スイッチ付		SSD-KG2L-□-◆-◇-N-PR-ASSY		
ピストンロッド組立	ロッド先端めねじ	KG3	SSD-KG3-□-◆-◇-PR-ASSY	❶⓫⓬⓰⓱(❽)	各1
	ロッド先端おねじ付		SSD-KG3-□-◆-◇-N-PR-ASSY		
	ロッド先端めねじ・スイッチ付		SSD-KG3L-□-◆-◇-PR-ASSY	❶❿⓫⓬⓰⓱⓲(❽)	
	ロッド先端おねじ付・スイッチ付		SSD-KG3L-□-◆-◇-N-PR-ASSY		
パッキンキット		KG2	SSD-KG2-□K	❷❹❺❽⓫⓬⓱	各1
		KG3	SSD-KG3-□K		

□：チューブ内径(φ16・φ20・φ25・φ32・φ40・φ50・φ63・φ80・φ100)
◆：ストローク　φ16・φ20　：5/10/15/20/25/30/40/50
φ25・φ32・φ40・φ50：10/15/20/25/30/40/50/60/70/80/90/100
φ63・φ80・φ100　：10/20/30/40/50/60/70/80/90/100
◇：取付金具(無記号・LB2・FA)

注1：ロッドメタル組立の❽クッションゴムはφ32が対象になります。
注2：ピストンロッド組立の❽クッションゴムはφ16～φ25が対象になります。
注3：φ16～φ25のSSD-KG3用ロッドメタル組立に❷スクレーパは含まれません。
注4：φ16～φ25のピストンロッド組立について、LB2・FAは選択できません。

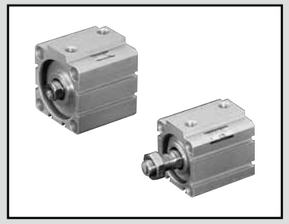

スーパーコンパクトシリンダ
複動・片ロッド・コイルスクレーパ形
SSD-G1 Series

スーパーコンパクトシリンダ
複動・片ロッド・スパッタ付着防止形
SSD-G4 Series

●チューブ内径： φ25・φ32・φ40・φ50・φ63・φ80・φ100

■部品展開図

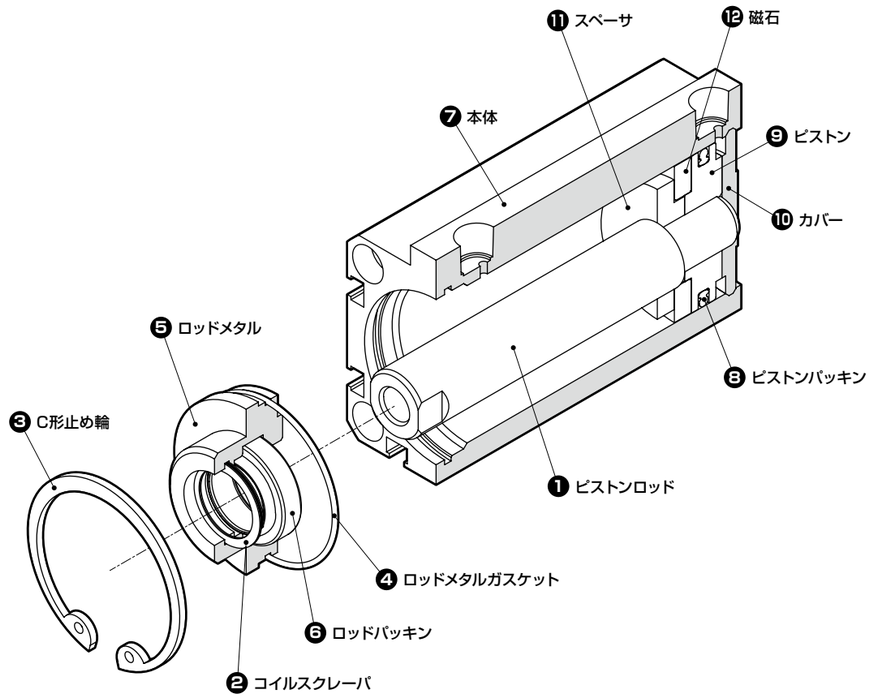

部品名			部品形番	番号	数量
ロッドメタル組立		G1	SSD-G1-□-ROD-MTL-ASSY	❷❹❺❻	各1
		G4	SSD-G4-□-ROD-MTL-ASSY		
ピストンロッド組立	ロッド先端めねじ	G1	SSD-G1-□-◆-◇-PR-ASSY	❶❽❾	各1
	ロッド先端おねじ付		SSD-G1-□-◆-N-◇-PR-ASSY		
	ロッド先端めねじ・スイッチ付		SSD-G1L-□-◆-◇-PR-ASSY	❶❽❾⓫⓬	
	ロッド先端おねじ付・スイッチ付		SSD-G1L-□-◆-N-◇-PR-ASSY		
ピストンロッド組立	ロッド先端めねじ	G4	SSD-G4-□-◆-PR-ASSY	❶❽❾	各1
	ロッド先端おねじ付		SSD-G4-□-◆-N-PR-ASSY		
	ロッド先端めねじ・スイッチ付		SSD-G4L-□-◆-PR-ASSY	❶❽❾⓫⓬	
	ロッド先端おねじ付・スイッチ付		SSD-G4L-□-◆-N-PR-ASSY		
パッキンキット		G1	SSD-G1-□K	❷❹❻❽	各1

□： チューブ内径（φ25・φ32・φ40・φ50・φ63・φ80・φ100）
◆： ストローク　φ25・φ32・φ40・φ50 ：5/10/15/20/25/30/40/50
　　φ63・φ80・φ100　　：5/10/20/30/40/50
◇： 取付金具（無記号・LB2・FA）

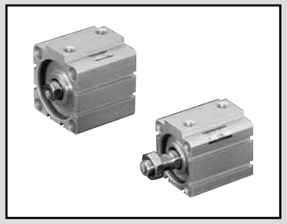

スーパーコンパクトシリンダ
複動・片ロッド・高荷重・コイルスクレーパ形
SSD-KG1 Series

スーパーコンパクトシリンダ
複動・片ロッド・高荷重・スパッタ付着防止形
SSD-KG4 Series

●チューブ内径： φ25・φ32・φ40・φ50・φ63・φ80・φ100

■部品展開図

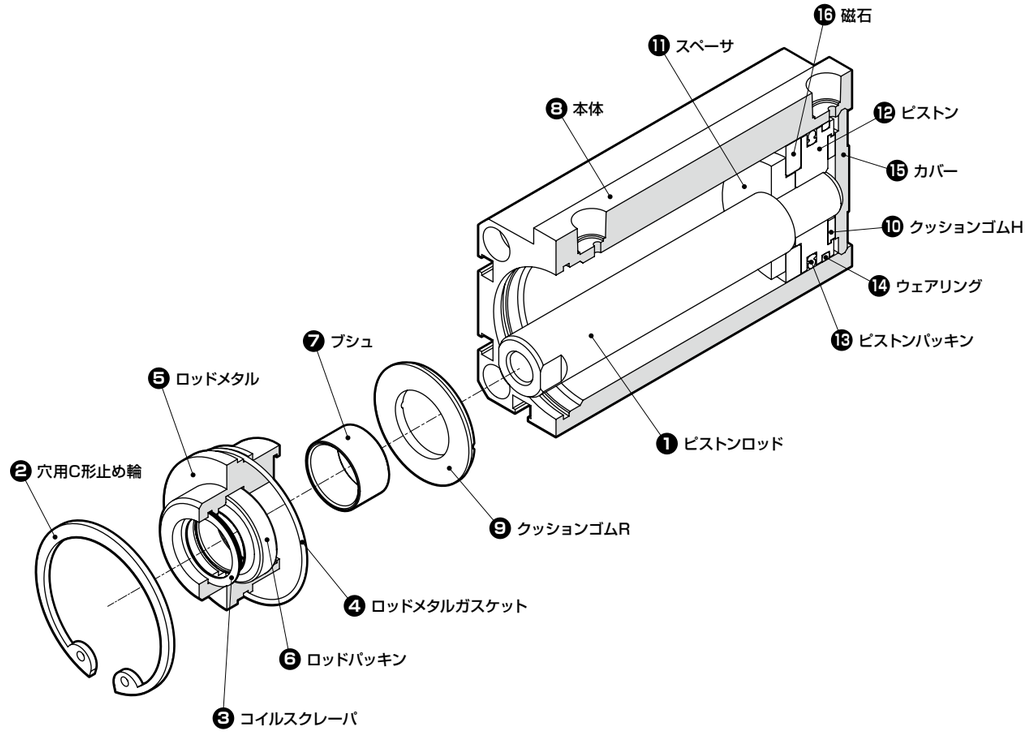

部品名			部品形番	番号	数量
ロッドメタル組立		KG1	SSD-KG1-□-ROD-MTL-ASSY	❸❹❺❻❼（❾）	各1
		KG4	SSD-G4-□-ROD-MTL-ASSY		
ピストンロッド組立	ロッド先端めねじ	KG1	SSD-KG1-□-◆-◇-PR-ASSY	❶❿⓬⓭⓮（❾）	各1
	ロッド先端おねじ付		SSD-KG1-□-◆-N-◇-PR-ASSY		
	ロッド先端めねじ・スイッチ付		SSD-KG1L-□-◆-◇-PR-ASSY	❶❿⓫⓬⓭⓮⓰（❾）	
	ロッド先端おねじ付・スイッチ付		SSD-KG1L-□-◆-N-◇-PR-ASSY		
ピストンロッド組立	ロッド先端めねじ	KG4	SSD-KG4-□-◆-PR-ASSY	❶❿⓬⓭⓮（❾）	各1
	ロッド先端おねじ付		SSD-KG4-□-◆-N-PR-ASSY		
	ロッド先端めねじ・スイッチ付		SSD-KG4L-□-◆-PR-ASSY	❶❿⓫⓬⓭⓮⓰（❾）	
	ロッド先端おねじ付・スイッチ付		SSD-KG4L-□-◆-N-PR-ASSY		
パッキンキット		KG1	SSD-KG1-□K	❸❹❻❾❿⓭⓮	各1

□： チューブ内径（φ25・φ32・φ40・φ50・φ63・φ80・φ100）
◆： ストローク　φ25・φ32・φ40・φ50 ：10/15/20/25/30/40/50/60/70/80/90/100
　　φ63・φ80・φ100　　：10/20/25/30/40/50/60/70/80/90/100
◇： 取付金具（無記号・LB2・FA）

注1 ： ロッドメタル組立の❾クッションゴムはφ32～φ100が対象になります。
注2 ： ピストンロッド組立の❾クッションゴムはφ12～φ25が対象になります。

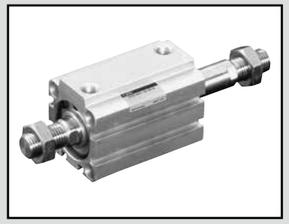

スーパーコンパクトシリンダ
複動・両ロッド・コイルスクレーパ形

スーパーコンパクトシリンダ
複動・両ロッド・スパッタ付着防止形

SSD-DG1 Series SSD-DG4 Series

●チューブ内径： φ25・φ32・φ40・φ50・φ63・φ80・φ100

■部品展開図

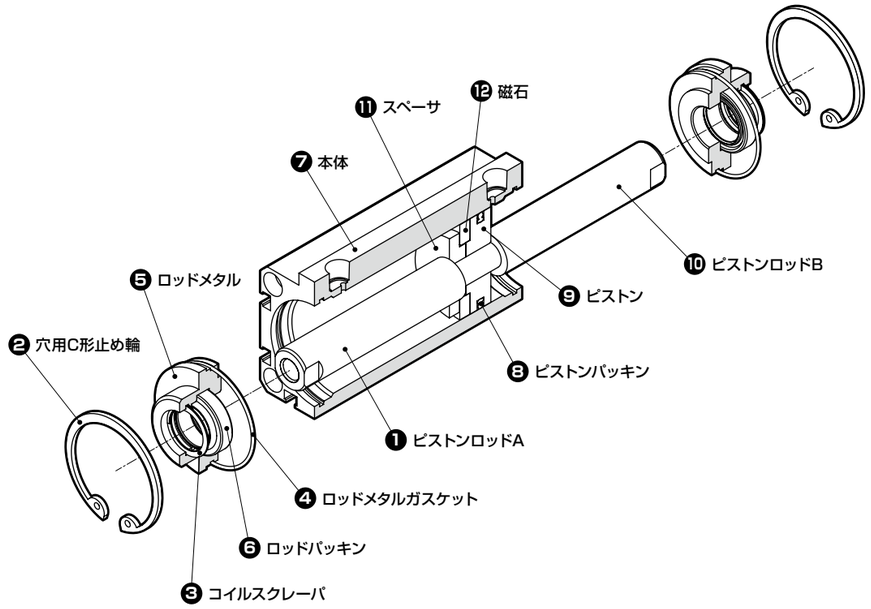

部品名			部品形番	番号	数量
ロッドメタル組立		DG1	SSD-G1-□-ROD-MTL-ASSY	❸❹❺❻	各1
		DG4	SSD-G4-□-ROD-MTL-ASSY		
ピストンロッド組立	ロッド先端めねじ	DG1	SSD-DG1-□-◆-◇-PR-ASSY	❶❽❾❿	各1
	ロッド先端おねじ付		SSD-DG1-□-◆-N-◇-PR-ASSY		
	ロッド先端めねじ・スイッチ付		SSD-DG1L-□-◆-◇-PR-ASSY	❶❽❾❿⓫⓬	
	ロッド先端おねじ付・スイッチ付		SSD-DG1L-□-◆-N-◇-PR-ASSY		
	ロッド先端めねじ	DG4	SSD-DG4-□-◆-◇-PR-ASSY	❶❽❾❿	各1
	ロッド先端おねじ付		SSD-DG4-□-◆-N-◇-PR-ASSY		
	ロッド先端めねじ・スイッチ付		SSD-DG4L-□-◆-◇-PR-ASSY	❶❽❾❿⓫⓬	
	ロッド先端おねじ付・スイッチ付		SSD-DG4L-□-◆-N-◇-PR-ASSY		
パッキンキット		DG1	SSD-DG1-□K	❸❹❻	各2
				❽	1

□： チューブ内径（φ25・φ32・φ40・φ50・φ63・φ80・φ100）
◆： ストローク　φ25・φ32・φ40・φ50 ：5/10/15/20/25/30/40/50
φ63・φ80・φ100 ：5/10/20/30/40/50
◇： 取付金具（無記号・LB2・FA）

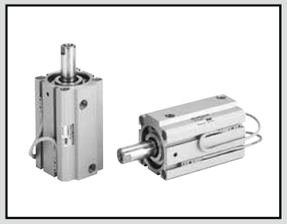

スーパーコンパクトシリンダ　複動・片ロッド・耐環境スクレーパ形

SSD-G5 Series

●チューブ内径： φ20・φ25・φ32・φ40・φ50・φ63・φ80・φ100

■部品展開図

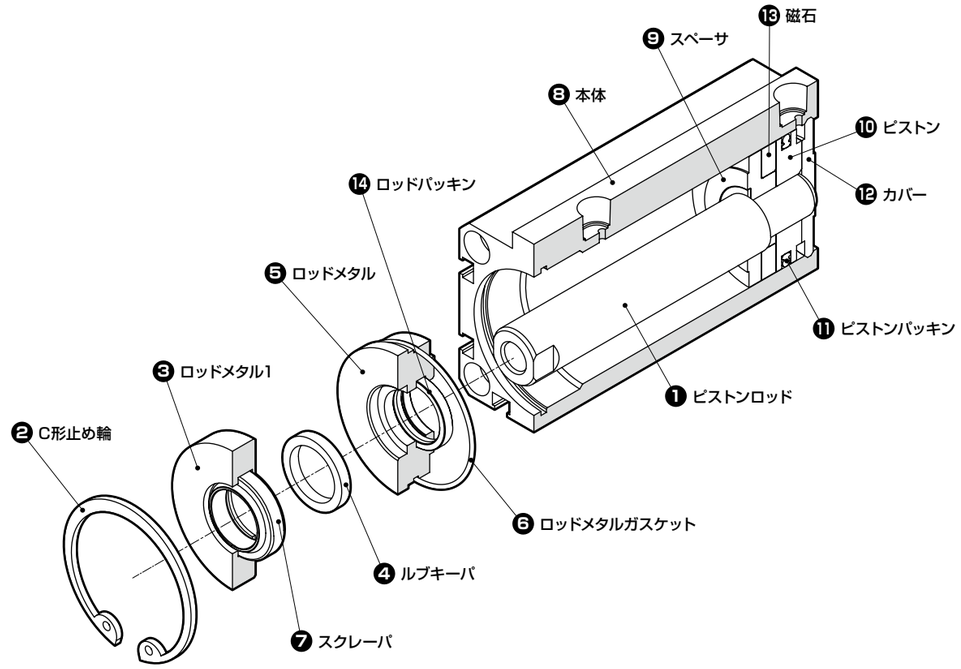

部品名		部品形番	番号	数量
ロッドメタル組立		SSD-G5-□-ROD-MTL-ASSY	❸❹❺❻❼⓮	各1
ピストンロッド組立	ロッド先端めねじ	SSD-G5-□-◆-◇-PR-ASSY	❶❿⓫	各1
	ロッド先端おねじ付	SSD-G5-□-◆-N-◇-PR-ASSY		
	ロッド先端めねじ・スイッチ付	SSD-G5L-□-◆-◇-PR-ASSY	❶❾❿⓫⓭	
	ロッド先端おねじ付・スイッチ付	SSD-G5L-□-◆-N-◇-PR-ASSY		
パッキンキット		SSD-G5-□K	❹❻❼⓫⓮	各1

□： チューブ内径（φ20・φ25・φ32・φ40・φ50・φ63・φ80・φ100）
◆： ストローク　φ20・φ25・φ32・φ40・φ50 ：5/10/15/20/25/30/40/50
φ63・φ80・φ100 ：5/10/20/30/40/50
◇： 取付金具（無記号・LB2・FA）

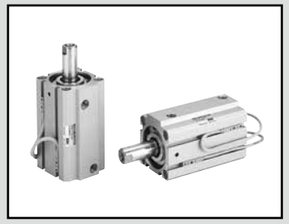

スーパーコンパクトシリンダ　複動・片ロッド・高荷重・耐環境スクレーパ形

SSD-KG5 Series

●チューブ内径：φ20・φ25・φ32・φ40・φ50・φ63・φ80・φ100

■部品展開図

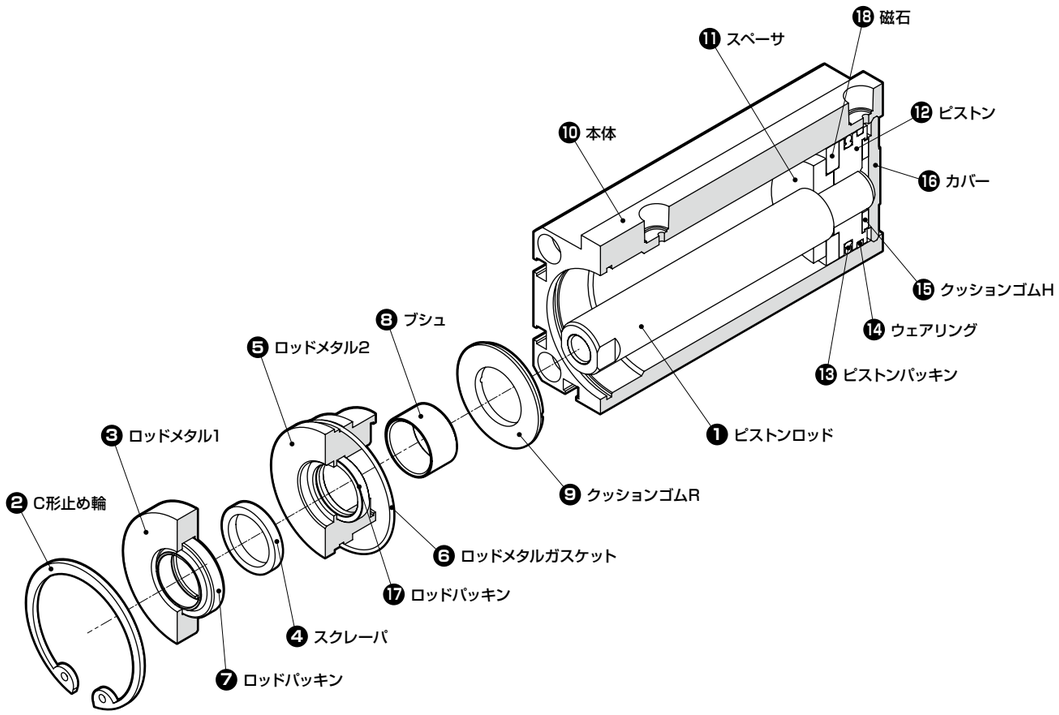

部品名		部品形番	番号	数量
ロッドメタル組立		SSD-KG5-□-ROD-MTL-ASSY	❸❹❺❻❼❽⑰（❾）	各1
ピストンロッド組立	ロッド先端めねじ	SSD-KG5-□-◆-◇-PR-ASSY	❶⑫⑬⑭⑮（❾）	各1
	ロッド先端おねじ付	SSD-KG5-□-◆-N-◇-PR-ASSY		
	ロッド先端めねじ・スイッチ付	SSD-KG5L-□-◆-◇-PR-ASSY	❶⑪⑫⑬⑭⑮⑱（❾）	
	ロッド先端おねじ付・スイッチ付	SSD-KG5L-□-◆-N-◇-PR-ASSY		
パッキンキット		SSD-KG5-□K	❹❻❼❾⑬⑭⑮⑰	各1

□：チューブ内径（φ20・φ25・φ32・φ40・φ50・φ63・φ80・φ100）
◆：ストローク　φ20　：5/10/15/20/25/30/40/50
φ25・φ32・φ40・φ50　：10/15/20/25/30/40/50/60/70/80/90/100
φ63・φ80・φ100　：10/20/30/40/50/60/70/80/90/100
◇：取付金具（無記号・LB2・FA）

注1：ロッドメタル組立の❾クッションゴムはφ32～φ100が対象になります。
注2：ピストンロッド組立の❾クッションゴムはφ20～φ25が対象になります。

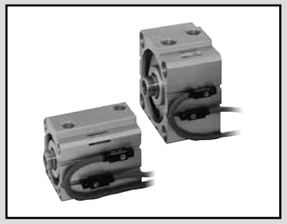

スーパーコンパクトシリンダ　複動・片ロッド形・耐強磁界用スイッチ付

SSD-L4 Series

●チューブ内径：φ40・φ50・φ63・φ80・φ100

■部品展開図

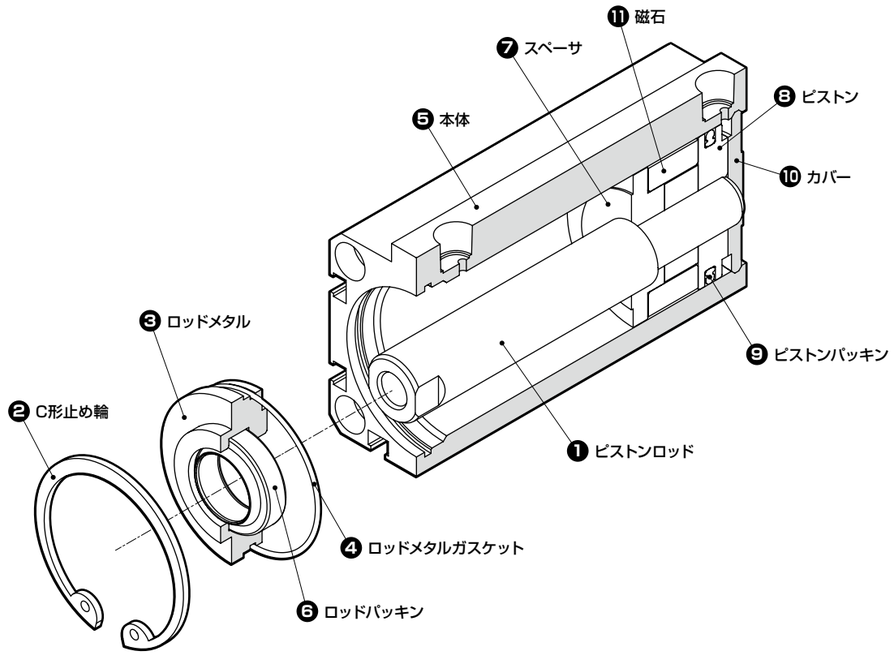

部品名		部品形番	番号	数量
ロッドメタル組立		SSD-□-ROD-MTL-ASSY	❸❹❻	各1
ピストンロッド組立	ロッド先端めねじ	SSD-L4-□-◆-◇-PR-ASSY	❶❼❽❾⑪	各1
	ロッド先端おねじ付	SSD-L4-□-◆-N-◇-PR-ASSY		
パッキンキット		SSD-□K	❹❻❾	各1

□：チューブ内径（φ40・φ50・φ63・φ80・φ100）
◆：ストローク：20/30/40/50
◇：取付金具（無記号・LB2・FA）

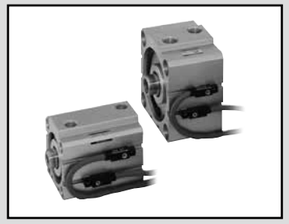

スーパーコンパクトシリンダ　複動・片ロッド耐強磁界用スイッチ付・
コイルスクレーパ形

SSD-G1L4 Series

●チューブ内径： φ40・φ50・φ63・φ80・φ100

■部品展開図

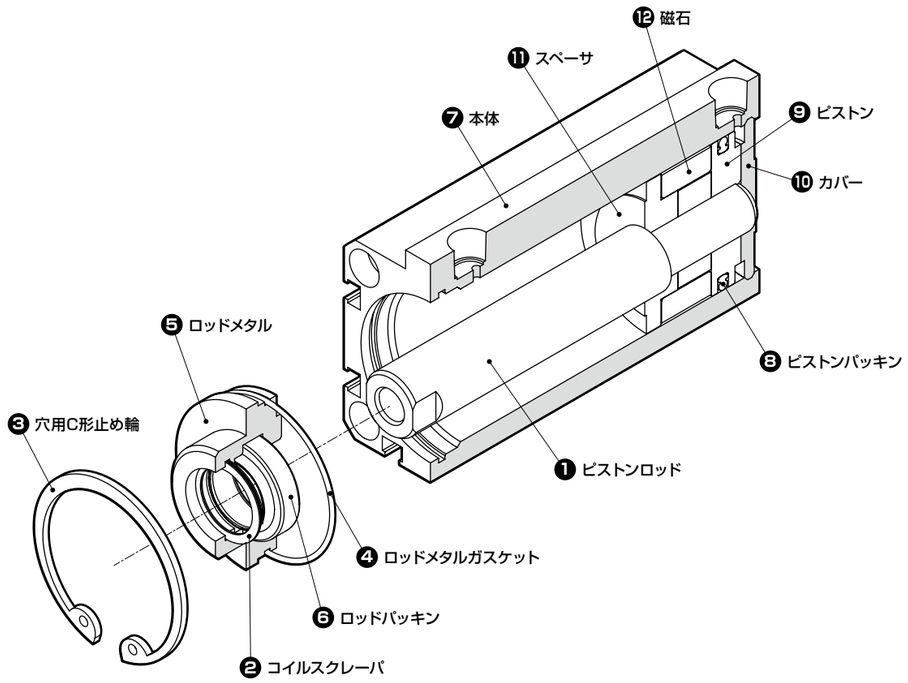

部品名		部品形番	番号	数量
ロッドメタル組立		SSD-G1-□-ROD-MTL-ASSY	❷❹❺❻	各1
ピストンロッド組立	ロッド先端めねじ	SSD-G1L4-□-◆-◇-PR-ASSY	❶❽❾⓫⓬	各1
	ロッド先端おねじ付	SSD-G1L4-□-◆-N-◇-PR-ASSY		
パッキンキット		SSD-G1-□K	❷❹❻❽	各1

□： チューブ内径(φ40・φ50・φ63・φ80・φ100)
◆： ストローク ：20/30/40/50
◇： 取付金具(無記号・LB2・FA)

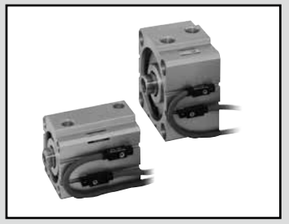

スーパーコンパクトシリンダ　複動・高荷重形・耐強磁界用スイッチ付

SSD-KL4 Series

●チューブ内径： φ40・φ50・φ63・φ80・φ100

■部品展開図

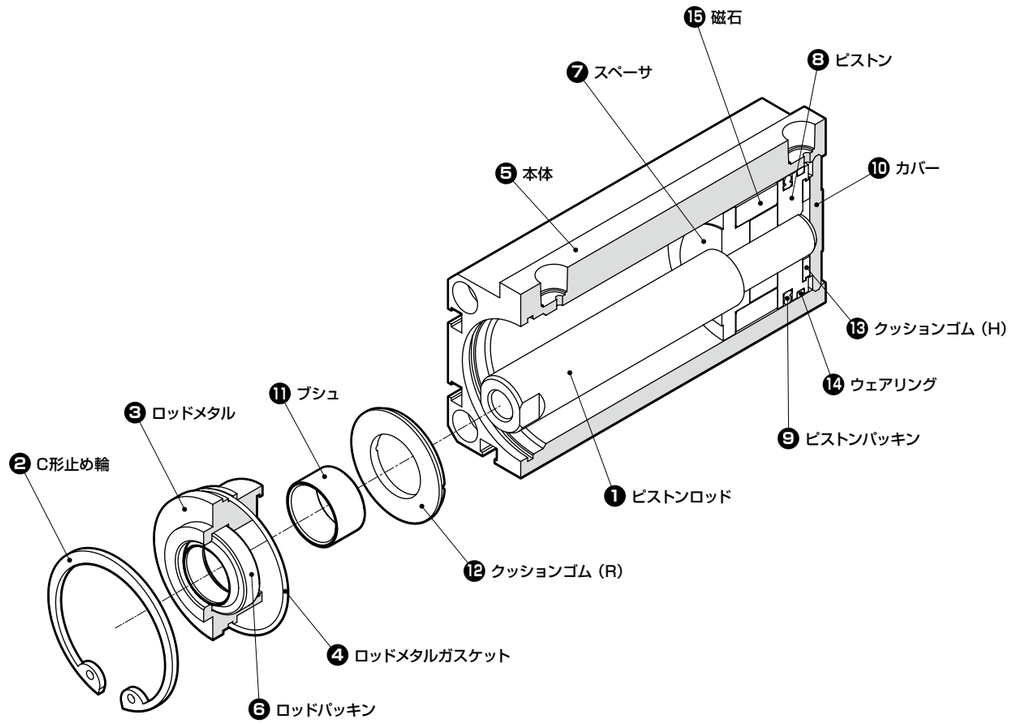

部品名		部品形番	番号	数量
ロッドメタル組立		SSD-K-□-ROD-MTL-ASSY	❸❹❻⓫⓬	各1
ピストンロッド組立	ロッド先端めねじ	SSD-KL4-□-◆-◇-PR-ASSY	❶❼❽❾⓭⓮⓯	各1
	ロッド先端おねじ付	SSD-KL4-□-◆-N-◇-PR-ASSY		
パッキンキット		SSD-K-□K	❹❻❾⓬⓭⓮	各1

□： チューブ内径(φ40・φ50・φ63・φ80・φ100)
◆： ストローク ：20/30/40/50/60/70/80/90/100
◇： 取付金具(無記号・LB2・FA)

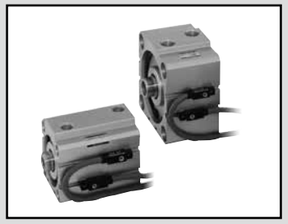

スーパーコンパクトシリンダ　複動・高荷重形・耐強磁界用スイッチ付・
コイルスクレーパ付

SSD-KG1L4 Series

●チューブ内径： φ40・φ50・φ63・φ80・φ100

■部品展開図

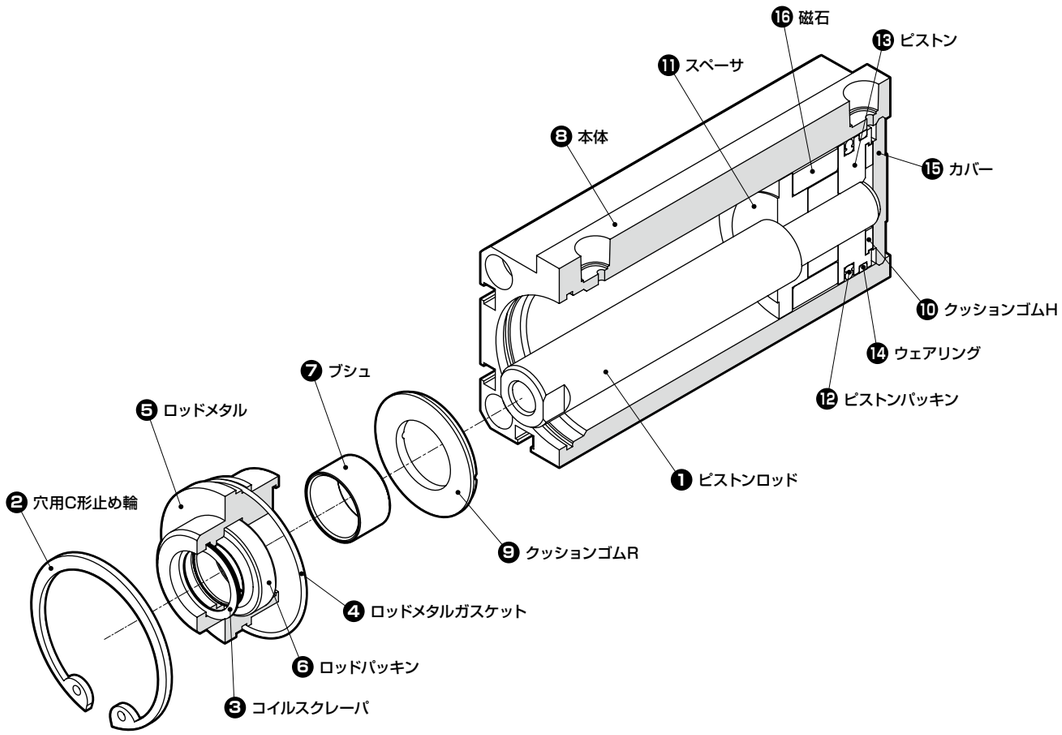

部品名		部品形番	番号	数量
ロッドメタル組立		SSD-KG1-□-ROD-MTL-ASSY	❸❹❺❻❼❾	各1
ピストンロッド組立	ロッド先端めねじ	SSD-KG1L4-□-◆-◇-PR-ASSY	❶⓪⓫⓬⓭⓮⓰	各1
	ロッド先端おねじ付	SSD-KG1L4-□-◆-N-◇-PR-ASSY		
パッキンキット		SSD-KG1-□K	❸❹❻❾⓪⓬⓮	各1

□： チューブ内径（φ40・φ50・φ63・φ80・φ100）
◆： ストローク ：20/30/40/50/60/70/80/90/100
◇： 取付金具（無記号・LB2・FA）

MEMO