セレックスシリンダ　複動・片ロッド形

SCS2 Series

●チューブ内径：φ125・φ140・φ160・φ180・φ200・φ250

■部品展開図

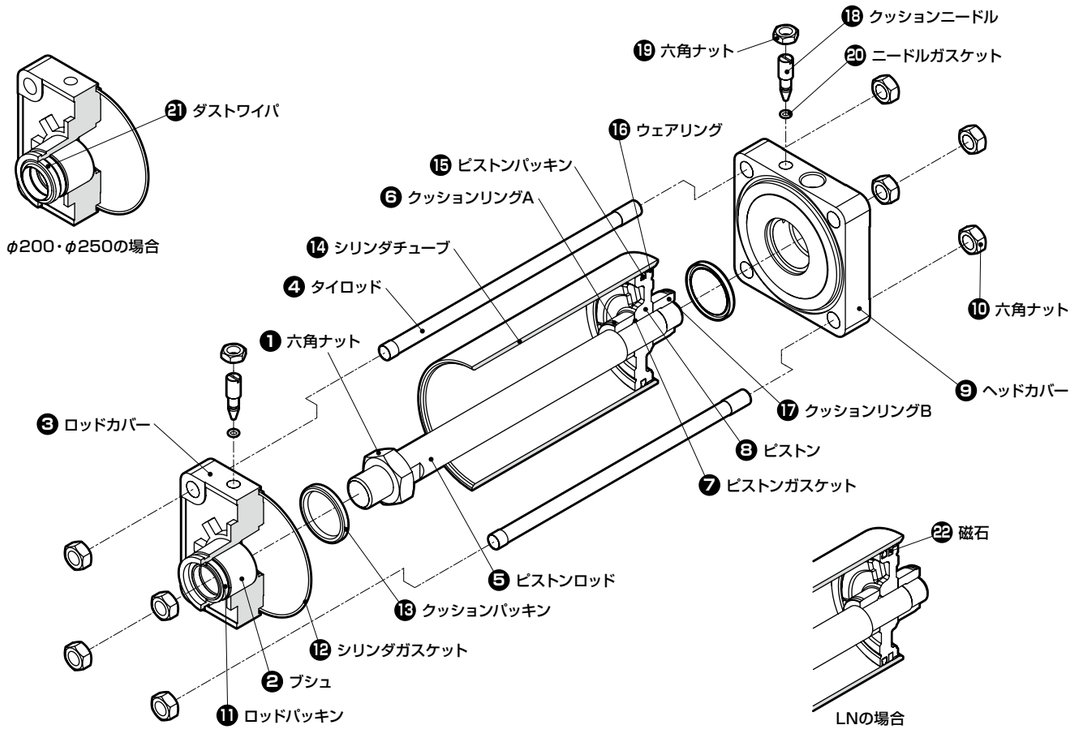

部品名	部品形番		番号	数量
ロッドカバー組立	SCS2-□※-★-ROD-CVR-ASSY		❷❸⑪⑫(⑬⑱⑲⑳㉑)	各1
ヘッドカバー組立	SCS2-□※-★-HEAD-CVR-ASSY		❾⑫(⑬⑱⑲⑳)	各1
ピストンロッド組立	SCS2	SCS2 -□-◆-PR-ASSY	❺❻❼❽⑮⑯⑰	各1
	SCS2-N	SCS2- N-□-◆-PR-ASSY		
	SCS2-LN	SCS2-LN-□-◆-PR-ASSY	❺❻❼❽⑮⑯⑰㉒	各1
クッションニードル組立	SCS2-□-NEEDLE-ASSY		⑱⑲⑳	各1
パッキンキット	SCS2	SCS2 -□K	⑪⑮⑯(⑫⑬⑳㉑)	各1
	SCS2-N	SCS2- N-□K		

□：チューブ内径(φ125/φ140/φ160/φ180/φ200/φ250)
※：クッション(B/N)
★：ニードル位置指定(無記号/R/S/T)
◆：ストローク(φ125・φ140・φ160：1～800(1mm毎))
(　φ180　：1～900(1mm毎))
(　φ200　：1～1000(1mm毎))
(　φ250　：1～1200(1mm毎))

注1：ロッドカバー組立、ヘッドカバー組立の⑬⑱⑳はクッション無の場合は含まれません。
注2：ロッドカバー組立、ヘッドカバー組立の⑲はクッション無の場合は埋栓になります。
注3：ロッドカバー組立、パッキンキットの㉑ダストワイパはφ125～φ180の場合は含まれません。
注4：パッキンキットの⑫⑬⑳は各2個含まれます。

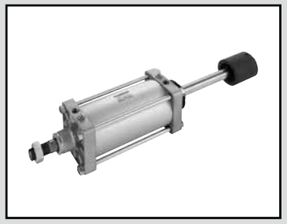

セレックスシリンダ　複動・押出し側ストローク調整形

SCS2-P Series

●チューブ内径：φ125・φ140・φ160・φ180・φ200・φ250

■部品展開図

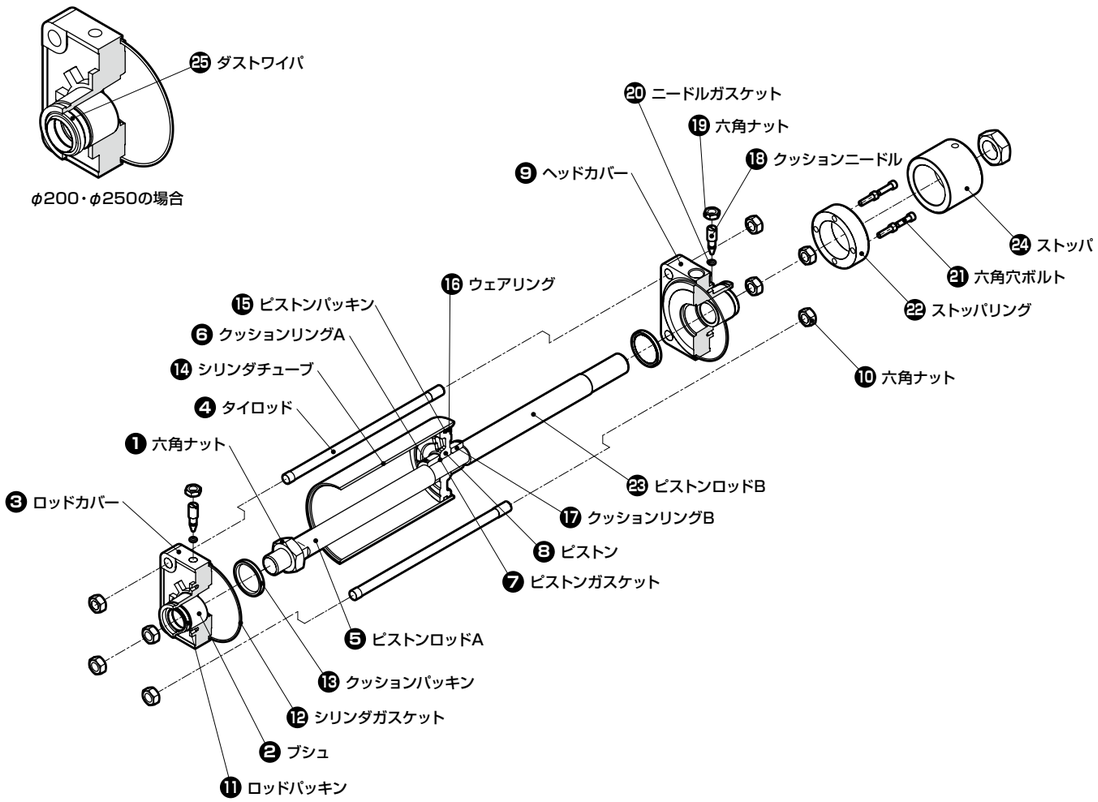

部品名	部品形番		番号	数量
ヘッドカバー組立	SCS2-P-□※-★-HEAD-CVR-ASSY		❾⑫(⑬⑱⑲⑳)	各1
ピストンロッド組立	SCS2-P	SCS2-P-□-◆-PR-ASSY	❺❻❼❽⑮⑯⑰㉓	各1

□：チューブ内径(φ125/φ140/φ160/φ180/φ200/φ250)
※：クッション(B/N)
★：ニードル位置指定(無記号/R/S/T)
◆：ストローク(φ125・φ140・φ160：1～800(1mm毎))
(　φ180　：1～900(1mm毎))
(　φ200　：1～1000(1mm毎))

注1：ヘッドカバー組立の⑬⑱⑳はクッション無の場合は含まれません。
注2：ヘッドカバー組立の⑲はクッション無の場合は埋栓になります。

セレックスシリンダ　複動・耐熱形

SCS2-T Series

●チューブ内径：φ125・φ140・φ160・φ180・φ200・φ250

■部品展開図

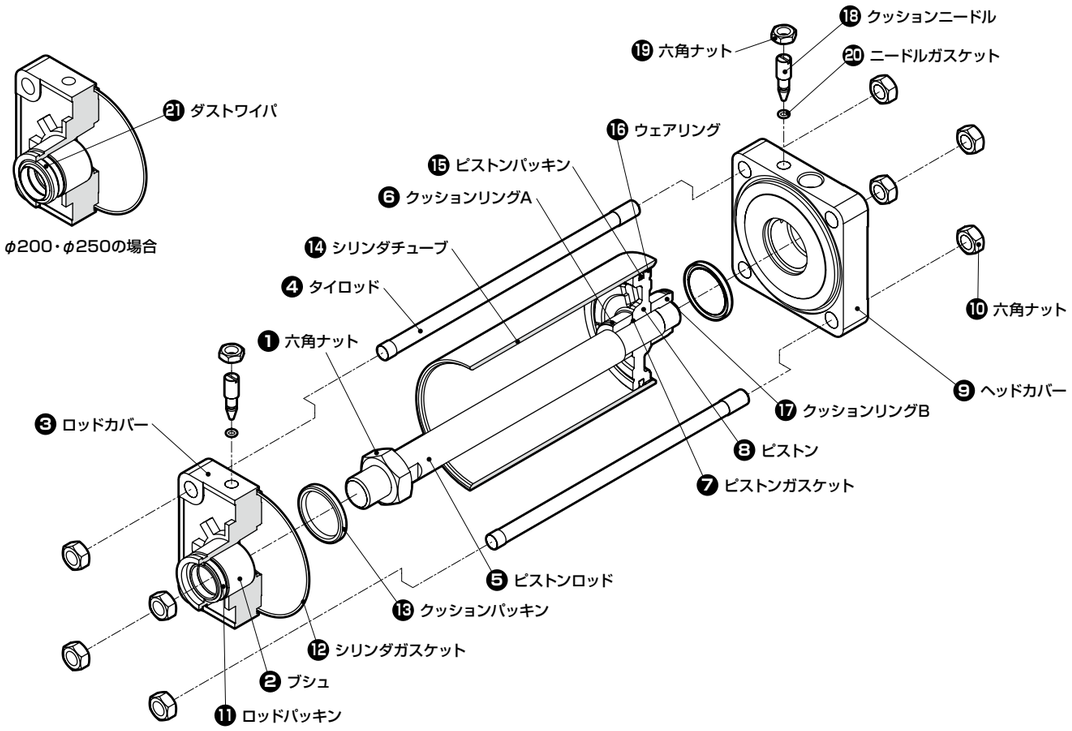

部品名	部品形番	番号	数量
ロッドカバー組立	SCS2-T-□※-★-ROD-CVR-ASSY	❷❸⑪⑫（⑬⑱⑲⑳㉑）	各1
ヘッドカバー組立	SCS2-T-□※-★-HEAD-CVR-ASSY	❾⑫（⑬⑱⑲⑳）	各1
クッションニードル組立	SCS2-T-□-NEEDLE-ASSY	⑱⑲⑳	各1
ピストンロッド組立	SCS2-T-◆-PR-ASSY	❺❻❼❽⑮⑯⑰	各1
パッキンキット	SCS2-T-□K	⑪⑮⑯（⑫⑬⑳㉑）	各1

□：チューブ内径(φ125/φ140/φ160/φ180/φ200/φ250)
※：クッション(B/N)
★：ニードル位置指定(無記号/R/S/T)
◆：ストローク(φ125・φ140・φ160：1～800(1mm毎))
(　φ180　：1～900(1mm毎))
(　φ200　：1～1000(1mm毎))

注1：ロッドカバー組立、ヘッドカバー組立の⑱⑲⑳はクッション無の場合は含まれません。
注2：ロッドカバー組立、ヘッドカバー組立の⑲はクッション無の場合は埋栓になります。
注3：ロッドカバー組立、パッキンキットの㉑ダストワイパはφ125～φ180の場合は含まれません。
注4：パッキンキットの⑫⑬⑳は各2個含まれます。

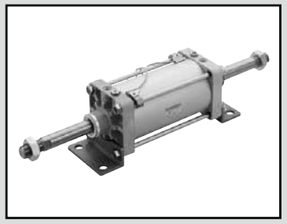

セレックスシリンダ　複動・両ロッド形

SCS2-D Series

●チューブ内径：φ125・φ140・φ160・φ180・φ200・φ250

■部品展開図

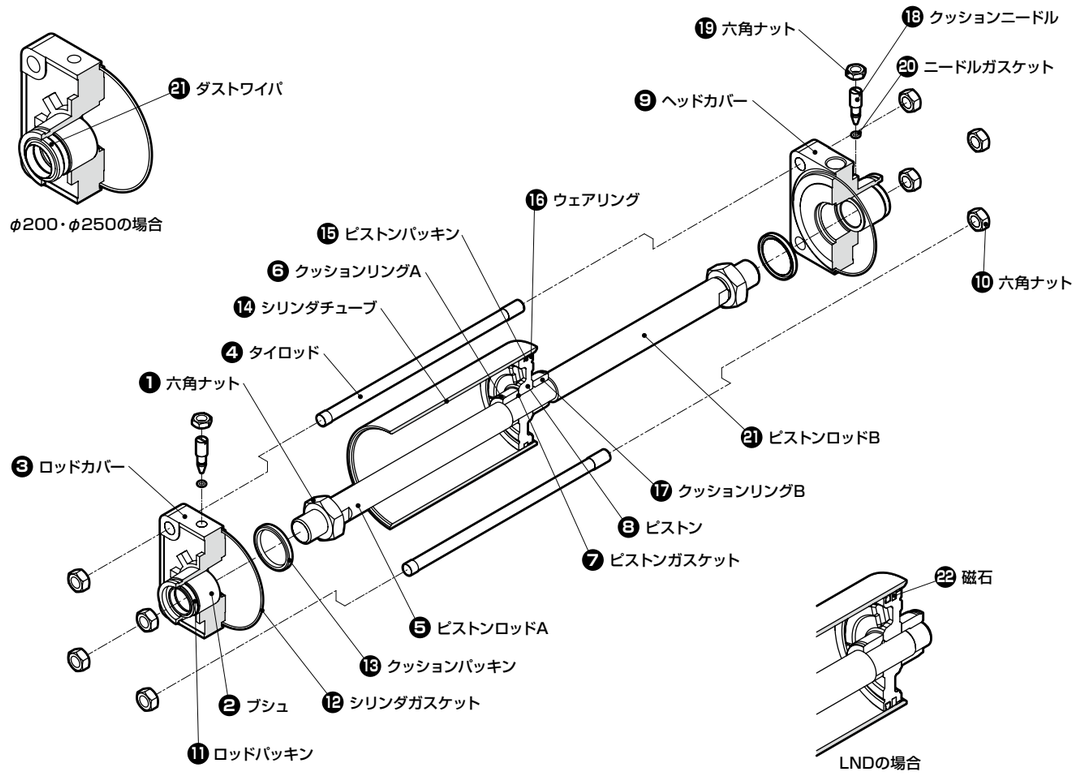

部品名	部品形番		番号	数量
ピストンロッド組立	SCS2-D	SCS2-D　-□-◆-PR-ASSY	❺❻❼❽⑮⑯⑰	各1
	SCS2-LND	SCS2-LND-□-◆-PR-ASSY	❺❻❼❽⑮⑯⑰㉒	各1
パッキンキット	SCS2-D-□K	SCS2-　D-□K	⑮⑯	各1
			⑪⑫⑬⑳（㉑）	各2
	SCS2-ND-□K	SCS2-ND-□K	⑮⑯	各1
			⑪⑫⑬⑳（㉑）	各2

□：チューブ内径(φ125/φ140/φ160/φ180/φ200/φ250)
★：ニードル位置指定(無記号/R/S/T)
◆：ストローク(φ125・φ140・φ160：1～800(1mm毎))
(　φ180　：1～900(1mm毎))
(　φ200　：1～1000(1mm毎))

注1：パッキンキットの㉑ダストワイパはφ125～φ180の場合は含まれません。

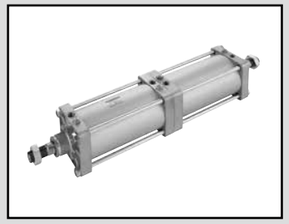

セレックスシリンダ　複動・背合せ形

SCS2-B Series

●チューブ内径：φ125・φ140・φ160・φ180・φ200・φ250

■部品展開図

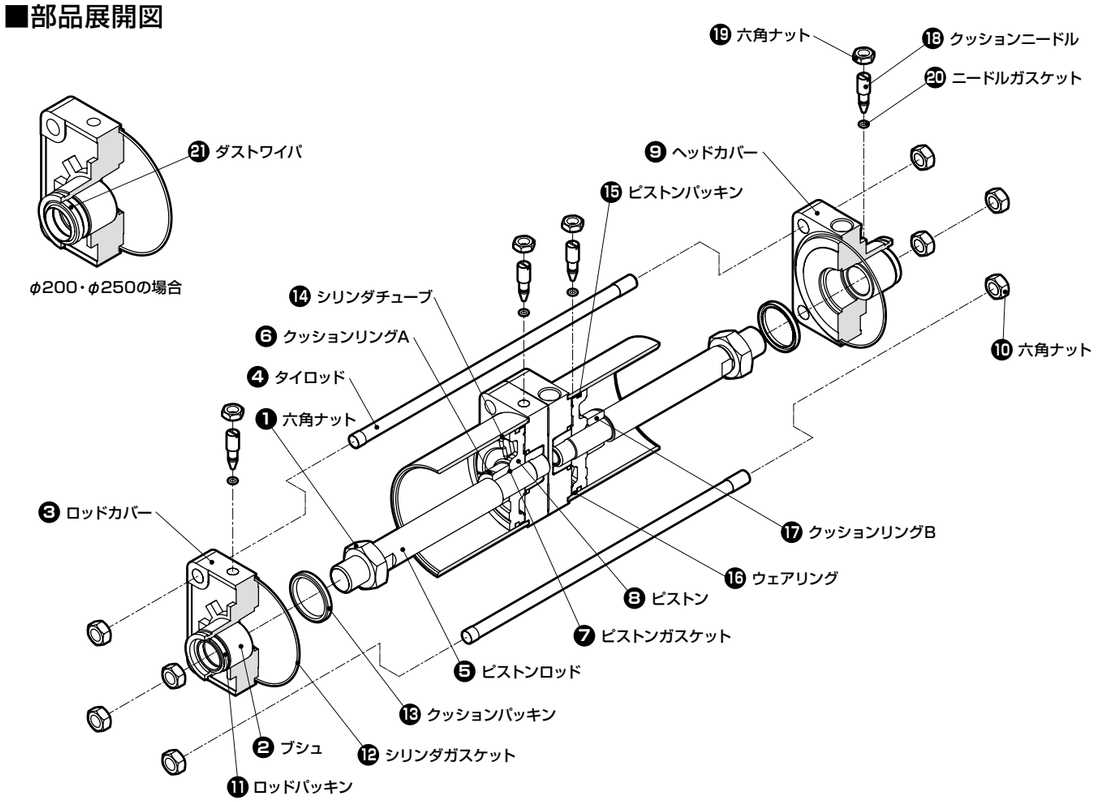

部品名	部品形番	番号	数量
ロッドカバー組立	SCS2-□※-★-ROD-CVR-ASSY	❷❸⑪⑫（⑬⑱⑲⑳㉑）	各1
ヘッドカバー組立	SCS2-□※-★-HEAD-CVR-ASSY	❾⑫（⑬⑱⑲⑳）	各1
ピストンロッド組立	SCS2-□-◆-PR-ASSY	❺❻❼❽⑮⑯⑰	各1
クッションニードル組立	SCS2-□-NEEDLE-ASSY	⑱⑲⑳	各1
パッキンキット	SCS2-□K	⑪⑮⑯（㉑）	各1
		⑫⑬⑳	各2

□：チューブ内径(φ125/φ140/φ160/φ180/φ200/φ250)
※：クッション(B/N)
★：ニードル位置指定(無記号/R/S/T)
◆：ストローク(φ125・φ140・φ160：1～800(1mm毎))
(　φ180　：1～900(1mm毎))
(　φ200　：1～1000(1mm毎))

注1：ロッドカバー組立、ヘッドカバー組立の⑬⑮㉑はクッション無の場合は含まれません。
注2：ロッドカバー組立、ヘッドカバー組立の⑲はクッション無の場合は埋栓になります。
注3：ロッドカバー組立、パッキンキットの㉑ダストワイパはφ125～φ180の場合は含まれません。
注4：パッキンキットの⑫⑬⑳は各2個含まれます。

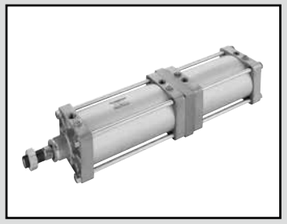

セレックスシリンダ　複動・二段形

SCS2-W Series

●チューブ内径：φ125・φ140・φ160・φ180・φ200・φ250

■部品展開図

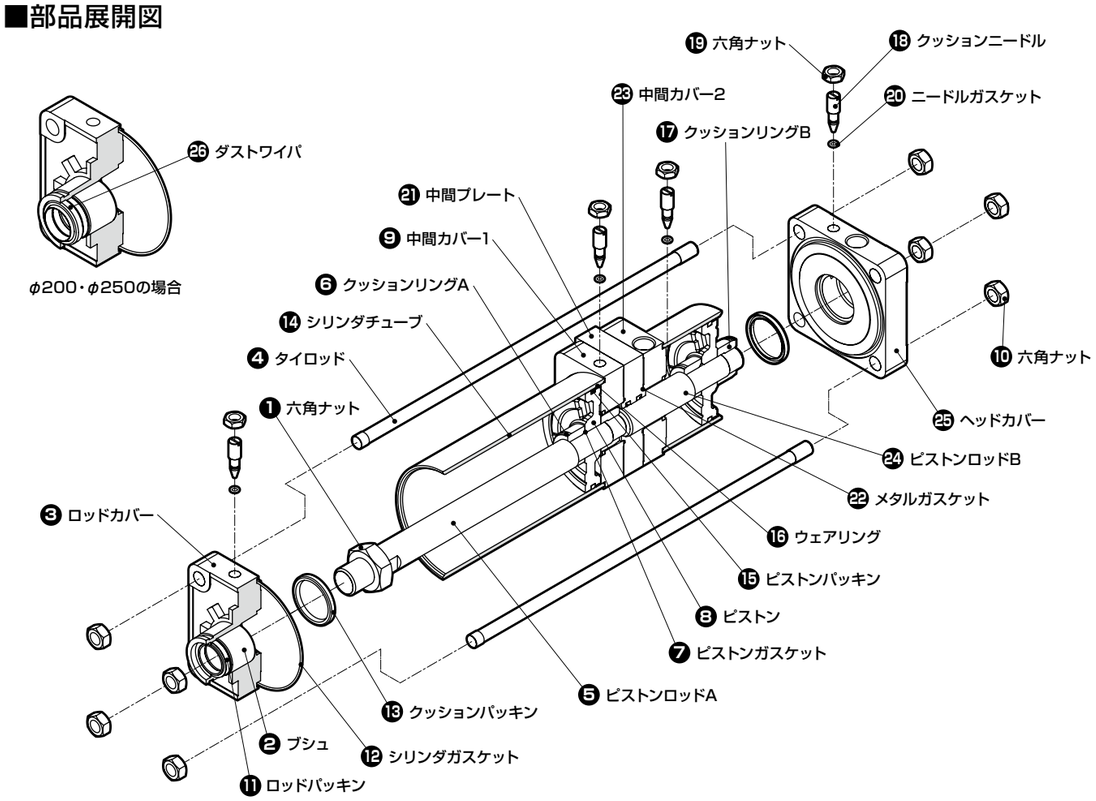

部品名	部品形番		番号	数量
中間カバー組立	SCS2-W-□※-★-INT-CVR1-ASSY		❾⑫（⑬⑱⑲⑳）	各1
	SCS2-W-□※-★-INT-CVR2-ASSY		⑫㉓（⑬⑱⑲⑳）	各1
中間プレート組立	SCS2-W-□-INT-PLATE-ASSY		⑪⑫	各2
			㉑	各1
パッキンキット	SCS2-W	SCS2-W-□K	（㉖）	各1
			⑮⑯㉒	各2
			⑪	各3
			⑫⑬⑳	各4

□：チューブ内径(φ125/φ140/φ160/φ180/φ200/φ250)
※：クッション(B/N)
★：ニードル位置指定(無記号/R/S/T)
◆：ストローク(φ125・φ140・φ160：2～800(1mm毎))
(　φ180　：2～900(1mm毎))
(　φ200　：2～1000(1mm毎))

注1：中間カバー組立の⑬⑱㉓はクッション無の場合は含まれません。
注2：中間カバー組立の⑲はクッション無の場合は埋栓になります。
注3：パッキンキットの㉖ダストワイパはφ125～φ180の場合は含まれません。

セレックスシリンダ　複動・低油圧形

SCS2-H Series

●チューブ内径：φ125・φ140・φ160・φ180・φ200・φ250

■部品展開図

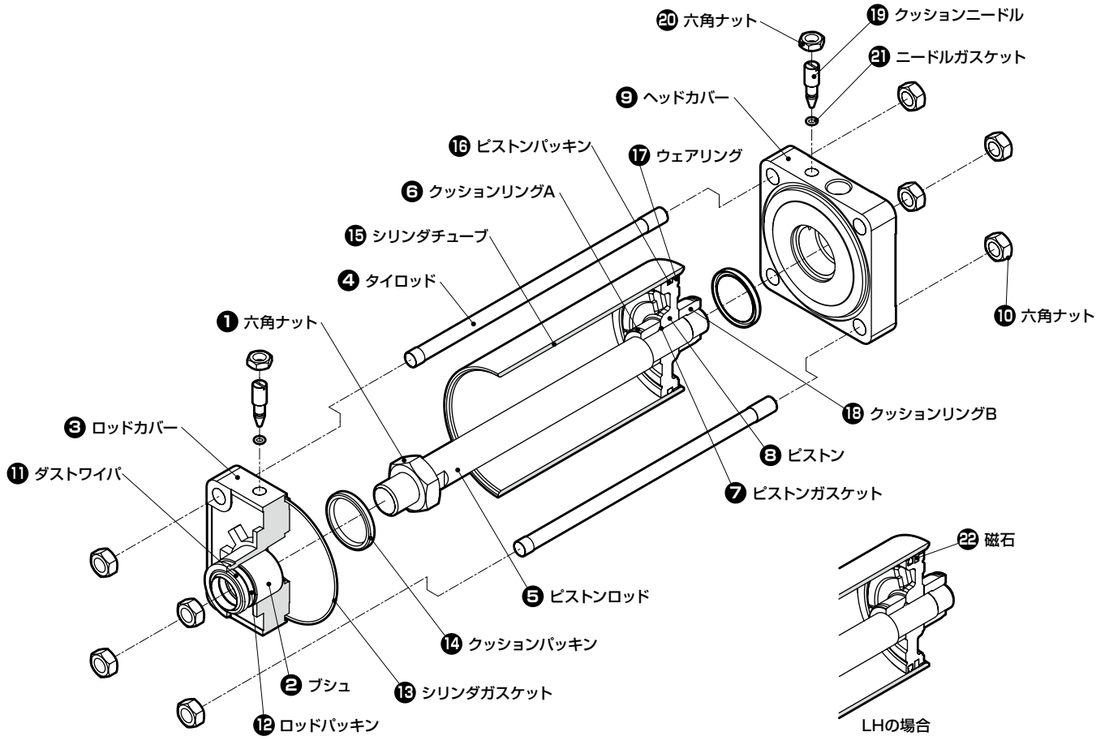

部品名	部品形番		番号	数量
ロッドカバー組立	SCS2-H-□※-★-ROD-CVR-ASSY		❷❸⑪⑫⑬（⑭⑲⑳㉑）	各1
ヘッドカバー組立	SCS2-H-□※-★-HEAD-CVR-ASSY		❾⑬（⑭⑲⑳㉑）	各1
クッションニードル組立	SCS2-H-□-NEEDLE-ASSY		⑲⑳㉑	各1
ピストンロッド組立	SCS2-H	SCS2-H -□-◆-PR-ASSY	❺❻❼❽⑯⑰⑱	各1
	SCS2-LH	SCS2-LH-□-◆-PR-ASSY	❺❻❼❽⑯⑰⑱㉒	各1
パッキンキット	SCS2-H-□K		⑪⑫⑯⑰	各1
			⑬⑭㉑	各2

□：チューブ内径（φ125/φ140/φ160/φ180/φ200/φ250）
※：クッション（B/N）
★：ニードル位置指定（無記号/R/S/T）
◆：ストローク（φ125・φ140・φ160　：1～800（1mm毎））
（　　φ180　　：1～900（1mm毎））
（　　φ200　　：1～1000（1mm毎））

注1：ロッドカバー組立、ヘッドカバー組立の⑭⑲㉑はクッション無の場合は含まれません。
注2：ロッドカバー組立、ヘッドカバー組立の⑳はクッション無の場合は埋栓になります。

セレックスシリンダ　複動・強力スクレーパ形

SCS2-G Series

●チューブ内径：φ125・φ140・φ160・φ180・φ200・φ250

■部品展開図

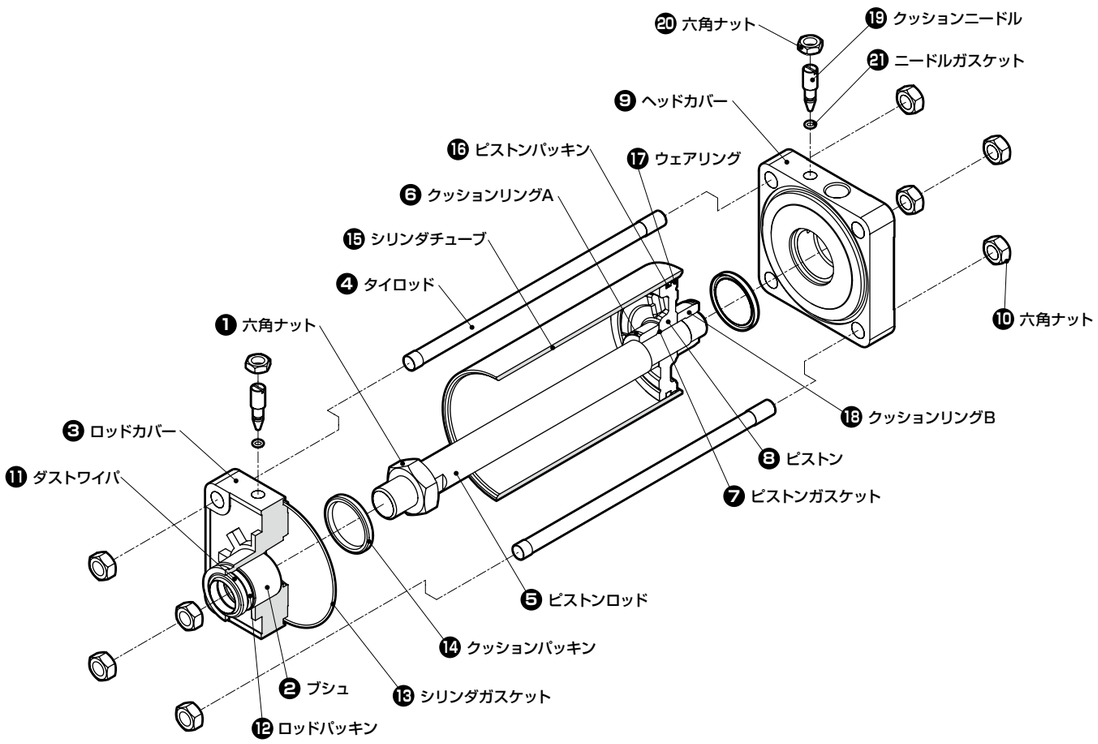

部品名	部品形番		番号	数量
ロッドカバー組立	SCS2-G-□※-★-ROD-CVR-ASSY		❷❸⑪⑫⑬（⑭⑲⑳㉑）	各1
ピストンロッド組立	SCS2-G	SCS2-G-□-◆-PR-ASSY	❺❻❼❽⑯⑰⑱	各1
パッキンキット	SCS2-G	SCS2-G-□K	⑪⑫⑯⑰	各1
			⑬⑭㉑	各2

□：チューブ内径（φ125/φ140/φ160/φ180/φ200/φ250）
※：クッション（B/N）
★：ニードル位置指定（無記号/R/S/T）
◆：ストローク（φ125・φ140・φ160　：1～800（1mm毎））
（　　φ180　　：1～900（1mm毎））
（　　φ200　　：1～1000（1mm毎））

注1：ロッドカバー組立の⑭⑲㉑はクッション無の場合は含まれません。
注2：ロッドカバー組立の⑳はクッション無の場合は埋栓になります。