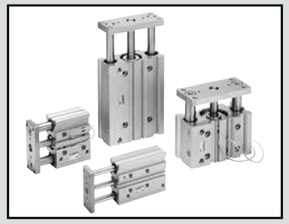

ガイド付シリンダ　複動・片ロッド形

STG-M/B Series

●チューブ内径：φ12・φ16・φ20・φ25・φ32・φ40・φ50・φ63・φ80・φ100

■部品展開図

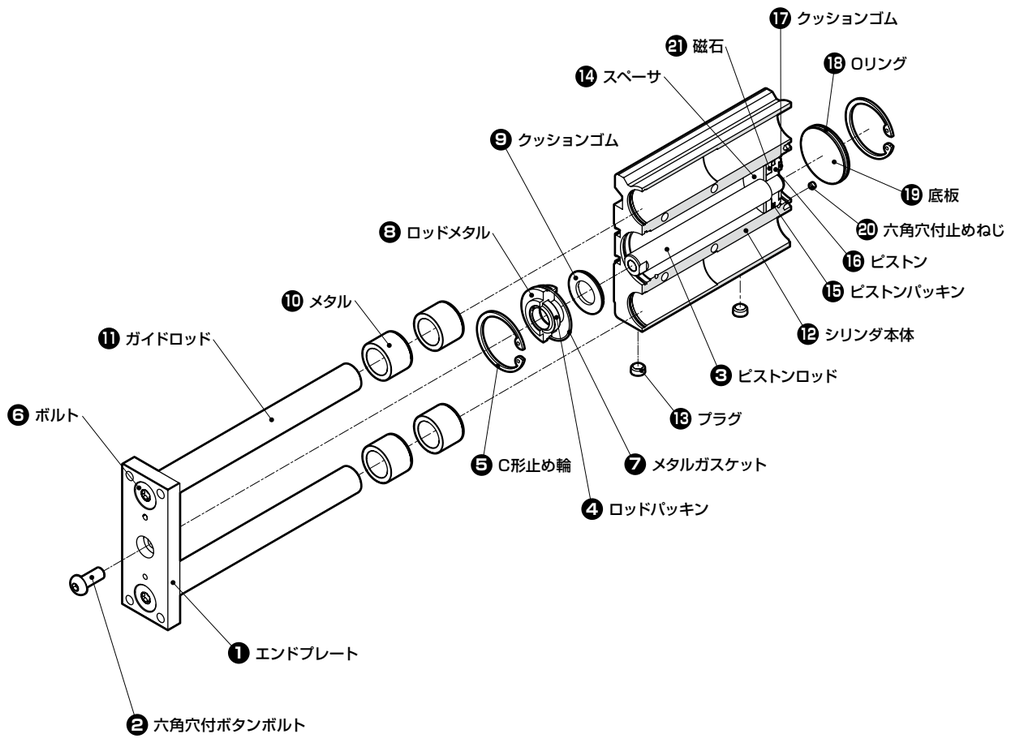

部品名		部品形番	番号	数量
ピストンロッド組立	φ12～φ25	STG-□-◆-PR-ASSY	③⑨⑭⑮⑯⑰㉑	各1
	φ32～φ100		③⑭⑮⑯⑰㉑	各1
ロッドメタル組立	φ12～φ25	STG-□-ROD-MTL-ASSY	④⑦⑧	各1
	φ32～φ100		④⑦⑧⑨	各1
底板組立	φ12～φ100	STG-□-COVER-ASSY	⑱⑲	各1
パッキンキット		STG-□K	④⑦⑨⑮⑰⑱	各1

□：チューブ内径(φ12・φ16・φ20・φ25・φ32・φ40・φ50・φ63・φ80・φ100)
◆：ストローク(φ12・φ16　：10～250(5mm毎)
φ20・φ25　：20～400(5mm毎)
φ32・φ40・φ50・φ63・φ80・φ100：25～400(5mm毎))

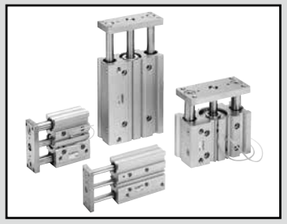

ガイド付シリンダ　複動・ゴムエアクッション付

STG-M/B-※C Series

●チューブ内径：φ32・φ40・φ50・φ63

■部品展開図

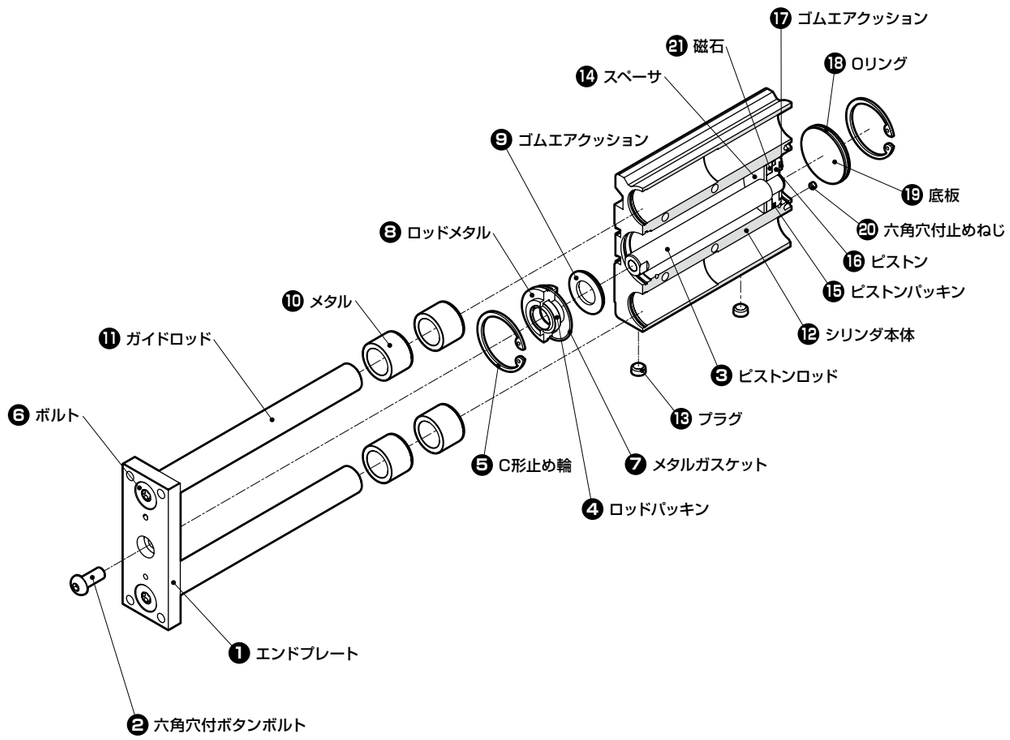

部品名	部品形番	番号	数量
ピストンロッド組立	STG-□C-◆-PR-ASSY	③⑭⑮⑯⑰㉑	各1
ロッドメタル組立	STG-□C-ROD-MTL-ASSY	④⑦⑧⑨	各1
底板組立	STG-□C-COVER-ASSY	⑱⑲	各1
パッキンキット	STG-□CK	④⑦⑨⑮⑰⑱	各1

□：チューブ内径(φ32・φ40・φ50・φ63)
◆：ストローク：25～400(5mm毎)

ガイド付シリンダ　複動・エアクッション付

STG-$^{M}_{B}$C Series

●チューブ内径：φ16・φ20・φ25・φ32・φ40・φ50・φ63

■部品展開図

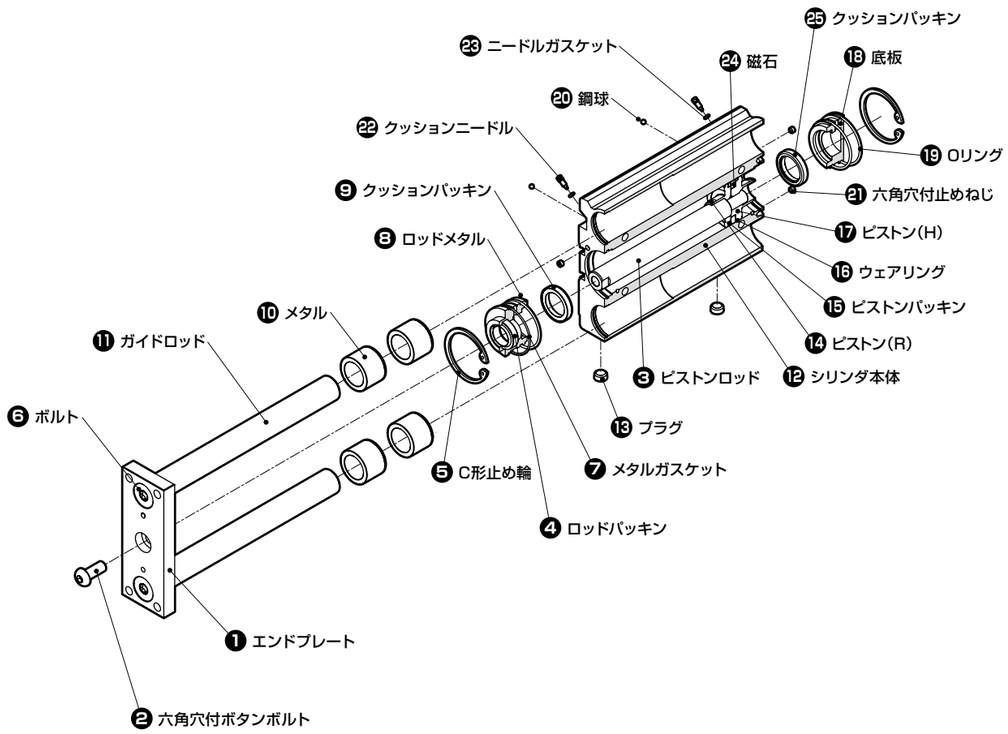

部品名	部品形番	番号	数量
ピストンロッド組立	STG-C-□-◆-PR-ASSY	❸⑭⑮⑯⑰㉔	各1
ロッドメタル組立	STG-C-□-ROD-MTL-ASSY	❹❽❾	各1
		❼	各2
底板組立	STG-C-□-COVER-ASSY	⑱㉕	各1
		⑲	各2
パッキンキット	STG-C-□K	❹❾⑮⑯㉕	各1
		❼⑲㉓	各2

□：チューブ内径(φ16・φ20・φ25・φ32・φ40・φ50・φ63)
◆：ストローク(φ16　　：25～250(1mm毎)
　　φ20・φ25・φ32・φ40・φ50・φ63：25～400(1mm毎))

MEMO

ガイド付シリンダ　複動・落下防止形

STG-MBQ Series

●チューブ内径：φ20・φ25・φ32・φ40・φ50・φ63

■部品展開図

●STG-Q-H（ヘッド側落下防止機構）

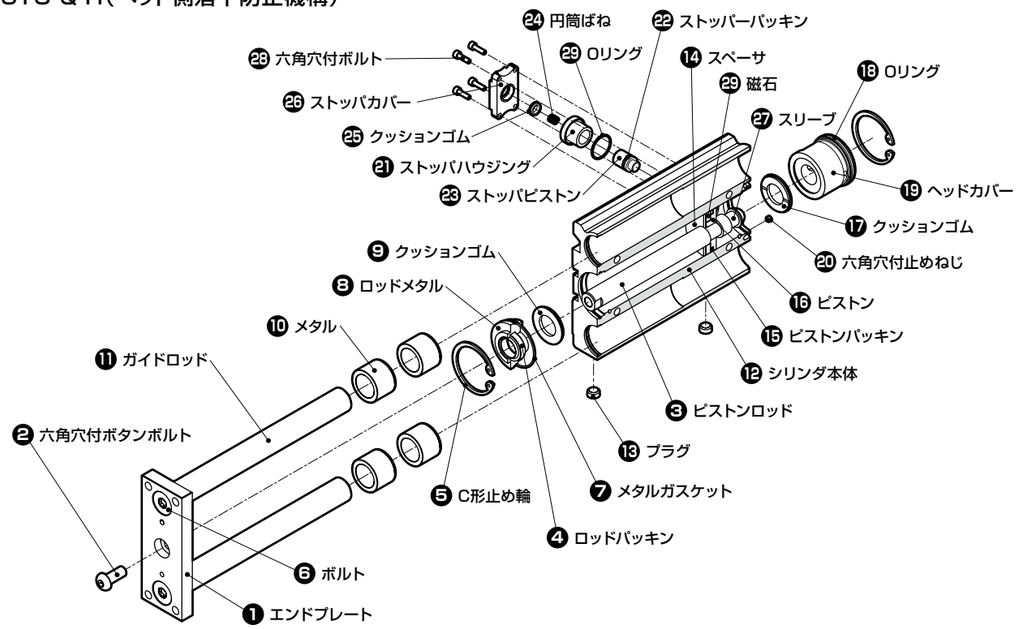

●STG-Q-R（ロッド側落下防止機構）

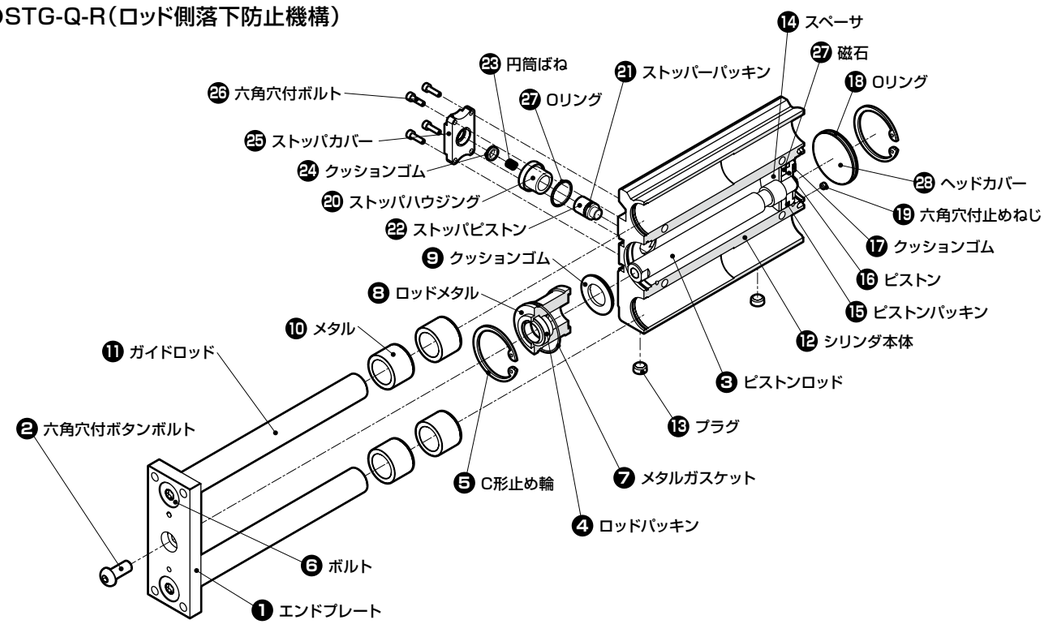

部品名			部品形番	番号	数量
ピストンロッド組立	φ25	ヘッド側落下防止機構(H)	STG-Q-□-◆-H-PR-ASSY	❸❾⑭⑮⑯⑰㉗㉙	各1
	φ20・φ32～φ63			❸⑭⑮⑯㉗㉙	各1
	φ20・φ25	ロッド側落下防止機構(R)	STG-Q-□-◆-R-PR-ASSY	❸❾⑭⑮⑯⑰㉗	各1
	φ32～φ63			❸⑭⑮⑯㉗	各1
ロッドメタル組立	φ25	ヘッド側落下防止機構(H)	STG-□-ROD-MTL-ASSY	❹❼❽	各1
	φ20・φ32～φ63			❹❼❽❾	各1
	φ20・φ25	ロッド側落下防止機構(R)	STG-Q-□-R-ROD-MTL-ASSY	❹❼❽	各1
	φ32～φ63			❹❼❽❾	各1
底板組立		ヘッド側落下防止機構(H)	STG-Q-□-H-COVER-ASSY	⑱⑲（⑰）	各1
		ロッド側落下防止機構(R)	STG-□-COVER-ASSY	⑱㉘	各1
パッキンキット		ヘッド側落下防止機構(H)	STG-Q-H-□K	❹❼❾⑮⑰⑱㉒㉕㉙	各1
		ロッド側落下防止機構(R)	STG-Q-R-□K	❹❼❾⑮⑰⑱㉑㉔㉗	各1

□：チューブ内径（φ20・φ25・φ32・φ40・φ50・φ63）
◆：ストローク：25～400（5mm毎）
注：底板組立　ヘッド側落下防止機構(H)の⑰クッションゴムはφ20・φ25の場合は含まれません。

ガイド付シリンダ　複動・強力スクレーパ形／複動コイルスクレーパ形

STG-$^{M}_{B}$G Series STG-$^{M}_{B}$G1 Series

●チューブ内径：φ20・φ25・φ32・φ40・φ50・φ63

■部品展開図

●STG-G

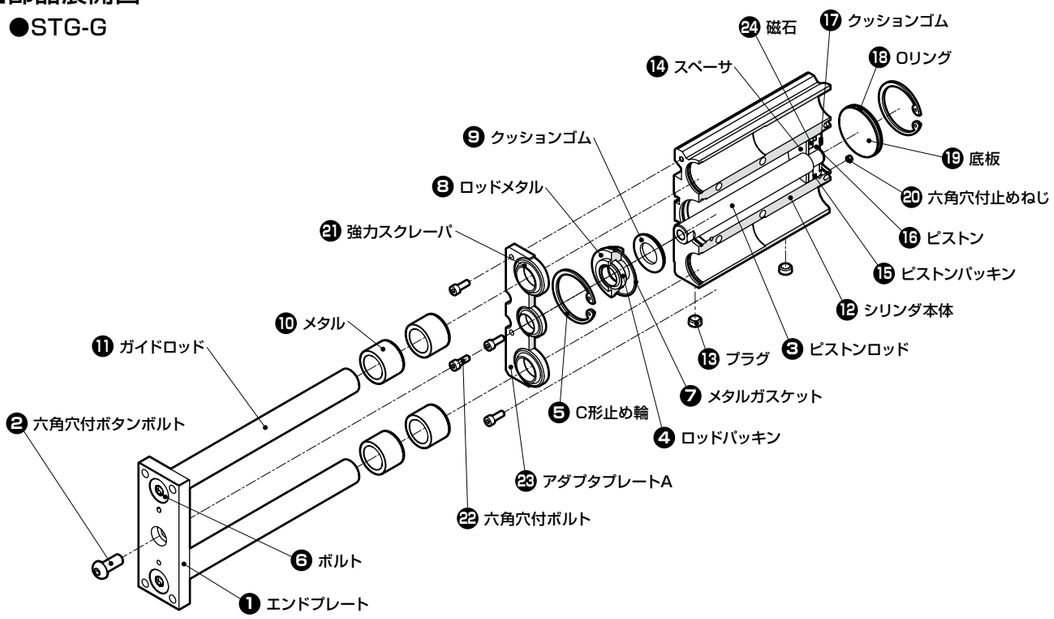

●STG-G1

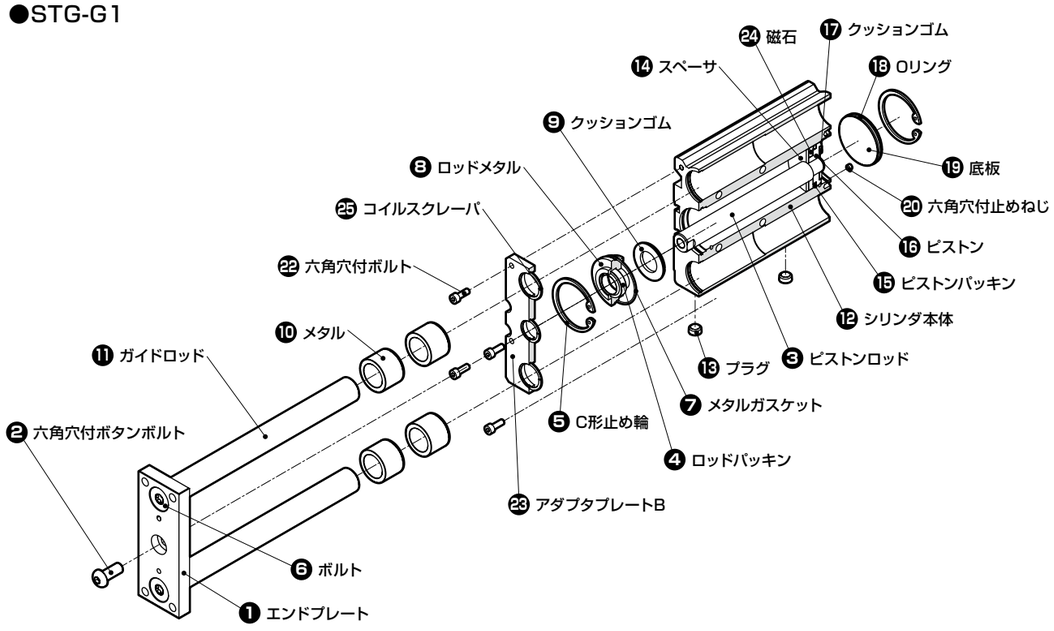

部品名		部品形番	番号	数量
ピストンロッド組立	φ20・φ25	STG-G-□-◆-PR-ASSY	❸❾⓬⓮⓯⓰⓱㉔	各1
	φ32～φ63		❸⓬⓮⓯⓰⓱㉔	各1
ロッドメタル組立	φ20・φ25	STG-□-ROD-MTL-ASSY	❹❼❽❾	各1
	φ32～φ63		❹❼❽	各1
底板組立		STG-□-COVER-ASSY	⓲⓳	各1
パッキンキット	G	STG-MG-□K STG-BG-□K	❹❼❾⓯⓱⓲	各1
			㉑	3
	G1	STG-MG1-□K STG-BG1-□K	❹❼❾⓯⓱⓲	各1
			㉕	3

□：チューブ内径(φ20・φ25・φ32・φ40・φ50・φ63)
◆：ストローク(φ20・φ25　　：20～400(5mm毎)
　　φ32・φ40・φ50・φ63：25～400(5mm毎))

ガイド付シリンダ　複動・耐切削油形

STG-MG$^{2}_{3}$ Series

●チューブ内径：φ20・φ25・φ32・φ40・φ50・φ63

■部品展開図

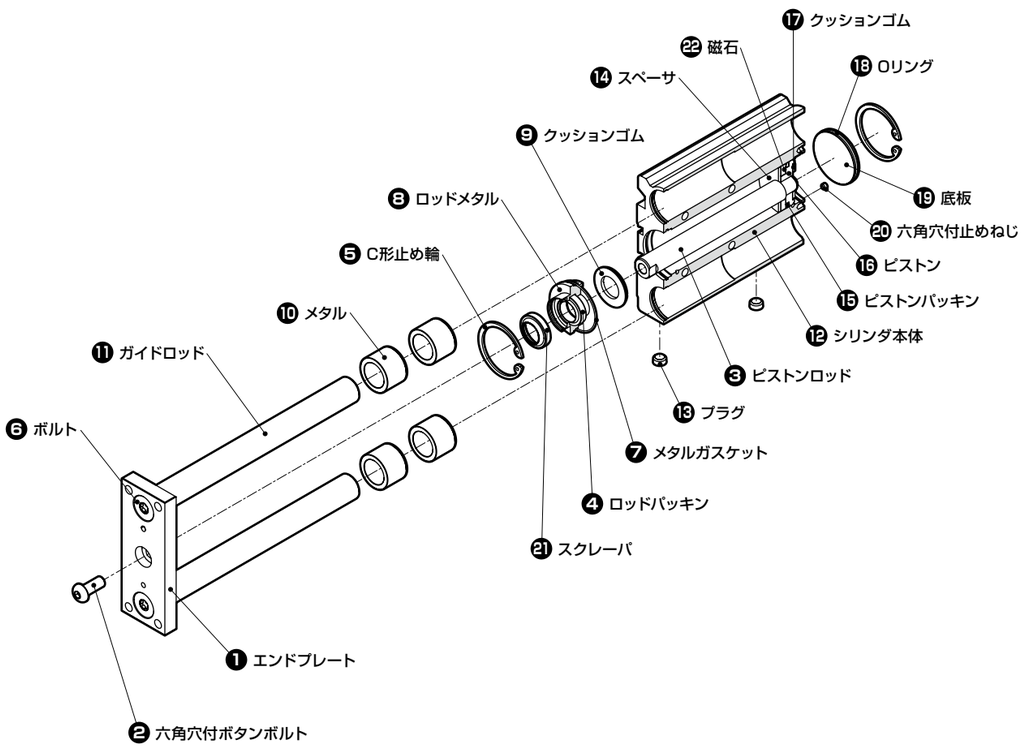

部品名		部品形番	番号	数量
ピストンロッド組立	φ20・φ25	STG-G2-□-◆-PR-ASSY	③⑨⑫⑭⑮⑯⑰㉒	各1
	φ32～φ63		③⑫⑭⑮⑯⑰㉔	各1
ロッドメタル組立	φ20・φ25	STG-□-ROD-MTL-ASSY	④⑦⑧㉑	各1
	φ32～φ63		④⑦⑧⑨㉑	各1
底板組立		STG-□-COVER-ASSY	⑱⑲	各1
パッキンキット	G2	STG-MG2-□K	④⑦⑨⑮⑰⑱㉑	各1
	G3	STG-MG3-□K		

□：チューブ内径(φ20・φ25・φ32・φ40・φ50・φ63)
◆：ストローク(φ20・φ25　　：20～400(5mm毎)
　　φ32・φ40・φ50・φ63：25～400(5mm毎))

ガイド付シリンダ　複動・スパッタ付着防止形

STG-$^{M}_{B}$G4 Series

●チューブ内径：φ40・φ50・φ63

■部品展開図

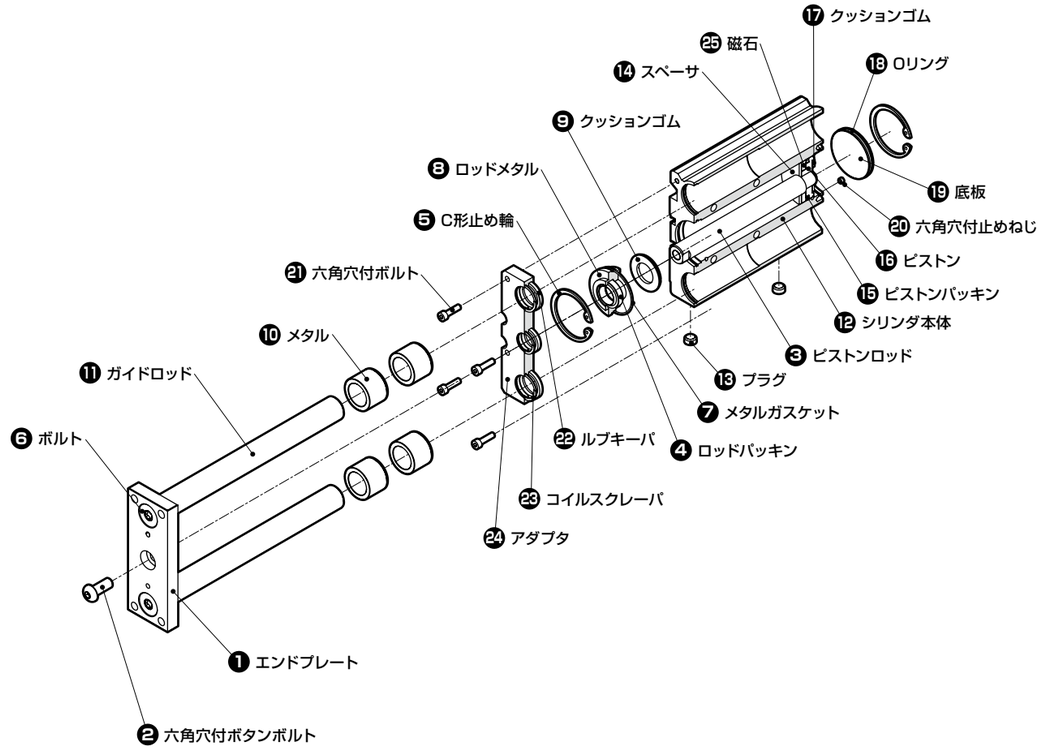

部品名	部品形番	番号	数量
ピストンロッド組立	STG-G-□-◆-PR-ASSY	③⑫⑭⑮⑯⑰㉕	各1
ロッドメタル組立	STG-□C-ROD-MTL-ASSY	④⑦⑧⑨	各1
底板組立	STG-□-COVER-ASSY	⑱⑲	各1
パッキンキット	STG-MG1-□K STG-BG1-□K	④⑦⑨⑮⑰⑱	各1
		㉓	3

注：パッキンキットに㉒のルブキーパは含まれません。
□：チューブ内径(φ40・φ50・φ63)
◆：ストローク(25～400(5mm毎))

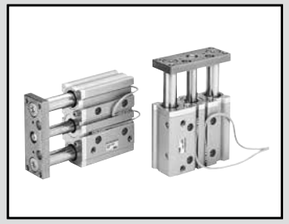

ガイド付シリンダ　複動・片ロッド・耐環境スクレーパ形

STG-MG5 Series

●チューブ内径：φ20・φ25・φ32・φ40・φ50・φ63・φ80・φ100

■部品展開図

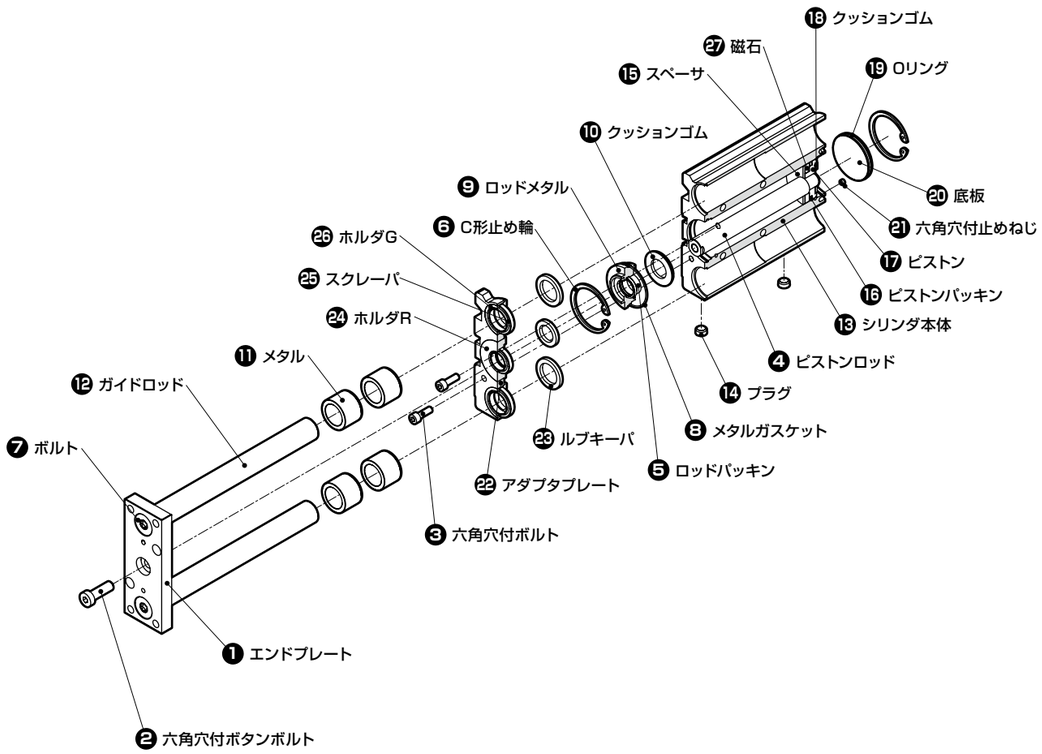

部品名		部品形番	番号	数量
ピストンロッド組立	φ20・φ25	STG-G5-□-◆-PR-ASSY	④⑩⑮⑯⑰⑱㉗	各1
	φ32～φ100		④⑮⑯⑰⑱㉗	各1
ロッドメタル組立	φ20・φ25	STG-□-ROD-MTL-ASSY	⑤⑧⑨	各1
	φ32～φ100		⑤⑧⑨⑩	各1
底板組立		STG-□-COVER-ASSY	⑲⑳	各1
パッキンキット		STG-MG5-□K	⑤⑧⑩⑯⑱⑲	各1
			㉓㉕	3

□：チューブ内径(φ20・φ25・φ32・φ40・φ50・φ63・φ80・φ100)
◆：ストローク(φ20・φ25　：20～4000(5mm毎)
φ32・φ40・φ50・φ63・φ80・φ100：25～400(5mm毎))

MEMO