電動アクチュエータ　ベルトタイプ

ETV-05 Series

モータ折返し取付タイプ

●サーボモータサイズ：100W

形番表示方法

ETV - 05 - 40 010 - U M 1 X N N N N

Ⓐ Ⓑ Ⓒ Ⓓ Ⓔ Ⓕ Ⓖ Ⓗ Ⓘ Ⓙ Ⓚ

Ⓐボディサイズ

05	本体幅50mm

Ⓑリード相当

40	40mm

Ⓒストローク

010 ～ 080	100mm (50mm毎) 800mm

Ⓓモータ取付方向

U	上側折返し取付
D	下側折返し取付

Ⓔ取付モータ仕様

M	取付モータ仕様は下表より選択ください。
Y	
P	
F	

Ⓕモータサイズ

1	100W

Ⓖ駆動ベルトタイプ

X	標準(ゴム)

Ⓗ原点センサ(1個) ※1※2

N	無し
C	外側 モータ側
D	外側 モータ反対側

Ⓘリミットセンサ(2個) ※1※2

N	無し
B	外側

Ⓙグリースニップル ※3

N	無し(本体取付方向：標準)

Ⓚ位置決めピン穴

N	無し
P	有り

※1　原点センサとリミットセンサは、セットです。いずれかが"無し"の場合、他方も"無し"を選択してください。
※2　センサはお客様で位置の調整ができます。(添付出荷)
※3　ここでの"本体取付方向：標準"とは下側からの取付を意味します。

メーカ	100W
三菱電機株式会社	M
デルタ電子株式会社	M
山洋電気株式会社	M
株式会社安川電機	Y
株式会社キーエンス	Y
パナソニック株式会社	P
オムロン株式会社	M
富士電機株式会社	M
ファナック株式会社	F
Bosch Rexroth AG	P
Rockwell Automation,Inc.	M
SIEMENS AG	M

※　モータ形番については、347ページを参照ください。

仕様

適応モータサイズ		100W サーボモータ
駆動方式		ベルト幅　9mm
ストローク　mm		100～800
リード相当　mm		40
最大可搬質量 ※1	水平　kg	3
	垂直　kg	–
最高速度　mm/s		2000
定格推力 ※1　N		42
繰返し精度　mm		±0.08
ロストモーション		0.2mm以下
動的許容荷重　N		551.1
静的許容モーメント　N・m		MP：20　MY：16　MR：19
動的許容モーメント　N・m		MP：2.8　MY：2.8　MR：6.8
使用周囲温度、湿度		0～40℃(凍結無きこと) 35～80%RH(結露無きこと)
保存周囲温度、湿度		−10～50℃(凍結無きこと) 35～80%RH(結露無きこと)
雰囲気		腐食性ガス、爆発性ガス、粉塵無きこと

※1　定格推力・最大可搬質量は、取付けられたモータが定格のトルクを出力できるものとした場合の目安値です。

ストロークと最高速度

(mm/s)

ストローク / リード相当	100～800
40	2000

※　最高速度は、お客様にて取付けたモータが3000rpmの回転速度を出力できるものとした場合です。

許容オーバーハング長さ

※　詳細は390ページを参照ください。

モーメント方向

MP　MY　MR

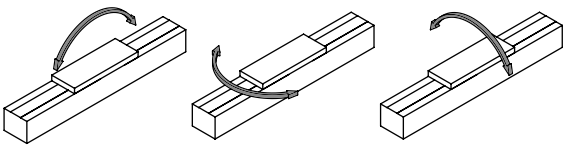

外形寸法図　モータ上側折返し取付

● ETV-05-※※※※※-U

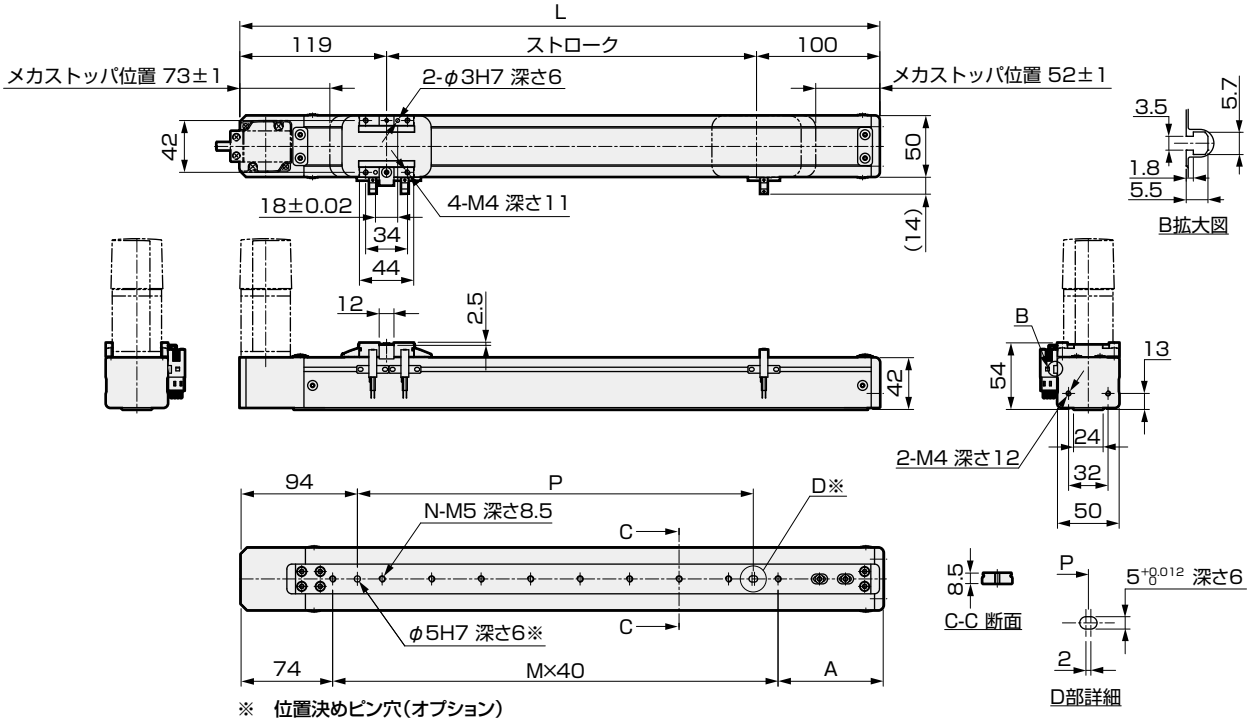

※　位置決めピン穴(オプション)

ストローク (mm)	100	150	200	250	300	350	400	450	500	550	600	650	700	750	800
L	319	369	419	469	519	569	619	669	719	769	819	869	919	969	1019
A	85	95	65	75	85	95	65	75	85	95	65	75	85	95	65
M	4	5	7	8	9	10	12	13	14	15	17	18	19	20	22
N	5	6	8	9	10	11	13	14	15	16	18	19	20	21	23
P	120	160	240	280	320	360	440	480	520	560	640	680	720	760	800
質量 (kg)	2.2	2.3	2.4	2.5	2.7	2.8	2.8	3.0	3.1	3.2	3.3	3.4	3.5	3.6	3.7

モータ取付部

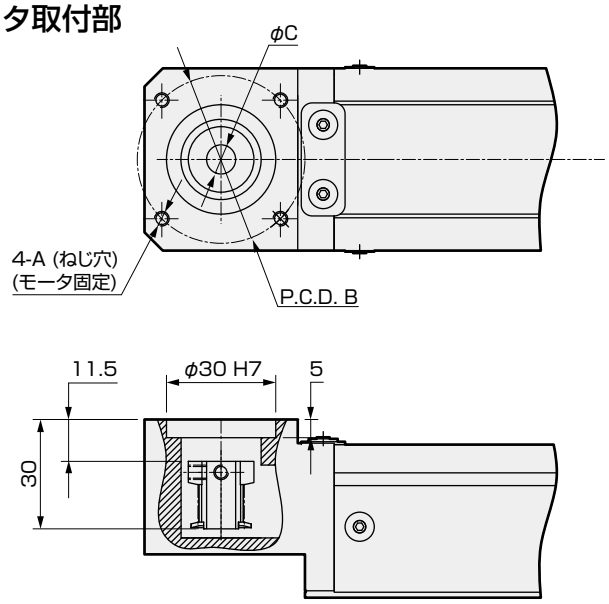

取付モータ仕様		A	B	C	モータ取付用ボルト
M	100W	M4	φ46	φ8	4-M4×L12
Y	100W	M4	φ46	φ8	4-M4×L12
P	100W	M3	φ45	φ8	4-M3×L12
F	100W	M4	φ46	φ8	4-M4×L12

添付品一覧

【モータ取付用部品】

取付モータ仕様	タイミングベルト、プーリ	モータサイズ	モータ取付用ボルト	
			サイズ	数量
M	添付出荷	100W	M4	2
Y			M4	2
P			M3	4
F			M4	2

【原点センサ・リミットセンサ】

メーカ	型式	数量
オムロン	EE-SX672	3

※　センサの仕様については392ページを参照ください。

外形寸法図　モータ下側折返し取付

● ETV-05-※※※※※-D

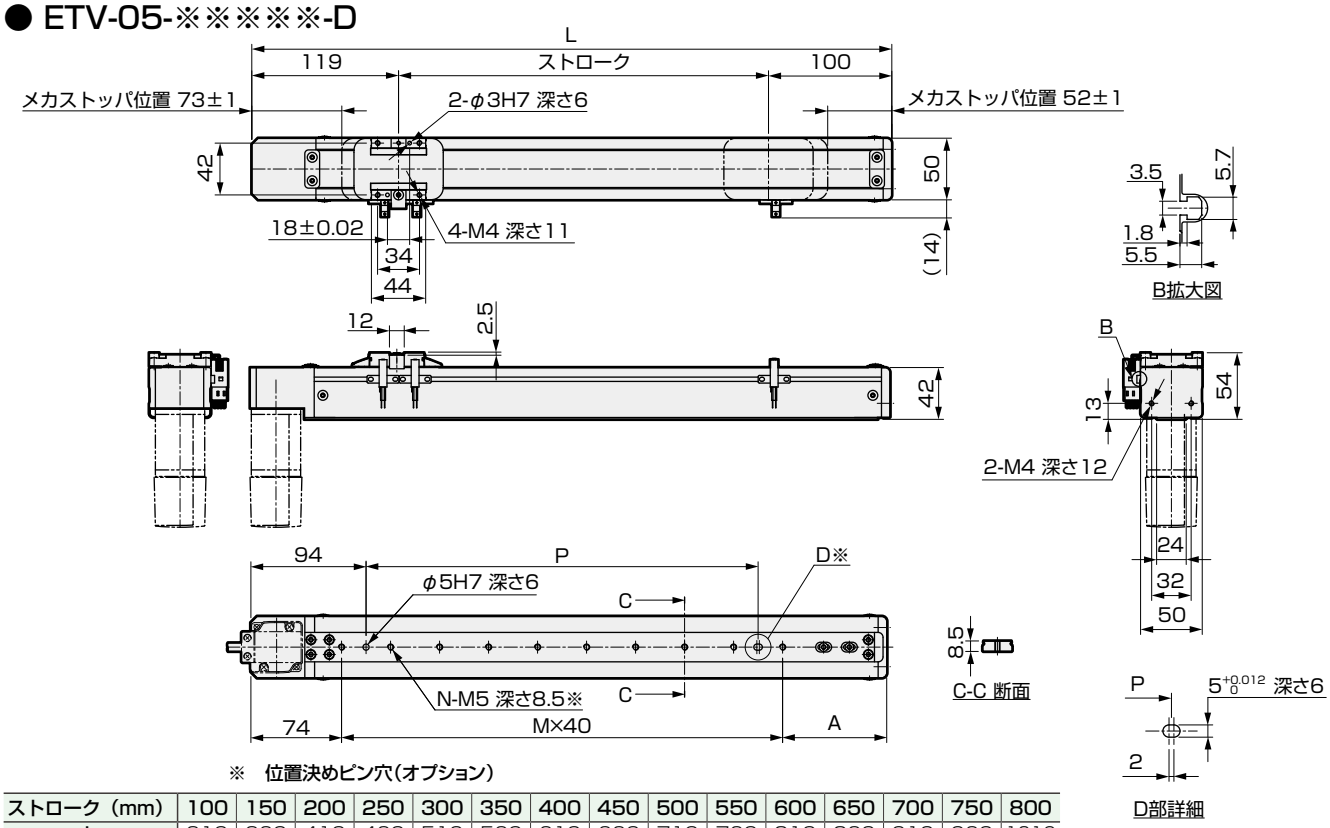

※　位置決めピン穴(オプション)

ストローク (mm)	100	150	200	250	300	350	400	450	500	550	600	650	700	750	800
L	319	369	419	469	519	569	619	669	719	769	819	869	919	969	1019
A	85	95	65	75	85	95	65	75	85	95	65	75	85	95	65
M	4	5	7	8	9	10	12	13	14	15	17	18	19	20	22
N	5	6	8	9	10	11	13	14	15	16	18	19	20	21	23
P	120	160	240	280	320	360	440	480	520	560	640	680	720	760	800
質量 (kg)	2.2	2.3	2.4	2.5	2.7	2.8	2.8	3.0	3.1	3.2	3.3	3.4	3.5	3.6	3.7

モータ取付部

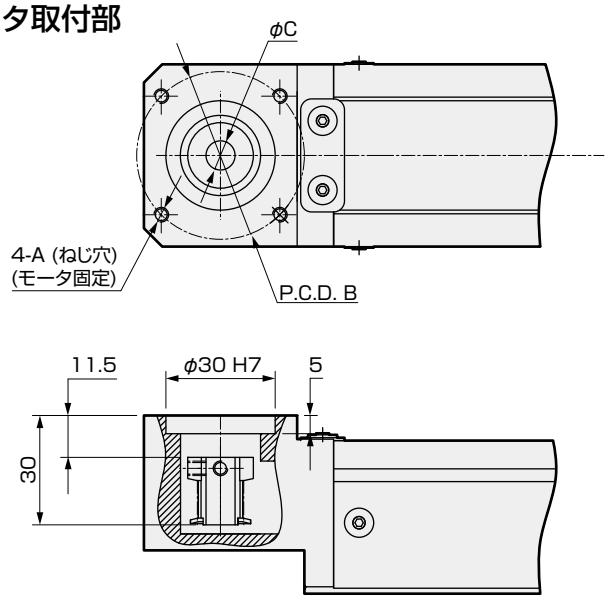

取付モータ仕様		A	B	C	モータ取付用ボルト
M	100W	M4	φ46	φ8	4-M4×L12
Y	100W	M4	φ46	φ8	4-M4×L12
P	100W	M3	φ45	φ8	4-M3×L12
F	100W	M4	φ46	φ8	4-M4×L12

添付品一覧

【モータ取付用部品】

取付モータ仕様	タイミングベルト、プーリ	モータサイズ	モータ取付用ボルト	
			サイズ	数量
M	添付出荷	100W	M4	2
Y			M4	2
P			M3	4
F			M4	2

【原点センサ・リミットセンサ】

メーカ	型式	数量
オムロン	EE-SX672	3

※　センサの仕様については392ページを参照ください。

MEMO

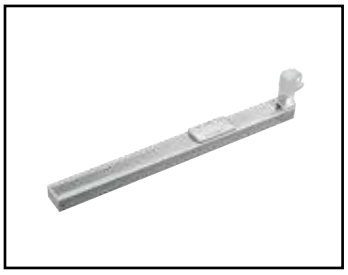

電動アクチュエータ　ベルトタイプ

ETV-06 Series

モータ折返し取付タイプ

●サーボモータサイズ：100W

形番表示方法

ETV - 06 - 40 010 - U M 1 X N N N N

Ⓐ Ⓑ Ⓒ Ⓓ Ⓔ Ⓕ Ⓖ Ⓗ Ⓘ Ⓙ Ⓚ

Ⓐボディサイズ

06	本体幅65mm

Ⓑリード相当

40	40mm

Ⓒストローク

010	100mm
～	(50mm毎)
080	800mm

Ⓓモータ取付方向

U	上側折返し取付
D	下側折返し取付

Ⓔ取付モータ仕様

M	取付モータ仕様は下表より選択ください。
Y	
P	
F	

Ⓕモータサイズ

1	100W

Ⓖ駆動ベルトタイプ

X	標準(ゴム)

Ⓗ原点センサ(1個) ※1※2

N	無し
C	外側 モータ側
D	外側 モータ反対側

Ⓘリミットセンサ(2個) ※1※2

N	無し
B	外側

Ⓙグリースニップル ※3※4

N	無し(本体取付方向：標準)
D	無し(本体取付方向：下側)

Ⓚ位置決めピン穴

N	無し
P	有り

※1　原点センサとリミットセンサは、セットです。いずれかが"無し"の場合、他方も"無し"を選択してください。
※2　センサはお客様で位置の調整ができます。(添付出荷)
※3　本体取付方向を選択してください。"N"(標準上側φ4.5座グリ)、または"D"(下側底面よりM5)
※4　ここでの"本体取付方向：標準"とは上側からの取付を意味します。

メーカ	100W
三菱電機株式会社	M
デルタ電子株式会社	M
山洋電気株式会社	M
株式会社安川電機	Y
株式会社キーエンス	Y
パナソニック株式会社	P
オムロン株式会社	M
富士電機株式会社	M
ファナック株式会社	F
Bosch Rexroth AG	P
Rockwell Automation,Inc.	M
SIEMENS AG	M

※　モータ形番については、347ページを参照ください。

仕様

適応モータサイズ		100W サーボモータ
駆動方式		ベルト幅　12mm
ストローク　mm		100～800
リード相当　mm		40
最大可搬質量 ※1	水平　kg	3
	垂直　kg	–
最高速度　mm/s		2000
定格推力 ※1　N		42
繰返し精度　mm		±0.08
ロストモーション		0.2mm以下
動的許容荷重　N		1209.1
静的許容モーメント　N・m		MP：80　MY：70　MR：75
動的許容モーメント　N・m		MP：8.9　MY：8.9　MR：24.8
使用周囲温度、湿度		0～40℃(凍結無きこと) 35～80%RH(結露無きこと)
保存周囲温度、湿度		−10～50℃(凍結無きこと) 35～80%RH(結露無きこと)
雰囲気		腐食性ガス、爆発性ガス、粉塵無きこと

※1　定格推力・最大可搬質量は、取付けられたモータが定格のトルクを出力できるものとした場合の目安値です。

ストロークと最高速度

(mm/s)

ストローク / リード相当	100～800
40	2000

※　最高速度は、お客様にて取付けたモータが3000rpmの回転速度を出力できるものとした場合です。

許容オーバーハング長さ

※　詳細は390ページを参照ください。

モーメント方向

MP　MY　MR

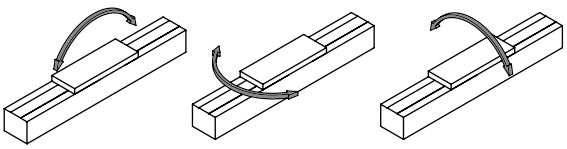

外形寸法図　モータ上側折返し取付

● ETV-06-※※※※※-U

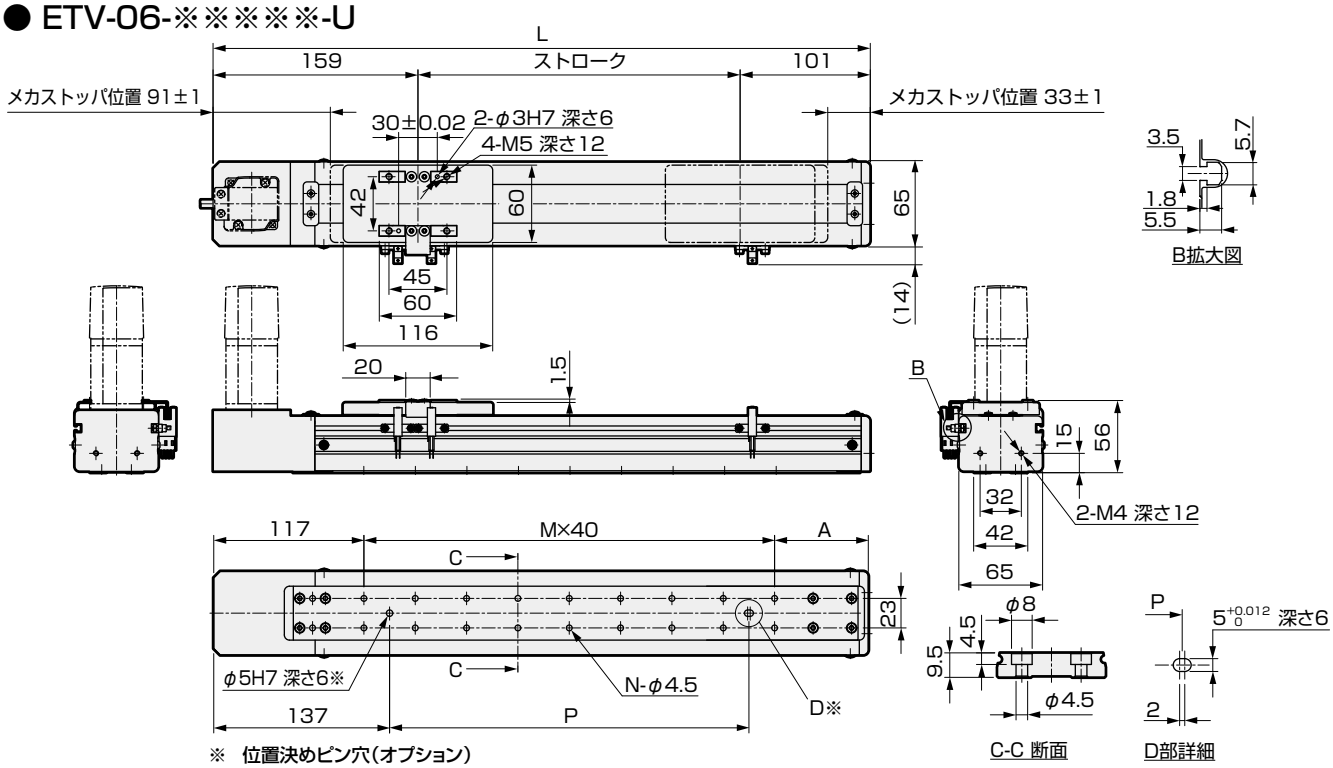

※　位置決めピン穴(オプション)

ストローク（mm）	100	150	200	250	300	350	400	450	500	550	600	650	700	750	800
L	360	410	460	510	560	610	660	710	760	810	860	910	960	1010	1060
A	83	93	63	73	83	93	63	73	83	93	63	73	83	93	63
M	4	5	7	8	9	10	12	13	14	15	17	18	19	20	22
N	10	12	16	18	20	22	26	28	30	32	36	38	40	42	46
P	120	160	240	280	320	360	440	480	520	560	640	680	720	760	840
質量（kg）	2.5	2.6	2.8	3.0	3.3	3.4	3.5	3.7	3.9	4.1	4.2	4.4	4.6	4.8	4.9

※　❶ グリースニップルが“D”の場合は、N-M5になります。

モータ取付部

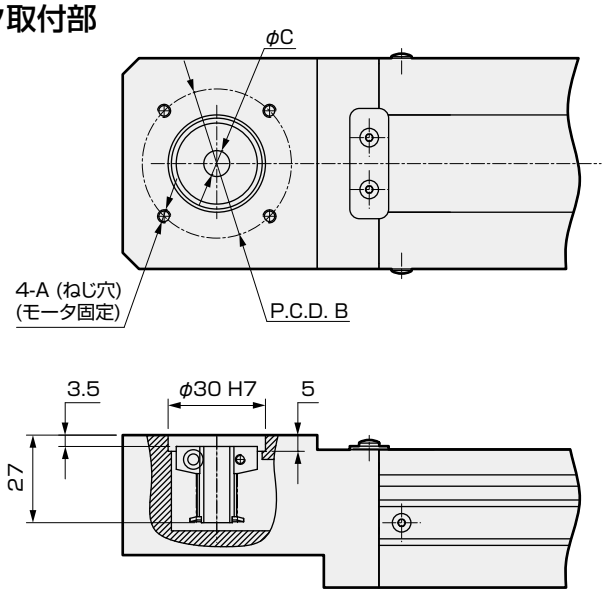

取付モータ仕様		A	B	C	モータ取付用ボルト
M	100W	M4	φ46	φ8	4-M4×L12
Y	100W	M4	φ46	φ8	4-M4×L12
P	100W	M3	φ45	φ8	4-M3×L12
F	100W	M4	φ46	φ8	4-M4×L12

添付品一覧

【モータ取付用部品】

取付モータ仕様	タイミングベルト、プーリ	モータサイズ	モータ取付用ボルト	
			サイズ	数量
M	添付出荷	100W	M4	2
Y			M4	2
P			M3	4
F			M4	2

【原点センサ・リミットセンサ】

メーカ	型式	数量
オムロン	EE-SX672	3

※　センサの仕様については392ページを参照ください。

外形寸法図　モータ下側折返し取付

● ETV-06-※※※※※-D

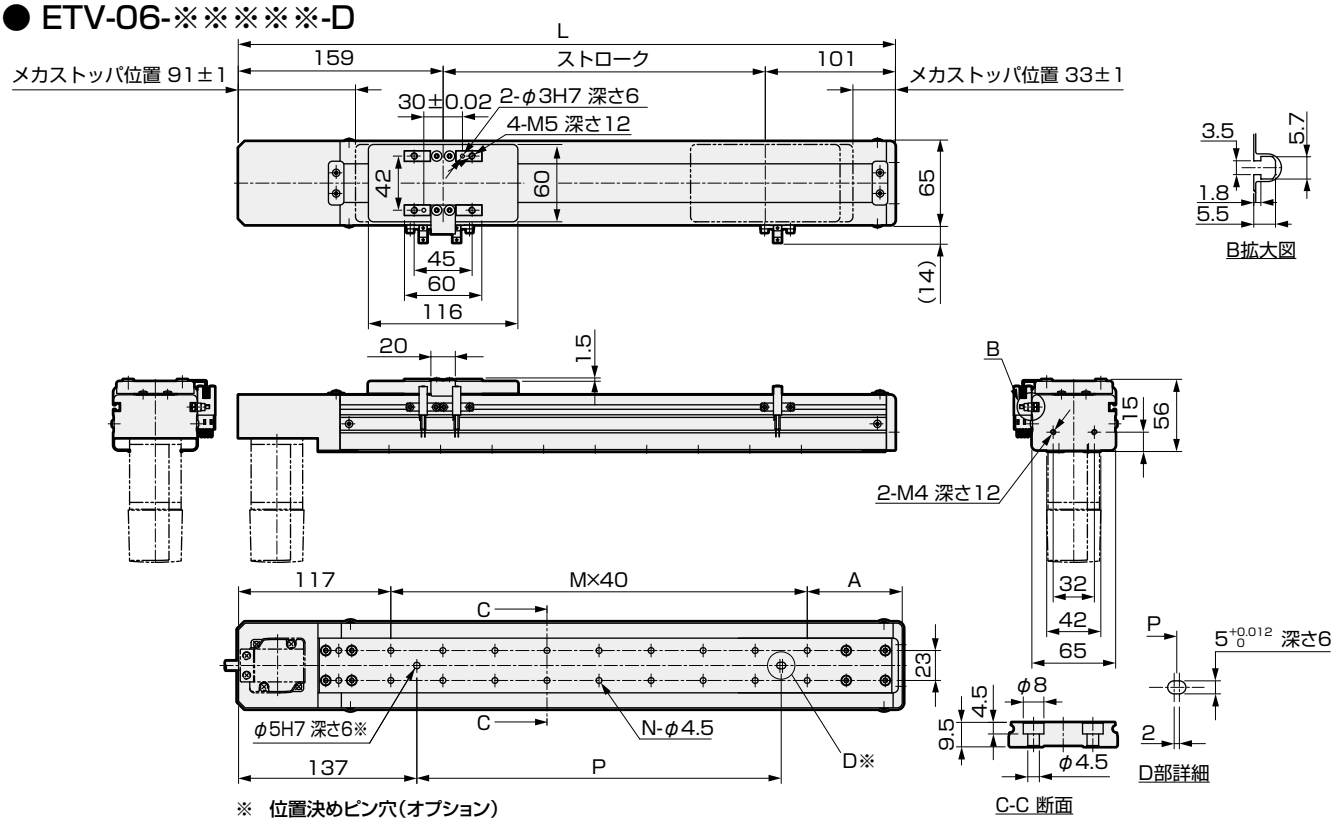

※　位置決めピン穴(オプション)

ストローク (mm)	100	150	200	250	300	350	400	450	500	550	600	650	700	750	800
L	360	410	460	510	560	610	660	710	760	810	860	910	960	1010	1060
A	83	93	63	73	83	93	63	73	83	93	63	73	83	93	63
M	4	5	7	8	9	10	12	13	14	15	17	18	19	20	22
N	10	12	16	18	20	22	26	28	30	32	36	38	40	42	46
P	120	160	240	280	320	360	440	480	520	560	640	680	720	760	840
質量 (kg)	2.5	2.6	2.8	3.0	3.3	3.4	3.5	3.7	3.9	4.1	4.2	4.4	4.6	4.8	4.9

モータ取付部

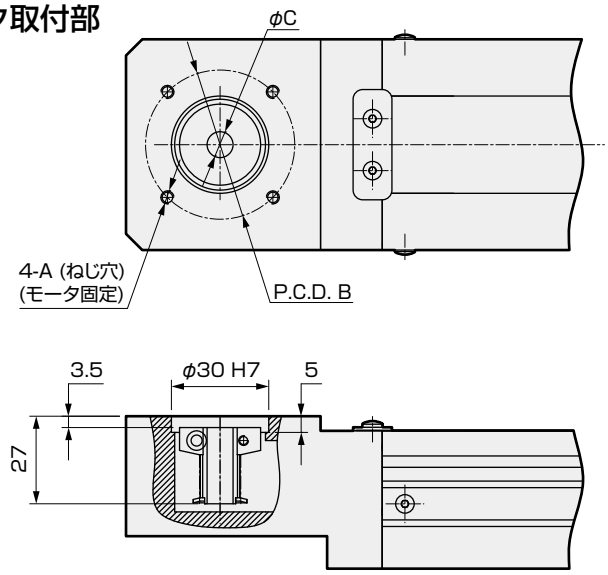

取付モータ仕様		A	B	C	モータ取付用ボルト
M	100W	M4	φ46	φ8	4-M4×L12
Y	100W	M4	φ46	φ8	4-M4×L12
P	100W	M3	φ45	φ8	4-M3×L12
F	100W	M4	φ46	φ8	4-M4×L12

添付品一覧

【モータ取付用部品】

取付モータ仕様	タイミングベルト、プーリ	モータサイズ	モータ取付用ボルト	
			サイズ	数量
M	添付出荷	100W	M4	2
Y			M4	2
P			M3	4
F			M4	2

【原点センサ・リミットセンサ】

メーカ	型式	数量
オムロン	EE-SX672	3

※　センサの仕様については392ページを参照ください。

MEMO

電動アクチュエータ　ベルトタイプ

ETV-10 Series

モータ折返し取付タイプ

●サーボモータサイズ：100W

形番表示方法

ETV - 10 - 32 010 - R M 1 X N N N N

Ⓐ Ⓑ Ⓒ Ⓓ Ⓔ Ⓕ Ⓖ Ⓗ Ⓘ Ⓙ Ⓚ

Ⓐボディサイズ

10	本体幅102mm

Ⓑリード相当

32	32mm

Ⓒストローク

010 ～ 255	100mm (50mm毎) 2550mm

Ⓓモータ取付方向　※5

R	右側折返し取付
S	右上側折返し取付
T	右下側折返し取付
L	左側折返し取付
V	左上側折返し取付
W	左下側折返し取付

Ⓔ取付モータ仕様

M	取付モータ仕様は下表より選択ください。
Y	
P	
F	

Ⓕモータサイズ

1	100W

Ⓖ駆動ベルトタイプ

X	標準(ゴム)
L	低発塵(ウレタン)

Ⓗ原点センサ(1個)　※1※2※3

N	無し
C	外側 モータ側
D	外側 モータ反対側

Ⓘリミットセンサ(2個)　※1※2※3

N	無し
B	外側

Ⓙグリースニップル　※3※4※5

N	無し(本体取付方向：標準)
R	右方向
L	左方向

Ⓚ位置決めピン穴

N	無し
P	有り

※1　原点センサとリミットセンサは、セットです。いずれかが"無し"の場合、他方も"無し"を選択してください。
※2　センサはお客様で位置の調整ができます。(添付出荷)
※3　原点センサ、リミットセンサ、グリースニップルを同方向で使用されたい場合は、お問い合わせください。
※4　ここでの"本体取付方向：標準"は上側、下側どちらからでも取付けられることを意味します。
※5　モータ取付方向で"R"、"S"、"T"のいずれかを選択した場合、グリースニップルで"R"は選択できません。
"L"、"V"、"W"のいずれかを選択した場合、グリースニップルで"L"は選択できません。

メーカ	100W
三菱電機株式会社	M
デルタ電子株式会社	M
山洋電気株式会社	M
株式会社安川電機	Y
株式会社キーエンス	Y
パナソニック株式会社	P
オムロン株式会社	M
富士電機株式会社	M
ファナック株式会社	F
Bosch Rexroth AG	P
Rockwell Automation,Inc.	M
SIEMENS AG	M

※　モータ形番については、347ページを参照ください。

仕様

適応モータサイズ		100W サーボモータ
駆動方式		ベルト幅　15mm
ストローク　mm		100～2550
リード相当　mm		32
最大可搬質量 ※1	水平　kg	10
	垂直　kg	–
最高速度　mm/s		1600
定格推力 ※1　N		61
繰返し精度　mm		±0.04
ロストモーション		0.1mm以下
動的許容荷重　N		2651.4
静的許容モーメント　N・m		MP：110　MY：110　MR：120
動的許容モーメント　N・m		MP：24.1　MY：24.1　MR：24.8
使用周囲温度、湿度		0～40℃(凍結無きこと) 35～80%RH(結露無きこと)
保存周囲温度、湿度		−10～50℃(凍結無きこと) 35～80%RH(結露無きこと)
雰囲気		腐食性ガス、爆発性ガス、粉塵無きこと

※1　定格推力・最大可搬質量は、取付けられたモータが定格のトルクを出力できるものとした場合の目安値です。

ストロークと最高速度

(mm/s)

ストローク / リード相当	100～2550
32	1600

※　最高速度は、お客様にて取付けたモータが3000rpmの回転速度を出力できるものとした場合です。

許容オーバーハング長さ

※　詳細は390ページを参照ください。

モーメント方向

MP　MY　MR

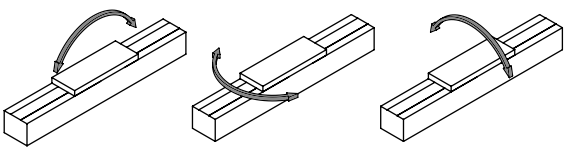

外形寸法図　モータ右側折返し取付

● ETV-10-※※※※※-R

・グリースニップル寸法図については394ページをご参照ください。

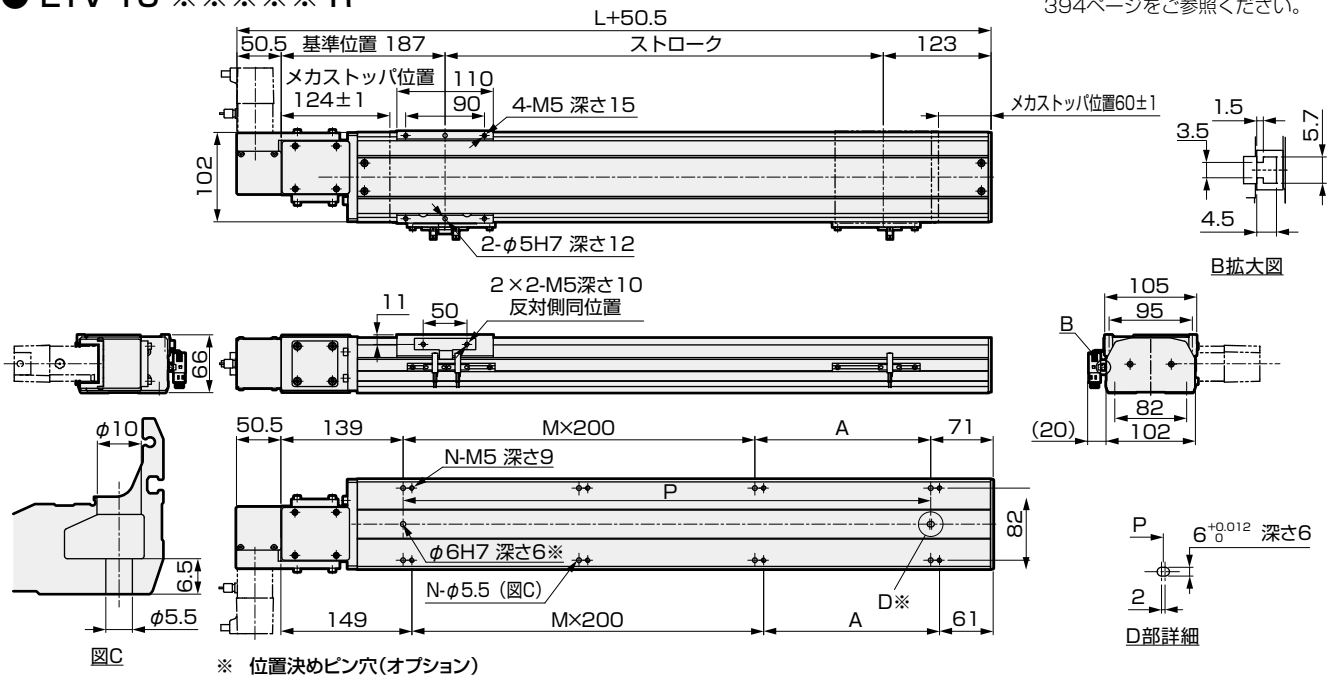

ストローク (mm)	100	150	200	250	300	350	400	450	500	550	600	650	700	750	800	850	900	950	1000	1050	1100	1150	1200	1250	1300
L	410	460	510	560	610	660	710	760	810	860	910	960	1010	1060	1110	1160	1210	1260	1310	1360	1410	1460	1510	1560	1610
A	200	50	100	150	200	50	100	150	200	50	100	150	200	50	100	150	200	50	100	150	200	50	100	150	200
M	0	1	1	1	1	2	2	2	2	3	3	3	3	4	4	4	4	5	5	5	5	6	6	6	6
N	4	6	6	6	6	8	8	8	8	10	10	10	10	12	12	12	12	14	14	14	14	16	16	16	16
P	200	250	300	350	400	450	500	550	600	650	700	750	800	850	900	950	1000	1050	1100	1150	1200	1250	1300	1350	1400
質量（kg）	6.8	7.2	7.7	8.1	8.5	8.9	9.3	9.8	10.2	10.6	11.0	11.5	11.9	12.3	12.7	13.2	13.6	14.0	14.4	14.8	15.3	15.7	16.1	16.5	16.9

ストローク (mm)	1350	1400	1450	1500	1550	1600	1650	1700	1750	1800	1850	1900	1950	2000	2050	2100	2150	2200	2250	2300	2350	2400	2450	2500	2550
L	1660	1710	1760	1810	1860	1910	1960	2010	2060	2110	2160	2210	2260	2310	2360	2410	2460	2510	2560	2610	2660	2710	2760	2810	2860
A	50	100	150	200	50	100	150	200	50	100	150	200	50	100	150	200	50	100	150	200	50	100	150	200	50
M	7	7	7	7	8	8	8	8	9	9	9	9	10	10	10	10	11	11	11	11	12	12	12	12	13
N	18	18	18	18	20	20	20	20	22	22	22	22	24	24	24	24	26	26	26	26	28	28	28	28	30
P	1450	1500	1550	1600	1650	1700	1750	1800	1850	1900	1950	2000	2050	2100	2150	2200	2250	2300	2350	2400	2450	2500	2550	2600	2650
質量（kg）	17.4	17.8	18.2	18.6	19.0	19.5	19.9	20.3	20.7	21.1	21.6	22.0	22.4	22.8	23.2	23.7	24.1	24.5	24.9	25.3	25.8	26.2	26.6	27.0	27.4

モータ取付部

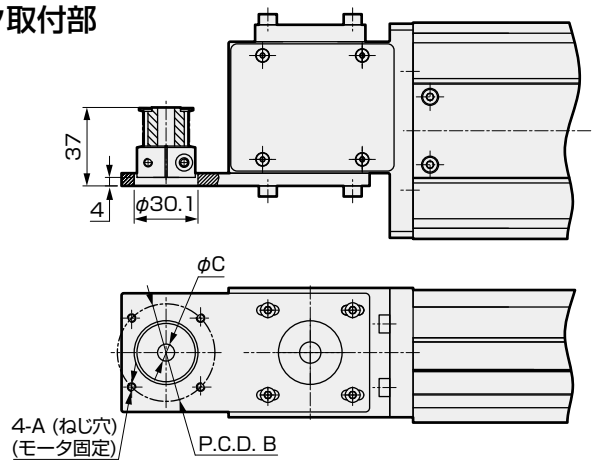

取付モータ仕様		A	B	C	モータ取付用ボルト
M	100W	M4	φ46	φ8	4-M4×L12
Y	100W	M4	φ46	φ8	4-M4×L12
P	100W	M3	φ45	φ8	4-M3×L12
F	100W	M4	φ46	φ8	4-M4×L12

添付品一覧

【モータ取付用部品】

取付モータ仕様	タイミングベルト、プーリ	モータサイズ	モータ取付用ボルト	
			サイズ	数量
M	添付出荷	100W	M4	2
Y			M4	2
P			M3	4
F			M4	2

【原点センサ・リミットセンサ】

メーカ	型式	数量
オムロン	EE-SX672	3

※　センサの仕様については392ページを参照ください。

外形寸法図　モータ右上側折返し取付

● ETV-10-※※※※※-S

・グリースニップル寸法図については394ページをご参照ください。

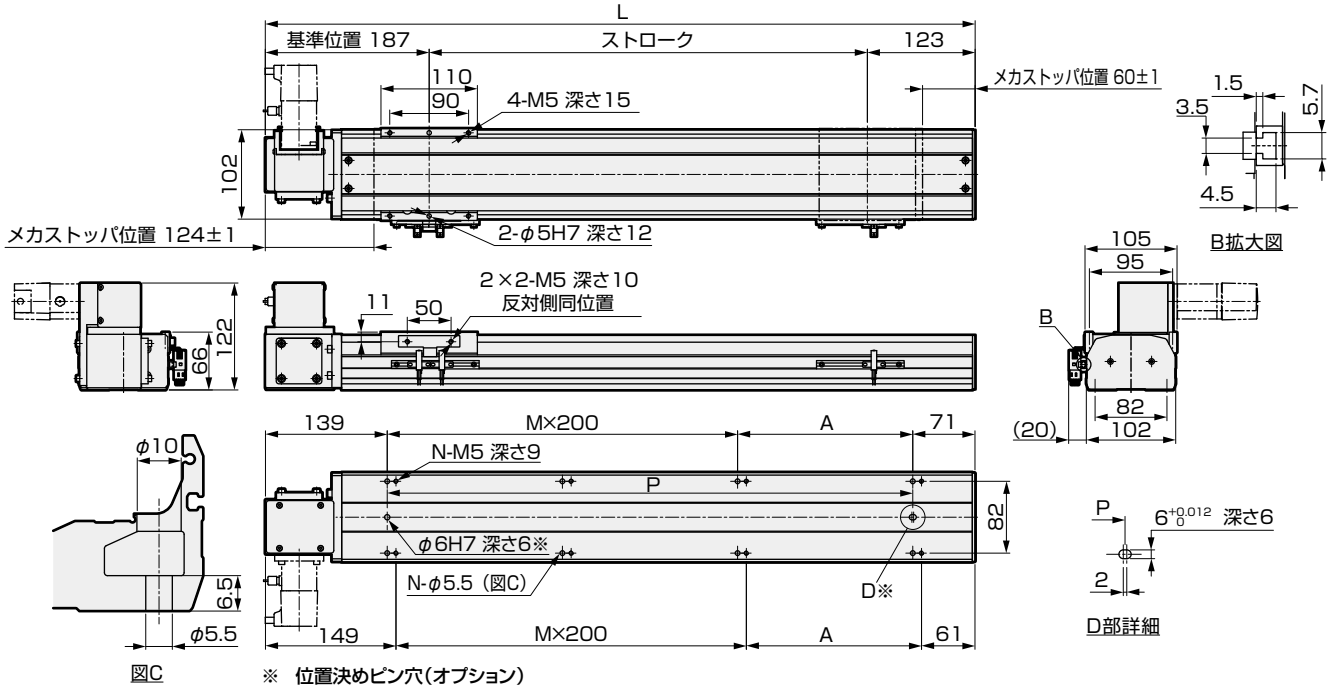

ストローク (mm)	100	150	200	250	300	350	400	450	500	550	600	650	700	750	800	850	900	950	1000	1050	1100	1150	1200	1250	1300
L	410	460	510	560	610	660	710	760	810	860	910	960	1010	1060	1110	1160	1210	1260	1310	1360	1410	1460	1510	1560	1610
A	200	50	100	150	200	50	100	150	200	50	100	150	200	50	100	150	200	50	100	150	200	50	100	150	200
M	0	1	1	1	1	2	2	2	2	3	3	3	3	4	4	4	4	5	5	5	5	6	6	6	6
N	4	6	6	6	6	8	8	8	8	10	10	10	10	12	12	12	12	14	14	14	14	16	16	16	16
P	200	250	300	350	400	450	500	550	600	650	700	750	800	850	900	950	1000	1050	1100	1150	1200	1250	1300	1350	1400
質量 (kg)	6.8	7.2	7.7	8.1	8.5	8.9	9.3	9.8	10.2	10.6	11.0	11.5	11.9	12.3	12.7	13.2	13.6	14.0	14.4	14.8	15.3	15.7	16.1	16.5	16.9

ストローク (mm)	1350	1400	1450	1500	1550	1600	1650	1700	1750	1800	1850	1900	1950	2000	2050	2100	2150	2200	2250	2300	2350	2400	2450	2500	2550
L	1660	1710	1760	1810	1860	1910	1960	2010	2060	2110	2160	2210	2260	2310	2360	2410	2460	2510	2560	2610	2660	2710	2760	2810	2860
A	50	100	150	200	50	100	150	200	50	100	150	200	50	100	150	200	50	100	150	200	50	100	150	200	50
M	7	7	7	7	8	8	8	8	9	9	9	9	10	10	10	10	11	11	11	11	12	12	12	12	13
N	18	18	18	18	20	20	20	20	22	22	22	22	24	24	24	24	26	26	26	26	28	28	28	28	30
P	1450	1500	1550	1600	1650	1700	1750	1800	1850	1900	1950	2000	2050	2100	2150	2200	2250	2300	2350	2400	2450	2500	2550	2600	2650
質量 (kg)	17.4	17.8	18.2	18.6	19.0	19.5	19.9	20.3	20.7	21.1	21.6	22.0	22.4	22.8	23.2	23.7	24.1	24.5	24.9	25.3	25.8	26.2	26.6	27.0	27.4

モータ取付部

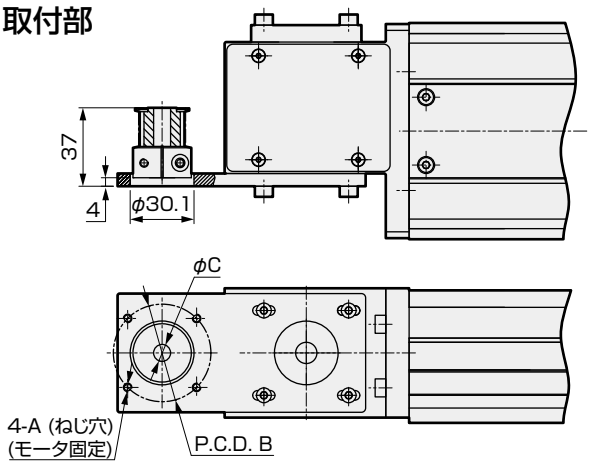

取付モータ仕様		A	B	C	モータ取付用ボルト
M	100W	M4	φ46	φ8	4-M4×L12
Y	100W	M4	φ46	φ8	4-M4×L12
P	100W	M3	φ45	φ8	4-M3×L12
F	100W	M4	φ46	φ8	4-M4×L12

添付品一覧

【モータ取付用部品】

取付モータ仕様	タイミングベルト、プーリ	モータサイズ	モータ取付用ボルト	
			サイズ	数量
M	添付出荷	100W	M4	2
Y			M4	2
P			M3	4
F			M4	2

【原点センサ・リミットセンサ】

メーカ	型式	数量
オムロン	EE-SX672	3

※　センサの仕様については392ページを参照ください。

外形寸法図　モータ右下側折返し取付

● ETV-10-※※※※※-T

・グリースニップル寸法図については394ページをご参照ください。

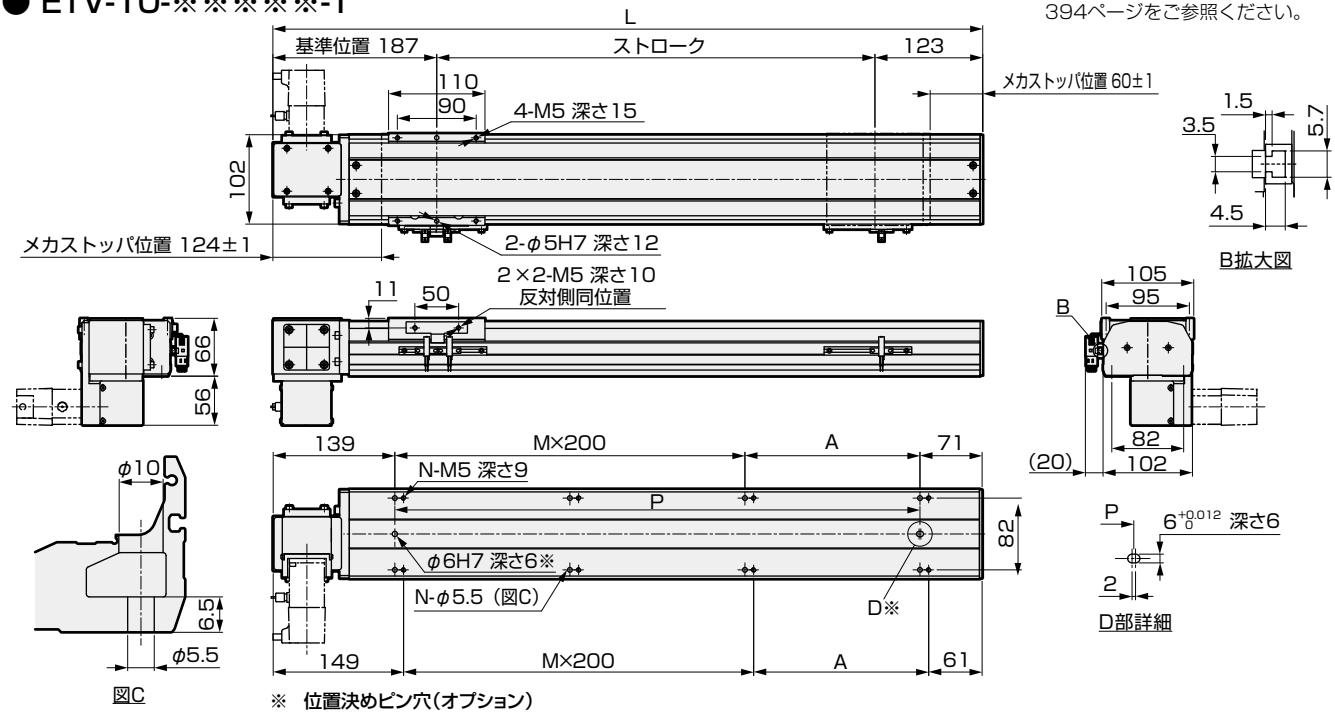

ストローク (mm)	100	150	200	250	300	350	400	450	500	550	600	650	700	750	800	850	900	950	1000	1050	1100	1150	1200	1250	1300
L	410	460	510	560	610	660	710	760	810	860	910	960	1010	1060	1110	1160	1210	1260	1310	1360	1410	1460	1510	1560	1610
A	200	50	100	150	200	50	100	150	200	50	100	150	200	50	100	150	200	50	100	150	200	50	100	150	200
M	0	1	1	1	1	2	2	2	2	3	3	3	3	4	4	4	4	5	5	5	5	6	6	6	6
N	4	6	6	6	6	8	8	8	8	10	10	10	10	12	12	12	12	14	14	14	14	16	16	16	16
P	200	250	300	350	400	450	500	550	600	650	700	750	800	850	900	950	1000	1050	1100	1150	1200	1250	1300	1350	1400
質量（kg）	6.8	7.2	7.7	8.1	8.5	8.9	9.3	9.8	10.2	10.6	11.0	11.5	11.9	12.3	12.7	13.2	13.6	14.0	14.4	14.8	15.3	15.7	16.1	16.5	16.9

ストローク (mm)	1350	1400	1450	1500	1550	1600	1650	1700	1750	1800	1850	1900	1950	2000	2050	2100	2150	2200	2250	2300	2350	2400	2450	2500	2550
L	1660	1710	1760	1810	1860	1910	1960	2010	2060	2110	2160	2210	2260	2310	2360	2410	2460	2510	2560	2610	2660	2710	2760	2810	2860
A	50	100	150	200	50	100	150	200	50	100	150	200	50	100	150	200	50	100	150	200	50	100	150	200	50
M	7	7	7	7	8	8	8	8	9	9	9	9	10	10	10	10	11	11	11	11	12	12	12	12	13
N	18	18	18	18	20	20	20	20	22	22	22	22	24	24	24	24	26	26	26	26	28	28	28	28	30
P	1450	1500	1550	1600	1650	1700	1750	1800	1850	1900	1950	2000	2050	2100	2150	2200	2250	2300	2350	2400	2450	2500	2550	2600	2650
質量（kg）	17.4	17.8	18.2	18.6	19.0	19.5	19.9	20.3	20.7	21.1	21.6	22.0	22.4	22.8	23.2	23.7	24.1	24.5	24.9	25.3	25.8	26.2	26.6	27.0	27.4

モータ取付部

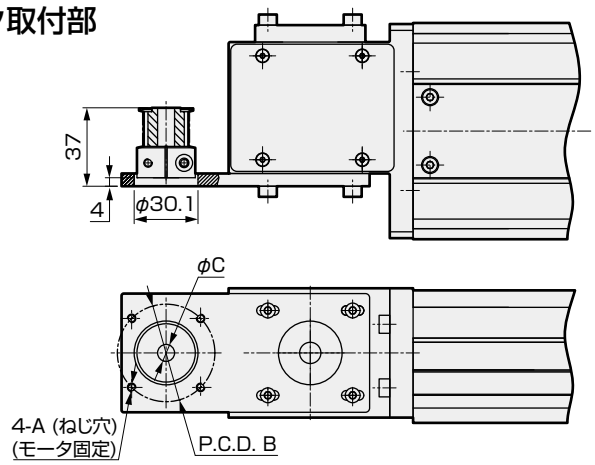

取付モータ仕様		A	B	C	モータ取付用ボルト
M	100W	M4	φ46	φ8	4-M4×L12
Y	100W	M4	φ46	φ8	4-M4×L12
P	100W	M3	φ45	φ8	4-M3×L12
F	100W	M4	φ46	φ8	4-M4×L12

添付品一覧

【モータ取付用部品】

取付モータ仕様	タイミングベルト、プーリ	モータサイズ	モータ取付用ボルト	
			サイズ	数量
M	添付出荷	100W	M4	2
Y			M4	2
P			M3	4
F			M4	2

【原点センサ・リミットセンサ】

メーカ	型式	数量
オムロン	EE-SX672	3

※　センサの仕様については392ページを参照ください。

外形寸法図　モータ左側折返し取付

● ETV-10-※※※※※-L

・グリースニップル寸法図については394ページをご参照ください。

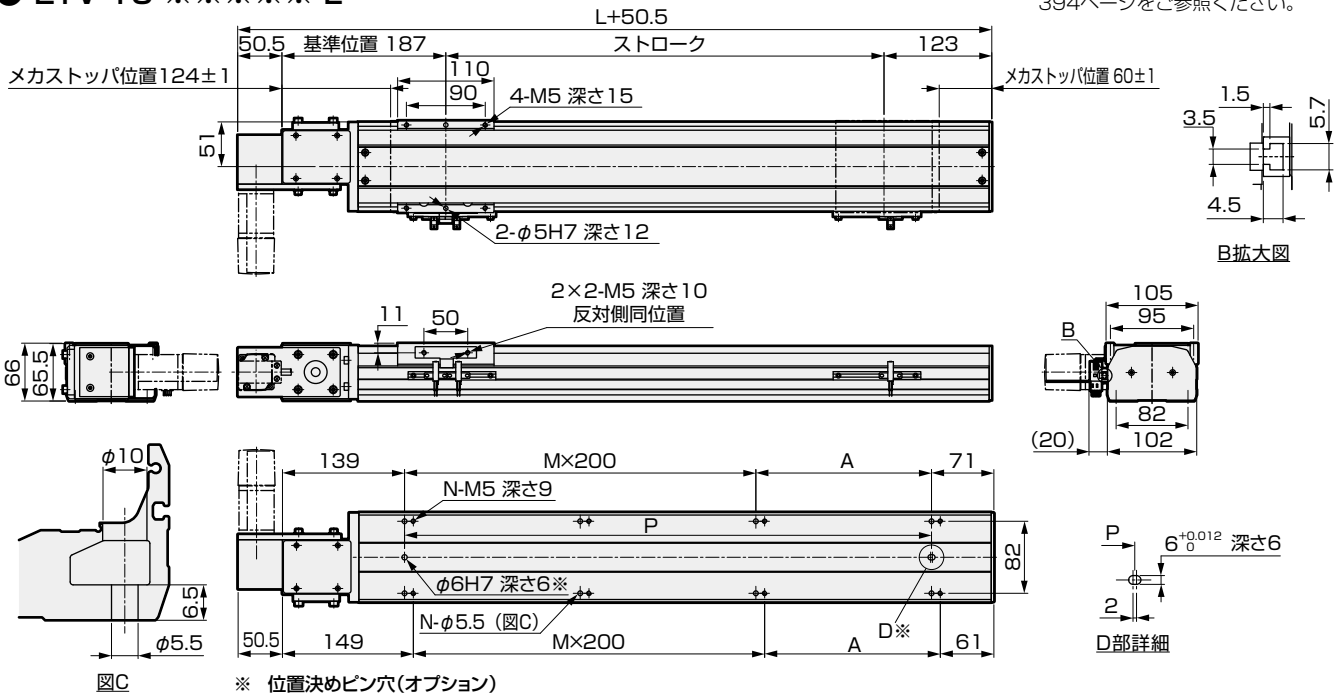

ストローク (mm)	100	150	200	250	300	350	400	450	500	550	600	650	700	750	800	850	900	950	1000	1050	1100	1150	1200	1250	1300
L	410	460	510	560	610	660	710	760	810	860	910	960	1010	1060	1110	1160	1210	1260	1310	1360	1410	1460	1510	1560	1610
A	200	50	100	150	200	50	100	150	200	50	100	150	200	50	100	150	200	50	100	150	200	50	100	150	200
M	0	1	1	1	1	2	2	2	2	3	3	3	3	4	4	4	4	5	5	5	5	6	6	6	6
N	4	6	6	6	6	8	8	8	8	10	10	10	10	12	12	12	12	14	14	14	14	16	16	16	16
P	200	250	300	350	400	450	500	550	600	650	700	750	800	850	900	950	1000	1050	1100	1150	1200	1250	1300	1350	1400
質量 (kg)	6.8	7.2	7.7	8.1	8.5	8.9	9.3	9.8	10.2	10.6	11.0	11.5	11.9	12.3	12.7	13.2	13.6	14.0	14.4	14.8	15.3	15.7	16.1	16.5	16.9

ストローク (mm)	1350	1400	1450	1500	1550	1600	1650	1700	1750	1800	1850	1900	1950	2000	2050	2100	2150	2200	2250	2300	2350	2400	2450	2500	2550
L	1660	1710	1760	1810	1860	1910	1960	2010	2060	2110	2160	2210	2260	2310	2360	2410	2460	2510	2560	2610	2660	2710	2760	2810	2860
A	50	100	150	200	50	100	150	200	50	100	150	200	50	100	150	200	50	100	150	200	50	100	150	200	50
M	7	7	7	7	8	8	8	8	9	9	9	9	10	10	10	10	11	11	11	11	12	12	12	12	13
N	18	18	18	18	20	20	20	20	22	22	22	22	24	24	24	24	26	26	26	26	28	28	28	28	30
P	1450	1500	1550	1600	1650	1700	1750	1800	1850	1900	1950	2000	2050	2100	2150	2200	2250	2300	2350	2400	2450	2500	2550	2600	2650
質量 (kg)	17.4	17.8	18.2	18.6	19.0	19.5	19.9	20.3	20.7	21.1	21.6	22.0	22.4	22.8	23.2	23.7	24.1	24.5	24.9	25.3	25.8	26.2	26.6	27.0	27.4

モータ取付部

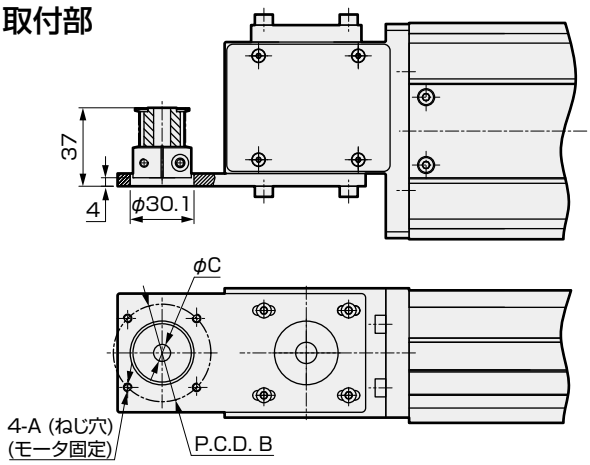

取付モータ仕様		A	B	C	モータ取付用ボルト
M	100W	M4	φ46	φ8	4-M4×L12
Y	100W	M4	φ46	φ8	4-M4×L12
P	100W	M3	φ45	φ8	4-M3×L12
F	100W	M4	φ46	φ8	4-M4×L12

添付品一覧

【モータ取付用部品】

取付モータ仕様	タイミングベルト、プーリ	モータサイズ	モータ取付用ボルト	
			サイズ	数量
M	添付出荷	100W	M4	2
Y			M4	2
P			M3	4
F			M4	2

【原点センサ・リミットセンサ】

メーカ	型式	数量
オムロン	EE-SX672	3

※　センサの仕様については392ページを参照ください。

外形寸法図　モータ左上側折返し取付

● ETV-10-※※※※※-V

・グリースニップル寸法図については394ページをご参照ください。

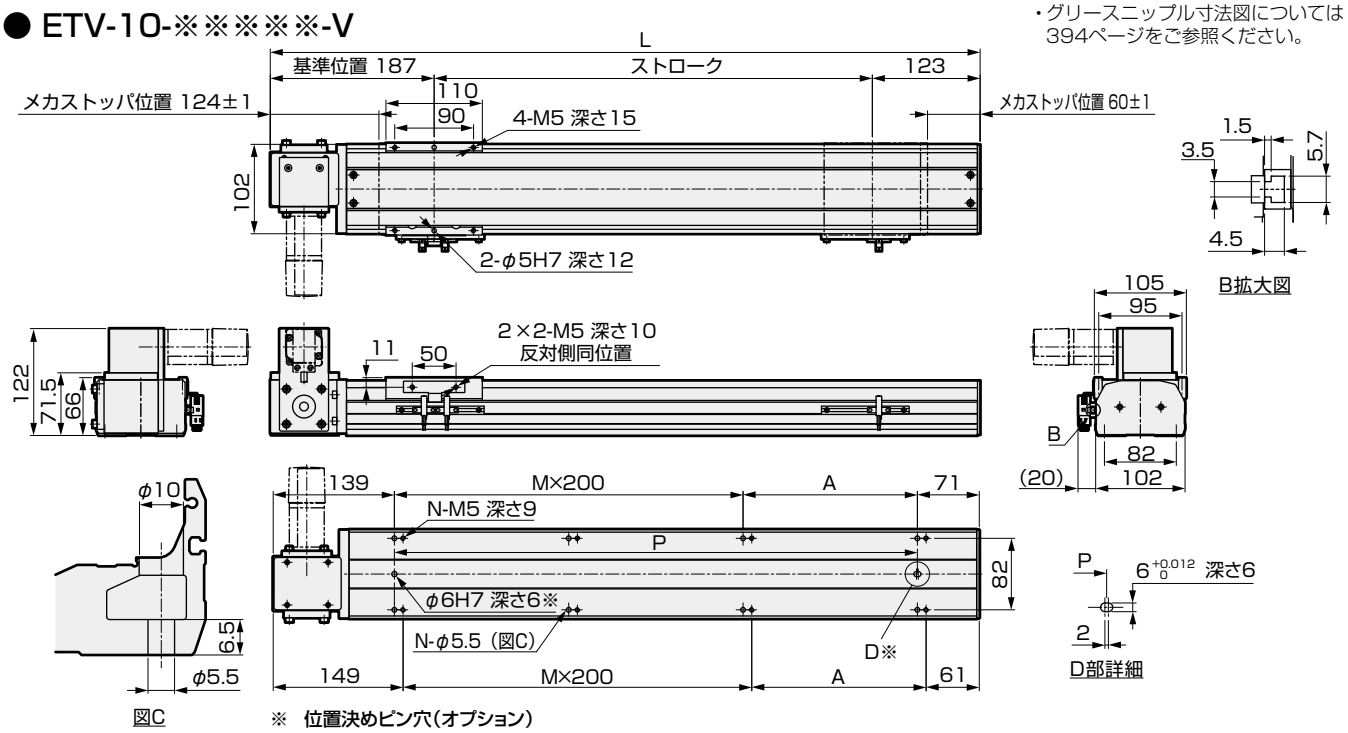

ストローク (mm)	100	150	200	250	300	350	400	450	500	550	600	650	700	750	800	850	900	950	1000	1050	1100	1150	1200	1250	1300
L	410	460	510	560	610	660	710	760	810	860	910	960	1010	1060	1110	1160	1210	1260	1310	1360	1410	1460	1510	1560	1610
A	200	50	100	150	200	50	100	150	200	50	100	150	200	50	100	150	200	50	100	150	200	50	100	150	200
M	0	1	1	1	1	2	2	2	2	3	3	3	3	4	4	4	4	5	5	5	5	6	6	6	6
N	4	6	6	6	6	8	8	8	8	10	10	10	10	12	12	12	12	14	14	14	14	16	16	16	16
P	200	250	300	350	400	450	500	550	600	650	700	750	800	850	900	950	1000	1050	1100	1150	1200	1250	1300	1350	1400
質量 (kg)	6.8	7.2	7.7	8.1	8.5	8.9	9.3	9.8	10.2	10.6	11.0	11.5	11.9	12.3	12.7	13.2	13.6	14.0	14.4	14.8	15.3	15.7	16.1	16.5	16.9

ストローク (mm)	1350	1400	1450	1500	1550	1600	1650	1700	1750	1800	1850	1900	1950	2000	2050	2100	2150	2200	2250	2300	2350	2400	2450	2500	2550
L	1660	1710	1760	1810	1860	1910	1960	2010	2060	2110	2160	2210	2260	2310	2360	2410	2460	2510	2560	2610	2660	2710	2760	2810	2860
A	50	100	150	200	50	100	150	200	50	100	150	200	50	100	150	200	50	100	150	200	50	100	150	200	50
M	7	7	7	7	8	8	8	8	9	9	9	9	10	10	10	10	11	11	11	11	12	12	12	12	13
N	18	18	18	18	20	20	20	20	22	22	22	22	24	24	24	24	26	26	26	26	28	28	28	28	30
P	1450	1500	1550	1600	1650	1700	1750	1800	1850	1900	1950	2000	2050	2100	2150	2200	2250	2300	2350	2400	2450	2500	2550	2600	2650
質量 (kg)	17.4	17.8	18.2	18.6	19.0	19.5	19.9	20.3	20.7	21.1	21.6	22.0	22.4	22.8	23.2	23.7	24.1	24.5	24.9	25.3	25.8	26.2	26.6	27.0	27.4

モータ取付部

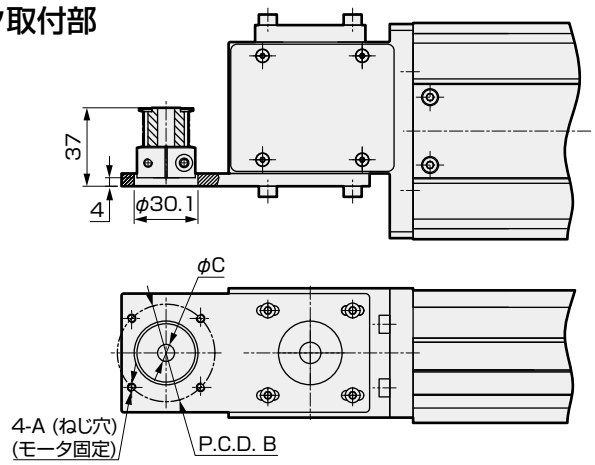

取付モータ仕様		A	B	C	モータ取付用ボルト
M	100W	M4	φ46	φ8	4-M4×L12
Y	100W	M4	φ46	φ8	4-M4×L12
P	100W	M3	φ45	φ8	4-M3×L12
F	100W	M4	φ46	φ8	4-M4×L12

添付品一覧

【モータ取付用部品】

取付モータ仕様	タイミングベルト、プーリ	モータサイズ	モータ取付用ボルト	
			サイズ	数量
M	添付出荷	100W	M4	2
Y			M4	2
P			M3	4
F			M4	2

【原点センサ・リミットセンサ】

メーカ	型式	数量
オムロン	EE-SX672	3

※　センサの仕様については392ページを参照ください。

外形寸法図　モータ左下側折返し取付

● ETV-10-※※※※※-W

・グリースニップル寸法図については394ページをご参照ください。

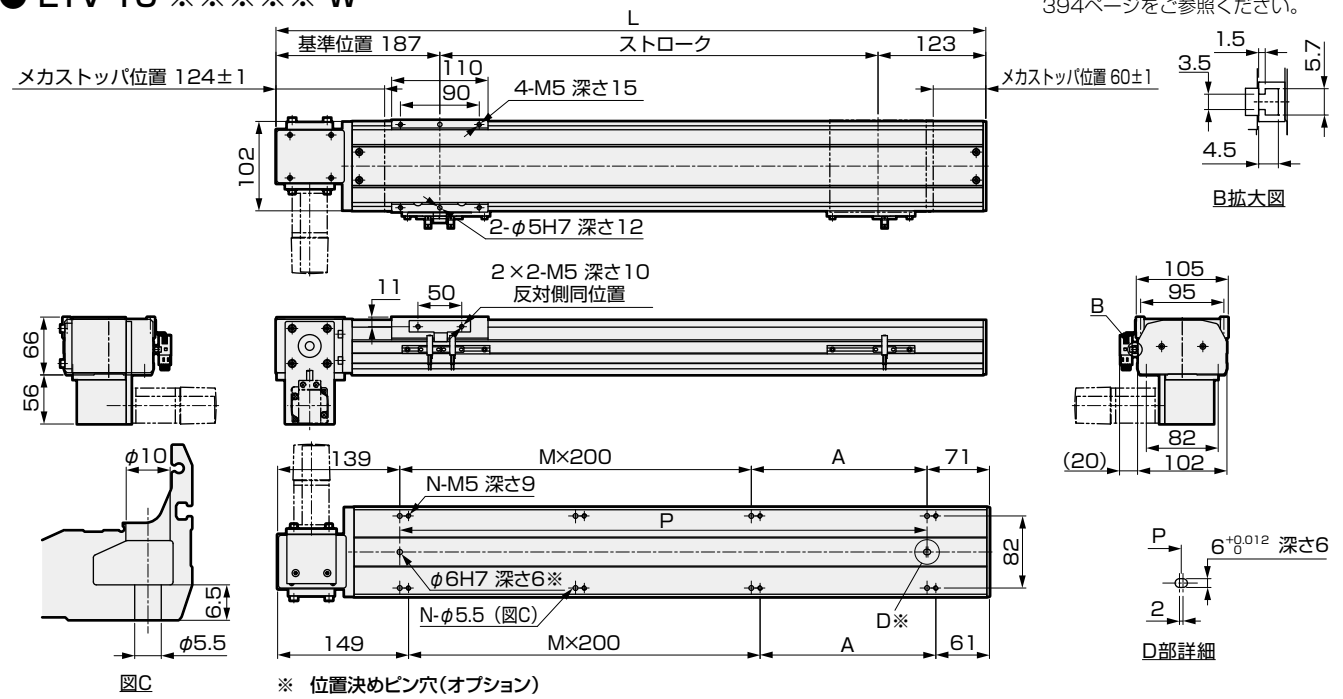

ストローク (mm)	100	150	200	250	300	350	400	450	500	550	600	650	700	750	800	850	900	950	1000	1050	1100	1150	1200	1250	1300
L	410	460	510	560	610	660	710	760	810	860	910	960	1010	1060	1110	1160	1210	1260	1310	1360	1410	1460	1510	1560	1610
A	200	50	100	150	200	50	100	150	200	50	100	150	200	50	100	150	200	50	100	150	200	50	100	150	200
M	0	1	1	1	1	2	2	2	2	3	3	3	3	4	4	4	4	5	5	5	5	6	6	6	6
N	4	6	6	6	6	8	8	8	8	10	10	10	10	12	12	12	12	14	14	14	14	16	16	16	16
P	200	250	300	350	400	450	500	550	600	650	700	750	800	850	900	950	1000	1050	1100	1150	1200	1250	1300	1350	1400
質量（kg）	6.8	7.2	7.7	8.1	8.5	8.9	9.3	9.8	10.2	10.6	11.0	11.5	11.9	12.3	12.7	13.2	13.6	14.0	14.4	14.8	15.3	15.7	16.1	16.5	16.9

ストローク (mm)	1350	1400	1450	1500	1550	1600	1650	1700	1750	1800	1850	1900	1950	2000	2050	2100	2150	2200	2250	2300	2350	2400	2450	2500	2550
L	1660	1710	1760	1810	1860	1910	1960	2010	2060	2110	2160	2210	2260	2310	2360	2410	2460	2510	2560	2610	2660	2710	2760	2810	2860
A	50	100	150	200	50	100	150	200	50	100	150	200	50	100	150	200	50	100	150	200	50	100	150	200	50
M	7	7	7	7	8	8	8	8	9	9	9	9	10	10	10	10	11	11	11	11	12	12	12	12	13
N	18	18	18	18	20	20	20	20	22	22	22	22	24	24	24	24	26	26	26	26	28	28	28	28	30
P	1450	1500	1550	1600	1650	1700	1750	1800	1850	1900	1950	2000	2050	2100	2150	2200	2250	2300	2350	2400	2450	2500	2550	2600	2650
質量（kg）	17.4	17.8	18.2	18.6	19.0	19.5	19.9	20.3	20.7	21.1	21.6	22.0	22.4	22.8	23.2	23.7	24.1	24.5	24.9	25.3	25.7	26.2	26.6	27.0	27.4

モータ取付部

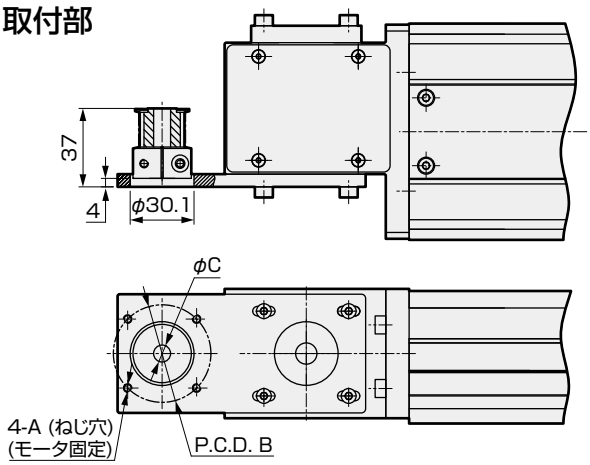

取付モータ仕様		A	B	C	モータ取付用ボルト
M	100W	M4	φ46	φ8	4-M4×L12
Y	100W	M4	φ46	φ8	4-M4×L12
P	100W	M3	φ45	φ8	4-M3×L12
F	100W	M4	φ46	φ8	4-M4×L12

添付品一覧

【モータ取付用部品】

取付モータ仕様	タイミングベルト、プーリ	モータサイズ	モータ取付用ボルト	
			サイズ	数量
M	添付出荷	100W	M4	2
Y			M4	2
P			M3	4
F			M4	2

【原点センサ・リミットセンサ】

メーカ	型式	数量
オムロン	EE-SX672	3

※　センサの仕様については392ページを参照ください。