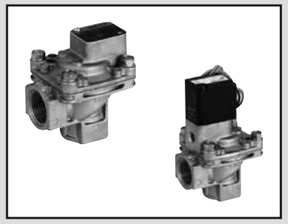

集塵機用パイロット式2ポート弁　パルスジェット

PD3·PDV3-20A·25A·40A Series

●エアオペレイト形・電磁弁搭載形

■部品展開図

●PD3・PDV3-20A・25A・40A
（シール材質：ウレタンゴム）

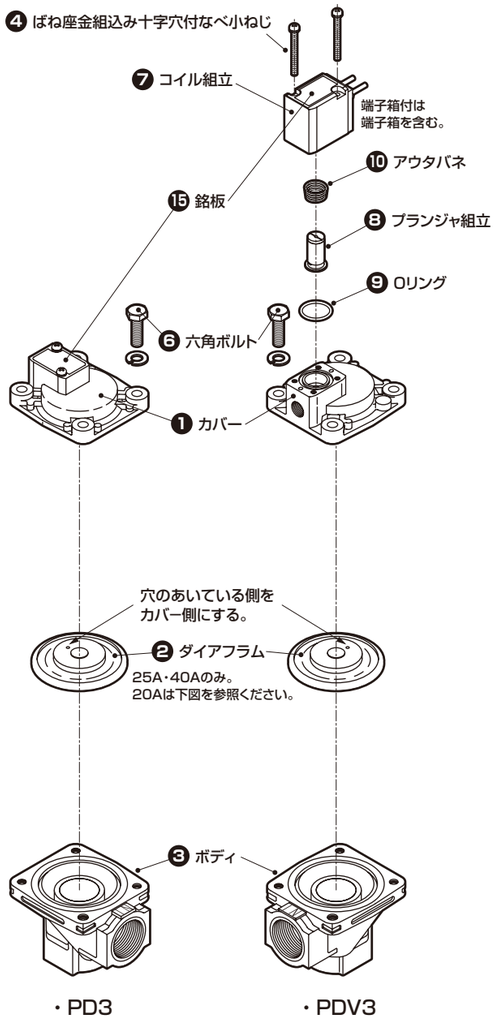

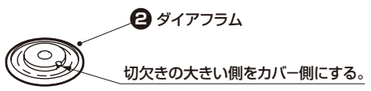

（20A用）

●PD3・PDV3-20A・25A・40A-N／F
（シール材質：ニトリルゴム／フッ素ゴム）

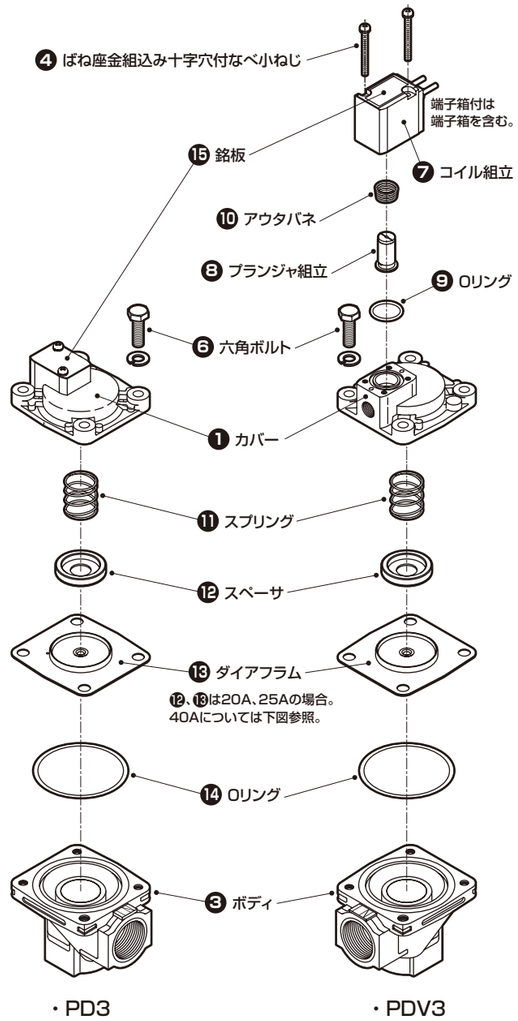

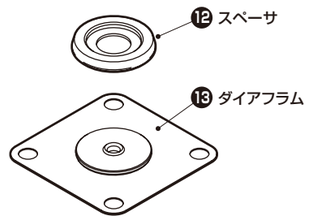

（40A用）

●アクチュエータ組立（PDV3用）

コイルオプション	接続口径	部品形番 シール材質 無記号：ウレタンゴム	N：ニトリルゴム	F：フッ素ゴム	部品図	番号	数量
2C（リード線）	20A(Rc3/4)	PDV3-20A-2C-A-KIT-電圧	PDV3-20A-N2C-A-KIT-電圧	–	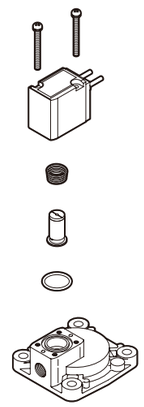	❶ ❹ ❼ ❽ ❾ ❿ ⓯	1 2 1 1 1 1 1
	25A(Rc1)	PDV3-25A-2C-A-KIT-電圧	PDV3-25A-N2C-A-KIT-電圧	–			
	40A(IN：Rc1½、OUT：外径φ48長さ52)	–	PDV3-40A-N2C-A-KIT-電圧	–			
	40A-Rc(Rc1½)	–	PDV3-40A-RC-N2C-A-KIT-電圧	–			
2CS（リード線・サージキラー付）	20A(Rc3/4)	PDV3-20A-2CS-A-KIT-電圧	PDV3-20A-N2CS-A-KIT-電圧	–			
	25A(Rc1)	PDV3-25A-2CS-A-KIT-電圧	PDV3-25A-N2CS-A-KIT-電圧	–			
	40A(IN：Rc1½、OUT：外径φ48長さ52)	–	PDV3-40A-N2CS-A-KIT-電圧	–			
	40A-Rc(Rc1½)	–	PDV3-40A-RC-N2CS-A-KIT-電圧	–			
2E（DIN端子箱付 G1/2）	20A(Rc3/4)	PDV3-20A-2E-A-KIT-電圧	PDV3-20A-N2E-A-KIT-電圧	–			
	25A(Rc1)	PDV3-25A-2E-A-KIT-電圧	PDV3-25A-N2E-A-KIT-電圧	–			
	40A(IN：Rc1½、OUT：外径φ48長さ52)	–	PDV3-40A-N2E-A-KIT-電圧	–			
	40A-Rc(Rc1½)	–	PDV3-40A-RC-N2E-A-KIT-電圧	–			
2ES（DIN端子箱・サージキラー付 G1/2）	20A(Rc3/4)	PDV3-20A-2ES-A-KIT-電圧	PDV3-20A-N2ES-A-KIT-電圧	–			
	25A(Rc1)	PDV3-25A-2ES-A-KIT-電圧	PDV3-25A-N2ES-A-KIT-電圧	–			
	40A(IN：Rc1½、OUT：外径φ48長さ52)	–	PDV3-40A-N2ES-A-KIT-電圧	–			
	40A-Rc(Rc1½)	–	PDV3-40A-RC-N2ES-A-KIT-電圧	–			
2G（DIN端子箱付 Pg11）	20A(Rc3/4)	PDV3-20A-2G-A-KIT-電圧	PDV3-20A-N2G-A-KIT-電圧	–			
	25A(Rc1)	PDV3-25A-2G-A-KIT-電圧	PDV3-25A-N2G-A-KIT-電圧	–			
	40A(IN：Rc1½、OUT：外径φ48長さ52)	–	PDV3-40A-N2G-A-KIT-電圧	–			
	40A-Rc(Rc1½)	–	PDV3-40A-RC-N2G-A-KIT-電圧	–			
2H（DIN端子箱・ランプ付 Pg11）	20A(Rc3/4)	PDV3-20A-2H-A-KIT-電圧	PDV3-20A-N2H-A-KIT-電圧	–			
	25A(Rc1)	PDV3-25A-2H-A-KIT-電圧	PDV3-25A-N2H-A-KIT-電圧	–			
	40A(IN：Rc1½、OUT：外径φ48長さ52)	–	PDV3-40A-N2H-A-KIT-電圧	–			
	40A-Rc(Rc1½)	–	PDV3-40A-RC-N2H-A-KIT-電圧	–			
2HS（DIN端子箱ランプ付 サージキラー付 Pg11）	20A(Rc3/4)	PDV3-20A-2HS-A-KIT-電圧	PDV3-20A-N2HS-A-KIT-電圧	–			
	25A(Rc1)	PDV3-25A-2HS-A-KIT-電圧	PDV3-25A-N2HS-A-KIT-電圧	–			
	40A(IN：Rc1½、OUT：外径φ48長さ52)	–	PDV3-40A-N2HS-A-KIT-電圧	–			
	40A-Rc(Rc1½)	–	PDV3-40A-RC-N2HS-A-KIT-電圧	–			
2CG（コンジット CTC19）	20A(Rc3/4)	PDV3-20A-2CG-A-KIT-電圧	PDV3-20A-N2CG-A-KIT-電圧	–			
	25A(Rc1)	PDV3-25A-2CG-A-KIT-電圧	PDV3-25A-N2CG-A-KIT-電圧	–			
	40A(IN：Rc1½、OUT：外径φ48長さ52)	–	PDV3-40A-N2CG-A-KIT-電圧	–			
	40A-Rc(Rc1½)	–	PDV3-40A-RC-N2CG-A-KIT-電圧	–			
2CH（コンジット G1/2）	20A(Rc3/4)	PDV3-20A-2CH-A-KIT-電圧	PDV3-20A-N2CH-A-KIT-電圧	–			
	25A(Rc1)	PDV3-25A-2CH-A-KIT-電圧	PDV3-25A-N2CH-A-KIT-電圧	–			
	40A(IN：Rc1½、OUT：外径φ48長さ52)	–	PDV3-40A-N2CH-A-KIT-電圧	–			
	40A-Rc(Rc1½)	–	PDV3-40A-RC-N2CH-A-KIT-電圧	–			
3T（T形端子箱付 G1/2）	20A(Rc3/4)	PDV3-20A-3T-A-KIT-電圧	PDV3-20A-N3T-A-KIT-電圧	–			
	25A(Rc1)	PDV3-25A-3T-A-KIT-電圧	PDV3-25A-N3T-A-KIT-電圧	–			
	40A(IN：Rc1½、OUT：外径φ48長さ52)	–	PDV3-40A-N3T-A-KIT-電圧	–			
	40A-Rc(Rc1½)	–	PDV3-40A-RC-N3T-A-KIT-電圧	–			
3R（T形端子箱ランプ付 G1/2）	20A(Rc3/4)	PDV3-20A-3R-A-KIT-電圧	PDV3-20A-N3R-A-KIT-電圧	–			
	25A(Rc1)	PDV3-25A-3R-A-KIT-電圧	PDV3-25A-N3R-A-KIT-電圧	–			
	40A(IN：Rc1½、OUT：外径φ48長さ52)	–	PDV3-40A-N3R-A-KIT-電圧	–			
	40A-Rc(Rc1½)	–	PDV3-40A-RC-N3R-A-KIT-電圧	–			
3RS（T形端子箱ランプ サージキラー付 G1/2）	20A(Rc3/4)	PDV3-20A-3RS-A-KIT-電圧	PDV3-20A-N3RS-A-KIT-電圧	–			
	25A(Rc1)	PDV3-25A-3RS-A-KIT-電圧	PDV3-25A-N3RS-A-KIT-電圧	–			
	40A(IN：Rc1½、OUT：外径φ48長さ52)	–	PDV3-40A-N3RS-A-KIT-電圧	–			
	40A-Rc(Rc1½)	–	PDV3-40A-RC-N3RS-A-KIT-電圧	–			
4A（リード線 耐熱クラスH相当）	20A(Rc3/4)	–	–	PDV3-20A-F4A-A-KIT-電圧			
	25A(Rc1)	–	–	PDV3-25A-F4A-A-KIT-電圧			
	40A(IN：Rc1½、OUT：外径φ48長さ52)	–	–	PDV3-40A-F4A-A-KIT-電圧			
	40A-Rc(Rc1½)	–	–	PDV3-40A-RC-F4A-A-KIT-電圧			

電圧：AC100V／AC200V／DC24V／DC12V
※コイルオプション：A4の場合、電圧はAC電圧のみ選択できます。（製品カタログ参照）

●ダイアフラム組立（PD3・PDV3用）

接続口径	部品形番	部品図	番号	数量
■シール材質：無記号(ウレタンゴム)				
20A(Rc3/4)	PD3-20A-DIAPHRAGM		❷	1
25A(Rc1)	PD3-25A-DIAPHRAGM			
40A(IN：Rc1½、OUT：外径φ48長さ52)	PD3-40A-DIAPHRAGM			
40A-Rc(Rc1½)				
■シール材質：N(ニトリルゴム)		20A・25A　40A		
20A(Rc3/4)	PD3-20A-N-D-KIT	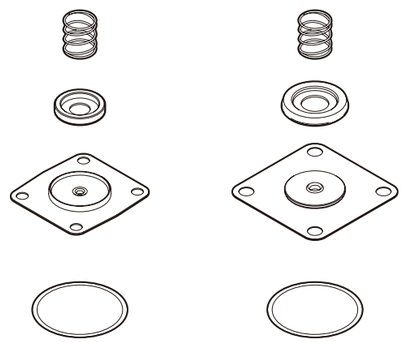	⓫⓬⓭⓮	各1
25A(Rc1)	PD3-25A-N-D-KIT			
40A(IN：Rc1½、OUT：外径φ48長さ52)	PD3-40A-N-D-KIT			
40A-Rc(Rc1½)				
■シール材質：F(フッ素ゴム)				
20A(Rc3/4)	PD3-20A-F-D-KIT			
25A(Rc1)	PD3-25A-F-D-KIT			
40A(IN：Rc1½、OUT：外径φ48長さ52)	PD3-40A-F-D-KIT			
40A-Rc(Rc1½)				

●スプリング（PD3-※N/F・PDV3-※N/F用）

接続口径	部品形番	部品図	番号	数量
20A(Rc3/4)	PD3-20A-SPRING		⓫	1
25A(Rc1)	PD3-25A-SPRING			
40A(IN：Rc1½、OUT：外径φ48長さ52)	PD3-40A-SPRING			
40A-Rc(Rc1½)				

●六角ボルト（PD3・PDV3用）

接続口径	部品形番	部品図	番号	数量
20A(Rc3/4)	PD3-20A-BOLT		❻	4
25A(Rc1)	PD3-25A-BOLT			
40A(IN：Rc1½、OUT：外径φ48長さ52)	PD3-40A-BOLT			
40A-Rc(Rc1½)				

●カバーセット（PD3用）

接続口径	部品形番 シール材質 無記号：ウレタンゴム	N：ニトリルゴム	F：フッ素ゴム	部品図	番号	数量
20A(Rc3/4)	PDV3-20A-COVER-ASSY	PDV3-20A-N-COVER-ASSY	PDV3-20A-F-COVER-ASSY	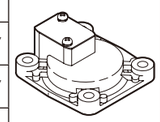	❶⓯	各1
25A(Rc1)	PDV3-25A-COVER-ASSY	PDV3-25A-N-COVER-ASSY	PDV3-25A-F-COVER-ASSY			
40A(IN：Rc1½、OUT：外径φ48長さ52)	–	PDV3-40A-N-COVER-ASSY	PDV3-40A-F-COVER-ASSY			
40A-Rc(Rc1½)	–	PDV3-40A-RC-N-COVER-ASSY	PDV3-40A-RC-F-COVER-ASSY			

●ボディ（PD3・PDV3用）

接続口径	部品形番	部品図	番号	数量
20A(Rc3/4)	PD3-20A-BODY	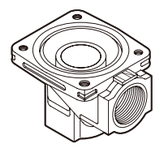	❸	1
25A(Rc1)	PD3-25A-BODY			
40A(IN：Rc1½、OUT：外径φ48長さ52)	PD3-40A-BODY			
40A-Rc(Rc1½)	PD3-40A-RC-BODY			

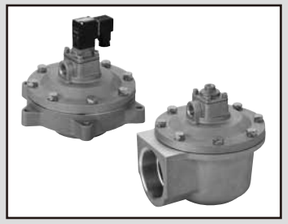

集塵機用パイロット式2ポート弁　パルスジェット

PD3・PDV3-65A・80A Series

●エアオペレイト形・電磁弁搭載形

■部品展開図

●PD3・PDV3-65A・80A

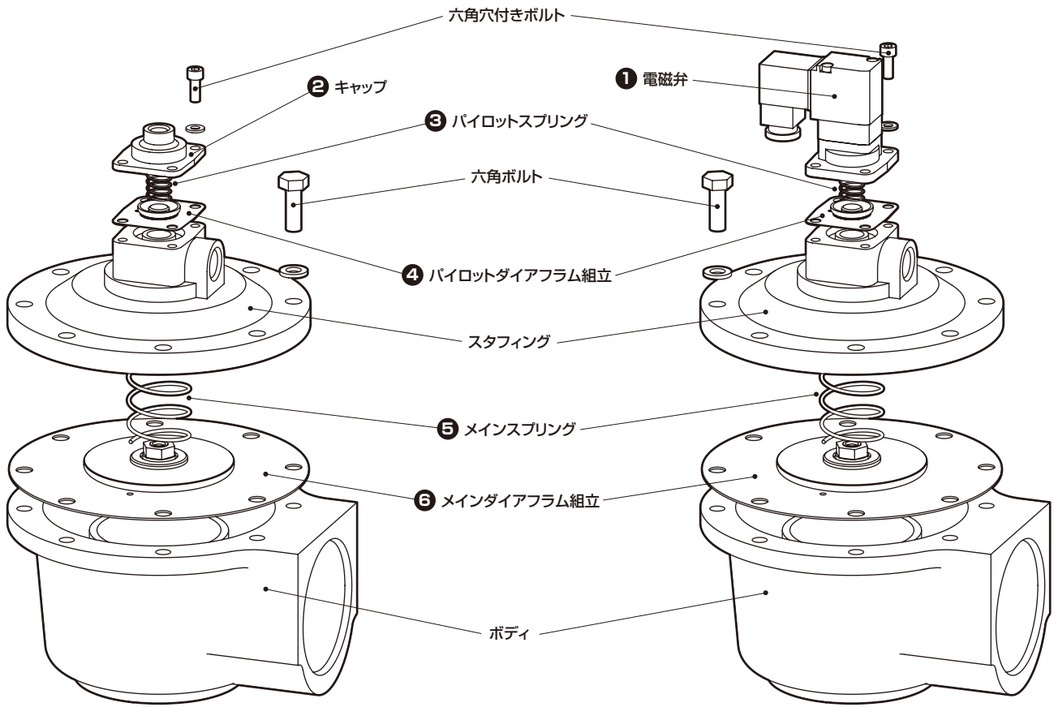

・PD3　　・PDV3

●アクチュエータ組立（PDV3用）

コイルオプション	接続口径	部品形番	部品図	番号	数量
2C（リード線）	65A(Rc2½)	PDV3-65A-N2C-A-KIT-電圧	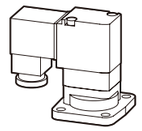	❶	1
	80A(Rc3)	PDV3-80A-N2C-A-KIT-電圧			
2E（DIN端子箱付 G1/2）	65A(Rc2½)	PDV3-65A-N2E-A-KIT-電圧			
	80A(Rc3)	PDV3-80A-N2E-A-KIT-電圧			
2G（DIN端子箱付 Pg11）	65A(Rc2½)	PDV3-65A-N2G-A-KIT-電圧			
	80A(Rc3)	PDV3-80A-N2G-A-KIT-電圧			
2H（DIN端子箱・ランプ付 Pg11）	65A(Rc2½)	PDV3-65A-N2H-A-KIT-電圧			
	80A(Rc3)	PDV3-80A-N2H-A-KIT-電圧			

電圧：AC100V／AC200V／DC24V／DC12V

●ダイアフラム組立（PD3・PDV3用）

接続口径	部品形番	部品図	番号	数量
■パイロットダイアフラム組立				
65A(Rc2½)	PD3-65A-N-PD-KIT		❸ ❹	各 1
80A(Rc3)				
■メインダイアフラム組立				
65A(Rc2½)	PD3-65A-N-MD-KIT		❺ ❻	各 1
80A(Rc3)	PD3-80A-N-MD-KIT			

●キャップ（PD3用）

接続口径	部品形番	部品図	番号	数量
65A(Rc2½)	PD3-65A-CAP	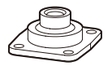	❷	1
80A(Rc3)				