直動式　２ポート電磁弁

FFB・FFBM Series

●NC（通電時開）形

■FFB-21（バルブサイズ2）NC（通電時開）形

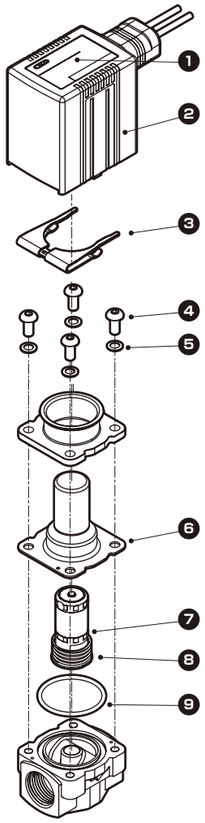

●コイル組立

コイルオプション／電圧	部品形番		番号	数量
A（リード線）		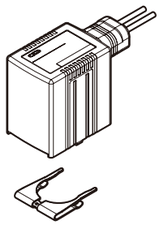		
1（AC100V）	FFB-23A1-COIL			
2（AC200V）	FFB-23A2-COIL			
3（DC24V）	FFB-23A3-COIL			
4（DC12V）	FFB-23A4-COIL			
5（AC110V）	FFB-23A5-COIL			
6（AC220V）	FFB-23A6-COIL			
C（DIN端子箱Pg9）				
1（AC100V）	FFB-23C1-COIL			
2（AC200V）	FFB-23C2-COIL			
3（DC24V）	FFB-23C3-COIL			
4（DC12V）	FFB-23C4-COIL			
5（AC110V）	FFB-23C5-COIL		❶	1
6（AC220V）	FFB-23C6-COIL		❷	1
D（DIN端子箱Pg9ランプ付）				
1（AC100V）	FFB-23D1-COIL		❸	1
2（AC200V）	FFB-23D2-COIL			
5（AC110V）	FFB-23D5-COIL			
6（AC220V）	FFB-23D6-COIL			
J（リード線、サージキラー付）				
3（DC24V）	FFB-23J3-COIL			
4（DC12V）	FFB-23J4-COIL			
K（DIN端子箱Pg9、サージキラー付）				
3（DC24V）	FFB-23K3-COIL			
4（DC12V）	FFB-23K4-COIL			
L（DIN端子箱Pg9ランプ、サージキラー付）				
3（DC24V）	FFB-23L3-COIL			注1
4（DC12V）	FFB-23L4-COIL			

注1：❶銘板は無字銘板になります。

●アクチュエータキット

オリフィス径／材質	部品形番		番号	数量
オリフィス径：S（φ1.5）		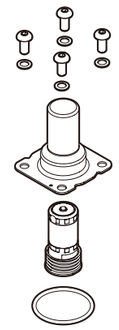		
材質：A、C、H（NBR）	FFB-21SA-ACT-KIT			
N、S（NBR　禁油処理）	FFB-21SN-ACT-KIT			
D、J（FKM）	FFB-21SD-ACT-KIT		❹	4
P、T（FKM　禁油処理）	FFB-21SP-ACT-KIT		❺	4
Q、U（EPDM禁油処理）	FFB-21SQ-ACT-KIT		❻	1
オリフィス径：2（φ2）			❼	1
材質：A、C、H（NBR）	FFB-212A-ACT-KIT		❽	1
N、S（NBR 禁油処理）	FFB-212N-ACT-KIT		❾	1
D、J（FKM）	FFB-212D-ACT-KIT			
P、T（FKM　禁油処理）	FFB-212P-ACT-KIT			
Q、U（EPDM禁油処理）	FFB-212Q-ACT-KIT			

●グリップ

部品形番		番号	数量
FFB-2-CLIP		❸	1

■取付板（FFB用）

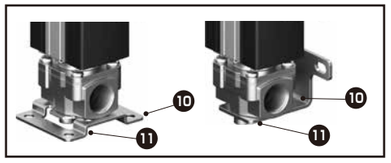

●取付板（FFB用）

種　類	部品形番		番号	数量
B（取付板①）	FFB-21-B-MOUNT-PLATE-KIT		⓫	1
P（パネル取付板）	FFG-21-P-MOUNT-PLATE-KIT		⓫	2

■マスキングプレートキット（FFBM用）

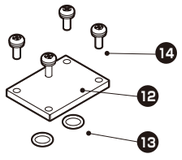

●マスキングプレートキット（FFBM用）

材質	部品形番		番号	数量
A（アルミ、NBR）	FFBM-21A-MP-KIT	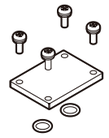		
C、N（黄銅、NBR）	FFBM-21C-MP-KIT			
D、P（黄銅、FKM）	FFBM-21D-MP-KIT		⓬	1
Q（黄銅、EPDM）	FFBM-21Q-MP-KIT		⓭	2
H、S（ステンレス、NBR）	FFBM-21H-MP-KIT		⓮	4(2)
J、M、T（ステンレス、FKM）	FFBM-21J-MP-KIT			注1
U（ステンレス、EPDM）	FFBM-21U-MP-KIT			

注1：材質：A（アルミ、NBR）の場合、⓮ねじの数量が(2)になります。

■FFB-31（バルブサイズ3）
NC（通電時開）形

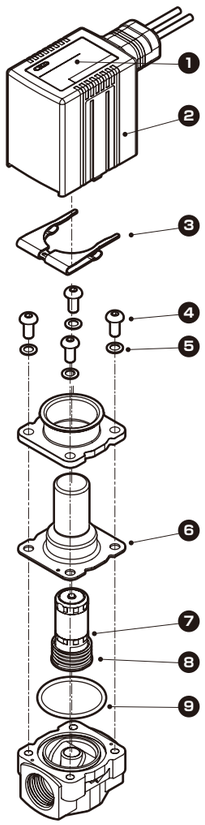

■取付板（FFB用）

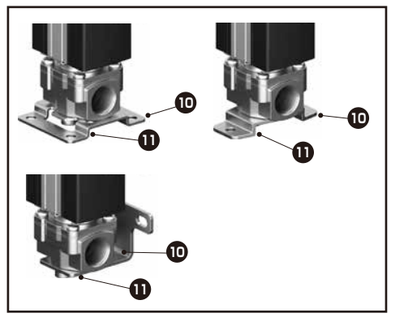

■マスキングプレートキット（FFBM用）

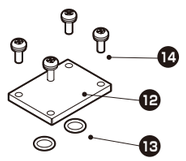

●コイル組立

コイルオプション／電圧	部品形番		番号	数量
A（リード線）		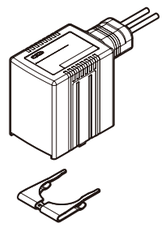		
1（AC100V）	FFB-33A1-COIL			
2（AC200V）	FFB-33A2-COIL			
3（DC24V）	FFB-33A3-COIL			
4（DC12V）	FFB-33A4-COIL			
5（AC110V）	FFB-33A5-COIL			
6（AC220V）	FFB-33A6-COIL			
B（DIN端子箱G1/2）				
1（AC100V）	FFB-33B1-COIL			
2（AC200V）	FFB-33B2-COIL			
3（DC24V）	FFB-33B3-COIL			
4（DC12V）	FFB-33B4-COIL			
5（AC110V）	FFB-33B5-COIL			
6（AC220V）	FFB-33B6-COIL			
C（DIN端子箱Pg11）				
1（AC100V）	FFB-33C1-COIL			
2（AC200V）	FFB-33C2-COIL			
3（DC24V）	FFB-33C3-COIL			
4（DC12V）	FFB-33C4-COIL			
5（AC110V）	FFB-33C5-COIL			
6（AC220V）	FFB-33C6-COIL			
D（DIN端子箱Pg11ランプ付）				
1（AC100V）	FFB-33D1-COIL			
2（AC200V）	FFB-33D2-COIL			
5（AC110V）	FFB-33D5-COIL			
6（AC220V）	FFB-33D6-COIL			
E（コンジットG1/2）				
1（AC100V）	FFB-33E1-COIL			
2（AC200V）	FFB-33E2-COIL			
3（DC24V）	FFB-33E3-COIL			
4（DC12V）	FFB-33E4-COIL			
5（AC110V）	FFB-33E5-COIL			
6（AC220V）	FFB-33E6-COIL			
F（コンジットCTC19）				
1（AC100V）	FFB-33F1-COIL		❶	1
2（AC200V）	FFB-33F2-COIL			
3（DC24V）	FFB-33F3-COIL			
4（DC12V）	FFB-33F4-COIL		❷	1
5（AC110V）	FFB-33F5-COIL			
6（AC220V）	FFB-33F6-COIL		❸	1
G（HP端子箱G1/2）				
1（AC100V）	FFB-33G1-COIL			
2（AC200V）	FFB-33G2-COIL			
3（DC24V）	FFB-33G3-COIL			
4（DC12V）	FFB-33G4-COIL			
5（AC110V）	FFB-33G5-COIL			
6（AC220V）	FFB-33G6-COIL			
H（HP端子箱G1/2ランプ付）				
1（AC100V）	FFB-33H1-COIL			
2（AC200V）	FFB-33H2-COIL			
3（DC24V）	FFB-33H3-COIL			
4（DC12V）	FFB-33H4-COIL			
5（AC110V）	FFB-33H5-COIL			
6（AC220V）	FFB-33H6-COIL			
J（リード線、サージキラー付）				
3（DC24V）	FFB-33J3-COIL			
4（DC12V）	FFB-33J4-COIL			
K（DIN端子箱Pg11、サージキラー付）				
3（DC24V）	FFB-33K3-COIL			
4（DC12V）	FFB-33K4-COIL			
L（DIN端子箱Pg11ランプ、サージキラー付）				
3（DC24V）	FFB-33L3-COIL			
4（DC12V）	FFB-33L4-COIL			
M（コンジットG1/2、サージキラー付）				
3（DC24V）	FFB-33M3-COIL			
4（DC12V）	FFB-33M4-COIL			
P（コンジットCTC19、サージキラー付）				
3（DC24V）	FFB-33P3-COIL			
4（DC12V）	FFB-33P4-COIL			
Q（HP端子箱G1/2、サージキラー付）				
3（DC24V）	FFB-33Q3-COIL			
4（DC12V）	FFB-33Q4-COIL			
R（HP端子箱G1/2ランプ、サージキラー付）				
3（DC24V）	FFB-33R3-COIL			注1
4（DC12V）	FFB-33R4-COIL			

注1：❶銘板は無字銘板になります。

●アクチュエータキット

オリフィス径／材質	部品形番		番号	数量
オリフィス径：**2**（φ2）		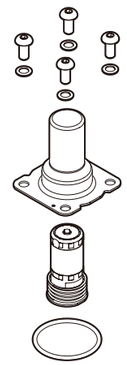		
材質：**A、C、H**（NBR）	FFB-312A-ACT-KIT			
N、S（NBR　禁油処理）	FFB-312N-ACT-KIT			
D、J（FKM）	FFB-312D-ACT-KIT			
P、T（FKM　禁油処理）	FFB-312P-ACT-KIT			
Q、U（EPDM禁油処理）	FFB-312Q-ACT-KIT			
オリフィス径：**3**（φ3）			❹	4
材質：**A、C、H**（NBR）	FFB-313A-ACT-KIT		❺	4
N、S（NBR　禁油処理）	FFB-313N-ACT-KIT		❻	1
D、J（FKM）	FFB-313D-ACT-KIT		❼	1
P、T（FKM　禁油処理）	FFB-313P-ACT-KIT		❽	1
Q、U（EPDM禁油処理）	FFB-313Q-ACT-KIT		❾	1
オリフィス径：**5**（φ5）				
材質：**A、C、H**（NBR）	FFB-315A-ACT-KIT			
N、S（NBR　禁油処理）	FFB-315N-ACT-KIT			
D、J（FKM）	FFB-315D-ACT-KIT			
P、T（FKM　禁油処理）	FFB-315P-ACT-KIT			
Q、U（EPDM禁油処理）	FFB-315Q-ACT-KIT			

●グリップ

部品形番		番号	数量
FFB-3-CLIP		❸	1

●取付板（FFB用）

種　類	部品形番		番号	数量
B（取付板①）	FFB-31-B-MOUNT-PLATE-KIT			
M（取付板②）	FFB-31-M-MOUNT-PLATE-KIT		⓫	1 2
P（パネル取付板）	FFB-31-P-MOUNT-PLATE-KIT			

●マスキングプレートキット（FFBM用）

材質		部品形番		番号	数量
A	（アルミ、NBR）	FFBM-31A-MP-KIT	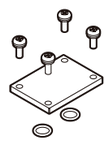		
C、N	（黄銅、NBR）	FFBM-31C-MP-KIT			
D、P	（黄銅、FKM）	FFBM-31D-MP-KIT		⓬	1
Q	（黄銅、EPDM）	FFBM-31Q-MP-KIT		⓭	2
H、S	（ステンレス、NBR）	FFBM-31H-MP-KIT		⓮	4(2)
J、M、T	（ステンレス、FKM）	FFBM-31J-MP-KIT			注1
U	（ステンレス、EPDM）	FFBM-31U-MP-KIT			

注1：材質：A（アルミ、NBR）の場合、⓮ねじの数量が(2)になります。

■FFB-41（バルブサイズ4）
NC（通電時開）形

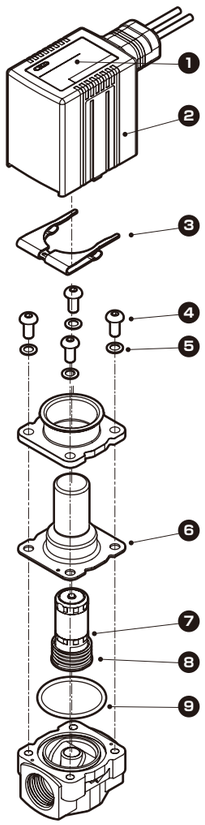

■取付板（FFB用）

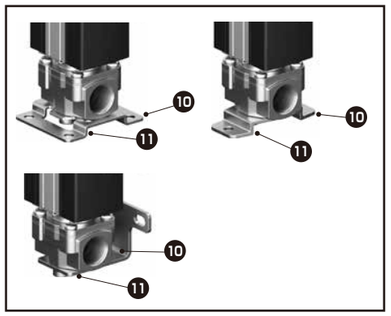

■マスキングプレートキット（FFBM用）

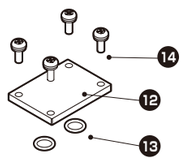

●コイル組立

コイルオプション／電圧	部品形番		番号	数量
A(リード線)				
1(AC100V)	FFB-43A1-COIL			
2(AC200V)	FFB-43A2-COIL			
3(DC24V)	FFB-43A3-COIL			
4(DC12V)	FFB-43A4-COIL			
5(AC110V)	FFB-43A5-COIL			
6(AC220V)	FFB-43A6-COIL			
B(DIN端子箱G1/2)				
1(AC100V)	FFB-43B1-COIL			
2(AC200V)	FFB-43B2-COIL			
3(DC24V)	FFB-43B3-COIL			
4(DC12V)	FFB-43B4-COIL			
5(AC110V)	FFB-43B5-COIL			
6(AC220V)	FFB-43B6-COIL			
C(DIN端子箱Pg11)				
1(AC100V)	FFB-43C1-COIL			
2(AC200V)	FFB-43C2-COIL			
3(DC24V)	FFB-43C3-COIL			
4(DC12V)	FFB-43C4-COIL			
5(AC110V)	FFB-43C5-COIL			
6(AC220V)	FFB-43C6-COIL			
D(DIN端子箱Pg11ランプ付)				
1(AC100V)	FFB-43D1-COIL			
2(AC200V)	FFB-43D2-COIL			
5(AC110V)	FFB-43D5-COIL			
6(AC220V)	FFB-43D6-COIL			
E(コンジットG1/2)				
1(AC100V)	FFB-43E1-COIL			
2(AC200V)	FFB-43E2-COIL			
3(DC24V)	FFB-43E3-COIL			
4(DC12V)	FFB-43E4-COIL			
5(AC110V)	FFB-43E5-COIL			
6(AC220V)	FFB-43E6-COIL			
F(コンジットCTC19)				
1(AC100V)	FFB-43F1-COIL		❶	1
2(AC200V)	FFB-43F2-COIL			
3(DC24V)	FFB-43F3-COIL			
4(DC12V)	FFB-43F4-COIL		❷	1
5(AC110V)	FFB-43F5-COIL			
6(AC220V)	FFB-43F6-COIL			
G(HP端子箱G1/2)			❸	1
1(AC100V)	FFB-43G1-COIL			
2(AC200V)	FFB-43G2-COIL			
3(DC24V)	FFB-43G3-COIL			
4(DC12V)	FFB-43G4-COIL			
5(AC110V)	FFB-43G5-COIL			
6(AC220V)	FFB-43G6-COIL			
H(HP端子箱G1/2ランプ付)				
1(AC100V)	FFB-43H1-COIL			
2(AC200V)	FFB-43H2-COIL			
3(DC24V)	FFB-43H3-COIL			
4(DC12V)	FFB-43H4-COIL			
5(AC110V)	FFB-43H5-COIL			
6(AC220V)	FFB-43H6-COIL			
J(リード線、サージキラー付)				
3(DC24V)	FFB-43J3-COIL			
4(DC12V)	FFB-43J4-COIL			
K(DIN端子箱Pg11、サージキラー付)				
3(DC24V)	FFB-43K3-COIL			
4(DC12V)	FFB-43K4-COIL			
L(DIN端子箱Pg11ランプ、サージキラー付)				
3(DC24V)	FFB-43L3-COIL			
4(DC12V)	FFB-43L4-COIL			
M(コンジットG1/2、サージキラー付)				
3(DC24V)	FFB-43M3-COIL			
4(DC12V)	FFB-43M4-COIL			
P(コンジットCTC19、サージキラー付)				
3(DC24V)	FFB-43P3-COIL			
4(DC12V)	FFB-43P4-COIL			
Q(HP端子箱G1/2、サージキラー付)				
3(DC24V)	FFB-43Q3-COIL			
4(DC12V)	FFB-43Q4-COIL			
R(HP端子箱G1/2ランプ、サージキラー付)				
3(DC24V)	FFB-43R3-COIL			注1
4(DC12V)	FFB-43R4-COIL			

注1：❶銘板は無字銘板になります。

●アクチュエータキット

オリフィス径／材質	部品形番		番号	数量
オリフィス径：**4**（φ4）				
材質：**A、C、H**（NBR）	FFB-414A-ACT-KIT			
N、S（NBR　禁油処理）	FFB-414N-ACT-KIT			
D、J（FKM）	FFB-414D-ACT-KIT		❹	4
P、T（FKM　禁油処理）	FFB-414P-ACT-KIT		❺	4
Q、U（EPDM禁油処理）	FFB-414Q-ACT-KIT		❻	1
オリフィス径：**7**（φ7）			❼	1
材質：**A、C、H**（NBR）	FFB-417A-ACT-KIT		❽	1
N、S（NBR　禁油処理）	FFB-417N-ACT-KIT		❾	1
D、J（FKM）	FFB-417D-ACT-KIT			
P、T（FKM　禁油処理）	FFB-417P-ACT-KIT			
Q、U（EPDM禁油処理）	FFB-417Q-ACT-KIT			

●グリップ

部品形番		番号	数量
FFB-4-CLIP		❸	1

●取付板（FFB用）

種　類	部品形番		番号	数量
B（取付板①）	FFB-41-B-MOUNT-PLATE-KIT			
M（取付板②）	FFB-31-M-MOUNT-PLATE-KIT		❿ ⓫	1 2
P（パネル取付板）	FFB-31-P-MOUNT-PLATE-KIT			

●マスキングプレートキット（FFBM用）

材質		部品形番		番号	数量
A	(アルミ、NBR)	FFBM-41A-MP-KIT			
C、N	(黄銅、NBR)	FFBM-41C-MP-KIT			
D、P	(黄銅、FKM)	FFBM-41D-MP-KIT		⓬	1
Q	(黄銅、EPDM)	FFBM-41Q-MP-KIT		⓭	2
H、S	(ステンレス、NBR)	FFBM-41H-MP-KIT		⓮	4(2)
J、M、T	(ステンレス、FKM)	FFBM-41J-MP-KIT			注1
U	(ステンレス、EPDM)	FFBM-41U-MP-KIT			

注1：材質：A（アルミ、NBR）の場合、⓮ねじの数量が(2)になります。

■FFB-51（バルブサイズ4）
NC（通電時開）形

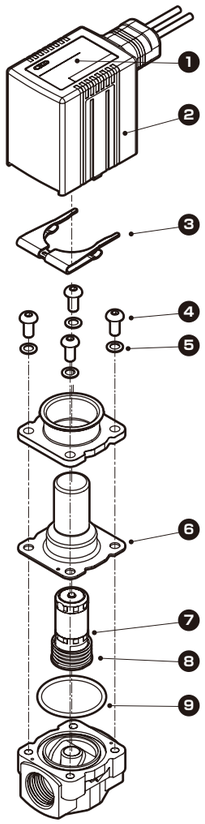

■取付板（FFB用）

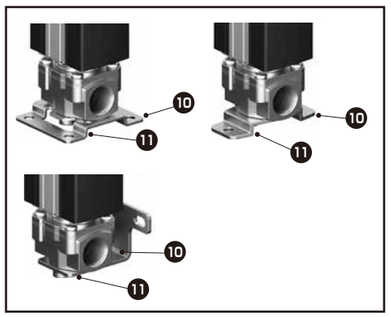

■マスキングプレートキット（FFBM用）

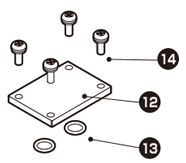

●コイル組立

コイルオプション／電圧	部品形番		番号	数量
A（リード線）				
1（AC100V）	FFB-53A1-COIL			
2（AC200V）	FFB-53A2-COIL			
3（DC24V）	FFB-53A3-COIL			
4（DC12V）	FFB-53A4-COIL			
5（AC110V）	FFB-53A5-COIL			
6（AC220V）	FFB-53A6-COIL			
B（DIN端子箱G1/2）				
1（AC100V）	FFB-53B1-COIL			
2（AC200V）	FFB-53B2-COIL			
3（DC24V）	FFB-53B3-COIL			
4（DC12V）	FFB-53B4-COIL			
5（AC110V）	FFB-53B5-COIL			
6（AC220V）	FFB-53B6-COIL			
C（DIN端子箱Pg11）				
1（AC100V）	FFB-53C1-COIL			
2（AC200V）	FFB-53C2-COIL			
3（DC24V）	FFB-53C3-COIL			
4（DC12V）	FFB-53C4-COIL			
5（AC110V）	FFB-53C5-COIL			
6（AC220V）	FFB-53C6-COIL			
D（DIN端子箱Pg11ランプ付）				
1（AC100V）	FFB-53D1-COIL			
2（AC200V）	FFB-53D2-COIL			
5（AC110V）	FFB-53D5-COIL			
6（AC220V）	FFB-53D6-COIL			
E（コンジットG1/2）				
1（AC100V）	FFB-53E1-COIL			
2（AC200V）	FFB-53E2-COIL			
3（DC24V）	FFB-53E3-COIL			
4（DC12V）	FFB-53E4-COIL			
5（AC110V）	FFB-53E5-COIL			
6（AC220V）	FFB-53E6-COIL			
F（コンジットCTC19）				
1（AC100V）	FFB-53F1-COIL		❶	1
2（AC200V）	FFB-53F2-COIL			
3（DC24V）	FFB-53F3-COIL			
4（DC12V）	FFB-53F4-COIL		❷	1
5（AC110V）	FFB-53F5-COIL			
6（AC220V）	FFB-53F6-COIL			
G（HP端子箱G1/2）			❸	1
1（AC100V）	FFB-53G1-COIL			
2（AC200V）	FFB-53G2-COIL			
3（DC24V）	FFB-53G3-COIL			
4（DC12V）	FFB-53G4-COIL			
5（AC110V）	FFB-53G5-COIL			
6（AC220V）	FFB-53G6-COIL			
H（HP端子箱G1/2ランプ付）				
1（AC100V）	FFB-53H1-COIL			
2（AC200V）	FFB-53H2-COIL			
3（DC24V）	FFB-53H3-COIL			
4（DC12V）	FFB-53H4-COIL			
5（AC110V）	FFB-53H5-COIL			
6（AC220V）	FFB-53H6-COIL			
J（リード線、サージキラー付）				
3（DC24V）	FFB-53J3-COIL			
4（DC12V）	FFB-53J4-COIL			
K（DIN端子箱Pg11、サージキラー付）				
3（DC24V）	FFB-53K3-COIL			
4（DC12V）	FFB-53K4-COIL			
L（DIN端子箱Pg11ランプ、サージキラー付）				
3（DC24V）	FFB-53L3-COIL			
4（DC12V）	FFB-53L4-COIL			
M（コンジットG1/2、サージキラー付）				
3（DC24V）	FFB-53M3-COIL			
4（DC12V）	FFB-53M4-COIL			
P（コンジットCTC19、サージキラー付）				
3（DC24V）	FFB-53P3-COIL			
4（DC12V）	FFB-53P4-COIL			
Q（HP端子箱G1/2、サージキラー付）				
3（DC24V）	FFB-53Q3-COIL			
4（DC12V）	FFB-53Q4-COIL			
R（HP端子箱G1/2ランプ、サージキラー付）				
3（DC24V）	FFB-53R3-COIL			注1
4（DC12V）	FFB-53R4-COIL			

注1：❶銘板は無字銘板になります。

FFB-51（バルブサイズ5）
NC（通電時開）形

●アクチュエータキット

オリフィス径／材質	部品形番		番号	数量
オリフィス径：**5**（φ5）				
材質：**A、C、H**（NBR）	FFB-515A-ACT-KIT			
N、S（NBR　禁油処理）	FFB-515N-ACT-KIT			
D、J（FKM）	FFB-515D-ACT-KIT			
P、T（FKM　禁油処理）	FFB-515P-ACT-KIT			
Q、U（EPDM禁油処理）	FFB-515Q-ACT-KIT			
オリフィス径：**7**（φ7） ※注1　接続口径：15(1/2)は除く			❹ ❺	4 4
材質：**A、C、H**（NBR）	FFB-517A-ACT-KIT			
N、S（NBR　禁油処理）	FFB-517N-ACT-KIT		❻	1
D、J（FKM）	FFB-517D-ACT-KIT		❼	1
P、T（FKM　禁油処理）	FFB-517P-ACT-KIT		❽	1
Q、U（EPDM禁油処理）	FFB-517Q-ACT-KIT		❾	1
オリフィス径：**X**（φ10） ※注1　接続口径：15(1/2)のオリフィス径：7を含む				
材質：**A、C、H**（NBR）	FFB-51XA-ACT-KIT			
N、S（NBR　禁油処理）	FFB-51XN-ACT-KIT			
D、J（FKM）	FFB-51XD-ACT-KIT			
P、T（FKM　禁油処理）	FFB-51XP-ACT-KIT			
Q、U（EPDM禁油処理）	FFB-51XQ-ACT-KIT			

注1：オリフィス径：7の場合は、ボディの接続口径によってアクチュエータキットの形番が変わります。
　　接続口径：08、10の場合：FFB-517□-ACT-KIT（□：材質により選択）
　　接続口径：15の場合　　：FFB-51X□-ACT-KIT（□：材質により選択）

●グリップ

部品形番		番号	数量
FFB-4-CLIP		❸	1

●取付板（FFB用）

種　類	部品形番		番号	数量
B（取付板①） 材質：A（アルミボディ）	FFB-51-B-MOUNT-PLATE-KIT			
A以外	FFB-41-B-MOUNT-PLATE-KIT			
M（取付板②）	FFB-51-M-MOUNT-PLATE-KIT		⑩ ⑪	1 2
P（パネル取付板）	FFB-51-P-MOUNT-PLATE-KIT			

●マスキングプレートキット（FFBM用）

材質		部品形番		番号	数量
A	（アルミ、NBR）	FFBM-41A-MP-KIT			
C、N	（黄銅、NBR）	FFBM-41C-MP-KIT			
D、P	（黄銅、FKM）	FFBM-41D-MP-KIT		⑫	1
Q	（黄銅、EPDM）	FFBM-41Q-MP-KIT		⑬	2
H、S	（ステンレス、NBR）	FFBM-41H-MP-KIT		⑭	4(2)
J、M、T	（ステンレス、FKM）	FFBM-41J-MP-KIT			注1
U	（ステンレス、EPDM）	FFBM-41U-MP-KIT			

注1：材質：A（アルミ、NBR）の場合、⑭ねじの数量が(2)になります。