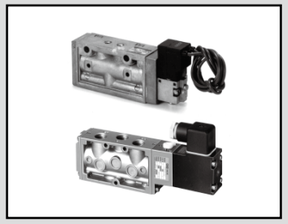

単体バルブ・ダイレクト配管
パイロット式５ポート弁セレックスバルブ

4F0·1·2·3 Series

■4F0シリーズ

●4F010部品展開図

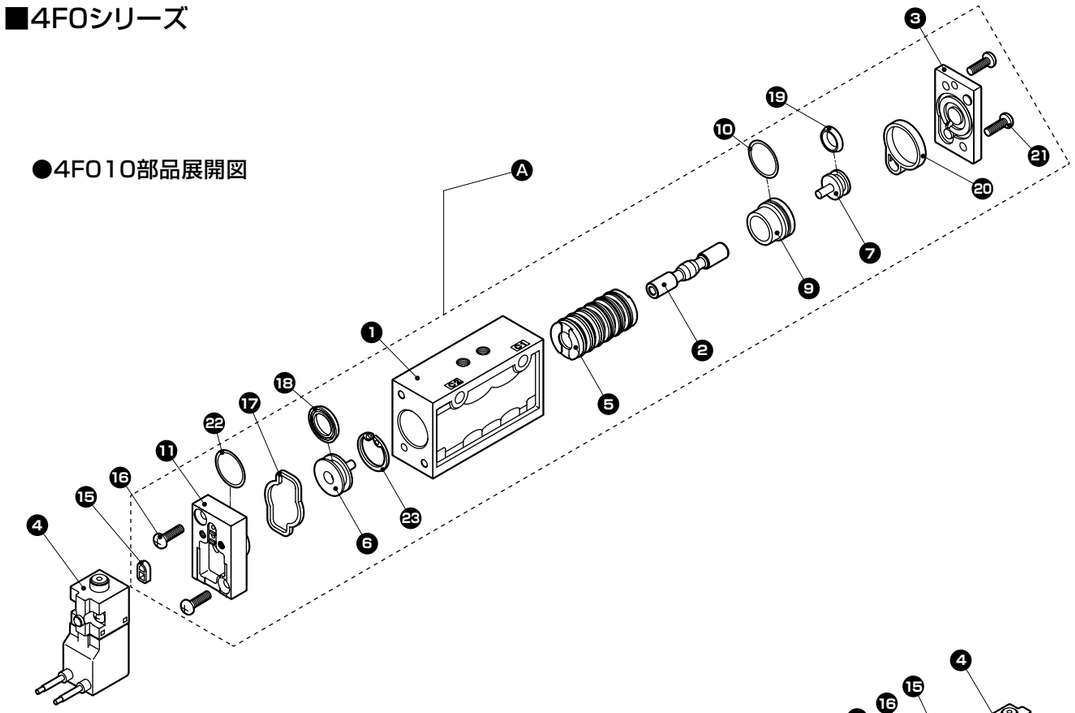

●4F020部品展開図

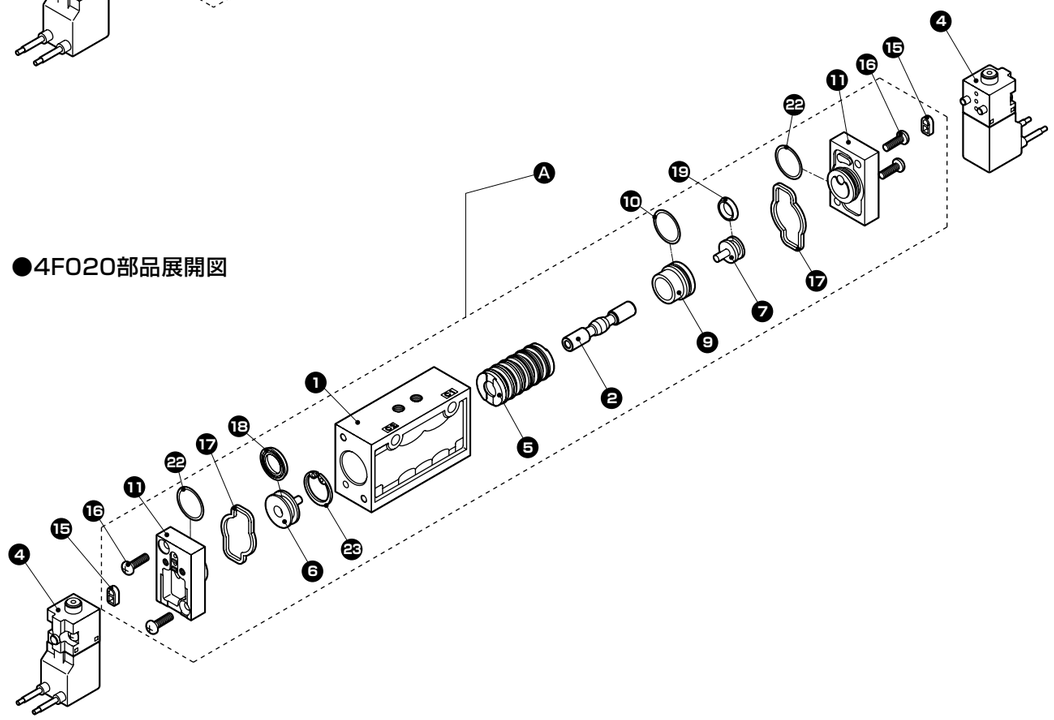

●消耗部品

部品名	部品形番	番号	数量
消耗部品キット	A4F010-K	❻⓲ ❺ ❼⓳	1
	4F020-K		
シール組立	4F9-126	❺	1
ピストン組立(A)大	4F9-124	❻⓲	1
ピストン組立(B)小	4F9-125	❼⓳	
スプール	4F0-SPOOL	❷	1
シリンダ(Oリング添付)	4F0-CYLINDER	❾❿	1
ガスケットキット	A4F010-GASKET-KIT	⓯ ⓱㉒ ⓴	1
ガスケットキット	4F020-GASKET-KIT	⓯ ⓱㉒	2
M4手動装置用防塵カバー(ゴムキャップ)	4F1-M4-DST-PRF-COVER	—	1
パイロットチェック弁 注)ガスケット・ねじ含む	4F0-PILOT-KIT	⓯	1
		⓰	2
		⓫⓱㉒	1
キャップ(4F010) 注)ガスケット・ねじ含む	4F0-CAP-KIT	❸	1
		⓴	1
		㉑	2
ボディ組立 注)ガスケット・ねじ含む	A4F010 M5	A4F010-M5-BODY-ASSY	Ⓐ 1
	A4F010 Rp1/8	A4F010-06-BODY-ASSY	
	4F020 M5	4F020-M5-BODY-ASSY	
	4F020 Rp1/8	4F020-06-BODY-ASSY	

●添付部品

部品名	部品形番	番号	数量
取付板(P)	4F0-MOUNT-PLATE-KIT-P	—	1
取付板(P1)	4F0-MOUNT-PLATE-KIT-P1		
六角穴付プラグ(シール剤付き)	4F9-PLUG-R1/8	—	1
包装箱・ラベル	[フル形番]-PB-KIT	—	1

●コイル

部品名	部品形番	数量
4F0 グロメットリード線用コイル	4F9-P5132-MOE-電圧 電圧：AC100V/AC110V/AC200V/AC220V DC24V/DC12V	1
L用小形ランプDIN端子箱コイル 注)DCはサージキラー内蔵 Pg7 90°	4F9-P5132-MOL-電圧 電圧：AC100V/AC110V/AC200V/AC220V DC24V/DC12V	1
LS用小形ランプDIN端子箱コイル サージキラー・ランプ付 Pg7 90°	4F9-P5132-MOLS-電圧 電圧：AC100V/AC110V/AC200V/AC220V DC24V/DC12V	1
C用コネクターコイル(リード線300mm付) 180° 注)電圧によりリード線の色が変わる。	4F9-P5132-MOC-電圧 電圧：AC100V/AC110V/AC200V/AC220V DC24V/DC12V	1
C1用コネクターコイル(リード線なし) 180°	4F9-P5132-MOC1-電圧 電圧：AC100V/AC110V/AC200V/AC220V DC24V/DC12V	1
C2用コネクターコイル(ランプサージキラー内蔵リード線300mm付) 180°	4F9-P5132-MOC2-電圧 電圧：AC100V/AC110V/AC200V/AC220V DC24V/DC12V	1
C3用コネクターコイル(ランプサージキラー内蔵リード線なし) 180°	4F9-P5132-MOC3-電圧 電圧：AC100V/AC110V/AC200V/AC220V DC24V/DC12V	1
D用コネクターコイル(リード線300mm付) 180° 注)電圧によりリード線の色が変わる。	4F9-P5132-MOD-電圧 電圧：AC100V/AC110V/AC200V/AC220V DC24V/DC12V	1
D1用コネクターコイル(リード線なし) 180°	4F9-P5132-MOD1-電圧 電圧：AC100V/AC110V/AC200V/AC220V DC24V/DC12V	1
D2用コネクターコイル(ランプサージキラー内蔵リード線300mm付) 180°	4F9-P5132-MOD2-電圧 電圧：AC100V/AC110V/AC200V/AC220V DC24V/DC12V	1
D3用コネクターコイル(ランプサージキラー内蔵リード線なし) 180°	4F9-P5132-MOD3-電圧 電圧：AC100V/AC110V/AC200V/AC220V DC24V/DC12V	1

■4F1シリーズ

●4F110部品展開図

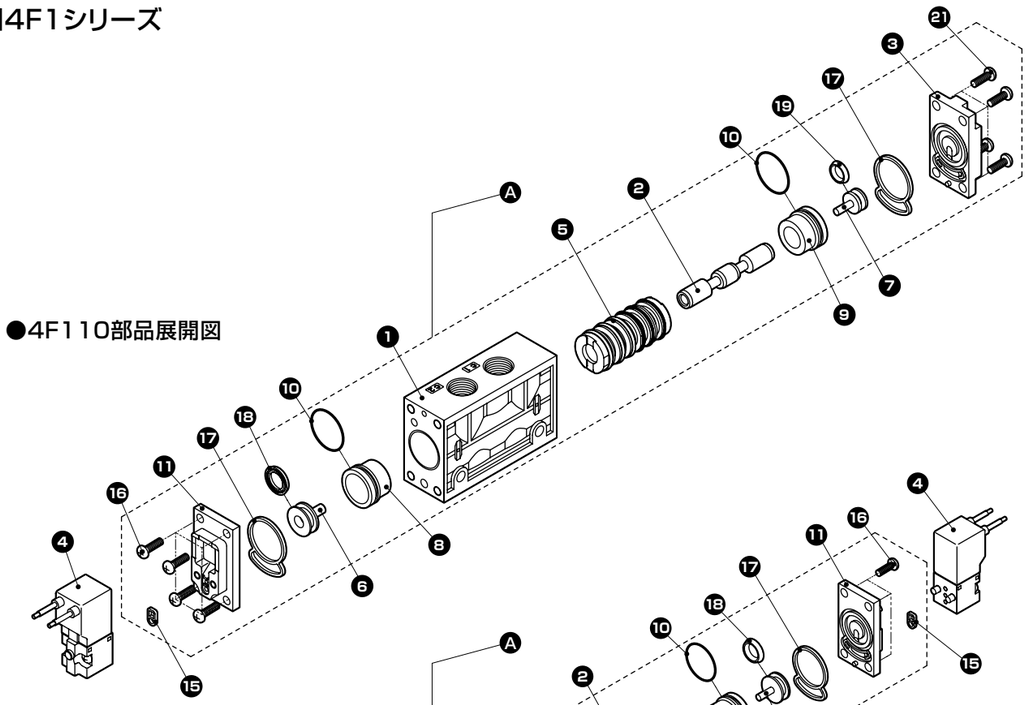

●4F120部品展開図

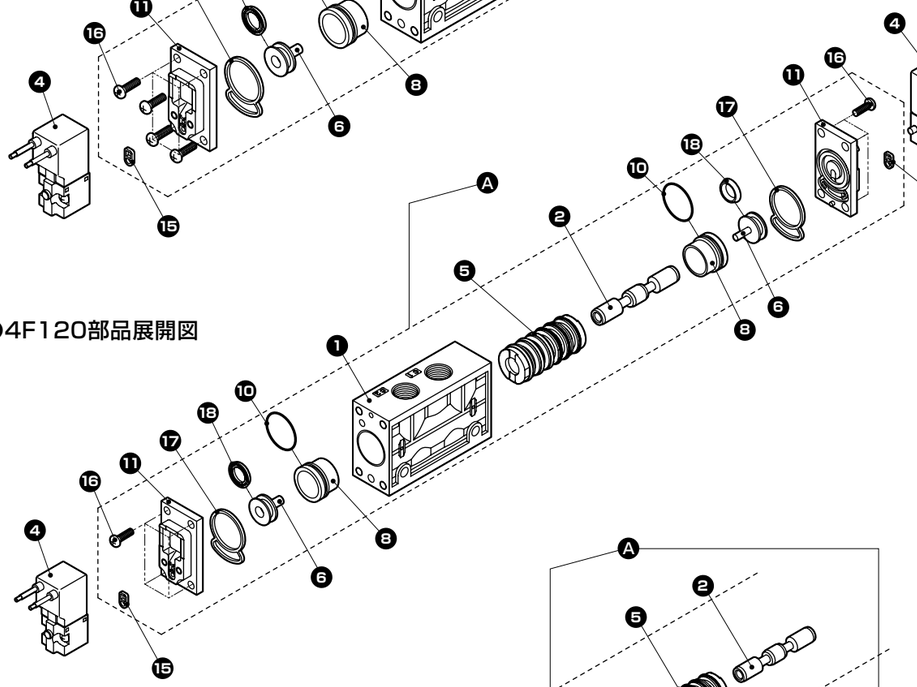

●4F130/140部品展開図

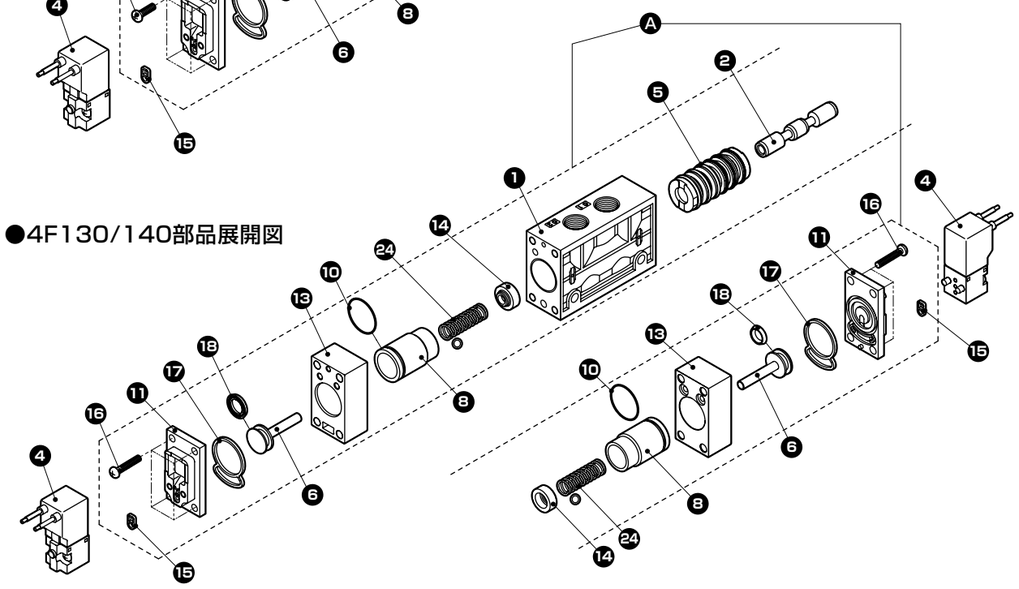

●消耗部品

部品名		部品形番	番号	数量
消耗部品キット 4F110		4F110-K	❻⓲ ❺ ❼⓳	1
消耗部品キット 4F120		4F120-K	❻⓲	2
			❺	1
消耗部品キット 4F130・140		4F130-K	❻⓲	2
			❺	1
シール組立		4F9-112	❺	1
ピストン組立(A)大 (4F110・120)		4F9-110	❻⓲	1
ピストン組立(B)小 (4F110)		4F9-111	❼⓳	1
ピストン組立(A) (4F130・140)		4F9-159	❻⓲	2
スプール	4F110・120	4F110-SPOOL	❷	1
	4F130	4F130-SPOOL		
	4F140	4F140-SPOOL		
シリンダ(Oリング添付) シリンダ-A(大) (4F110・120)		4F110-CYLINDER-A	❽❿	1
シリンダ-B(小) (4F110)		4F110-CYLINDER-B	❾❿	1
シリンダ-A (4F130・140)		4F130-CYLINDER-A	❽❿	1
ガスケットキット		4F110-GASKET-KIT	⓯	1
			⓱	2
		4F120-GASKET-KIT	⓯	2
			⓱	2
		4F130-GASKET-KIT	⓯	2
			⓱	2
スプリング (4F130・140)		4F130-SPRING	㉔	1
M4手動装置用 防塵カバー(ゴムキャップ)		4F1-M4-DST-PRF-COVER	—	1
パイロットチェック弁 注)ガスケット・ねじ含む		4F1-PILOT-KIT	⓯	1
			⓰	4
			⓫⓱	1
キャップ(4F110) 注)ガスケット・ねじ含む		4F1-CAP-KIT	❸	1
			⓱	1
			㉑	4
バイロット弁 アダプタキット 注)ガスケット・ねじ含む	4F110 120	4F110-R-KIT	—	1
	4F130 140	4F130-R-KIT	—	1
ボディ組立 注)ガスケット・ねじ含む	4F110	Rp1/8	4F110-06-BODY-ASSY	Ⓐ	1
		Rp1/4	4F110-08-BODY-ASSY		
	4F120	Rp1/8	4F120-06-BODY-ASSY		
		Rp1/4	4F120-08-BODY-ASSY		
	4F130	Rp1/8	4F130-06-BODY-ASSY		
		Rp1/4	4F130-08-BODY-ASSY		
	4F140	Rp1/8	4F140-06-BODY-ASSY		
		Rp1/4	4F140-08-BODY-ASSY		

●添付部品

部品名	部品形番	番号	数量
取付板(P)	4F1-MOUNT-PLATE-KIT-P	—	1
取付板(P1)	4F1-MOUNT-PLATE-KIT-P1	—	1
六角穴付プラグ (シール剤付き)	4F9-PLUG-R1/8 4F9-PLUG-RI/4	—	1
包装箱・ラベル	[フル形番]-PB-KIT	—	1
チェック弁	AC-8A	—	1

●コイル

部品名	部品形番	数量
4F1 グロメットリード線用コイル	4F9-P5132-MOE-電圧 電圧：AC100V/AC110V/ AC200V/AC220V DC24V/DC12V	1
4F1 小形端子箱用コイル G1/4 90°	4F9-P5132-MOB-電圧 電圧：AC100V/AC110V/ AC200V/AC220V DC24V/DC12V	1
L用小形ランプ DIN端子箱コイル Pg7 90° 注)DCはサージキラー内蔵	4F9-P5132-MOL-電圧 電圧：AC100V/AC110V/ AC200V/AC220V DC24V/DC12V	1
LS用小形ランプ DIN端子箱コイル サージキラー・ランプ付 Pg7 90°	4F9-P5132-MOLS-電圧 電圧：AC100V/AC110V/ AC200V/AC220V DC24V/DC12V	1
C用コネクターコイル (リード線300mm付) 180° 注)電圧により リード線の色が変わる。	4F9-P5132-MOC-電圧 電圧：AC100V/AC110V/ AC200V/AC220V DC24V/DC12V	1
C1用 コネクターコイル (リード線なし) 180°	4F9-P5132-MOC1-電圧 電圧：AC100V/AC110V/ AC200V/AC220V DC24V/DC12V	1
C2用 コネクターコイル (ランプサージキラー 内蔵リード線 300mm付) 180°	4F9-P5132-MOC2-電圧 電圧：AC100V/AC110V/ AC200V/AC220V DC24V/DC12V	1
C3用 コネクターコイル (ランプサージキラー 内蔵リード線なし) 180°	4F9-P5132-MOC3-電圧 電圧：AC100V/AC110V/ AC200V/AC220V DC24V/DC12V	1
D用コネクターコイル (リード線300mm付) 180° 注)電圧により リード線の色が変わる。	4F9-P5132-MOD-電圧 電圧：AC100V/AC110V/ AC200V/AC220V DC24V/DC12V	1
D1用 コネクターコイル (リード線なし) 180°	4F9-P5132-MOD1-電圧 電圧：AC100V/AC110V/ AC200V/AC220V DC24V/DC12V	1
D2用 コネクターコイル (ランプサージキラー 内蔵リード線 300mm付) 180°	4F9-P5132-MOD2-電圧 電圧：AC100V/AC110V/ AC200V/AC220V DC24V/DC12V	1
D3用 コネクターコイル (ランプサージキラー 内蔵リード線なし) 180°	4F9-P5132-MOD3-電圧 電圧：AC100V/AC110V/ AC200V/AC220V DC24V/DC12V	1

■4F2シリーズ

●4F210部品展開図

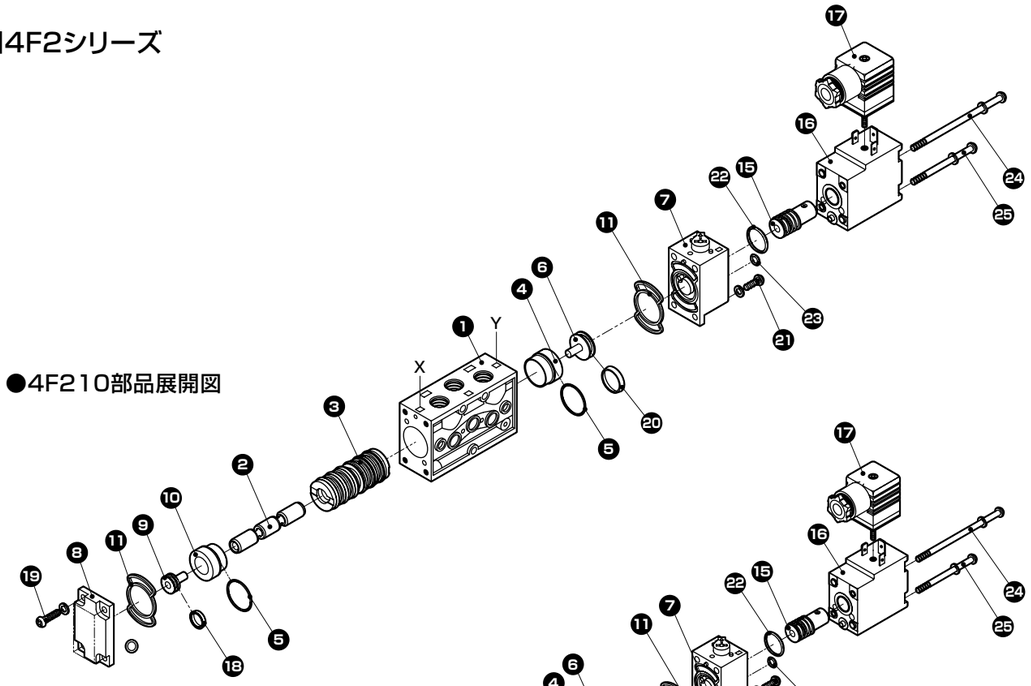

●4F220部品展開図

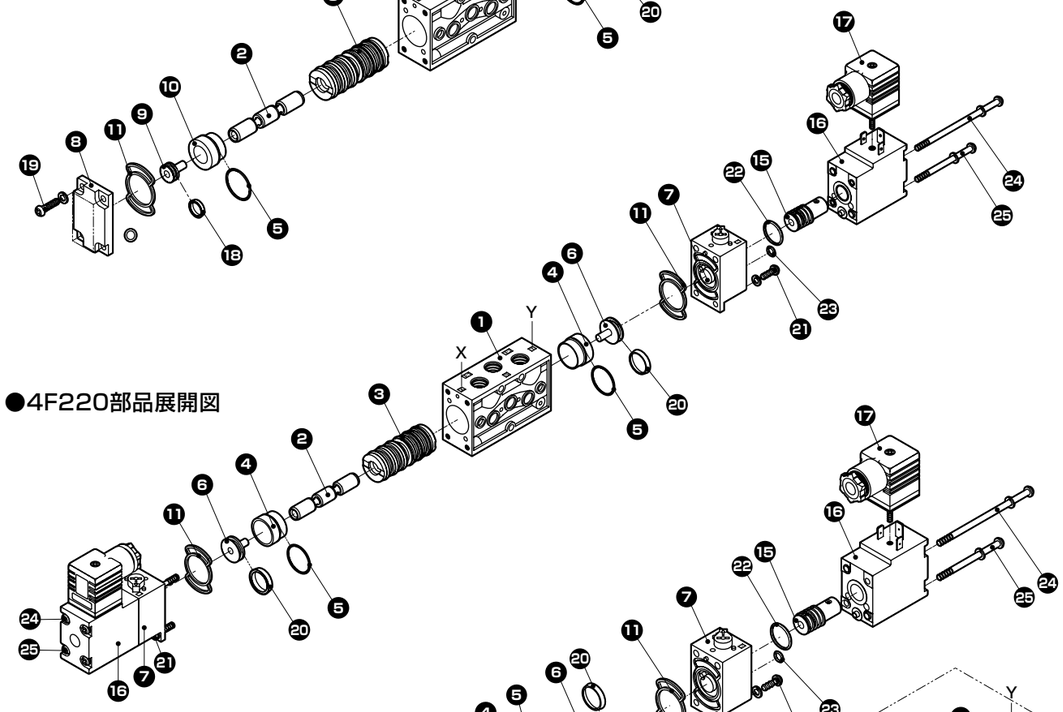

●4F230/240/250部品展開図

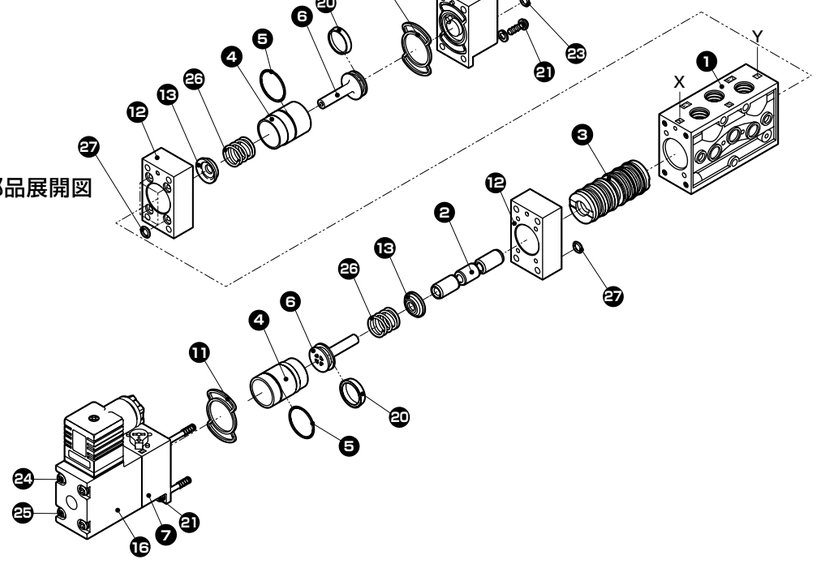

●消耗部品

部品名		部品形番	番号	数量
消耗部品キット 4F210		4F210-K	❻⓴ ❸ ❾⓲	1
消耗部品キット 4F220		4F220-K	❻⓴ ❸	2
消耗部品キット 4F230・240		4F230-K		1
シール組立		4F9-105	❸	1
ピストン組立(A)大 (4F210・220)		4F9-101	❻⓴	1
ピストン組立(B)小 (4F210)		4F9-102	❾⓲	1
ピストン組立(A) (4F230・240)		4F9-113	❻⓴	2
スプール	4F210・220	4F210-SPOOL	❷	1
	4F230	4F230-SPOOL		
	4F240	4F240-SPOOL		
シリンダ-A(大) (Oリング添付) (4F210・220)		4F210-CYLINDER-A	❹❺	1
シリンダ-B(小) (Oリング添付) (4F210)		4F210-CYLINDER-B	⓫❺	1
シリンダ-A(大) (Oリング添付) (4F230・240)		4F230-CYLINDER-A	❹	1
			❺	2
ガスケットキット (4F210)		4F210-GASKET-KIT	㉒	1
			㉓	1
			⓫	2
ガスケットキット (4F220)		4F220-GASKET-KIT	㉒	2
			㉓	2
			⓫	2
ガスケットキット (4F230・240)		4F230-GASKET-KIT	㉒	2
			㉓	2
			⓫	2
			㉗	8
スプリング (4F230・240)		4F230-SPRING	㉖	1

●添付部品

部品名		部品形番	番号	数量
取付板(P) (4F210)		4F2-MOUNT-PLATE-KIT-P	—	1
取付板(P1)		4F2-MOUNT-PLATE-KIT-P1		
六角穴付プラグ (シール材付)	接続口径06	4F9-PLUG-RI/8	—	1
	接続口径08	4F9-PLUG-RI/4		
	接続口径10	4F9-PLUG-R3/8		
ステンレス六角穴付プラグ (シール材付)	接続口径06	4F9-PLUG-RI/8-S	—	1
	接続口径08	4F9-PLUG-RI/4-S		
	接続口径10	4F9-PLUG-R3/8-S		
包装箱・ラベル		[フル形番]-PB-KIT	—	1
チェック弁		AC-8A	—	1

●コイル

※：切換位置区分　1,2,3,4

部品名	部品形番	番号	数量
標準DIN端子箱(Pg11) 90° Pg11	4F2※O-COIL-電圧 電圧：AC100V/AC200V/DC24V/DC12V AC110V/AC220V	⑰	1
		⑯	1
L用DIN端子箱(Pg11) Pg11 注)DCはサージキラー内蔵	4F2※O-L-COIL-電圧 電圧：AC100V/AC200V/DC24V/DC12V AC110V/AC220V	⑮	1
		㉔	2
		㉕	2
F用DIN端子箱(G1/2) G1/2 注)ランプなし	4F2※O-F-COIL-電圧 電圧：AC100V/AC200V/DC24V/DC12V AC110V/AC220V	㉒	1
		㉓	1
E用グロメットリード線(コンジットなし)	4F2※O-E-COIL-電圧 電圧：AC100V/AC200V/DC24V/DC12V AC110V/AC220V	⑯	1
		⑮	1
E1用グロメットリード線(CTC19) CTC19	4F2※O-E1-COIL-電圧 電圧：AC100V/AC200V/DC24V/DC12V AC110V/AC220V	㉔	2
		㉕	2
		㉒	1
E2用グロメットリード線(G1/2) G1/2	4F2※O-E2-COIL-電圧 電圧：AC100V/AC200V/DC24V/DC12V AC110V/AC220V	㉓	1

部品名	部品形番	番号	数量
B用丸形端子箱(G1/2)	4F2※O-B-COIL-電圧 電圧：AC100V/AC200V/DC24V/DC12V AC110V/AC220V	⑰	1
BL用丸形端子箱(G1/2)	4F2※O-BL-COIL-電圧 電圧：AC100V/AC200V/DC24V/DC12V AC110V/AC220V	⑯	1
B1用丸形端子箱(G3/4)	4F2※O-B1-COIL-電圧 電圧：AC100V/AC200V/DC24V/DC12V AC110V/AC220V	⑮	1
		㉔	2
B用丸形端子箱(G1/2)屋外仕様	4F2※O-BW-COIL-電圧 電圧：AC100V/AC200V/DC24V/DC12V AC110V/AC220V	㉕	2
		㉒	1
BL用丸形端子箱(G1/2)屋外仕様	4F2※O-BLW-COIL-電圧 電圧：AC100V/AC200V/DC24V/DC12V AC110V/AC220V	㉓	1
B1用丸形端子箱(G3/4)屋外仕様	4F2※O-B1W-COIL-電圧 電圧：AC100V/AC200V/DC24V/DC12V AC110V/AC220V		

●パイロットアクチュエータ組立

※：切換位置区分　1,2,3,4
電圧：1(AC100V), 2(AC200V), 3(DC24V), 4(DV12V), 5(AC110V), 6(AC220V)
形番：(例)手動はロック式(無記号)

部品名	名称・形番	番号	数量
パイロットアクチュエータ 注)ガスケット・ねじ含む	標準DIN端子箱(Pg11) 4F2※O-PLT-ACTUATOR-電圧	⑰⑯	1
	L用DIN端子箱(Pg11) 注)DCはサージキラー内蔵 4F2※O-L-PLT-ACTUATOR-電圧	⑮❼	1
	F用DIN端子箱(GI/2) 注)ランプなし 4F2※O-F-PLT-ACTUATOR-電圧	㉔㉕	2
	E用グロメットリード線(コンジットなし) 4F2※O-E-PLT-ACTUATOR-電圧	㉑	2
	E1用グロメットリード線(CTC19) 4F2※O-E1-PLT-ACTUATOR-電圧	㉒㉓	1
	E2用グロメットリード線(G1/2) 4F2※O-E2-PLT-ACTUATOR-電圧	⑪	1
	B用丸形端子箱(G1/2) 4F2※O-B-PLT-ACTUATOR-電圧		
	BL用丸形端子箱(G1/2) 4F2※O-BL-PLT-ACTUATOR-電圧		
	B1用丸形端子箱(G1/2) 4F2※O-B1-PLT-ACTUATOR-電圧		
	B用丸形端子箱(G1/2) 屋外仕様 4F2※O-BW-PLT-ACTUATOR-電圧		
	BL用丸形端子箱(G1/2) 屋外仕様 4F2※O-BLW-PLT-ACTUATOR-電圧		
	B1用丸形端子箱(G3/4) 4F2※O-B1W-PLT-ACTUATOR-電圧		

部品名	部品形番	番号	数量
手動レバー	4F9-M3-MANUAL-LEVER	—	1
パイロット弁組立(コイルなし) 注)ガスケット・ねじ含む	•手動 ロック式(無記号) 4F210-PILOT-ASSY	❼	1
	•ノンロック式(M2) 4F210-M2-PILOT-ASSY	㉑	1
	•手動レバー付ロック式(M3) 4F210-M3-PILOT-ASSY	㉒㉓	2
		⑪	1
パイロット弁組立(コイルなし)屋外仕様 注)ガスケット・ねじ含む	•手動 ロック式(無記号) 4F210-W-PILOT-ASSY	❼	1
	•ノンロック式(M2) 4F210-M2W-PILOT-ASSY	㉑	1
	•手動レバー付ロック式(M3) 4F210-M3W-PILOT-ASSY	㉒㉓	2
		⑪	1
キャップ(4F210) 注)ガスケット・ねじ含む	4F210-CAP-KIT	❽	1
		⑲	4
	・屋外仕様 4F210-W-CAP-KIT	⑪	1
パイロット弁アダプタキット(4F230・240) 注)ガスケット・ねじ含む	4F210-R-KIT	—	1
	4F230-R-KIT		
	4F210-RB-KIT		
	4F230-RB-KIT		
ボディ組立 4F210,220 4F230,240 4F210 4F230・240 (　)は4F210 [　]は4F230・240 注)ガスケット・ねじ含む	4F210-08-BODY-ASSY	❻⑳	2(1)
	・屋外仕様 4F210-08-W-BODY-ASSY	❹❺	2(1)
	4F220-08-BODY-ASSY	❶	1
	4F230-08-BODY-ASSY	❸	1
	4F240-08-BODY-ASSY	❷	1
		⑪	2
		(❾⑱)	(1)
		(⑩❺)	(1)
		(❸)	(1)
		(⑲)	(4)
		[㉖⑬]	[2]
		[⑫]	[2]
		[㉗]	[8]

■4F3シリーズ

●4F310部品展開図

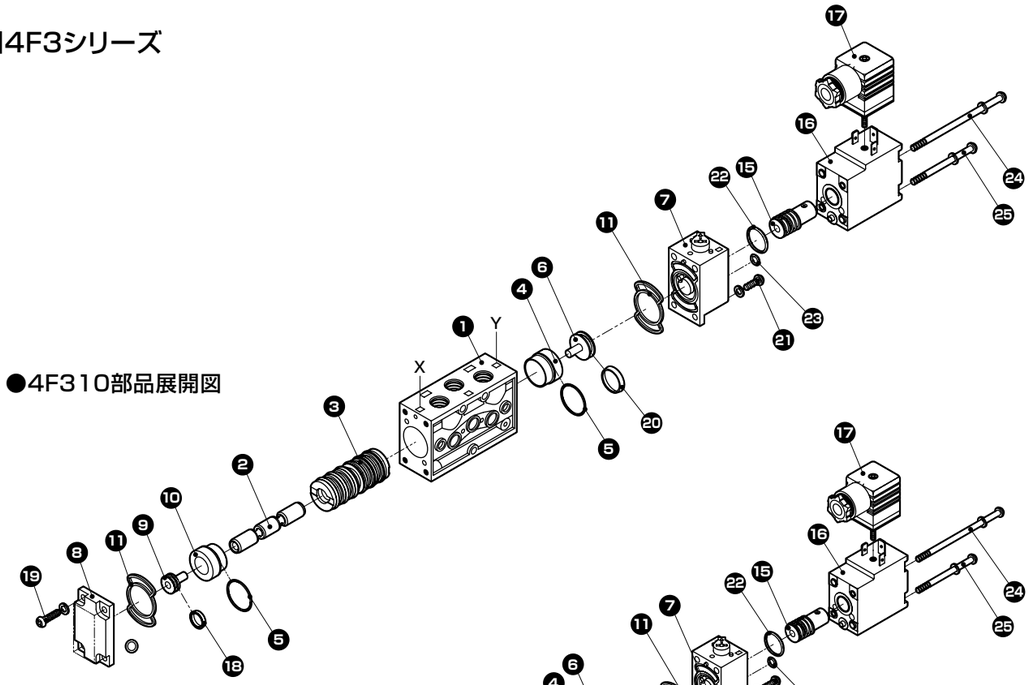

●4F320部品展開図

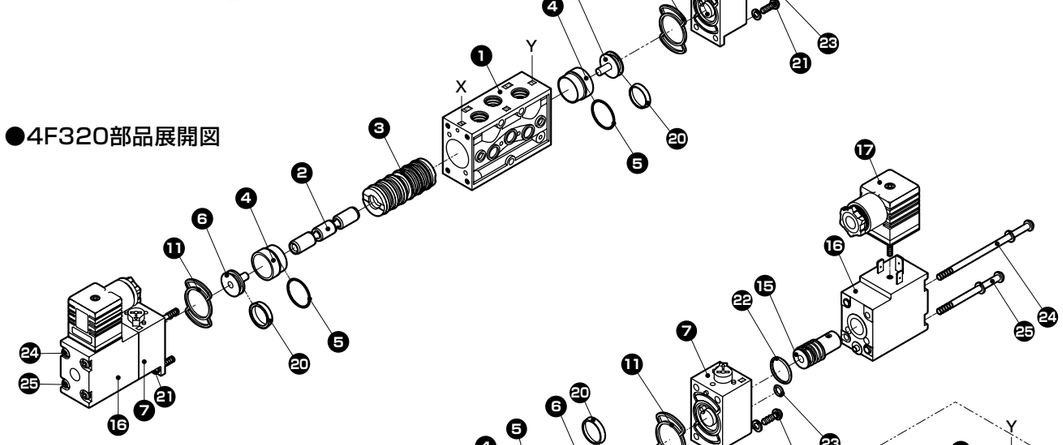

●4F330/340/350部品展開図

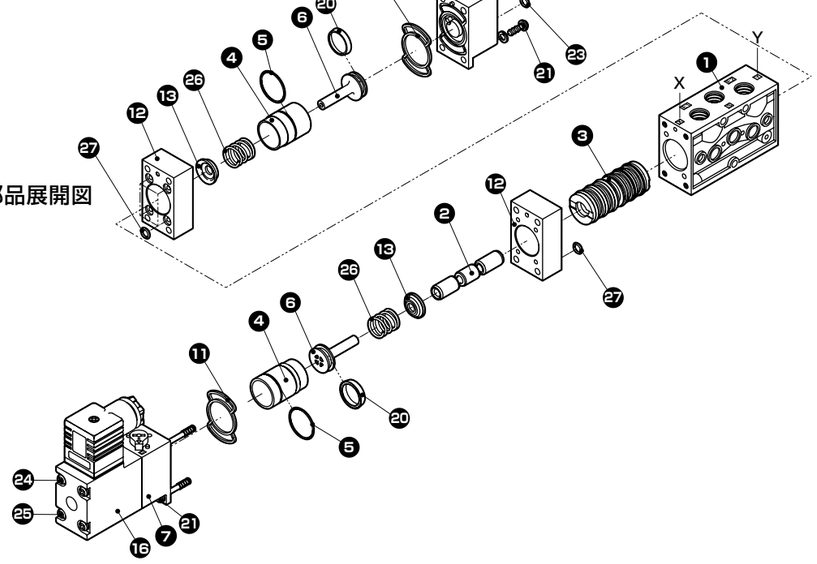

●消耗部品

部品名		部品形番	番号	数量
消耗部品キット 4F310		**4F310-K** (4F4と同一部品) ・NAMUR規格 **4F310-NM-K**	❻⑳ ❸ ❾⑱	1
消耗部品キット 4F320		**4F320-K** (4F4と同一部品) ・NAMUR規格 **4F320-NM-K**	❻⑳ ❸	2
消耗部品キット 4F330・340		**4F330-K** (4F4と同一部品)		1
シール組立		**4F9-106** (4F4と同一部品) ・NAMUR規格 **4F9-NM-106**	❸	1
ピストン組立(A)大 (4F310・320)		**4F9-104** (4F4と同一部品) ・NAMUR規格 **4F9-101** (4F2と同一部品)	❻⑳	1
ピストン組立(B)小 (4F310)		**4F9-103** (4F4と同一部品) ・NAMUR規格 **4F9-102** (4F2と同一部品)	❾⑱	1
ピストン組立(A) (4F330・340・350)		**4F9-114** (4F4と同一部品)	❻⑳	2
スプール ※4F4と同一部品	4F310・320	**4F310-SPOOL** ・NAMUR規格 **4F310-NM-SPOOL**	❷	1
	4F330	**4F330-SPOOL**		
	4F340	**4F340-SPOOL**		
	4F350	**4F350-SPOOL**		
シリンダ-A(大) (Oリング添付) (4F310・320)		**4F310-CYLINDER-A** (4F4と同一部品) ・NAMUR規格 4F310-NM-CYLINDER-A	❹❺	1
シリンダ-B(小) (Oリング添付) (4F310)		**4F310-CYLINDER-B** (4F4と同一部品) ・NAMUR規格 4F310-NM-CYLINDER-B	⑩❺	1
シリンダ-A(大) (Oリング添付) (4F330・340・350)		**4F330-CYLINDER-A** (4F4と同一部品)	❹	1
			❺	2
ガスケットキット (4F310)		**4F310-GASKET-KIT**	㉒	1
			㉓	1
			⑪	2
ガスケットキット (4F320)		**4F320-GASKET-KIT**	㉒	2
			㉓	2
			⑪	2
ガスケットキット (4F330・340・350)		**4F330-GASKET-KIT**	㉒	2
			㉓	2
			⑪	2
			㉗	8
スプリング (4F330・340・350)		**4F330-SPRING** (4F4と同一部品)	㉖	1

●添付部品

部品名		部品形番	番号	数量
取付板(P) (4F310)		4F3-MOUNT-PLATE-KIT-P	—	1
取付板(P1)		4F3-MOUNT-PLATE-KIT-P1		
六角穴付プラグ (シール材付)	接続口径06	**4F9-PLUG-RI/8**	—	1
	接続口径08	**4F9-PLUG-RI/4**		
	接続口径10	**4F9-PLUG-R3/8**		
ステンレス六角穴付プラグ (シール材付)	接続口径06	**4F9-PLUG-RI/8-S**	—	1
	接続口径08	**4F9-PLUG-RI/4-S**		
	接続口径10	**4F9-PLUG-R3/8-S**		
包装箱・ラベル		**[フル形番]-PB-KIT**	—	1
チェック弁		**AC-8A**	—	1
		AC-10A		

●コイル

※：切換位置区分　1,2,3,4,5

部品名	部品形番	番号	数量
標準DIN端子箱(Pg11) 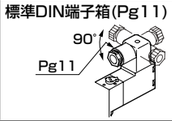 	4F3※O-COIL-電圧 電圧：AC100V/AC200V/ DC24V/DC12V AC110V/AC220V	⓱ ⓰	1 1
L用DIN端子箱(Pg11) 注)DCは サージキラー 内蔵	4F3※O-L-COIL-電圧 電圧：AC100V/AC200V/ DC24V/DC12V AC110V/AC220V	⓯ ㉔ ㉕ ㉒ ㉓	1 2 2 1 1
F用DIN端子箱(G1/2) 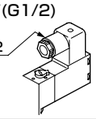 注)ランプなし	4F3※O-F-COIL-電圧 電圧：AC100V/AC200V/ DC24V/DC12V AC110V/AC220V		
E用グロメットリード線 (コンジットなし) 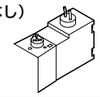	4F3※O-E-COIL-電圧 電圧：AC100V/AC200V/ DC24V/DC12V AC110V/AC220V	⓰ ⓯ ㉔ ㉕ ㉒ ㉓	1 1 2 2 1 1
E1用グロメットリード線 (CTC19) 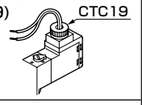 	4F3※O-E1-COIL-電圧 電圧：AC100V/AC200V/ DC24V/DC12V AC110V/AC220V		
E2用グロメットリード線 (G1/2) 	4F3※O-E2-COIL-電圧 電圧：AC100V/AC200V/ DC24V/DC12V AC110V/AC220V		

部品名	部品形番	番号	数量
B用丸形端子箱 (G1/2) 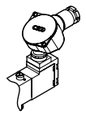	4F3※O-B-COIL-電圧 電圧：AC100V/AC200V/ DC24V/DC12V AC110V/AC220V		
BL用丸形端子箱 (G1/2) 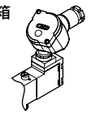	4F3※O-BL-COIL-電圧 電圧：AC100V/AC200V/ DC24V/DC12V AC110V/AC220V		
B1用丸形端子箱 (G3/4) 	4F3※O-B1-COIL-電圧 電圧：AC100V/AC200V/ DC24V/DC12V AC110V/AC220V	⓱ ⓰ ⓯ ㉔ ㉕ ㉒ ㉓	1 1 1 2 2 1 1
B用丸形端子箱 (G1/2) 屋外仕様 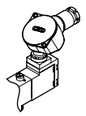	4F3※O-BW-COIL-電圧 電圧：AC100V/AC200V/ DC24V/DC12V AC110V/AC220V		
BL用丸形端子箱 (G1/2) 屋外仕様 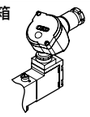	4F3※O-BLW-COIL-電圧 電圧：AC100V/AC200V/ DC24V/DC12V AC110V/AC220V		
B1用丸形端子箱 (G3/4) 屋外仕様 	4F3※O-B1W-COIL-電圧 電圧：AC100V/AC200V/ DC24V/DC12V AC110V/AC220V		

●パイロットアクチュエータ組立

※：切換位置区分　1,2,3,4,5
電圧：1(AC100V), 2(AC200V), 3(DC24V), 4(DV12V),
5(AC110V), 6(AC220V)
形番：(例)手動はロック式(無記号)

部品名	名称・形番	番号	数量
パイロットアクチュエータ 注)ガスケット・ねじ含む 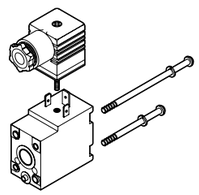 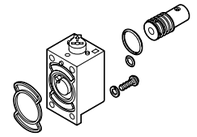	標準DIN端子箱(Pg11) 4F3※O-PLT-ACTUATOR-電圧	⓱⓰	1
	L用DIN端子箱(Pg11) 注)DCはサージキラー内蔵 4F3※O-L-PLT-ACTUATOR-電圧	⓯❼	1
	F用DIN端子箱(GI/2) 注)ランプなし 4F3※O-F-PLT-ACTUATOR-電圧	㉔㉕	2
	E用グロメットリード線(コンジットなし) 4F3※O-E-PLT-ACTUATOR-電圧	㉑	2
	E1用グロメットリード線(CTC19) 4F3※O-E1-PLT-ACTUATOR-電圧	㉒㉓	1
	E2用グロメットリード線(G1/2) 4F3※O-E2-PLT-ACTUATOR-電圧	⓫	1
	B用丸形端子箱(G1/2) 4F3※O-B-PLT-ACTUATOR-電圧		
	BL用丸形端子箱(G1/2) 4F3※O-BL-PLT-ACTUATOR-電圧		
	B1用丸形端子箱(G1/2) 4F3※O-B1-PLT-ACTUATOR-電圧		
	B用丸形端子箱(G1/2) 屋外仕様 4F3※O-BW-PLT-ACTUATOR-電圧		
	BL用丸形端子箱(G1/2) 屋外仕様 4F3※O-BLW-PLT-ACTUATOR-電圧		
	B1用丸形端子箱(G3/4) 4F3※O-B1W-PLT-ACTUATOR-電圧		

部品名	部品形番	番号	数量
手動レバー 	4F9-M3-MANUAL-LEVER	—	1
パイロット弁組立 (コイルなし) 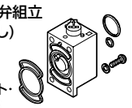 注)ガスケット・ ねじ含む	•手動 ロック式(無記号) 4F310-PILOT-ASSY •ノンロック式(M2) 4F310-M2-PILOT-ASSY •手動レバー付ロック式(M3) 4F310-M3-PILOT-ASSY	❼ ㉑ ㉒㉓ ⓫	1 1 2 1
パイロット弁組立 (コイルなし) 屋外仕様 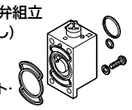 注)ガスケット・ ねじ含む	•手動 ロック式(無記号) 4F310-W-PILOT-ASSY •ノンロック式(M2) 4F310-M2W-PILOT-ASSY •手動レバー付ロック式(M3) 4F310-M3W-PILOT-ASSY	❼ ㉑ ㉒㉓ ⓫	1 1 2 1
キャップ(4F310) 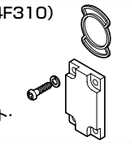 注)ガスケット・ ねじ含む	4F310-CAP-KIT	❽ ⓳	1 4
	・屋外仕様 4F310-W-CAP-KIT	⓫	1
パイロット弁アダプタキット (4F330・340) 注)ガスケット・ねじ含む	4F310-R-KIT	—	1
	4F330-R-KIT		
	4F310-RB-KIT		
	4F330-RB-KIT		
ボディ組立 4F310,320 4F330,340,350 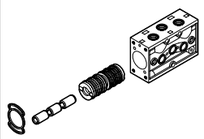 4F310 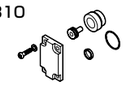 4F330・340 (　)は4F310 [　]は4F330・340・350 注)ガスケット・ねじ含む	4F310-08-BODY-ASSY	❻⓴	2(1)
	4F310-08-W-BODY-ASSY	❹❺	2(1)
	・屋外仕様 4F310-08-W-BODY-ASSY 4F310-10-W-BODY-ASSY	❶	1
	・NAMUR規格 4F310-NM-BODY-ASSY	❸	1
	・NAMUR規格(屋外仕様) 4F310-NM-W-BODY-ASSY	❷	1
	4F320-08-BODY-ASSY	⓫	2
	4F320-10-BODY-ASSY	(❾⓭)	(1)
	・NAMUR規格 4F320-NM-BODY-ASSY	(❿❺)	(1)
	4F330-08-BODY-ASSY	(❸)	(1)
	4F330-10-BODY-ASSY	(⓳)	(4)
	4F340-08-BODY-ASSY	[㉖⓭]	[2]
	4F340-10-BODY-ASSY	[⓬]	[2]
	4F350-08-BODY-ASSY	[㉗]	[8]
	4F350-10-BODY-ASSY		

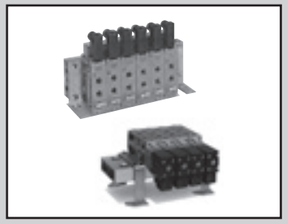

個別配線マニホールド・ダイレクト配管
パイロット式５ポート弁セレックスバルブ

(A)M4F0・1・2・3 Series

■M4F0シリーズ

部品展開図

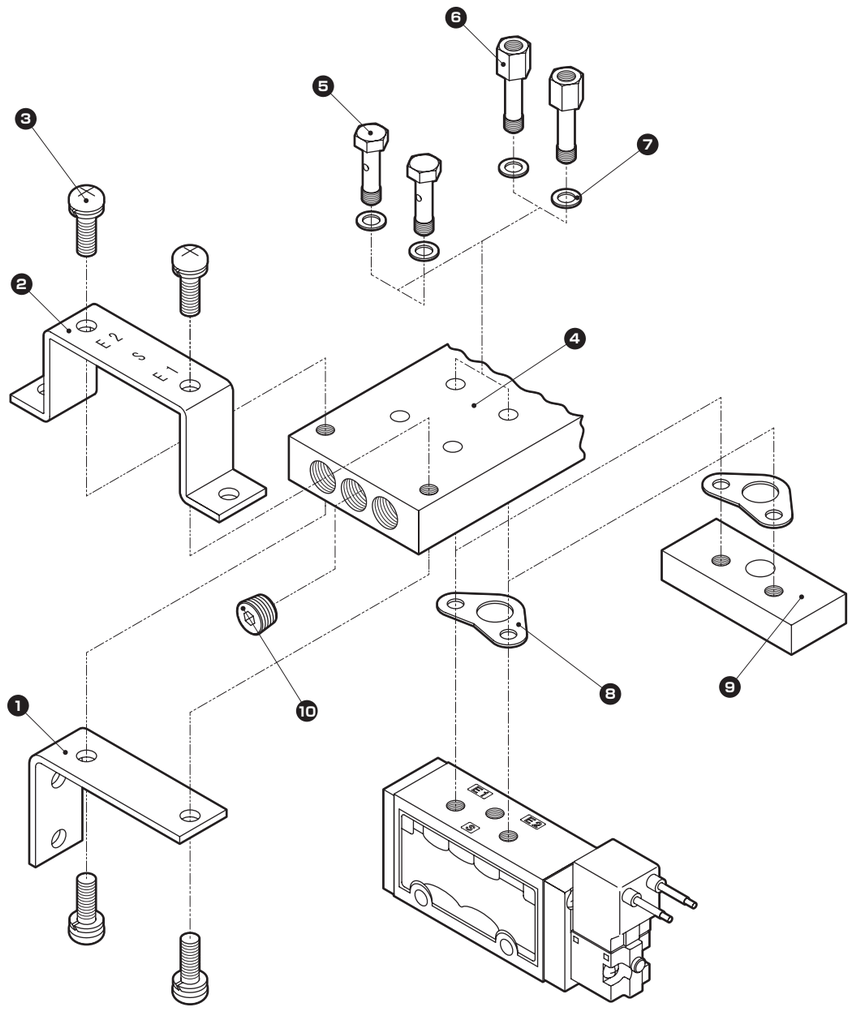

※バルブ本体の部品形番については、
単体バルブ4F0シリーズをご覧ください。

注)マニホールドは、2～10連が標準です。　n:連数

部品名		部品形番	番号	数量
サブプレートキット(CL) 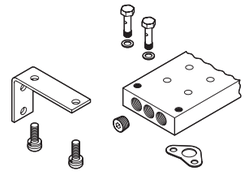	2連	M4F0-2-CL-SUB-BASE-KIT	❶	2
	3連	M4F0-3-CL-SUB-BASE-KIT	❸	4
	4連	M4F0-4-CL-SUB-BASE-KIT	❹	1
	5連	M4F0-5-CL-SUB-BASE-KIT	❺	2n
	6連	M4F0-6-CL-SUB-BASE-KIT	❼	2n
	7連	M4F0-7-CL-SUB-BASE-KIT	❽	n
	8連	M4F0-8-CL-SUB-BASE-KIT	❿	5
	9連	M4F0-9-CL-SUB-BASE-KIT		
	10連	M4F0-10-CL-SUB-BASE-KIT		
サブプレートキット(CU) 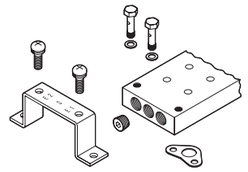	2連	M4F0-2-CU-SUB-BASE-KIT	❷	2
	3連	M4F0-3-CU-SUB-BASE-KIT	❸	4
	4連	M4F0-4-CU-SUB-BASE-KIT	❹	1
	5連	M4F0-5-CU-SUB-BASE-KIT	❺	2n
	6連	M4F0-6-CU-SUB-BASE-KIT	❼	2n
	7連	M4F0-7-CU-SUB-BASE-KIT	❽	n
	8連	M4F0-8-CU-SUB-BASE-KIT	❿	5
	9連	M4F0-9-CU-SUB-BASE-KIT		
	10連	M4F0-10-CU-SUB-BASE-KIT		
サブプレートキット(IL) 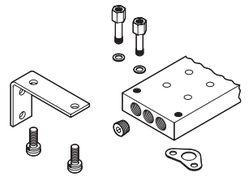	2連	M4F0-2-IL-SUB-BASE-KIT	❶	2
	3連	M4F0-3-IL-SUB-BASE-KIT	❸	4
	4連	M4F0-4-IL-SUB-BASE-KIT	❹	1
	5連	M4F0-5-IL-SUB-BASE-KIT	❻	2n
	6連	M4F0-6-IL-SUB-BASE-KIT	❼	2n
	7連	M4F0-7-IL-SUB-BASE-KIT	❽	n
	8連	M4F0-8-IL-SUB-BASE-KIT	❿	5
	9連	M4F0-9-IL-SUB-BASE-KIT		
	10連	M4F0-10-IL-SUB-BASE-KIT		
サブプレートキット(IU) 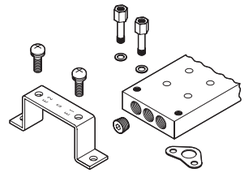	2連	M4F0-2-IU-SUB-BASE-KIT	❷	2
	3連	M4F0-3-IU-SUB-BASE-KIT	❸	4
	4連	M4F0-4-IU-SUB-BASE-KIT	❹	1
	5連	M4F0-5-IU-SUB-BASE-KIT	❻	2n
	6連	M4F0-6-IU-SUB-BASE-KIT	❼	2n
	7連	M4F0-7-IU-SUB-BASE-KIT	❽	n
	8連	M4F0-8-IU-SUB-BASE-KIT	❿	5
	9連	M4F0-9-IU-SUB-BASE-KIT		
	10連	M4F0-10-IU-SUB-BASE-KIT		
マスキングプレートキット (CL,CU,IL,IU)		M4F0-MP-KIT	❽ ❾	1 1
ニップル・ガスケット (CL,CU)		M4F0-C-NIPPLE-KIT	❺ ❼	1 1
ニップル・ガスケット (IL,IU)		M4F0-I-NIPPLE-KIT	❻ ❼	1 1
マニホールド用 金具キット		M4F0-L-BRACKET-KIT	❶ ❸	2 4
マニホールド用 金具キット 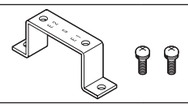		M4F0-U-BRACKET-KIT	❷ ❸	2 4
ガスケットキット		M4F0-GASKET-KIT	❼ ❽	2 1

■M4F1シリーズ

部品展開図

●排気取付方式(CL, CU, IL, IU)

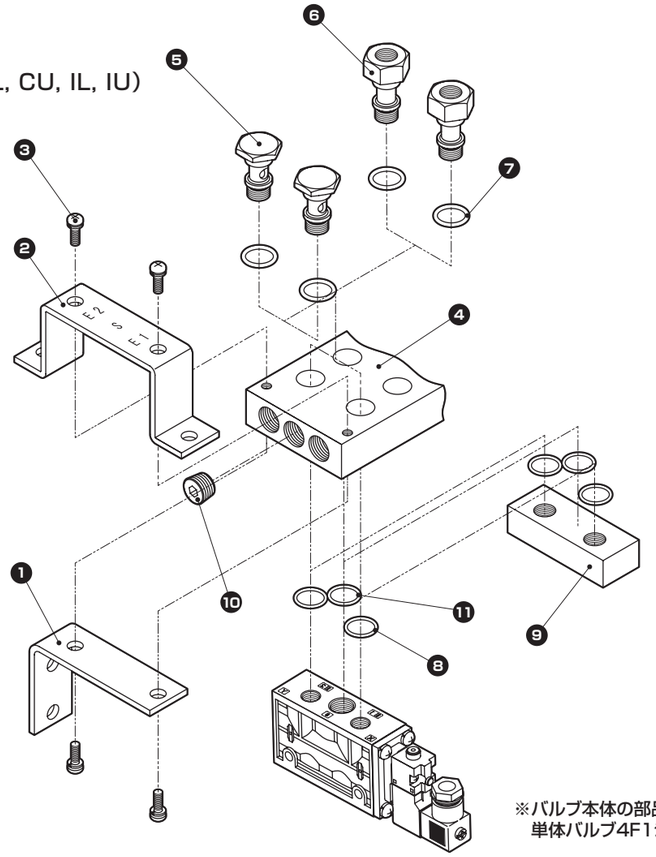

※バルブ本体の部品形番については、
単体バルブ4F1シリーズをご覧ください。

●排気取付方式(I)

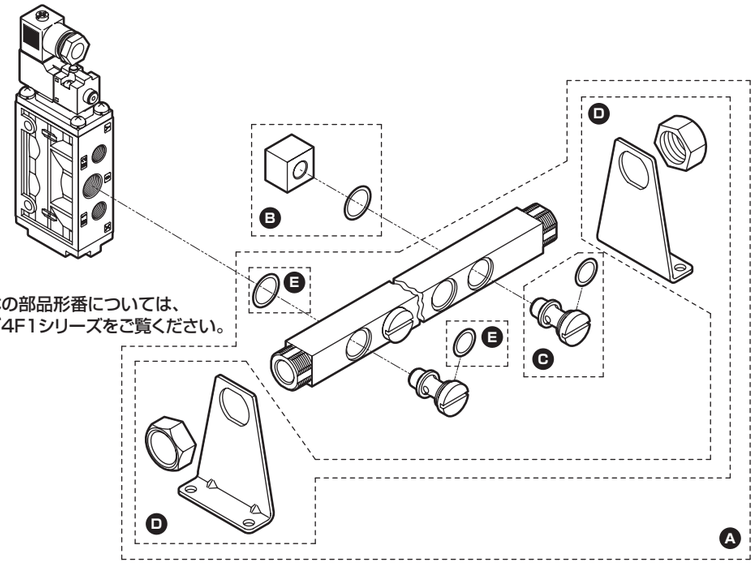

※バルブ本体の部品形番については、
単体バルブ4F1シリーズをご覧ください。

■排気取付方式(CL,CU,IL,IU)　n:連数

部品名		部品形番	番号	数量
サブプレートキット(CL) 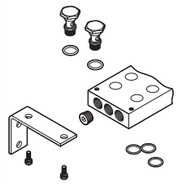	2連	M4F1-2-CL-SUB-BASE-KIT	❶	2
	3連	M4F1-3-CL-SUB-BASE-KIT	❸	4
	4連	M4F1-4-CL-SUB-BASE-KIT	❹	1
	5連	M4F1-5-CL-SUB-BASE-KIT	❺	2n
	6連	M4F1-6-CL-SUB-BASE-KIT	❼	2n
	7連	M4F1-7-CL-SUB-BASE-KIT	❽	2n
	8連	M4F1-8-CL-SUB-BASE-KIT	❿	5
	9連	M4F1-9-CL-SUB-BASE-KIT	⓫	n
	10連	M4F1-10-CL-SUB-BASE-KIT		
サブプレートキット(CU) 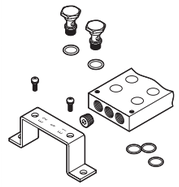	2連	M4F1-2-CU-SUB-BASE-KIT	❷	2
	3連	M4F1-3-CU-SUB-BASE-KIT	❸	4
	4連	M4F1-4-CU-SUB-BASE-KIT	❹	1
	5連	M4F1-5-CU-SUB-BASE-KIT	❺	2n
	6連	M4F1-6-CU-SUB-BASE-KIT	❼	2n
	7連	M4F1-7-CU-SUB-BASE-KIT	❽	2n
	8連	M4F1-8-CU-SUB-BASE-KIT	❿	5
	9連	M4F1-9-CU-SUB-BASE-KIT	⓫	n
	10連	M4F1-10-CU-SUB-BASE-KIT		
サブプレートキット(IL) 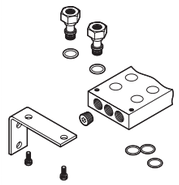	2連	M4F1-2-IL-SUB-BASE-KIT	❶	2
	3連	M4F1-3-IL-SUB-BASE-KIT	❸	4
	4連	M4F1-4-IL-SUB-BASE-KIT	❹	1
	5連	M4F1-5-IL-SUB-BASE-KIT	❻	2n
	6連	M4F1-6-IL-SUB-BASE-KIT	❼	2n
	7連	M4F1-7-IL-SUB-BASE-KIT	❽	2n
	8連	M4F1-8-IL-SUB-BASE-KIT	❿	7
	9連	M4F1-9-IL-SUB-BASE-KIT	⓫	n
	10連	M4F1-10-IL-SUB-BASE-KIT		
サブプレートキット(IU) 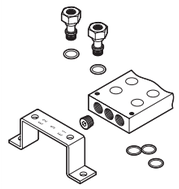	2連	M4F1-2-IU-SUB-BASE-KIT	❷	2
	3連	M4F1-3-IU-SUB-BASE-KIT	❸	4
	4連	M4F1-4-IU-SUB-BASE-KIT	❹	1
	5連	M4F1-5-IU-SUB-BASE-KIT	❻	2n
	6連	M4F1-6-IU-SUB-BASE-KIT	❼	2n
	7連	M4F1-7-IU-SUB-BASE-KIT	❽	2n
	8連	M4F1-8-IU-SUB-BASE-KIT	❿	7
	9連	M4F1-9-IU-SUB-BASE-KIT	⓫	n
	10連	M4F1-10-IU-SUB-BASE-KIT		
マスキングプレートキット 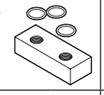		M4F1-MP-KIT	❽ ❾ ⓫	2 1 1
ニップル・ガスケット(CL,CU)		M4F1-C-NIPPLE-KIT	❺ ❼	1 1
ニップル・ガスケット(IL,IU)		M4F1-I-NIPPLE-KIT	❻ ❼	1 1
マニホールド用金具キット(L) 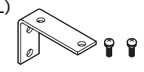		M4F1-L-BRACKET-KIT	❶ ❸	2 4
マニーホールド用金具キット(U) 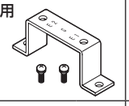		M4F1-U-BRACKET-KIT	❷ ❸	2 4
ガスケットキット 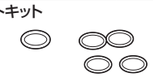		M4F1-GASKET-KIT	❼ ❽ ⓫	2 2 1

■排気取付方式(I)

部品名		部品形番	記号	数量
サブプレートキット 06(Rp1/8) 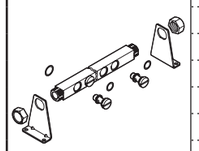	2連	M4F1-06-2-I-SUB-BASE-KIT	Ⓐ	1
	3連	M4F1-06-3-I-SUB-BASE-KIT		
	4連	M4F1-06-4-I-SUB-BASE-KIT		
	5連	M4F1-06-5-I-SUB-BASE-KIT		
	6連	M4F1-06-6-I-SUB-BASE-KIT		
	7連	M4F1-06-7-I-SUB-BASE-KIT		
	8連	M4F1-06-8-I-SUB-BASE-KIT		
	9連	M4F1-06-9-I-SUB-BASE-KIT		
	10連	M4F1-06-10-I-SUB-BASE-KIT		
サブプレートキット 08(Rp1/4) 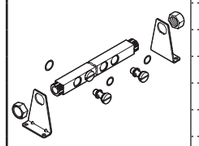	2連	M4F1-08-2-I-SUB-BASE-KIT	Ⓐ	1
	3連	M4F1-08-3-I-SUB-BASE-KIT		
	4連	M4F1-08-4-I-SUB-BASE-KIT		
	5連	M4F1-08-5-I-SUB-BASE-KIT		
	6連	M4F1-08-6-I-SUB-BASE-KIT		
	7連	M4F1-08-7-I-SUB-BASE-KIT		
	8連	M4F1-08-8-I-SUB-BASE-KIT		
	9連	M4F1-08-9-I-SUB-BASE-KIT		
	10連	M4F1-08-10-I-SUB-BASE-KIT		
マスキングプレートキット	接続口径 Rp1/8	M4F1-06-I-MP-KIT	Ⓑ	1
	接続口径 Rp1/4	M4F1-08-I-MP-KIT		
ニップル・ガスケット	接続口径 Rp1/8	M4F1-06-I-NIPPLE-KIT	Ⓒ	1
	接続口径 Rp1/4	M4F1-08-I-NIPPLE-KIT		
マニーホールド用金具キット		M4F1-I-BRACKET-KIT	Ⓓ	1
ガスケットキット		M4F1-I-GASKET-KIT	Ⓔ	1

注)マニホールドは、2～10連が標準です。

■M4F2シリーズ

部品展開図

●排気取付方式（CL, CU, IL, IU）

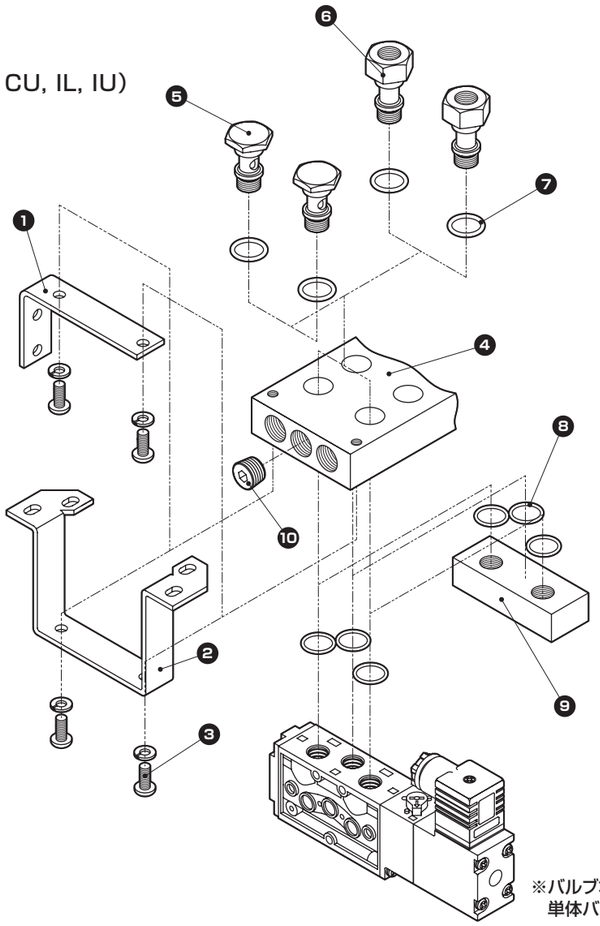

※バルブ本体の部品形番については、
単体バルブ4F2シリーズをご覧ください。

●排気取付方式（I,C）

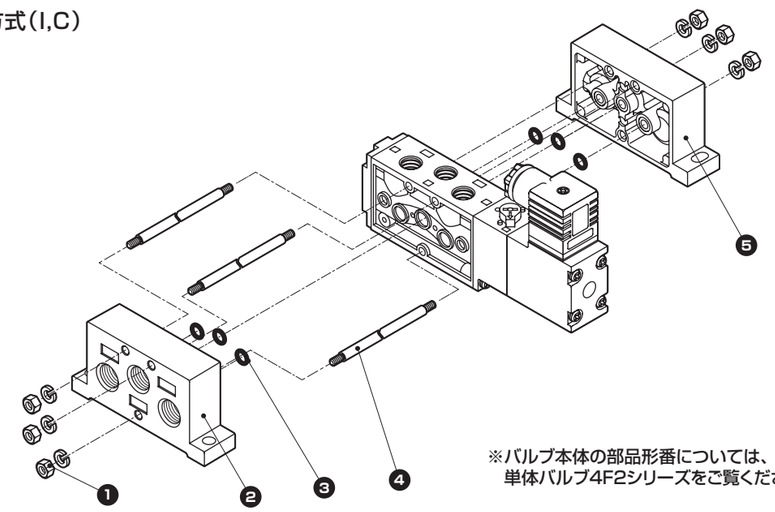

※バルブ本体の部品形番については、
単体バルブ4F2シリーズをご覧ください。

■排気取付方式（CL,CU,IL,IU）　n:連数

部品名		部品形番	番号	数量
サブプレートキット（CL） 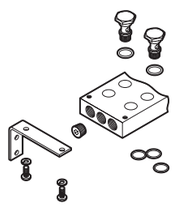	2連	M4F2-2-CL-SUB-BASE-KIT		
	3連	M4F2-3-CL-SUB-BASE-KIT	❶	2
	4連	M4F2-4-CL-SUB-BASE-KIT	❸	4
	5連	M4F2-5-CL-SUB-BASE-KIT	❹	1
	6連	M4F2-6-CL-SUB-BASE-KIT	❺	2n
	7連	M4F2-7-CL-SUB-BASE-KIT	❼	2n
	8連	M4F2-8-CL-SUB-BASE-KIT	❽	3n
	9連	M4F2-9-CL-SUB-BASE-KIT	❿	5
	10連	M4F2-10-CL-SUB-BASE-KIT		
サブプレートキット（CU） 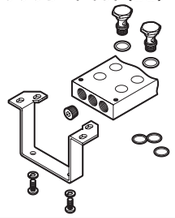	2連	M4F2-2-CU-SUB-BASE-KIT		
	3連	M4F2-3-CU-SUB-BASE-KIT	❷	2
	4連	M4F2-4-CU-SUB-BASE-KIT	❸	4
	5連	M4F2-5-CU-SUB-BASE-KIT	❹	1
	6連	M4F2-6-CU-SUB-BASE-KIT	❺	2n
	7連	M4F2-7-CU-SUB-BASE-KIT	❼	2n
	8連	M4F2-8-CU-SUB-BASE-KIT	❽	3n
	9連	M4F2-9-CU-SUB-BASE-KIT	❿	5
	10連	M4F2-10-CU-SUB-BASE-KIT		
サブプレートキット（IL） 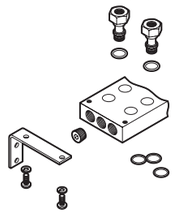	2連	M4F2-2-IL-SUB-BASE-KIT		
	3連	M4F2-3-IL-SUB-BASE-KIT	❶	2
	4連	M4F2-4-IL-SUB-BASE-KIT	❸	4
	5連	M4F2-5-IL-SUB-BASE-KIT	❹	1
	6連	M4F2-6-IL-SUB-BASE-KIT	❻	2n
	7連	M4F2-7-IL-SUB-BASE-KIT	❼	2n
	8連	M4F2-8-IL-SUB-BASE-KIT	❽	3n
	9連	M4F2-9-IL-SUB-BASE-KIT	❿	7
	10連	M4F2-10-IL-SUB-BASE-KIT		
サブプレートキット（IU） 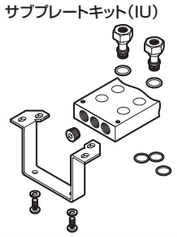	2連	M4F2-2-IU-SUB-BASE-KIT		
	3連	M4F2-3-IU-SUB-BASE-KIT	❷	2
	4連	M4F2-4-IU-SUB-BASE-KIT	❸	4
	5連	M4F2-5-IU-SUB-BASE-KIT	❹	1
	6連	M4F2-6-IU-SUB-BASE-KIT	❻	2n
	7連	M4F2-7-IU-SUB-BASE-KIT	❼	2n
	8連	M4F2-8-IU-SUB-BASE-KIT	❽	3n
	9連	M4F2-9-IU-SUB-BASE-KIT	❿	7
	10連	M4F2-10-IU-SUB-BASE-KIT		
マスキングプレートキット（CL,CU,IL,IU）		M4F2-MP-KIT	❽ ❾	3 1
ニップル・ガスケット（CL,CU）		M4F2-C-NIPPLE-KIT	❺ ❼	1 1
ニップル・ガスケット（IL,IU）		M4F2-I-NIPPLE-KIT	❻ ❼	1 1
マニホールド用金具キット（L）		M4F2-L-BRACKET-KIT	❶ ❸	2 4
マニーホールド用金具キット（U） 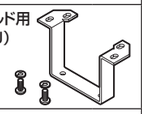		M4F2-U-BRACKET-KIT	❷ ❸	2 4
ガスケットキット		M4F2-GASKET-KIT	❼ ❽	2 3

■排気取付方式（I,C）

部品名	部品形番	番号	数量
サブプレートキット サブエンド 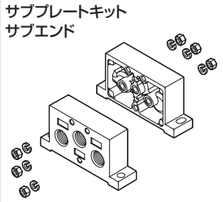	M4F2-SUB-END-RL-KIT	❶ ❷ ❸ ❺	6 1 3 1
タイロッド 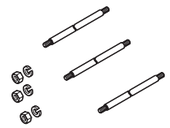	M4F2-TIE-ROD-KIT-2	❶ ❹	6 3
	M4F2-TIE-ROD-KIT-3		
	M4F2-TIE-ROD-KIT-4		
	M4F2-TIE-ROD-KIT-5		
	M4F2-TIE-ROD-KIT-6		
	M4F2-TIE-ROD-KIT-7		
	M4F2-TIE-ROD-KIT-8		
	M4F2-TIE-ROD-KIT-9		
	M4F2-TIE-ROD-KIT-10		
ガスケットキット	M4F2-2-GASKET-KIT	❸	3
仕切り板（個別排気対応）	M4F2-DIVISION-PLATE	―	1

注）マニホールドは、2～10連が標準です。

■M4F3シリーズ

部品展開図

●排気取付方式（CL, CU, IL, IU）

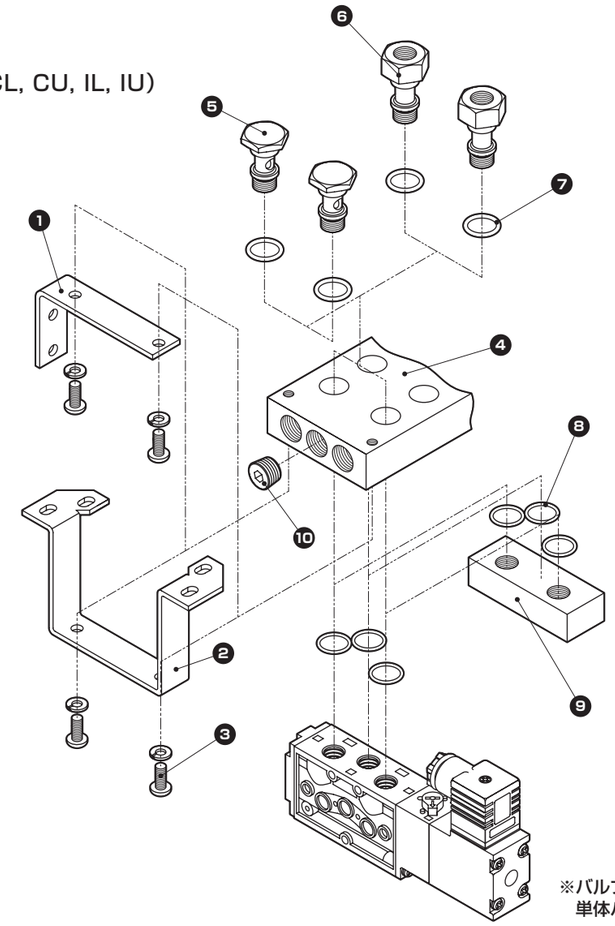

※バルブ本体の部品形番については、
単体バルブ4F3シリーズをご覧ください。

●排気取付方式（I,C）

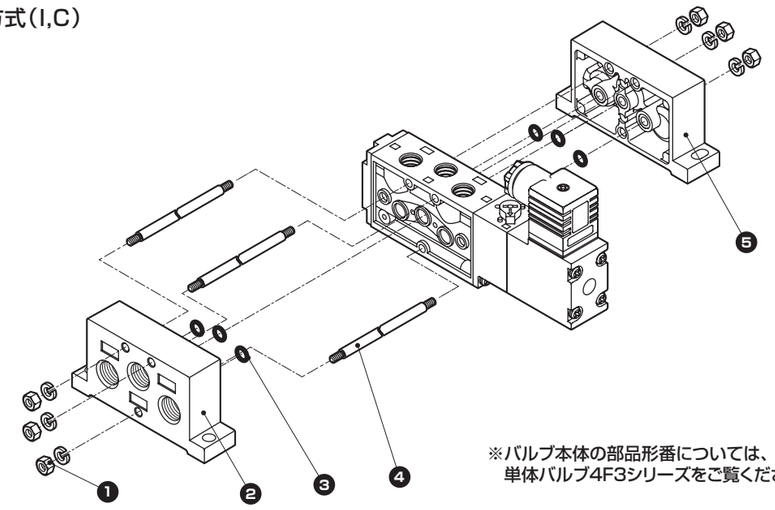

※バルブ本体の部品形番については、
単体バルブ4F3シリーズをご覧ください。

■排気取付方式（CL,CU,IL,IU）　n:連数

部品名		部品形番	番号	数量
サブプレートキット（CL）08（Rp1/4）	2連	M4F3-08-2-CL-SUB-BASE-KIT		
	3連	M4F3-08-3-CL-SUB-BASE-KIT	❶	2
	4連	M4F3-08-4-CL-SUB-BASE-KIT	❸	4
	5連	M4F3-08-5-CL-SUB-BASE-KIT	❹	1
	6連	M4F3-08-6-CL-SUB-BASE-KIT	❺	2n
	7連	M4F3-08-7-CL-SUB-BASE-KIT	❼	2n
	8連	M4F3-08-8-CL-SUB-BASE-KIT	❽	3n
	9連	M4F3-08-9-CL-SUB-BASE-KIT	❿	5
	10連	M4F3-08-10-CL-SUB-BASE-KIT		
サブプレートキット（CL）10（Rp3/8） 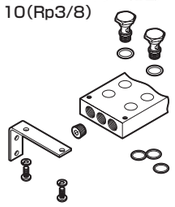	2連	M4F3-10-2-CL-SUB-BASE-KIT		
	3連	M4F3-10-3-CL-SUB-BASE-KIT	❶	2
	4連	M4F3-10-4-CL-SUB-BASE-KIT	❸	4
	5連	M4F3-10-5-CL-SUB-BASE-KIT	❹	1
	6連	M4F3-10-6-CL-SUB-BASE-KIT	❺	2n
	7連	M4F3-10-7-CL-SUB-BASE-KIT	❼	2n
	8連	M4F3-10-8-CL-SUB-BASE-KIT	❽	3n
	9連	M4F3-10-9-CL-SUB-BASE-KIT	❿	5
	10連	M4F3-10-10-CL-SUB-BASE-KIT		
サブプレートキット（CU）08（Rp1/4） 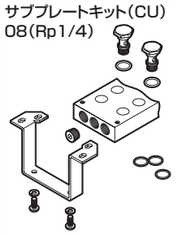	2連	M4F3-08-2-CU-SUB-BASE-KIT		
	3連	M4F3-08-3-CU-SUB-BASE-KIT	❷	2
	4連	M4F3-08-4-CU-SUB-BASE-KIT	❸	4
	5連	M4F3-08-5-CU-SUB-BASE-KIT	❹	1
	6連	M4F3-08-6-CU-SUB-BASE-KIT	❺	2n
	7連	M4F3-08-7-CU-SUB-BASE-KIT	❼	2n
	8連	M4F3-08-8-CU-SUB-BASE-KIT	❽	3n
	9連	M4F3-08-9-CU-SUB-BASE-KIT	❿	7
	10連	M4F3-08-10-CU-SUB-BASE-KIT		
サブプレートキット（CU）10（Rp3/8） 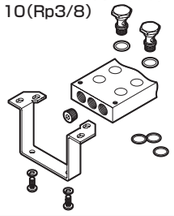	2連	M4F3-10-2-CU-SUB-BASE-KIT		
	3連	M4F3-10-3-CU-SUB-BASE-KIT	❷	2
	4連	M4F3-10-4-CU-SUB-BASE-KIT	❸	4
	5連	M4F3-10-5-CU-SUB-BASE-KIT	❹	1
	6連	M4F3-10-6-CU-SUB-BASE-KIT	❺	2n
	7連	M4F3-10-7-CU-SUB-BASE-KIT	❼	2n
	8連	M4F3-10-8-CU-SUB-BASE-KIT	❽	3n
	9連	M4F3-10-9-CU-SUB-BASE-KIT	❿	7
	10連	M4F3-10-10-CU-SUB-BASE-KIT		
サブプレートキット（IL）08（Rp1/4） 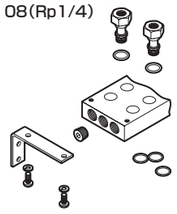	2連	M4F3-08-2-IL-SUB-BASE-KIT		
	3連	M4F3-08-3-IL-SUB-BASE-KIT	❶	2
	4連	M4F3-08-4-IL-SUB-BASE-KIT	❸	4
	5連	M4F3-08-5-IL-SUB-BASE-KIT	❹	1
	6連	M4F3-08-6-IL-SUB-BASE-KIT	❻	2n
	7連	M4F3-08-7-IL-SUB-BASE-KIT	❼	2n
	8連	M4F3-08-8-IL-SUB-BASE-KIT	❽	3n
	9連	M4F3-08-9-IL-SUB-BASE-KIT	❿	5
	10連	M4F3-08-10-IL-SUB-BASE-KIT		
サブプレートキット（IL）10（Rp3/8） 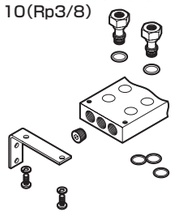	2連	M4F3-10-2-IL-SUB-BASE-KIT		
	3連	M4F3-10-3-IL-SUB-BASE-KIT	❶	2
	4連	M4F3-10-4-IL-SUB-BASE-KIT	❸	4
	5連	M4F3-10-5-IL-SUB-BASE-KIT	❹	1
	6連	M4F3-10-6-IL-SUB-BASE-KIT	❻	2n
	7連	M4F3-10-7-IL-SUB-BASE-KIT	❼	2n
	8連	M4F3-10-8-IL-SUB-BASE-KIT	❽	3n
	9連	M4F3-10-9-IL-SUB-BASE-KIT	❿	5
	10連	M4F3-10-10-IL-SUB-BASE-KIT		

■排気取付方式（I,C）

部品名		部品形番	番号	数量
サブプレートキット（IU）08（Rp1/4） 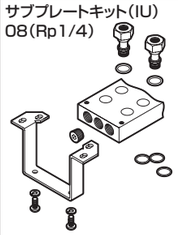	2連	M4F3-08-2-IU-SUB-BASE-KIT		
	3連	M4F3-08-3-IU-SUB-BASE-KIT	❷	2
	4連	M4F3-08-4-IU-SUB-BASE-KIT	❸	4
	5連	M4F3-08-5-IU-SUB-BASE-KIT	❹	1
	6連	M4F3-08-6-IU-SUB-BASE-KIT	❻	2n
	7連	M4F3-08-7-IU-SUB-BASE-KIT	❼	2n
	8連	M4F3-08-8-IU-SUB-BASE-KIT	❽	3n
	9連	M4F3-08-9-IU-SUB-BASE-KIT	❿	7
	10連	M4F3-08-10-IU-SUB-BASE-KIT		
サブプレートキット（IU）10（Rp3/8） 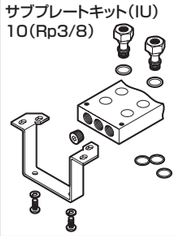	2連	M4F3-10-2-IU-SUB-BASE-KIT		
	3連	M4F3-10-3-IU-SUB-BASE-KIT	❷	2
	4連	M4F3-10-4-IU-SUB-BASE-KIT	❸	4
	5連	M4F3-10-5-IU-SUB-BASE-KIT	❹	1
	6連	M4F3-10-6-IU-SUB-BASE-KIT	❻	2n
	7連	M4F3-10-7-IU-SUB-BASE-KIT	❼	2n
	8連	M4F3-10-8-IU-SUB-BASE-KIT	❽	3n
	9連	M4F3-10-9-IU-SUB-BASE-KIT	❿	7
	10連	M4F3-10-10-IU-SUB-BASE-KIT		
マスキングプレートキット（CL,CU,IL,IU） 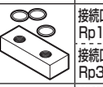	接続口径 Rp1/4	M4F3-08-MP-KIT	❽	3
	接続口径 Rp3/8	M4F3-10-MP-KIT	❾	1
ニップル・ガスケット（CL,CU）	接続口径 Rp1/4	M4F3-08-C-NIPPLE-KIT	❺	1
	接続口径 Rp3/8	M4F3-10-C-NIPPLE-KIT	❼	1
ニップル・ガスケット（IL,IU） 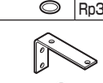	接続口径 Rp1/4	M4F3-08-I-NIPPLE-KIT	❻	1
	接続口径 Rp3/8	M4F3-10-I-NIPPLE-KIT	❼	1
マニホールド用金具キット（L）		M4F3-L-BRACKET-KIT	❶ ❸	2 4
マニーホールド用金具キット（U） 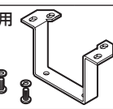		M4F3-U-BRACKET-KIT	❷ ❸	2 4
ガスケットキット 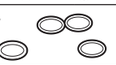		M4F3-GASKET-KIT	❼ ❽	2 3
サブプレートキット 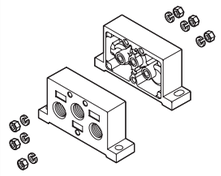		M4F3-SUB-END-RL-KIT	❶ ❷ ❸ ❺	6 1 3 1
タイロッド 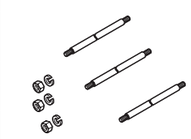		M4F3-TIE-ROD-KIT-2	❶ ❹	6 3
		M4F3-TIE-ROD-KIT-3		
		M4F3-TIE-ROD-KIT-4		
		M4F3-TIE-ROD-KIT-5		
		M4F3-TIE-ROD-KIT-6		
		M4F3-TIE-ROD-KIT-7		
		M4F3-TIE-ROD-KIT-8		
		M4F3-TIE-ROD-KIT-9		
		M4F3-TIE-ROD-KIT-10		
ガスケットキット 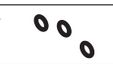		M4F3-2-GASKET-KIT	❸	3
仕切り板（個別排気対応）		M4F3-DIVISION-PLATE	ー	1

注）マニホールドは、2～10連が標準です。

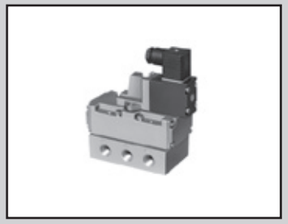

単体バルブ・サブプレート配管
パイロット式５ポート弁セレックスバルブ

4F4･5･6･7 Series

■4F4シリーズ

●4F410部品展開図

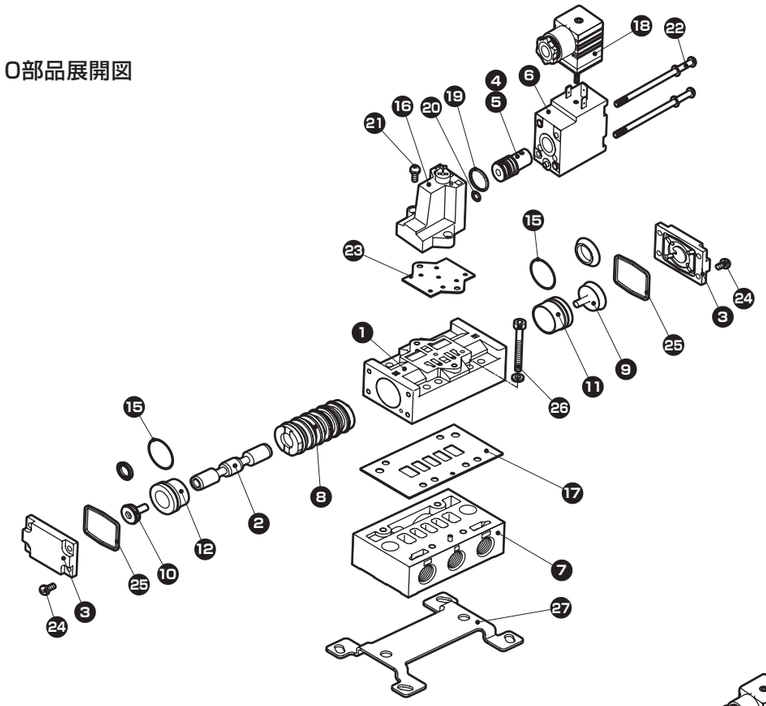

●4F420部品展開図

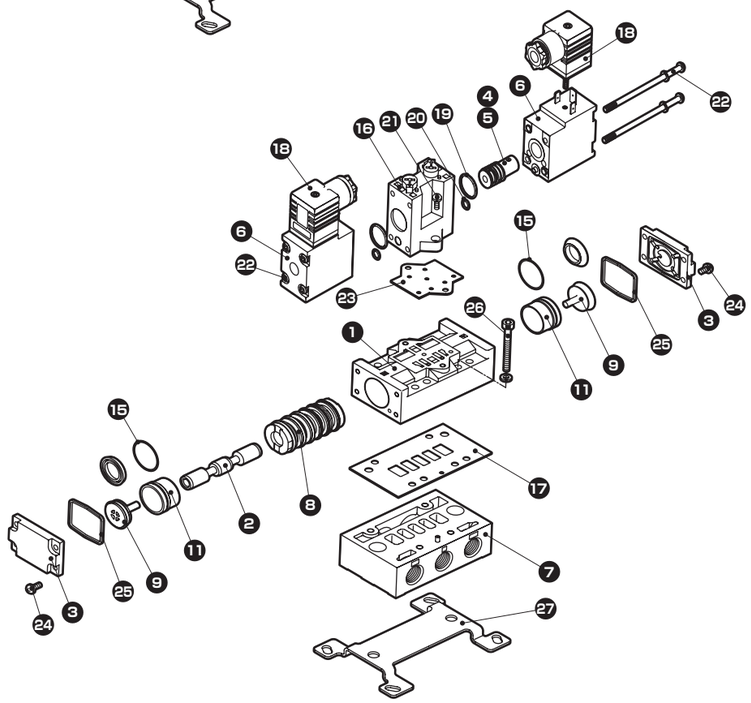

●4F430/440/450部品展開図

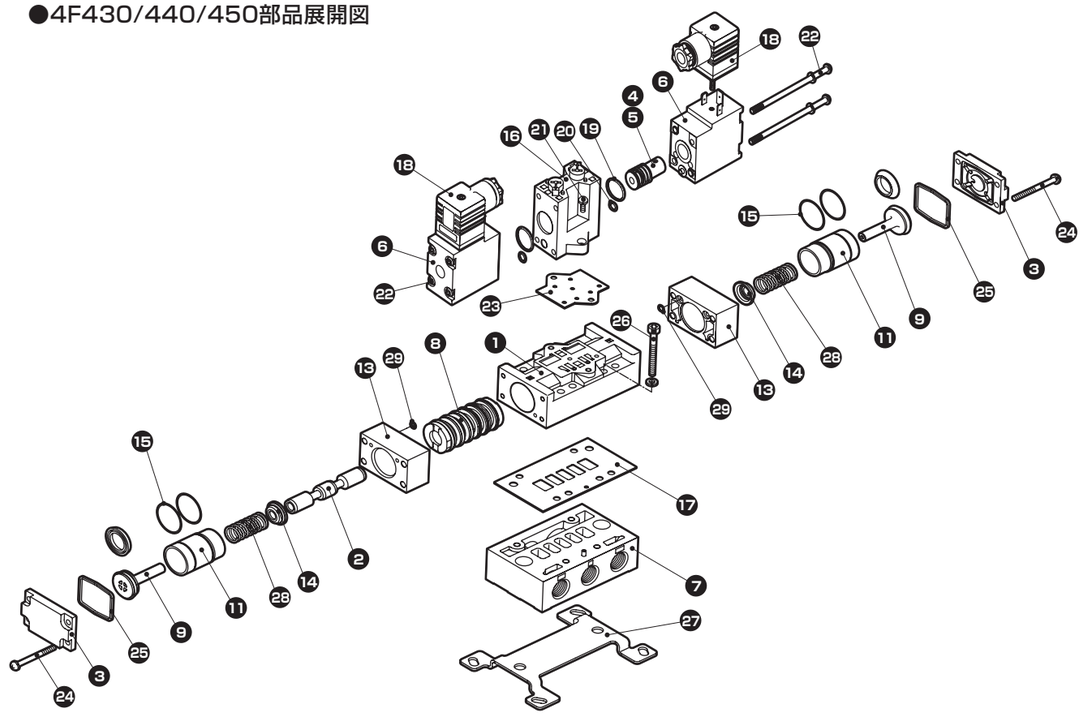

●消耗部品

部品名		部品形番	番号	数量
消耗部品キット 4F410		4F410-K (4F3と同一部品)	⑩ ❽ ❾	1 1 1
消耗部品キット 4F420		4F420-K (4F3と同一部品)	❽	1
消耗部品キット 4F430・440・450		4F430-K (4F3と同一部品)	❾	2
シール組立		4F9-106 (4F3と同一部品)	❽	1
ピストン組立(A)大 (4F410・420)		4F9-104 (4F3と同一部品)	❾	1
ピストン組立(B)小 (4F410)		4F9-103 (4F3と同一部品)	⑩	1
ピストン組立(A) (4F430・440・450)		4F9-114 (4F3と同一部品)	❾	2
スプール ※4F3と同一部品	4F410・420	4F410-SPOOL	❷	1
	4F430	4F430-SPOOL		
	4F440	4F440-SPOOL		
	4F450	4F450-SPOOL		
シリンダ-A(大)(Oリング添付) (4F410・420)		4F410-CYLINDER-A (4F3と同一部品)	⑪	1
シリンダ-B(小)(Oリング添付) (4F410)		4F410-CYLINDER-B (4F3と同一部品)	⑫	1
シリンダ-A(Oリング添付) (4F430・440・450)		4F430-CYLINDER-A (4F3と同一部品)	⑪	1
サブプレートガスケット		4F4-SUB-BASE-GASKET	⑰	1
パイロットチェック弁ガスケット (4F4-7)		4F4-PILOT-GASKET	㉓	1
ガスケットキット (4F410)		4F410-GASKET-KIT	⑲ ⑳ ㉕	1 1 2
ガスケットキット (4F420)		4F420-GASKET-KIT	⑲ ⑳ ㉕	1 1 2
ガスケットキット (4F430・440・450)		4F430-GASKET-KIT	⑲ ⑳ ㉕ ㉙	2 2 2 4
スプリング (4F430・440・450)		4F430-SPRING (4F3と同一部品)	㉘	1

●添付部品

部品名		部品形番	番号	数量
取付板(P)		4F4-MOUNT-PLATE-KIT-P	㉗	1 1 1
六角穴付プラグ (シール材付)	接続口径 Rc1/4	4F9-PLUG-R1/4	—	1
	接続口径 Rc3/8	4F9-PLUG-R3/8		
包装箱・ラベル		[フル形番]-PB-KIT	—	1
チェック弁		AC-8A	—	1
		AC-10A		

●コイル

部品名	部品形番	番号	数量
標準DIN端子箱 (Pg11) 90° Pg11	4F410-COIL-電圧 電圧：AC100V/AC200V/DC24V/DC12V AC110V/AC220V	⑱ ❻ ❹ ⑲ ⑳ ㉒	1 1 1 1 1 4
L用DIN端子箱 (Pg11) Pg11 注)DCはサージキラー内蔵	4F410-L-COIL-電圧 電圧：AC100V/AC200V/DC24V/DC12V AC110V/AC220V		
F用DIN端子箱 (G1/2) G1/2 注)ランプなし	4F410-F-COIL-電圧 電圧：AC100V/AC200V/DC24V/DC12V AC110V/AC220V		
E用グロメットリード線 (コンジットなし)	4F410-E-COIL-電圧 電圧：AC100V/AC200V/DC24V/DC12V AC110V/AC220V	❻ ❹ ⑲ ⑳ ㉒	1 1 1 1 4
E1用グロメットリード線 (CTC19) CTC19	4F410-E1-COIL-電圧 電圧：AC100V/AC200V/DC24V/DC12V AC110V/AC220V		
E2用グロメットリード線 (G1/2) G1/2	4F410-E2-COIL-電圧 電圧：AC100V/AC200V/DC24V/DC12V AC110V/AC220V		
B用丸形端子箱 (G1/2)	4F410-B-COIL-電圧 電圧：AC100V/AC200V/DC24V/DC12V AC110V/AC220V	⑱ ❻ ❹ ⑲ ⑳ ㉒	1 1 1 1 1 4
BL用丸形端子箱 (G1/2)	4F410-BL-COIL-電圧 電圧：AC100V/AC200V/DC24V/DC12V AC110V/AC220V		
B1用丸形端子箱 (G3/4)	4F410-B1-COIL-電圧 電圧：AC100V/AC200V/DC24V/DC12V AC110V/AC220V		

●パイロットアクチュエータ組立

電圧：1(AC100V), 2(AC200V), 3(DC24V), 4(DV12V), 5(AC110V), 6(AC220V)
形番：(例)手動はロック式(無記号)

部品名	名称・形番	番号	数量
パイロットアクチュエータ 注)選択オプションにより価格加算する。 注)ガスケット・ねじ含む	切換位置区分：1(4F410) 4F410-PLT-ACTUATOR-電圧	❻⑱ ❹⑲ ⑯⑳ ㉑ ㉓ ㉒	1 1 1 2 1 4
	切換位置区分：2・3・4・5 (4F420・430 440・450) 4F420-PLT-ACTUATOR-電圧	❻⑱ ❹⑲ ⑳㉑ ⑯㉓ ㉒	2 2 2 1 8
手動レバー	4F9-M3-MANUAL-LEVER	—	1
パイロット弁組立 (コイルなし) 4F410	切換位置区分：1(4F410) 内部パイロット(無記号) ・手動 ロック式(無記号) 4F410-PILOT-ASSY ・ノンロック式(M2) 4F410-M2-PILOT-ASSY ・レバー付ロック式(M3) 4F410-M3-PILOT-ASSY	⑲ ⑳ ⑯ ㉑ ㉓	1 1 1 2 1
4F420 注)ガスケット・ねじ含む	切換位置区分：2・3・4・5 (4F420・430 440・450) 内部パイロット(無記号) ・手動 ロック式(無記号) 4F420-PILOT-ASSY ・ノンロック式(M2) 4F420-M2-PILOT-ASSY ・レバー付ロック式(M3) 4F420-M3-PILOT-ASSY	⑲ ⑳ ⑯ ㉑ ㉓	2 2 1 2 1
	切換位置区分：1(4F410) 外部パイロット(K) ・手動 ロック式(無記号) 4F410-K-PILOT-ASSY ・ノンロック式(M2) 4F410-M2K-PILOT-ASSY ・レバー付ロック式(M3) 4F410-M3K-PILOT-ASSY	⑲ ⑳ ⑯ ㉑ ㉓	1 1 1 2 1
	切換位置区分：2・3・4・5 (4F420・430 440・450) 外部パイロット(K) ・手動 ロック式(無記号) 4F420-K-PILOT-ASSY ・ノンロック式(M2) 4F420-M2K-PILOT-ASSY ・レバー付ロック式(M3) 4F420-M3K-PILOT-ASSY	⑲ ⑳ ⑯ ㉑ ㉓	2 2 1 2 1

部品名	名称・形番	番号	数量
キャップ部品 4F410,420 4F430,440,450 注)ガスケット・ねじ含む	4F410-CAP-KIT (4F410・420)	❸	1
		㉕	1
	4F430-CAP-KIT (4F430・440・450)	㉔	4
ボデイ組立 4F410,420 4F430,440,450 4F410 ※切換位置区分「3」「4」「5」の場合、下記部品含む ( )は4F410 注)ねじ含む	4F410-BODY-ASSY	❶	1
	4F420-BODY-ASSY	❽	1
		❷	1
	4F430-BODY-ASSY	(⑫)	(1)
	4F440-BODY-ASSY	(⑩)	(1)
	4F450-BODY-ASSY	㉕	2
		❸	2
		㉔	8
		㉖	4
		⑪	2(1)
		❾	2(1)
		4F430・440・450の時追加	
		㉙	8
		⑬	2
		⑭	2
		㉘	2
単体サブプレート	4F4-08-SUB-BASE-KIT	⑰	1
	4F4-10-SUB-BASE-KIT	❼	1
サブプレート取付ねじ	4F4-SET-SCREW	㉖	4

■4F5シリーズ

●4F510部品展開図

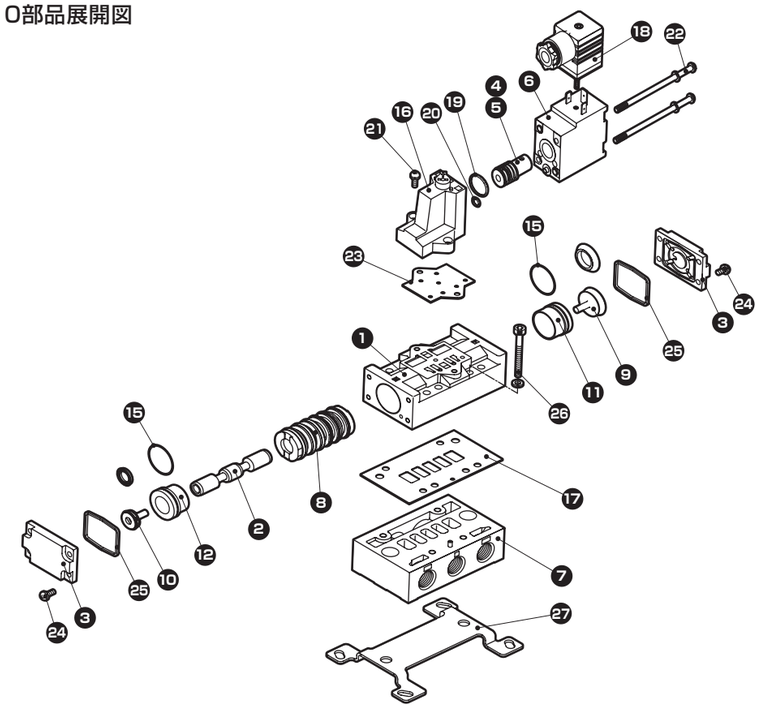

●4F520部品展開図

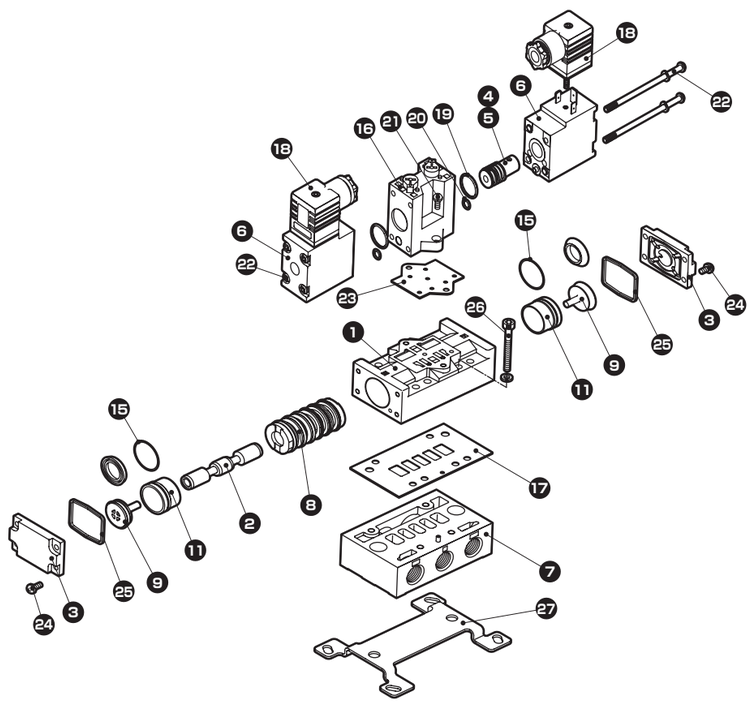

●4F530/540/550部品展開図

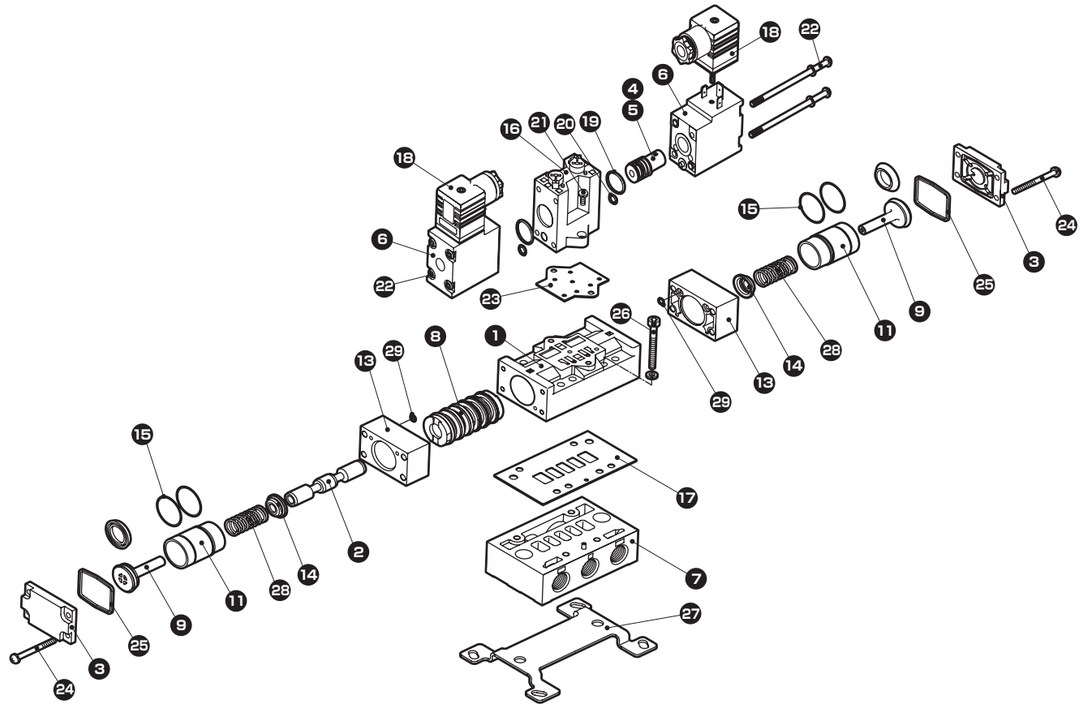

●消耗部品

部品名	部品形番	番号	数量
消耗部品キット 4F510	4F510-K	⑩ ❽ ❾	1 1 1
消耗部品キット 4F520	4F520-K	❽	1
消耗部品キット 4F530・540・550	4F530-K	❾	2
シール組立	4F9-107	❽	1
ピストン組立(A)大 (4F510・520)	4F9-108	❾	1
ピストン組立(B)小 (4F510)	4F9-109	⑩	1
ピストン組立(A) (4F530・540・550)	4F9-115	❾	2
スプール 4F510・520	4F510-SPOOL	❷	1
4F530	4F530-SPOOL		
4F540	4F540-SPOOL		
4F550	4F550-SPOOL		
シリンダ-A(大)(Oリング添付) (4F510・520)	4F510-CYLINDER-A	⑪	1
シリンダ-B(小)(Oリング添付) 4F510	4F510-CYLINDER-B	⑫	1
シリンダ-A(Oリング添付) (4F530・540・550)	4F530-CYLINDER-A	⑪	1
サブプレートガスケット	4F5-SUB-BASE-GASKET	⑰	1
パイロットチェック弁ガスケット (4F4-7)	4F4-PILOT-GASKET	㉓	1
ガスケットキット (4F510)	4F510-GASKET-KIT	⑲ ⑳ ㉕	1 1 2
ガスケットキット (4F520)	4F520-GASKET-KIT	⑲ ⑳ ㉕	1 1 2
ガスケットキット (4F530・540・550)	4F530-GASKET-KIT	⑲ ⑳ ㉕ ㉙	2 2 2 4
スプリング (4F530・540・550)	4F530-SPRING	㉘	1

●添付部品

部品名		部品形番	番号	数量
取付板(P)		4F5-MOUNT-PLATE-KIT-P	㉗	1
六角穴付プラグ (シール材付)	接続口径 Rc3/8	4F9-PLUG-R3/8	—	1
	接続口径 Rc1/2	4F9-PLUG-R1/2		
包装箱・ラベル		[フル形番]-PB-KIT	—	1
チェック弁		AC-8A	—	1
		AC-10A		

●コイル

部品名	部品形番	番号	数量
標準DIN端子箱 (Pg11) 90° Pg11	4F510-COIL-電圧 電圧：AC100V/AC200V/DC24V/DC12V AC110V/AC220V	⑱ ❻ ❹ ⑲ ⑳ ㉒	1 1 1 1 1 4
L用DIN端子箱 (Pg11) Pg11 注)DCはサージキラー内蔵	4F510-L-COIL-電圧 電圧：AC100V/AC200V/DC24V/DC12V AC110V/AC220V		
F用DIN端子箱 (G1/2) G1/2 注)ランプなし	4F510-F-COIL-電圧 電圧：AC100V/AC200V/DC24V/DC12V AC110V/AC220V		
E用グロメットリード線 (コンジットなし)	4F510-E-COIL-電圧 電圧：AC100V/AC200V/DC24V/DC12V AC110V/AC220V	❻ ❹ ⑲ ⑳ ㉒	1 1 1 1 4
E1用グロメットリード線 (CTC19) CTC19	4F510-E1-COIL-電圧 電圧：AC100V/AC200V/DC24V/DC12V AC110V/AC220V		
E2用グロメットリード線 (G1/2) G1/2	4F510-E2-COIL-電圧 電圧：AC100V/AC200V/DC24V/DC12V AC110V/AC220V		
B用丸形端子箱 (G1/2)	4F510-B-COIL-電圧 電圧：AC100V/AC200V/DC24V/DC12V AC110V/AC220V	⑱ ❻ ❹ ⑲ ⑳ ㉒	1 1 1 1 1 4
BL用丸形端子箱 (G1/2)	4F510-BL-COIL-電圧 電圧：AC100V/AC200V/DC24V/DC12V AC110V/AC220V		
B1用丸形端子箱 (G3/4)	4F510-B1-COIL-電圧 電圧：AC100V/AC200V/DC24V/DC12V AC110V/AC220V		

●パイロットアクチュエータ組立

電圧：1(AC100V), 2(AC200V), 3(DC24V), 4(DV12V), 5(AC110V), 6(AC220V)
形番：(例)手動はロック式(無記号)

部品名	名称・形番	番号	数量
パイロットアクチュエータ 注)選択オプションにより価格加算する。 注)ガスケット・ねじ含む	切換位置区分：1(4F510) 4F410-PLT-ACTUATOR-電圧	❻⑱ ❹⑲ ⑯⑳ ㉑ ㉓ ㉒	1 1 1 2 1 4
	切換位置区分：2・3・4・5 (4F520・530 540・550) 4F420-PLT-ACTUATOR-電圧	❻⑱ ❹⑲ ⑳㉑ ⑯㉓ ㉒	2 2 2 1 8
手動レバー	4F9-M3-MANUAL-LEVER	—	1
パイロット弁組立 (コイルなし) 4F510	切換位置区分：1(4F510) 内部パイロット(無記号) ・手動 ロック式(無記号) 4F410-PILOT-ASSY ・ノンロック式(M2) 4F410-M2-PILOT-ASSY ・レバー付ロック式(M3) 4F410-M3-PILOT-ASSY	⑲ ⑳ ⑯ ㉑ ㉓	1 1 1 2 1
4F520 注)ガスケット・ねじ含む	切換位置区分：2・3・4・5 (4F520・530 540・550) 内部パイロット(無記号) ・手動 ロック式(無記号) 4F420-PILOT-ASSY ・ノンロック式(M2) 4F420-M2-PILOT-ASSY ・レバー付ロック式(M3) 4F420-M3-PILOT-ASSY	⑲ ⑳ ⑯ ㉑ ㉓	2 2 1 2 1
	切換位置区分：1(4F510) 外部パイロット(K) ・手動 ロック式(無記号) 4F410-K-PILOT-ASSY ・ノンロック式(M2) 4F410-M2K-PILOT-ASSY ・レバー付ロック式(M3) 4F410-M3K-PILOT-ASSY	⑲ ⑳ ⑯ ㉑ ㉓	1 1 1 2 1
	切換位置区分：2・3・4・5 (4F520・530 540・550) 外部パイロット(K) ・手動 ロック式(無記号) 4F420-K-PILOT-ASSY ・ノンロック式(M2) 4F420-M2K-PILOT-ASSY ・レバー付ロック式(M3) 4F420-M3K-PILOT-ASSY	⑲ ⑳ ⑯ ㉑ ㉓	2 2 1 2 1

部品名	名称・形番	番号	数量
キャップ部品 4F510,520 4F530,540,550 注)ガスケット・ねじ含む	4F510-CAP-KIT (4F510・520)	❸ ㉕	1 1
	4F530-CAP-KIT (4F530・540・550)	㉔	4
ボデイ組立 4F510,520 4F530,540,550 4F510 ※切換位置区分「3」「4」「5」の場合、下記部品含む ( )は4F510 注)ねじ含む	4F510-BODY-ASSY	❶	1
	4F520-BODY-ASSY	❽	1
	4F530-BODY-ASSY	❷	1
	4F540-BODY-ASSY	(⑫)	(1)
	4F550-BODY-ASSY	(⑩)	(1)
		㉕	2
		❸	2
		㉔	8
		㉖	4
		⑪	2(1)
		❾	2(1)
		4F530・540・550の時追加	
		㉙	8
		⑬	2
		⑭	2
		㉘	2
単体サブプレート	4F5-10-SUB-BASE-KIT	⑰	1
	4F5-15-SUB-BASE-KIT	❼	1
サブプレート取付ねじ	4F5-SET-SCREW	㉖	4

■4F6シリーズ

●4F610部品展開図

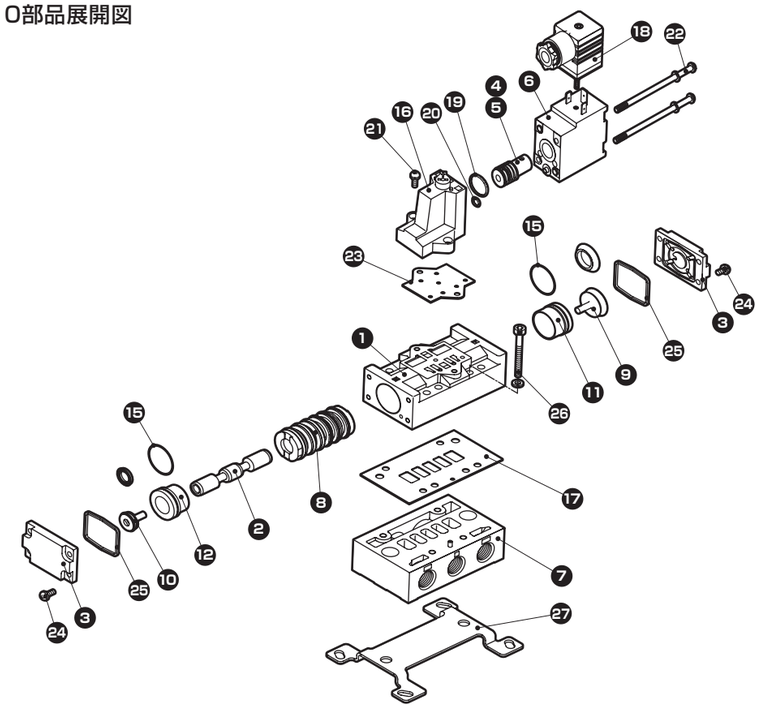

●4F620部品展開図

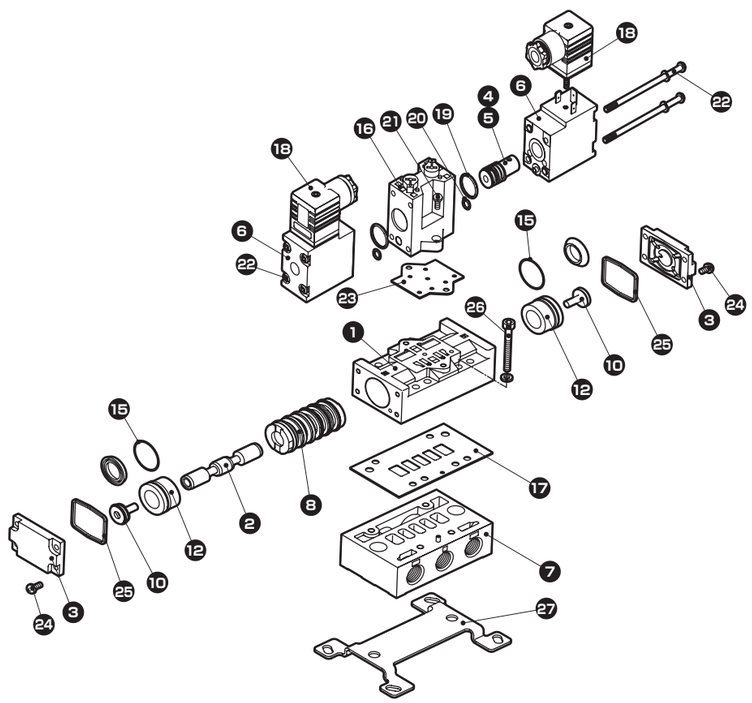

●4F630/640/650部品展開図

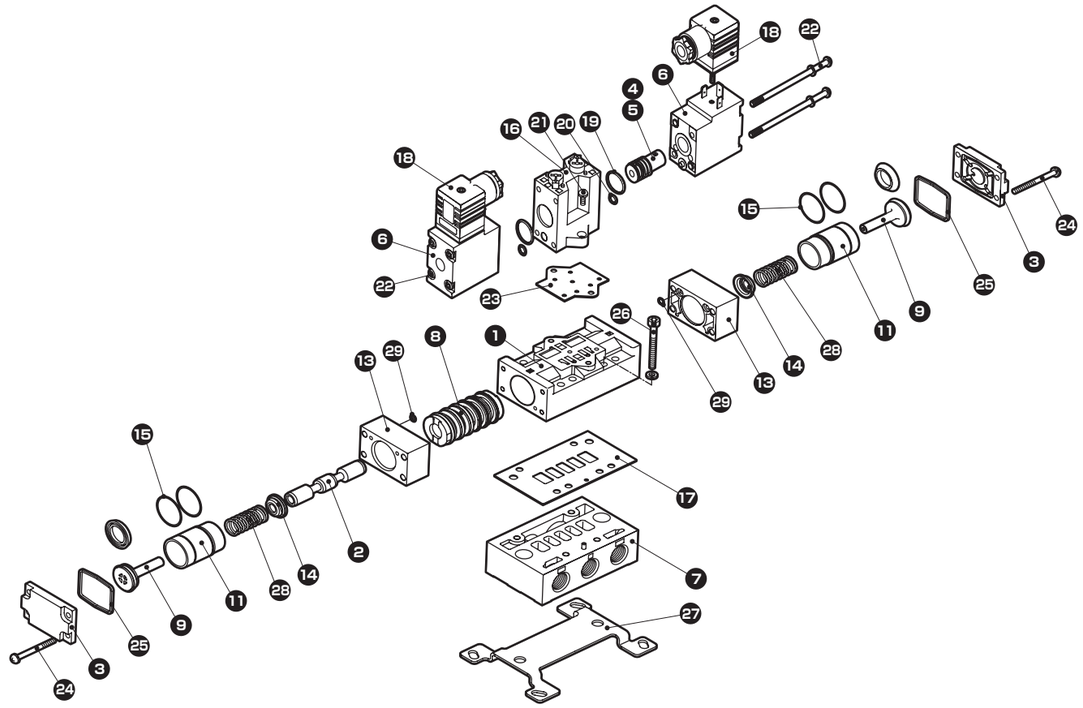

●消耗部品

部品名	部品形番	番号	数量
消耗部品キット 4F610	4F610-K	⑩ ❽ ❾	1 1 1
消耗部品キット 4F620	4F620-K	❽ ⑩	1 2
消耗部品キット 4F630・640・650	4F630-K	❽ ❾	1 2
シール組立	4F9-118	❽	1
ピストン組立(A)大 (4F610)	4F9-117	❾	1
ピストン組立(B)小 (4F610・620)	4F9-116	⑩	1
ピストン組立(A) (4F630・640・650)	4F9-122	❾	2
スプール 4F610・620	4F610-SPOOL	❷	1
4F630	4F630-SPOOL		
4F640	4F640-SPOOL		
4F650	4F650-SPOOL		
シリンダ-A(大)(Oリング添付) (4F610)	4F610-CYLINDER-A	⑪	1
シリンダ-B(小)(Oリング添付) (4F610・620)	4F610-CYLINDER-B	⑫	1
シリンダ-A(Oリング添付) (4F630・640・650)	4F630-CYLINDER-A	⑪	1
サブプレートガスケット	4F6-SUB-BASE-GASKET	⑰	1
パイロットチェック弁ガスケット (4F4-7)	4F4-PILOT-GASKET	㉓	1
ガスケットキット (4F610)	4F610-GASKET-KIT	⑲ ⑳ ㉕	1 1 2
ガスケットキット (4F620)	4F620-GASKET-KIT	⑲ ⑳ ㉕	1 1 2
ガスケットキット (4F630・640・650)	4F630-GASKET-KIT	⑲ ⑳ ㉕ ㉙	2 2 2 4
スプリング (4F630・640・650)	4F630-SPRING	㉘	1

●添付部品

部品名		部品形番	番号	数量
取付板(P)		4F6-MOUNT-PLATE-KIT-P	㉗	1
六角穴付プラグ (シール材付)	接続口径 Rc1/2	4F9-PLUG-R1/2	—	1
	接続口径 Rc3/4	4F9-PLUG-R3/4		
包装箱・ラベル		[フル形番]-PB-KIT	—	1
チェック弁		AC-8A	—	1
		AC-10A		

●コイル

部品名	部品形番	番号	数量
標準DIN端子箱 (Pg11) 90° Pg11	4F610-COIL-電圧 電圧：AC100V/AC200V/DC24V/DC12V AC110V/AC220V	⑱ ❻ ❹ ⑲ ⑳ ㉒	1 1 1 1 1 4
L用DIN端子箱 (Pg11) Pg11 注)DCはサージキラー内蔵	4F610-L-COIL-電圧 電圧：AC100V/AC200V/DC24V/DC12V AC110V/AC220V		
F用DIN端子箱 (G1/2) G1/2 注)ランプなし	4F610-F-COIL-電圧 電圧：AC100V/AC200V/DC24V/DC12V AC110V/AC220V		
E用グロメットリード線 (コンジットなし)	4F610-E-COIL-電圧 電圧：AC100V/AC200V/DC24V/DC12V AC110V/AC220V	❻ ❹ ⑲ ⑳ ㉒	1 1 1 1 4
E1用グロメットリード線 (CTC19) CTC19	4F610-E1-COIL-電圧 電圧：AC100V/AC200V/DC24V/DC12V AC110V/AC220V		
E2用グロメットリード線 (G1/2) G1/2	4F610-E2-COIL-電圧 電圧：AC100V/AC200V/DC24V/DC12V AC110V/AC220V		
B用丸形端子箱 (G1/2)	4F610-B-COIL-電圧 電圧：AC100V/AC200V/DC24V/DC12V AC110V/AC220V	⑱ ❻ ❹ ⑲ ⑳ ㉒	1 1 1 1 1 4
BL用丸形端子箱 (G1/2)	4F610-BL-COIL-電圧 電圧：AC100V/AC200V/DC24V/DC12V AC110V/AC220V		
B1用丸形端子箱 (G3/4)	4F610-B1-COIL-電圧 電圧：AC100V/AC200V/DC24V/DC12V AC110V/AC220V		

●パイロットアクチュエータ組立

電圧：1(AC100V), 2(AC200V), 3(DC24V), 4(DV12V), 5(AC110V), 6(AC220V)
形番：(例)手動はロック式(無記号)

部品名	名称・形番	番号	数量
パイロットアクチュエータ 注)選択オプションにより価格加算する。 注)ガスケット・ねじ含む	切換位置区分：1(4F610) 4F410-PLT-ACTUATOR-電圧	❻⑱ ❹⑲ ⑯⑳ ㉑ ㉓ ㉒	1 1 1 2 1 4
	切換位置区分：2・3・4・5 (4F620・630 640・650) 4F420-PLT-ACTUATOR-電圧	❻⑱ ❹⑲ ⑳㉑ ⑯㉓ ㉒	2 2 2 1 8
手動レバー	4F9-M3-MANUAL-LEVER	—	1
パイロット弁組立 (コイルなし) 4F610 4F620 注)ガスケット・ねじ含む	切換位置区分：1(4F610) 内部パイロット(無記号) ・手動 ロック式(無記号) 4F410-PILOT-ASSY ・ノンロック式(M2) 4F410-M2-PILOT-ASSY ・レバー付ロック式(M3) 4F410-M3-PILOT-ASSY	⑲ ⑳ ⑯ ㉑ ㉓	1 1 1 2 1
	切換位置区分：2・3・4・5 (4F620・630 640・650) 内部パイロット(無記号) ・手動 ロック式(無記号) 4F420-PILOT-ASSY ・ノンロック式(M2) 4F420-M2-PILOT-ASSY ・レバー付ロック式(M3) 4F420-M3-PILOT-ASSY	⑲ ⑳ ⑯ ㉑ ㉓	2 2 1 2 1
	切換位置区分：1(4F610) 外部パイロット(K) ・手動 ロック式(無記号) 4F410-K-PILOT-ASSY ・ノンロック式(M2) 4F410-M2K-PILOT-ASSY ・レバー付ロック式(M3) 4F410-M3K-PILOT-ASSY	⑲ ⑳ ⑯ ㉑ ㉓	1 1 1 2 1
	切換位置区分：2・3・4・5 (4F620・630 640・650) 外部パイロット(K) ・手動 ロック式(無記号) 4F420-K-PILOT-ASSY ・ノンロック式(M2) 4F420-M2K-PILOT-ASSY ・レバー付ロック式(M3) 4F420-M3K-PILOT-ASSY	⑲ ⑳ ⑯ ㉑ ㉓	2 2 1 2 1

部品名	名称・形番	番号	数量
キャップ部品 4F610,620 4F630,640,650 注)ガスケット・ねじ含む	4F610-CAP-KIT (4F610・620)	❸ ㉕	1 1
	4F630-CAP-KIT (4F630・640・650)	㉔	4
ボディ組立 4F610 4F630,640,650 4F610,620 4F630,640,650 4F610 4F620 ※切換位置区分「3」「4」「5」の場合、下記部品含む ( )は4F610 注)ねじ含む	4F610-BODY-ASSY	❶	1
	4F620-BODY-ASSY	❽	1
	4F630-BODY-ASSY	❷	1
	4F640-BODY-ASSY	(⑫)	(1)
	4F650-BODY-ASSY	(⑩)	(1)
		㉕	2
		❸	2
		㉔	8
		㉖	5
		⑪	2(1)
		❾	2(1)
		4F630・640・650の時追加	
		㉙	8
		⑬	2
		⑭	2
		㉘	2
単体サブプレート	4F6-15-SUB-BASE-KIT	⑰	1
	4F6-20-SUB-BASE-KIT	❼	1
サブプレート取付ねじ	4F6-SET-SCREW	㉖	4

■4F7シリーズ

●4F710部品展開図

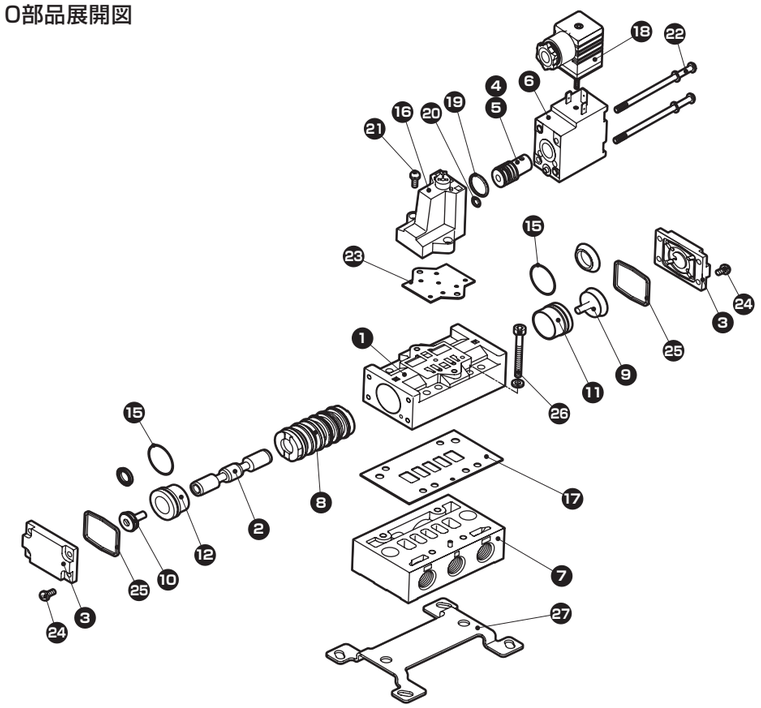

●4F720部品展開図

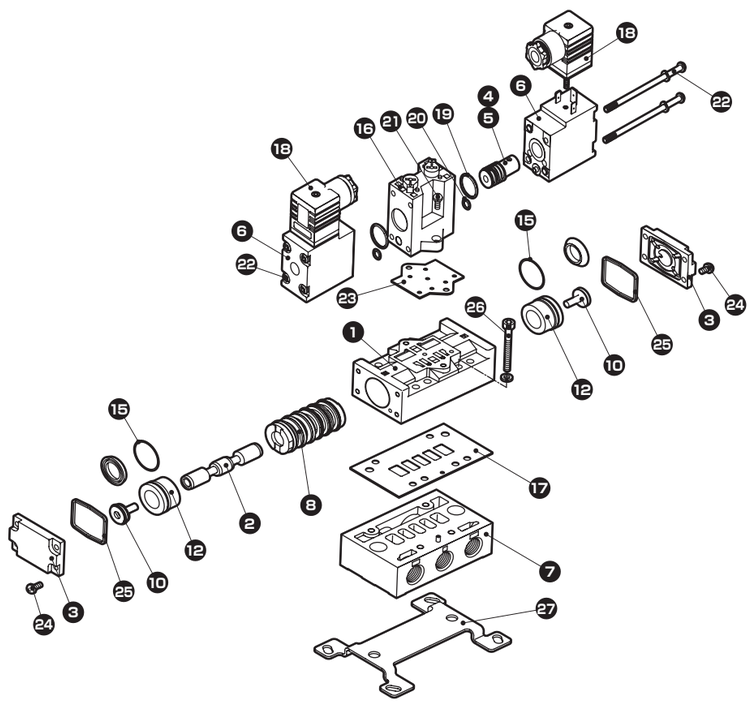

●4F730/740/750部品展開図

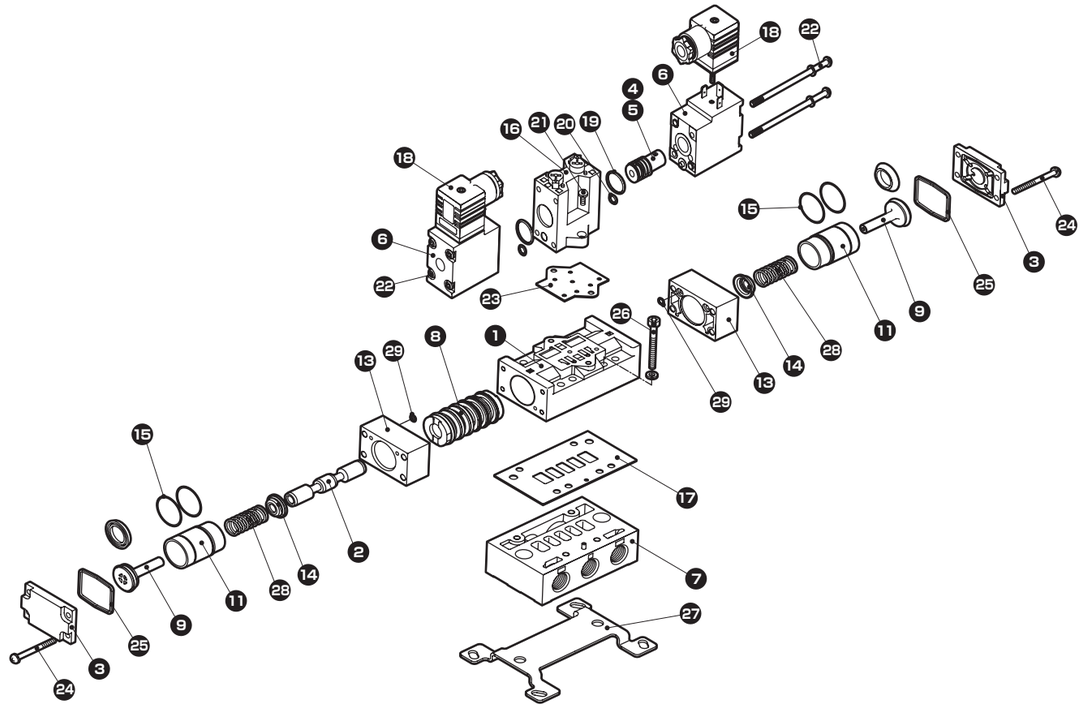

●消耗部品

部品名	部品形番	番号	数量
消耗部品キット 4F710	4F710-K	⑩ ❽ ❾	1 1 1
消耗部品キット 4F720	4F720-K	❽ ⑩	1 2
消耗部品キット 4F730・740・750	4F730-K	❽ ❾	1 2
シール組立	4F9-119	❽	1
ピストン組立(A)大 (4F710)	4F9-117	❾	1
ピストン組立(B)小 (4F710・720)	4F9-120	⑩	1
ピストン組立(A) (4F730・740・750)	4F9-123	❾	2
スプール 4F710・720	4F710-SPOOL	❷	1
4F730	4F730-SPOOL		
4F740	4F740-SPOOL		
4F750	4F750-SPOOL		
シリンダ-A(大)(Oリング添付) (4F710)	4F710-CYLINDER-A	⑪	1
シリンダ-B(小)(Oリング添付) (4F710・720)	4F710-CYLINDER-B	⑫	1
シリンダ-A(Oリング添付) (4F730・740・750)	4F730-CYLINDER-A	⑪	1
サブプレートガスケット	4F7-SUB-BASE-GASKET	⑰	1
パイロットチェック弁ガスケット (4F4-7)	4F4-PILOT-GASKET	㉓	1
ガスケットキット (4F710)	4F710-GASKET-KIT	⑲ ⑳ ㉕	1 1 2
ガスケットキット (4F720)	4F720-GASKET-KIT	⑲ ⑳ ㉕	1 1 2
ガスケットキット (4F730・740・750)	4F730-GASKET-KIT	⑲ ⑳ ㉕ ㉙	2 2 2 4
スプリング (4F730・740・750)	4F730-SPRING	㉘	1

●添付部品

部品名		部品形番	番号	数量
取付板(P)		4F7-MOUNT-PLATE-KIT-P	㉗	1
六角穴付プラグ (シール材付)	接続口径 Rc3/4	4F9-PLUG-R3/4	—	1
	接続口径 Rc1	4F9-PLUG-R1		
包装箱・ラベル		[フル形番]-PB-KIT	—	1
チェック弁		AC-8A	—	1
		AC-10A		

●コイル

部品名	部品形番	番号	数量
標準DIN端子箱 (Pg11) 90° Pg11	4F710-COIL-電圧 電圧：AC100V/AC200V/DC24V/DC12V AC110V/AC220V	⑱ ❻ ❹ ⑲ ⑳ ㉒	1 1 1 1 1 4
L用DIN端子箱 (Pg11) Pg11 注)DCはサージキラー内蔵	4F710-L-COIL-電圧 電圧：AC100V/AC200V/DC24V/DC12V AC110V/AC220V		
F用DIN端子箱 (G1/2) G1/2 注)ランプなし	4F710-F-COIL-電圧 電圧：AC100V/AC200V/DC24V/DC12V AC110V/AC220V		
E用グロメットリード線 (コンジットなし)	4F710-E-COIL-電圧 電圧：AC100V/AC200V/DC24V/DC12V AC110V/AC220V	❻ ❹ ⑲ ⑳ ㉒	1 1 1 1 4
E1用グロメットリード線 (CTC19) CTC19	4F710-E1-COIL-電圧 電圧：AC100V/AC200V/DC24V/DC12V AC110V/AC220V		
E2用グロメットリード線 (G1/2) G1/2	4F710-E2-COIL-電圧 電圧：AC100V/AC200V/DC24V/DC12V AC110V/AC220V		
B用丸形端子箱 (G1/2)	4F710-B-COIL-電圧 電圧：AC100V/AC200V/DC24V/DC12V AC110V/AC220V	⑱ ❻ ❹ ⑲ ⑳ ㉒	1 1 1 1 1 4
BL用丸形端子箱 (G1/2)	4F710-BL-COIL-電圧 電圧：AC100V/AC200V/DC24V/DC12V AC110V/AC220V		
B1用丸形端子箱 (G3/4)	4F710-B1-COIL-電圧 電圧：AC100V/AC200V/DC24V/DC12V AC110V/AC220V		

●パイロットアクチュエータ組立

電圧：1(AC100V), 2(AC200V), 3(DC24V), 4(DV12V), 5(AC110V), 6(AC220V)
形番：(例)手動はロック式(無記号)

部品名	名称・形番	番号	数量
パイロットアクチュエータ 注)選択オプションにより価格加算する。 注)ガスケット・ねじ含む	切換位置区分：1(4F710) 4F410-PLT-ACTUATOR-電圧	❻⑱ ❹⑲ ⑯⑳ ㉑ ㉓ ㉒	1 1 1 2 1 4
	切換位置区分：2・3・4・5 (4F720・730 740・750) 4F420-PLT-ACTUATOR-電圧	❻⑱ ❹⑲ ⑳㉑ ⑯㉓ ㉒	2 2 2 1 8
手動レバー	4F9-M3-MANUAL-LEVER	—	1
パイロット弁組立 (コイルなし) 4F710 4F720 注)ガスケット・ねじ含む	切換位置区分：1(4F710) 内部パイロット(無記号) ・手動 ロック式(無記号) 4F410-PILOT-ASSY ・ノンロック式(M2) 4F410-M2-PILOT-ASSY ・レバー付ロック式(M3) 4F410-M3-PILOT-ASSY	⑲ ⑳ ⑯ ㉑ ㉓	1 1 1 2 1
	切換位置区分：2・3・4・5 (4F720・730 740・750) 内部パイロット(無記号) ・手動 ロック式(無記号) 4F420-PILOT-ASSY ・ノンロック式(M2) 4F420-M2-PILOT-ASSY ・レバー付ロック式(M3) 4F420-M3-PILOT-ASSY	⑲ ⑳ ⑯ ㉑ ㉓	2 2 1 2 1
	切換位置区分：1(4F710) 外部パイロット(K) ・手動 ロック式(無記号) 4F410-K-PILOT-ASSY ・ノンロック式(M2) 4F410-M2K-PILOT-ASSY ・レバー付ロック式(M3) 4F410-M3K-PILOT-ASSY	⑲ ⑳ ⑯ ㉑ ㉓	1 1 1 2 1
	切換位置区分：2・3・4・5 (4F720・730 740・750) 外部パイロット(K) ・手動 ロック式(無記号) 4F420-K-PILOT-ASSY ・ノンロック式(M2) 4F420-M2K-PILOT-ASSY ・レバー付ロック式(M3) 4F420-M3K-PILOT-ASSY	⑲ ⑳ ⑯ ㉑ ㉓	2 2 1 2 1

部品名	名称・形番	番号	数量
キャップ部品 4F710,720 4F730,740,750 注)ガスケット・ねじ含む	4F710-CAP-KIT (4F710・720)	❸ ㉕	1 1
	4F730-CAP-KIT (4F730・740・750)	㉔	4
ボディ組立 4F710 4F730,740,750 4F710,720 4F730,740,750 4F710 4F720 ※切換位置区分「3」「4」「5」の場合、下記部品含む ( )は4F710 注)ねじ含む	4F710-BODY-ASSY	❶	1
	4F720-BODY-ASSY	❽	1
	4F730-BODY-ASSY	❷	1
	4F740-BODY-ASSY	(⑫)	(1)
	4F750-BODY-ASSY	(⑩)	(1)
		㉕	2
		❸	2
		㉔	8
		㉖	4
		⑪	2(1)
		❾	2(1)
		4F730・740・750の時追加	
		㉙	8
		⑬	2
		⑭	2
		㉘	2
単体サブプレート	4F7-20-SUB-BASE-KIT	⑰	1
	4F7-25-SUB-BASE-KIT	❼	1
サブプレート取付ねじ	4F7-SET-SCREW	㉖	4

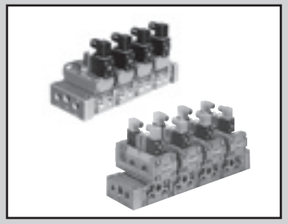

個別配線マニホールド・サブプレート配管
パイロット式５ポート弁セレックスバルブ

M4F4･5･6･7 Series

■M4F4シリーズ

部品展開図

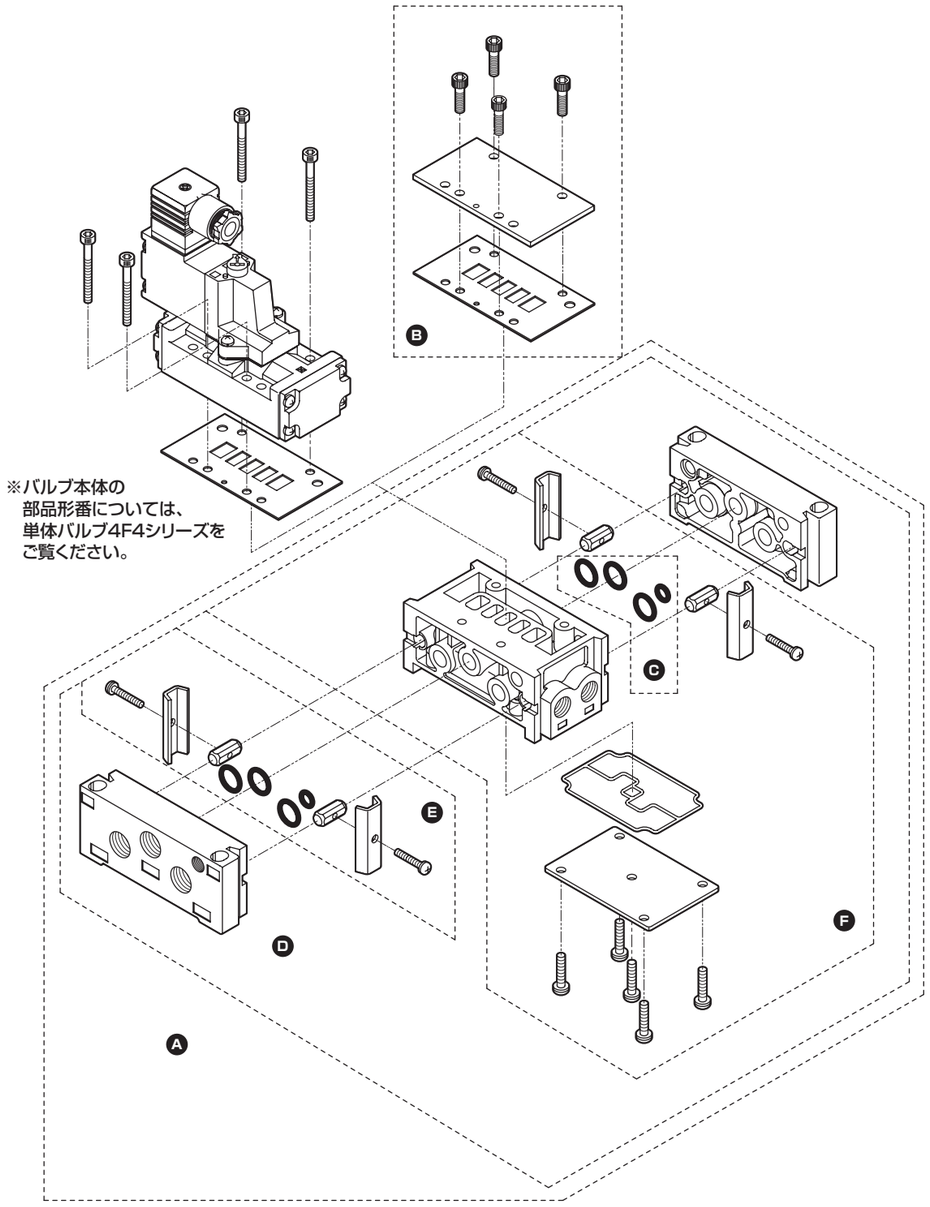

※バルブ本体の
部品形番については、
単体バルブ4F4シリーズを
ご覧ください。

注）マニホールドは、2～10連が標準です。

部品名		部品形番	番号	数量
サブプレートキット 08(Rc1/4) 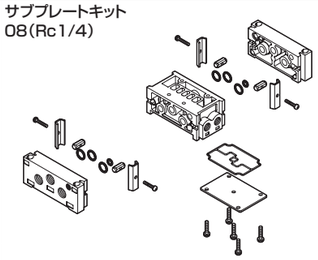	2連	M4F4-08-2-C-SUB-BASE-KIT	A	1
	3連	M4F4-08-3-C-SUB-BASE-KIT		
	4連	M4F4-08-4-C-SUB-BASE-KIT		
	5連	M4F4-08-5-C-SUB-BASE-KIT		
	6連	M4F4-08-6-C-SUB-BASE-KIT		
	7連	M4F4-08-7-C-SUB-BASE-KIT		
	8連	M4F4-08-8-C-SUB-BASE-KIT		
	9連	M4F4-08-9-C-SUB-BASE-KIT		
	10連	M4F4-08-10-C-SUB-BASE-KIT		
マスキングプレートキット 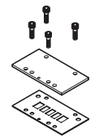		M4F4-MP-KIT	B	1
ガスケットキット		M4F4-GASKET-KIT	C	1
サブエンド 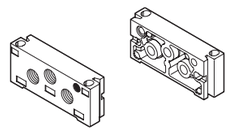		M4F4-SUB-END-RL-KIT	D	1
接続金具キット 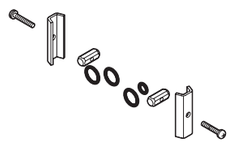		M4F4-BRACKET-KIT	E	1
1連増設マニホールド サブプレートキット 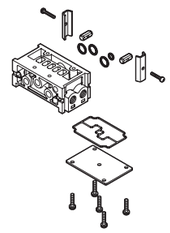		M4F4-08-C-SUB-BASE-KIT	F	1
仕切り板（個別排気対応）		M4F4-DIVISION-PLATE	—	1
アダプタキット（FS/FDシリーズのベースに取り付けるためのアダプタ）	4F4-FS2/FD2	4F9-980	—	1
	4F4-FS3/FD3	4F9-982		
サブプレートガスケット		4F4-F2-SUB-BASE-GASKET	—	—
		4F4-F3-SUB-BASE-GASKET		

■M4F5シリーズ

部品展開図

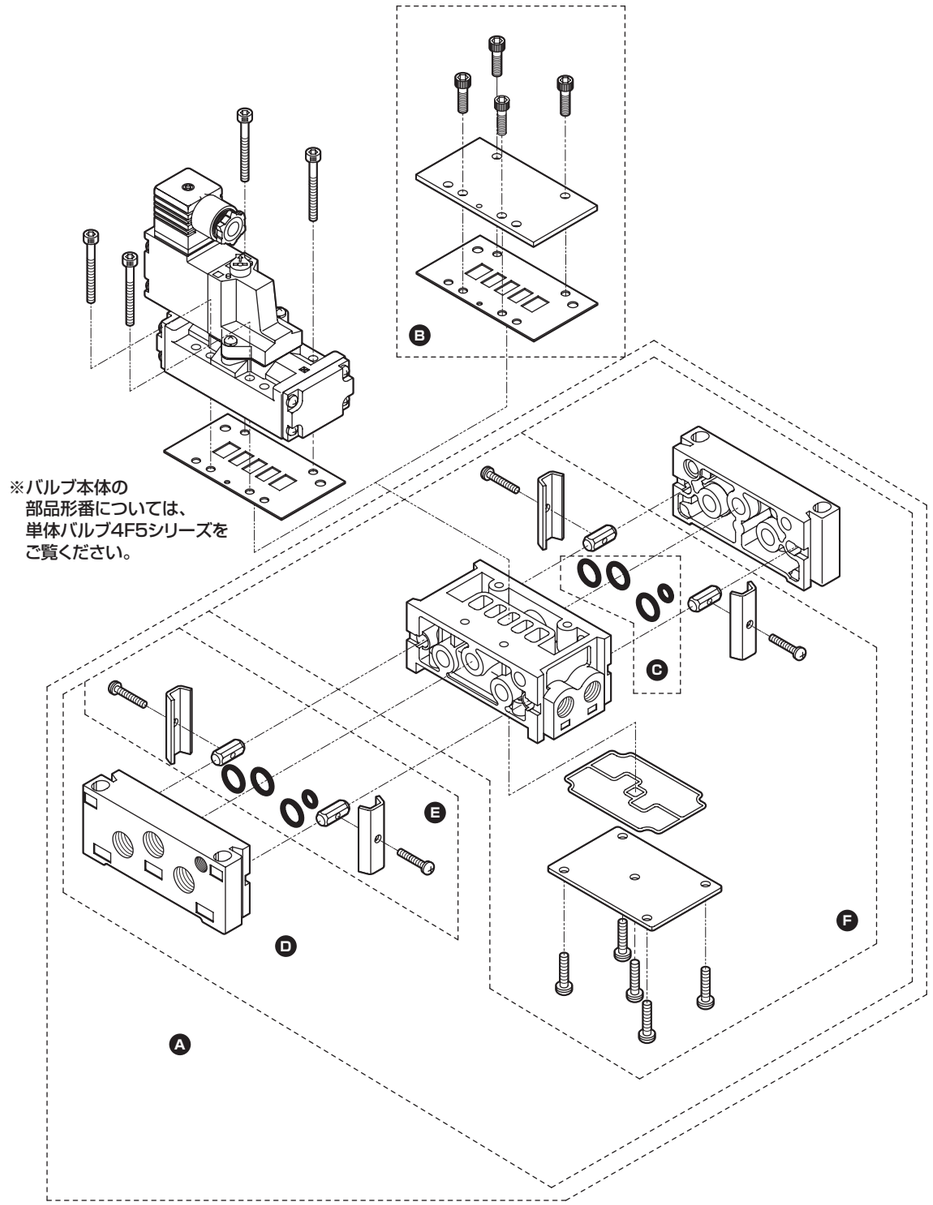

注）マニホールドは、2～10連が標準です。

部品名		部品形番	番号	数量
サブプレートキット 10(Rc3/8) 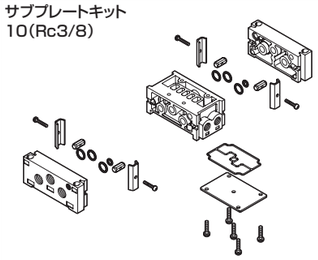	2連	M4F5-10-2-C-SUB-BASE-KIT	A	1
	3連	M4F5-10-3-C-SUB-BASE-KIT		
	4連	M4F5-10-4-C-SUB-BASE-KIT		
	5連	M4F5-10-5-C-SUB-BASE-KIT		
	6連	M4F5-10-6-C-SUB-BASE-KIT		
	7連	M4F5-10-7-C-SUB-BASE-KIT		
	8連	M4F5-10-8-C-SUB-BASE-KIT		
	9連	M4F5-10-9-C-SUB-BASE-KIT		
	10連	M4F5-10-10-C-SUB-BASE-KIT		
マスキングプレートキット 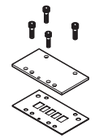		M4F5-MP-KIT	B	1
ガスケットキット		M4F5-GASKET-KIT	C	1
サブエンド 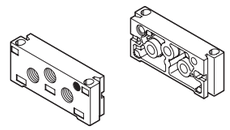		M4F5-SUB-END-RL-KIT	D	1
接続金具キット 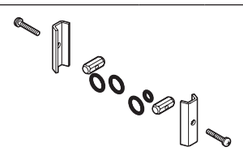		M4F5-BRACKET-KIT	E	1
1連増設マニホールド サブプレートキット 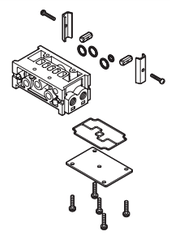		M4F5-10-C-SUB-BASE-KIT	F	1
仕切り板（個別排気対応）		M4F5-DIVISION-PLATE	—	1
アダプタキット（FS/FDシリーズのベースに取り付けるためのアダプタ）	4F5-FS3/FD3	4F9-981	—	1
	4F5-FS4/FD4	4F9-988		
サブプレートガスケット		4F5-F3-SUB-BASE-GASKET	—	—
		4F5-F4-SUB-BASE-GASKET		

M4F5 Series

■M4F6シリーズ

部品展開図

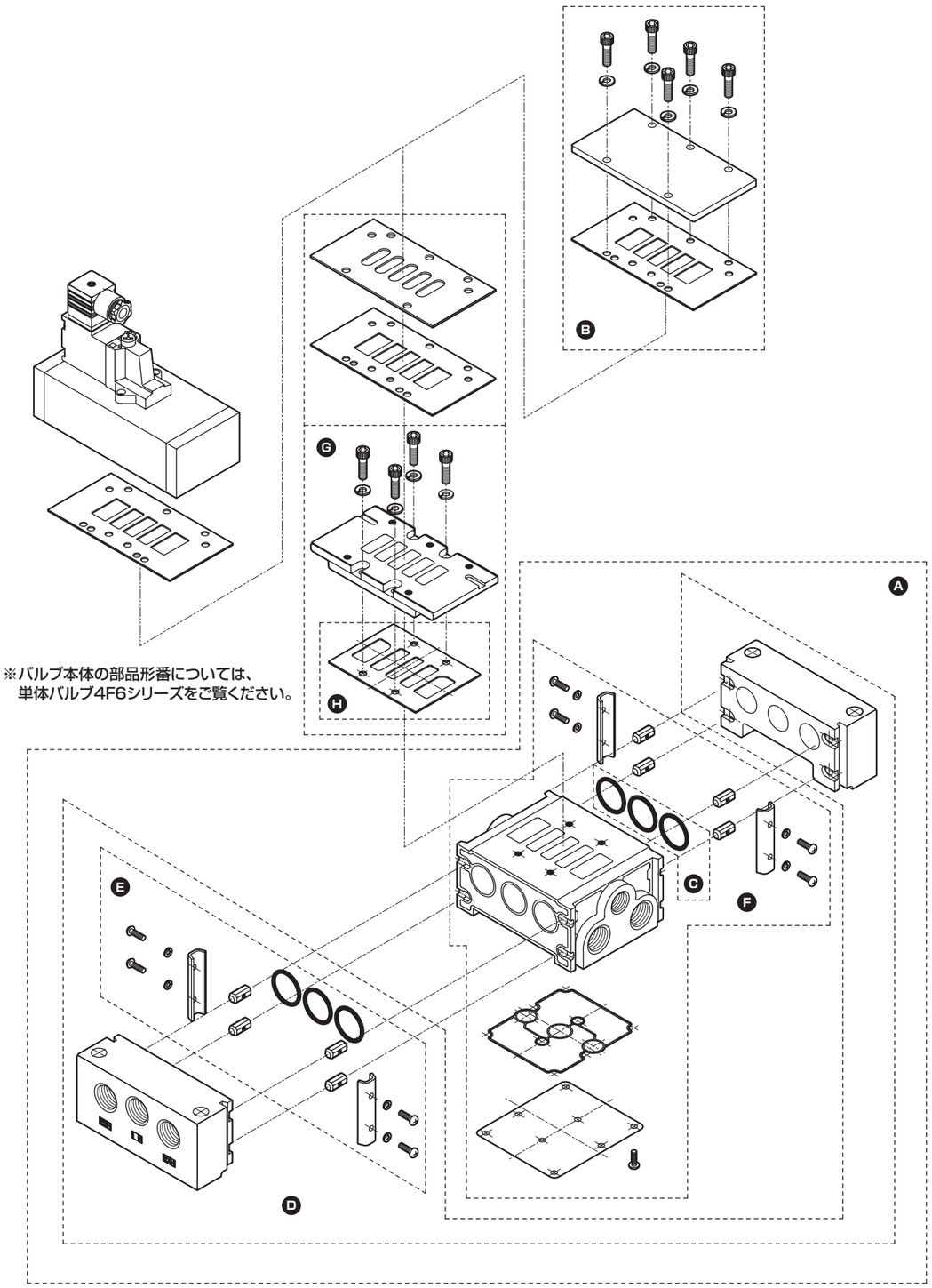

※バルブ本体の部品形番については、
単体バルブ4F6シリーズをご覧ください。

M4F6 Series

注）マニホールドは、2～10連が標準です。

部品名		部品形番	番号	数量
サブプレートキット D15(Rc1/2) 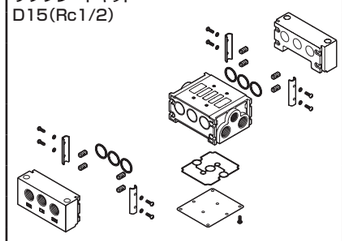	2連	M4F6-D15-2-C-SUB-BASE-KIT	Ⓐ	1
	3連	M4F6-D15-3-C-SUB-BASE-KIT		
	4連	M4F6-D15-4-C-SUB-BASE-KIT		
	5連	M4F6-D15-5-C-SUB-BASE-KIT		
	6連	M4F6-D15-6-C-SUB-BASE-KIT		
	7連	M4F6-D15-7-C-SUB-BASE-KIT		
	8連	M4F6-D15-8-C-SUB-BASE-KIT		
	9連	M4F6-D15-9-C-SUB-BASE-KIT		
	10連	M4F6-D15-10-C-SUB-BASE-KIT		
マスキングプレートキット		M4F6-D15-MP-KIT	Ⓑ	1
ガスケットキット		M4F6-D15-GASKET-KIT	Ⓒ	1
サブエンド 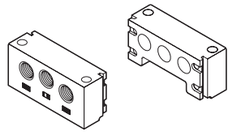		M4F6-D15-SUB-END-RL-KIT	Ⓓ	1
接続金具キット 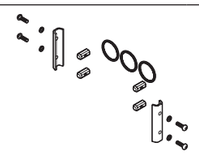		M4F6-D15-BRACKET-KIT	Ⓔ	1
1連増設マニホールド サブプレートキット 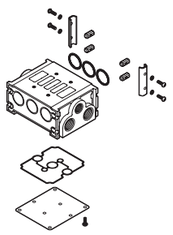		M4F6-D15-C-SUB-BASE-KIT	Ⓕ	1
仕切り板（個別排気対応）		M4F6-D15-DIVISION-PLATE	―	1
アダプタキット 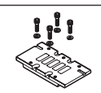		4F9-983	Ⓖ	1
サブプレートガスケット		4F6-F4-SUB-BASE-GASKET	Ⓗ	1

■M4F7シリーズ

部品展開図

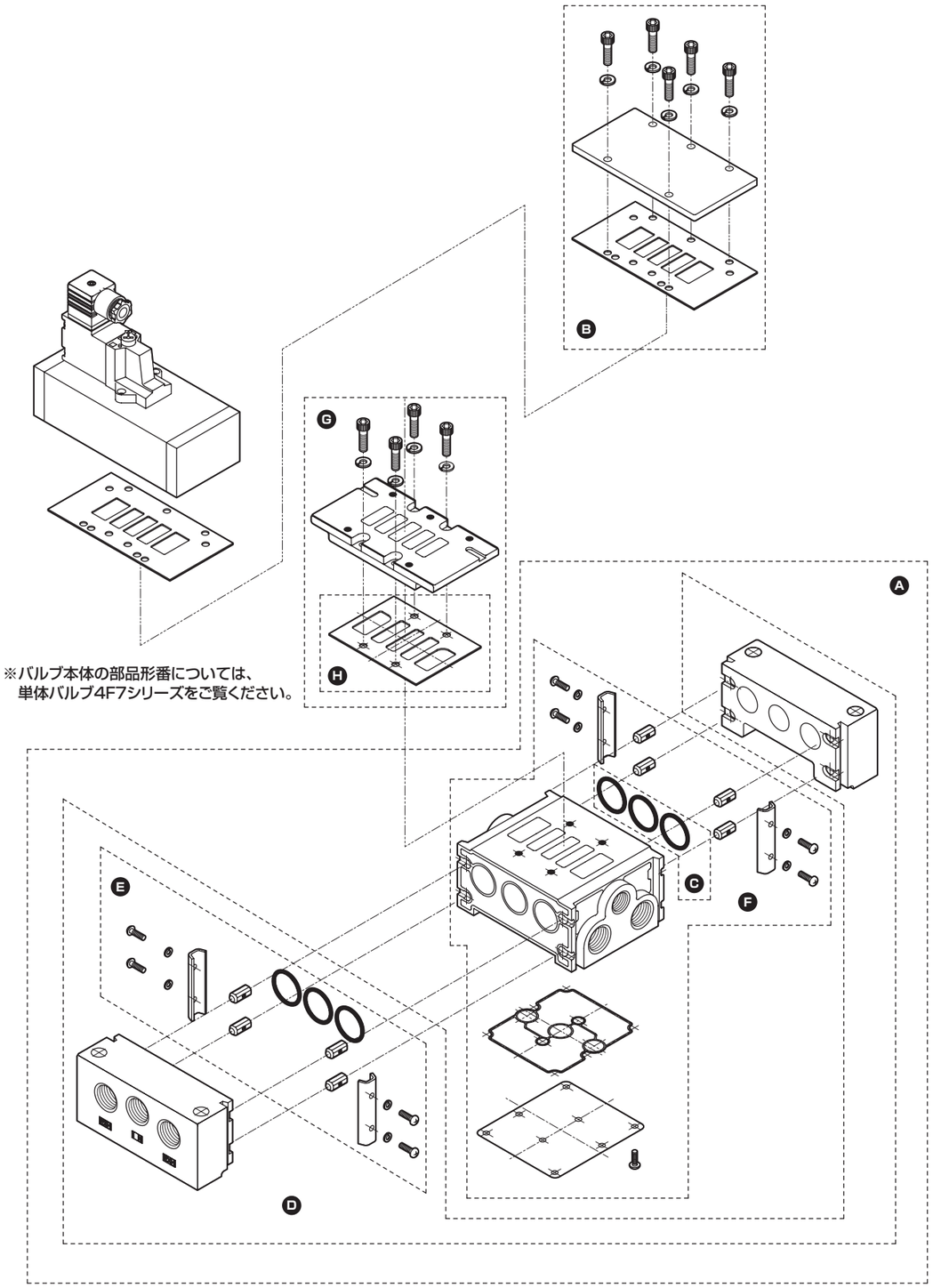

※バルブ本体の部品形番については、
単体バルブ4F7シリーズをご覧ください。

M4F7 Series

注）マニホールドは、2～10連が標準です。

部品名		部品形番	番号	数量
サブプレートキット E20（Rc3/4） 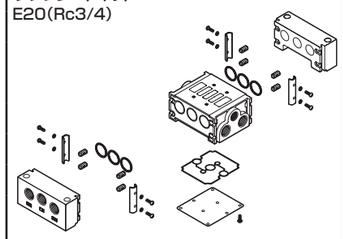	2連	M4F7-E20-2-C-SUB-BASE-KIT	Ⓐ	1
	3連	M4F7-E20-3-C-SUB-BASE-KIT		
	4連	M4F7-E20-4-C-SUB-BASE-KIT		
	5連	M4F7-E20-5-C-SUB-BASE-KIT		
	6連	M4F7-E20-6-C-SUB-BASE-KIT		
	7連	M4F7-E20-7-C-SUB-BASE-KIT		
	8連	M4F7-E20-8-C-SUB-BASE-KIT		
	9連	M4F7-E20-9-C-SUB-BASE-KIT		
	10連	M4F7-E20-10-C-SUB-BASE-KIT		
マスキングプレートキット		M4F7-E20-MP-KIT	Ⓑ	1
ガスケットキット		M4F7-E20-GASKET-KIT	Ⓒ	1
サブエンド 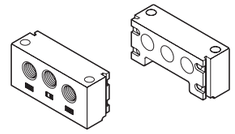		M4F7-E20-SUB-END-RL-KIT	Ⓓ	1
接続金具キット 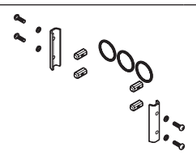		M4F7-E20-BRACKET-KIT	Ⓔ	1
1連増設マニホールド サブプレートキット 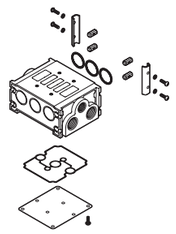		M4F7-E20-C-SUB-BASE-KIT	Ⓕ	1
仕切り板（個別排気対応）		M4F7-E20-DIVISION-PLATE	―	1
アダプタキット		4F9-984	Ⓖ	1
サブプレートガスケット		4F7-F5-SUB-BASE-GASKET	Ⓗ	1