CKD

New Products

電動アクチュエータ

EJSGシリーズ

EJSG-Gシリーズ（防塵仕様）
EJSG-Cシリーズ（低発塵仕様）
EJSG-P4シリーズ（二次電池製造工程対応）
EJSG-FP1シリーズ（食品製造工程対応）

ELECTRIC ACTUATOR EJSG / EJSG-G / EJSG-C / EJSG-P4/EJSG-FP1 SERIES

様々な環境で使える電動アクチュエータ

ROBODEX Pulse

CKD株式会社

CC-1569 2

スライダタイプ

EJSGシリーズ

ROBODEX Pulse

様々な環境・工程で安心してご使用いただくために

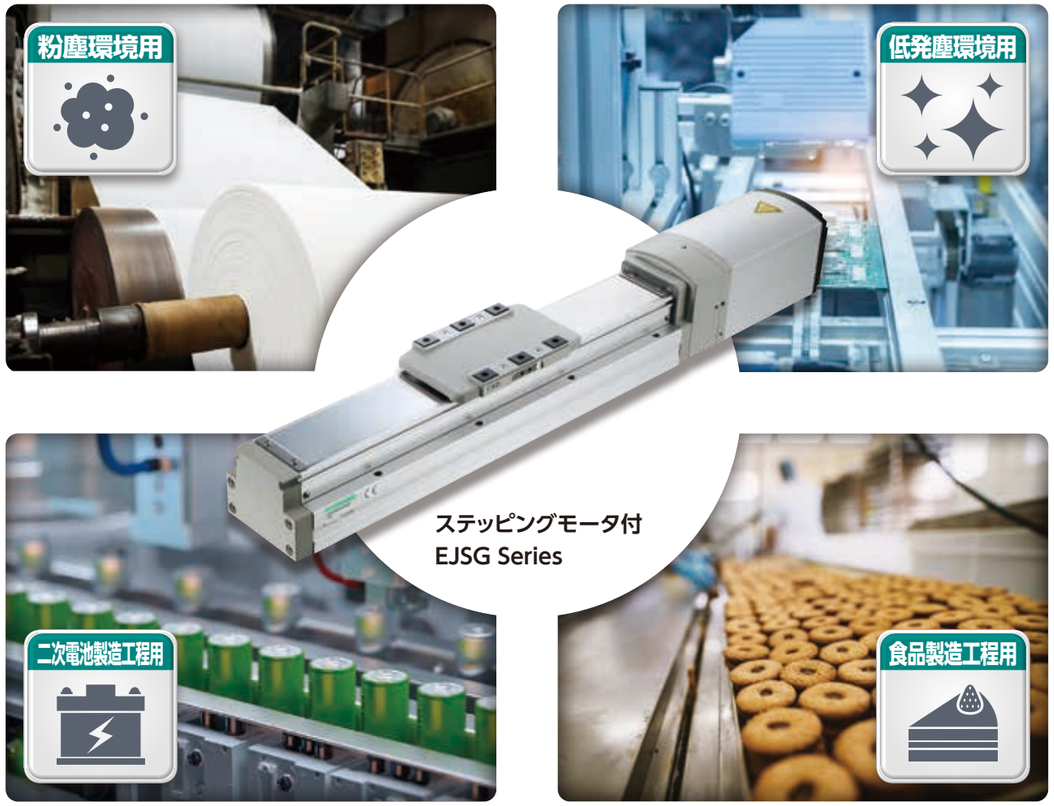

使いやすさと高剛性を追求した5つのラインナップをご用意しました

ラインナップ		サイズ 04	サイズ 05	サイズ 08	カタログページ
アクチュエータ	EJSG	●	●	●	1
	防塵仕様 EJSG-G	●	●	●	39
	低発塵仕様 EJSG-C	●	●	●	59
	二次電池製造工程対応 EJSG-P4	●	●	●	79
	食品製造工程対応 EJSG-FP1	●	●	●	99
適用コントローラ	ECMG	●	●	●	127
	ECG-A	●	●	●	153

■ コンパクト高剛性ボディ

高剛性　省スペース　設計工数削減　部品点数削減　作業工数削減

負荷を支えるガイドはアウターレールを採用。
ボディと一体になった幅広ガイドにより高剛性と省スペースを同時に実現しました。

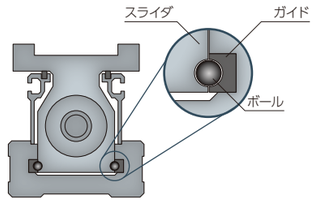

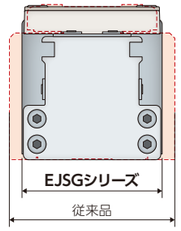

		従来品	EJSG-05
本体幅		64mm	54mm
静的許容モーメント	MP	25.7N・m	103N・m
	MY	25.7N・m	103N・m
	MR	58N・m	144N・m

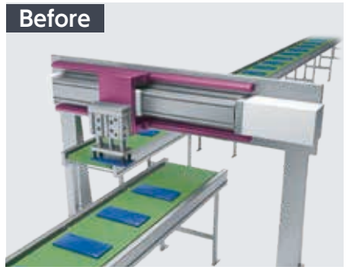

モーメントを低減するため併設ガイドを使用

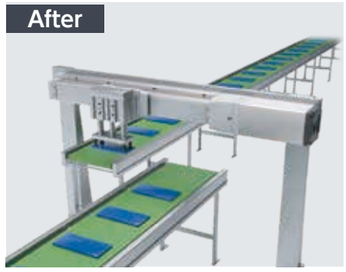

高剛性ボディがモーメントを支持するため、併設ガイドを削減できます

■ バッテリレスアブソリュートエンコーダ

簡単メンテナンス　部品点数削減

現在位置情報を保持するアブソリュート式エンコーダを搭載。
バッテリレス仕様のため、バッテリ交換メンテナンスも不要です。
※全シリーズにオプション

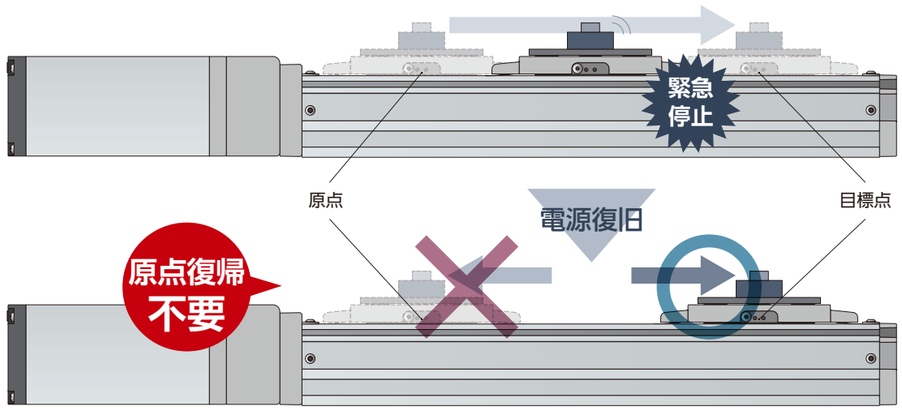

CKD

■ 上下面に取付穴を用意

作業工数削減

上面と下面の双方から、製品を分解することなくダイレクトに据付けが可能な構造です。
特に上面からの据付けをする場合、作業時間を大幅に短縮できます。

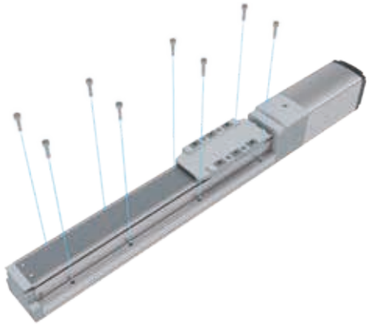

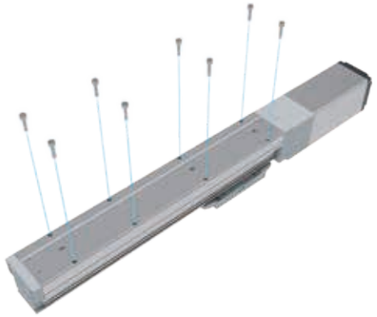

Before

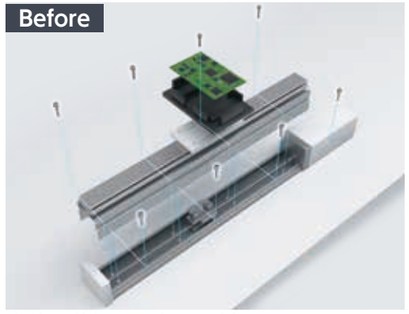

本体を分解して上面取付

After

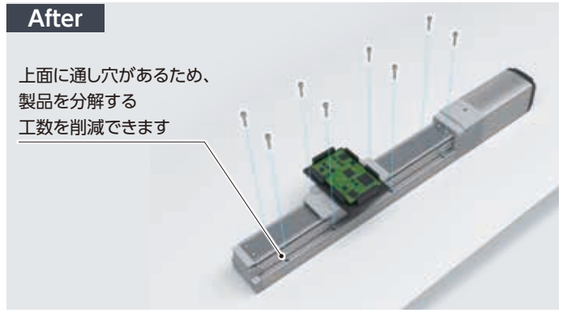

本体を分解せず上面取付

■ 外部グリース給脂口を装備

簡単メンテナンス　作業工数削減

外部から直接給脂できる給脂口を両側に装備。
本体を分解することなく、1か所からの給脂でガイドとボールねじのメンテナンスが可能です。

Before

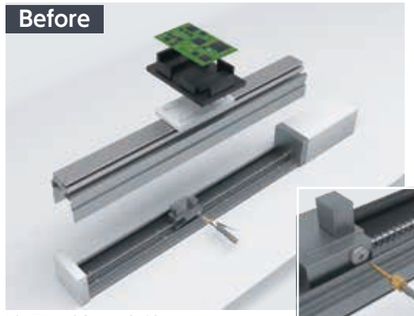

冶具を外し、本体を
分解してグリース給脂

After

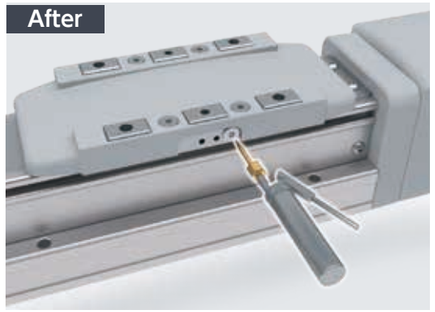

外部からの直接給脂

■ モータユニット交換可能

簡単メンテナンス

モータユニットの交換が可能です。
簡単にメンテナンスができます。

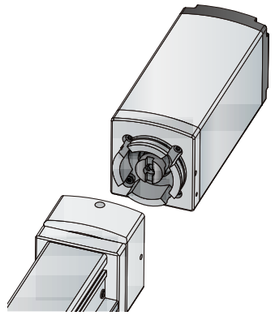

■ アクチュエータのオーダーメイドに対応

高汎用性

アクチュエータ部の寸法などに課題がある場合はご相談ください。
※特別仕様品です。

中間ストローク　※10mm毎

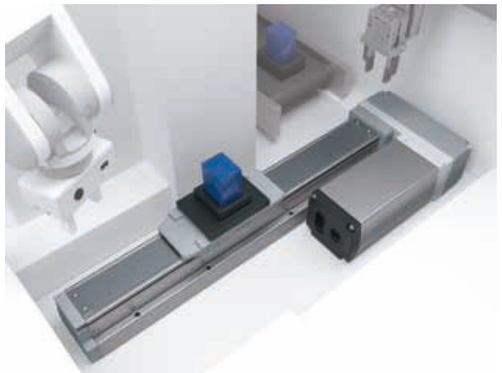

限られたスペースで使用したい場合

加工穴位置の変更

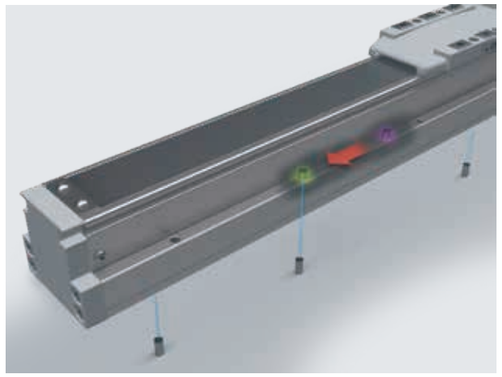

位置決めピン穴位置を変更したい場合

グリースの変更

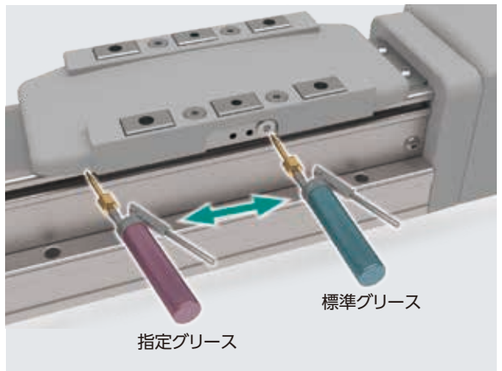

ご指定のグリースに変更したい場合
※変更できるグリースには制限があります。

継手部位置の変更

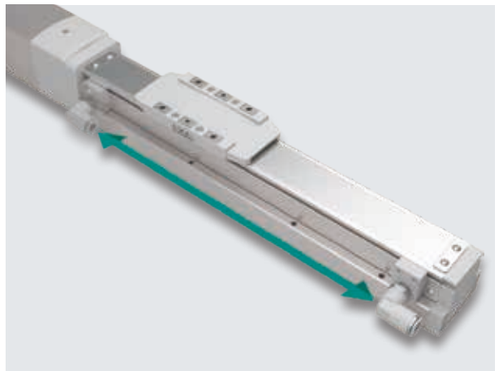

継手部位置を変更したい場合

粉塵環境下において長寿命な電動アクチュエータ

EJSG-G Series（防塵仕様）

粉塵環境用

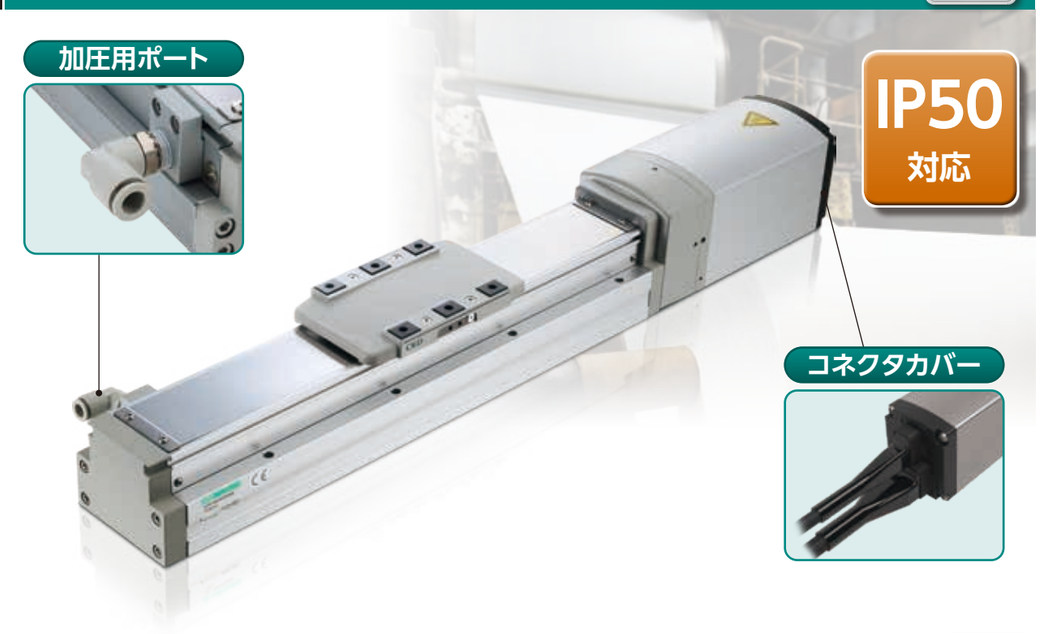

■ 粉塵環境下での耐久性向上

長寿命

保護構造IP50に対応しています。
粉塵環境下での耐久性が標準品と比べて大幅に向上しました。

標準品比
2倍以上

粉塵環境下においての走行試験

【試験条件】

項目		内容
試験サンプル	形番	EJSG-05E100600NBN-VCN00-G
	速度	400mm/s
	加減速度	0.6G
	パージ流量	40NL/min
環境	粉塵材料	関東ローム（7種）
	粉塵直径	75μm
	粉塵浮遊量	2kg/m³

走行距離

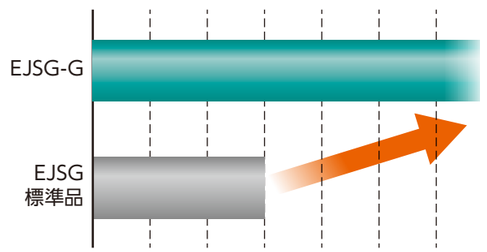

クリーン環境下に最適な電動アクチュエータ

EJSG-C Series（低発塵仕様）

低発塵環境用

二次電池製造工程に最適な電動アクチュエータ

EJSG-P4 Series

二次電池製造工程用　材料制限　ドライ環境 DEW POINT -70℃

食品製造工程に最適な電動アクチュエータ

EJSG-FP1 Series

食品製造工程用

FP Food Process®

CKD

電動アクチュエータ
モータ付仕様

EJSG

スライダタイプ

CONTENTS

商品紹介	巻頭
体系表	2
● 仕様・形番表示・外形寸法図	
・EJSG-04-※	8
・EJSG-05-※	18
・EJSG-08-※	28
● 機種選定	118
● 技術資料	120
⚠ 使用上の注意事項	170
機種選定チェックシート	174

体系表

コントローラ	アクチュエータ形番		モータサイズ	モータ取付方向	本体幅(mm)	ねじリード(mm)	最大可搬質量(kg) 水平	最大可搬質量(kg) 垂直	最大押付力(N)
ECMG シリーズ		EJSG-04E06	□35	ストレート	44	6	20.0	9.2	155
		EJSG-04E12				12	15.0	3.3	77
		EJSG-04R/D/L06		折返し		6	20.0	9.2	155
		EJSG-04R/D/L12				12	15.0	3.3	77
		EJSG-05E05	□42	ストレート	54	5	40.0	14.2	220
		EJSG-05E10				10	27.5	7.1	110
		EJSG-05E20				20	18.3	2.5	55
		EJSG-05R/D/L05		折返し		5	40.0	10.0	220
		EJSG-05R/D/L10				10	27.5	3.3	110
		EJSG-05R/D/L20				20	18.3	0.8	55
		EJSG-08E05	□56	ストレート	82	5	80.0	43.3	965
		EJSG-08E10				10	70.0	28.3	482
		EJSG-08E20				20	30.0	3.3	241
		EJSG-08R/D/L05		折返し		5	80.0	33.3	965
		EJSG-08R/D/L10				10	70.0	21.7	482
		EJSG-08R/D/L20				20	30.0	3.3	241

スライダタイプ　水平設置 加減速度0.3G

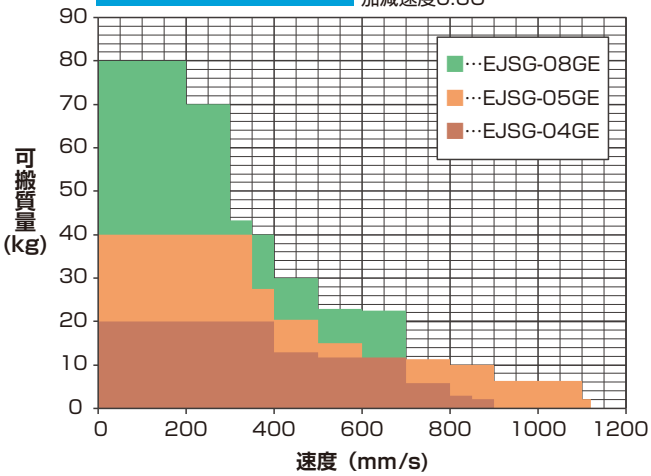

スライダタイプ　垂直設置 加減速度0.3G

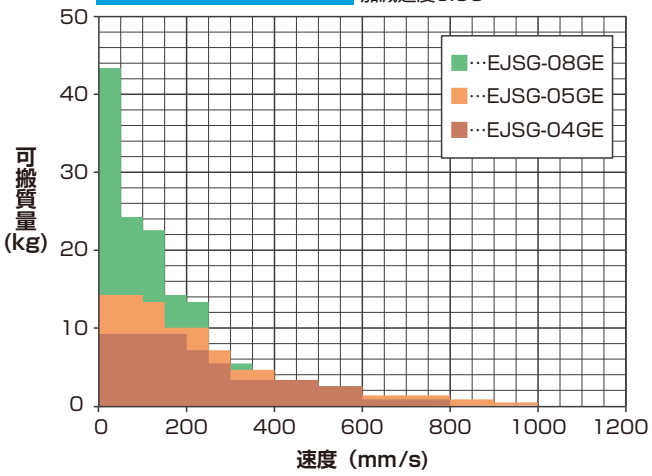

	ストローク（mm）と最高速度（mm/s）																						掲載ページ
	50 mm	100	150	200	250	300	350	400	450	500	550	600	650	700	750	800	850	900	950	1000	1050	1100	
	450mm/s									400	340	290	250	220	190	170							8
	900									800	680	580	500	440	390	340							
	375										340	290	250	220	190	170							12
	600											580	500	440	390	340							
	375									360	300	260	225	200	175	150							18
	750									720	615	525	455	400	355	315							
	1120											1050	910	800	710	630							
	350										300	260	225	220	175	150							22
	635										615	525	455	400	355	315							
	1120											1050	910	800	710	630							
	230														220	200	175	160	145	130	120	110	28
	430															400	355	320	290	260	240	220	
	800																710	640	580	530	480	440	
	200																175	160	145	130	120	110	32
	430															400	355	320	290	260	240	220	
	800																710	640	580	530	480	440	

※　本データは加速度0.3Gのものです。
※　壁掛け設置の場合は水平設置と同じ可搬質量です。

体系表

コントローラ	アクチュエータ形番		モータサイズ	モータ取付方向	本体幅(mm)	ねじリード(mm)	最大可搬質量(kg) 水平	最大可搬質量(kg) 垂直	最大押付力(N)
ECGシリーズ		EJSG-04E06	□35	ストレート	44	6	20.0	9.2	155
		EJSG-04E12				12	15.0	3.3	77
		EJSG-04R/D/L06		折返し		6	20.0	9.2	155
		EJSG-04R/D/L12				12	11.7	3.3	77
		EJSG-05E05	□42	ストレート	54	5	40.0	14.0	220
		EJSG-05E10				10	27.5	7.0	110
		EJSG-05E20				20	18.3	2.5	55
		EJSG-05R/D/L05		折返し		5	40.0	10.0	220
		EJSG-05R/D/L10				10	27.5	3.3	110
		EJSG-05R/D/L20				20	18.3	0.8	55
		EJSG-08E05	□56	ストレート	82	5	80.0	43.3	965
		EJSG-08E10				10	70.0	28.3	482
		EJSG-08E20				20	30.0	3.3	241
		EJSG-08R/D/L05		折返し		5	80.0	33.3	965
		EJSG-08R/D/L10				10	70.0	18.3	482
		EJSG-08R/D/L20				20	30.0	3.3	241

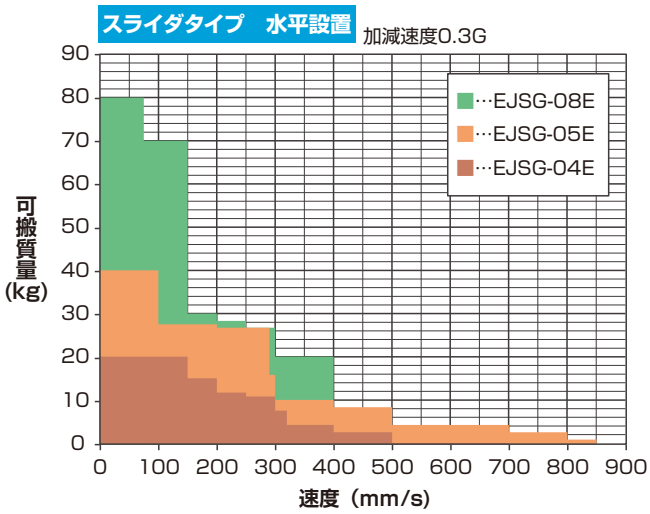

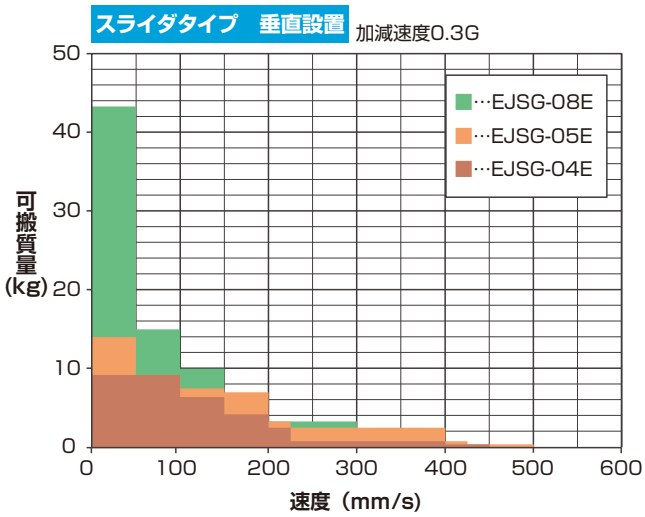

ストローク（mm）と最高速度（mm/s）																							掲載ページ
50 mm	100	150	200	250	300	350	400	450	500	550	600	650	700	750	800	850	900	950	1000	1050	1100		
320mm/s											290	250	220	190	170								8
500													440	390	340								
250													220	190	170								12
400														390	340								
290											260	225	200	175	150								18
500												455	400	355	315								
850													800	710	630								
250												225	200	175	150								22
400														355	315								
700															630								
150																		145	130	120	110		26
250																				240	220		
500																				480	440		
125																				120	110		32
250																				240	220		
400																							

※　本データは加速度0.3Gのものです。
※　壁掛け設置の場合は水平設置と同じ可搬質量です。

形番構成

スライダタイプ

EJSG - 05 E 10 0100 N B N - C S03

❶ ❷ ❸ ❹ ❺ ❻ ❼

適用コントローラ
ECMGシリーズ
ECGシリーズ

❶ボディサイズ	
04	本体幅44mm
05	本体幅54mm
08	本体幅82mm

❷モータ取付方向	
E	ストレート取付
R	右側折返し取付
D	下側折返し取付
L	左側折返し取付

❸ねじリード	
05	5mm
06	6mm
10	10mm
12	12mm
20	20mm

❹ストローク	
0050	50mm
～	(50mm毎)
1100	1100mm

❺ブレーキ	
N	無し
B	有り

❻エンコーダ	
B	バッテリレスアブソリュートエンコーダ
C	インクリメンタルエンコーダ

❼中継ケーブル	
N00	無し
S01	固定用ケーブル　1m
S03	固定用ケーブル　3m
S05	固定用ケーブル　5m
S10	固定用ケーブル　10m
R01	可動用ケーブル　1m
R03	可動用ケーブル　3m
R05	可動用ケーブル　5m
R10	可動用ケーブル　10m

防塵仕様（Gシリーズ）

EJSG - 05 E 10 0100 N B N - V C S03 - G

❶ ❷ ❸ ❹ ❺ ❻ ❽ ❼

適用コントローラ
ECMGシリーズ
ECGシリーズ

❽継手	
V	あり

防塵仕様

低発塵仕様（C シリーズ）

EJSG - 05 E 10 0100 N B N - V C S03 - C

❶ ❷ ❸ ❹ ❺ ❻ ❽ ❼

適用コントローラ
ECMGシリーズ
ECGシリーズ

❽継手	
V	あり

低発塵仕様

MEMO

電動アクチュエータ　スライダタイプ

EJSG-04E

モータストレート取付タイプ

□35　ステッピングモータ

適合詳細形番については、当社ホームページをご覧ください。

形番表示方法

EJSG - 04 E 06 0300 N B N - C S03

❶ ❷ ❸ ❹ ❺ ❻ ❼

適用コントローラ ※1
ECMG
ECG

❶ボディサイズ	
04	本体幅44mm

❷モータ取付方向	
E	ストレート取付

❸ねじリード	
06	6mm
12	12mm

❹ストローク	
0050 ～ 0800	50mm (50mm毎) 800mm

❺ブレーキ　※2	
N	無し
B	有り

❻エンコーダ	
B	バッテリレスアブソリュートエンコーダ
C	インクリメンタルエンコーダ

❼中継ケーブル　※3	
N00	無し
S01	固定用ケーブル　1m
S03	固定用ケーブル　3m
S05	固定用ケーブル　5m
S10	固定用ケーブル　10m
R01	可動用ケーブル　1m
R03	可動用ケーブル　3m
R05	可動用ケーブル　5m
R10	可動用ケーブル　10m

※1　コントローラECMGは127ページ、ECGは153ページから選択ください。
※2　垂直使いの時は"有り"を選択ください。
※3　中継ケーブルの外形寸法図は166ページをご参照ください。

EAR対象品(EAR99組込み品)

仕様

接続コントローラ		ECMG		ECG	
モータ		□35　ステッピングモータ			
エンコーダ種別		バッテリレスアブソリュートエンコーダ／インクリメンタルエンコーダ			
駆動方式		ボールねじ　φ10			
ストローク	mm	50～800			
ねじリード	mm	6	12	6	12
最大可搬質量 kg ※1	水平	20.0	15.0	20.0	15.0
	垂直	9.2	3.3	9.2	3.3
作動速度範囲 ※2	mm/s	7～450	15～900	7～320	15～500
最大加減速度 G	水平	1.0		0.7	
	垂直	0.5		0.3	
最大押付力	N	155	77	155	77
押付作動速度範囲	mm/s	5～20		5～20	
繰返し精度	mm	±0.01			
ロストモーション	mm	0.1以下			
静的許容モーメント	N・m	MP：62　MY：62　MR：92			
モータ電源電圧		DC24V±10%			
ブレーキ	形式、電源電圧	無励磁作動型、DC24V±10%			
	消費電力 W	6.1			
	保持力 N	140	70	140	70
絶縁抵抗		10MΩ、DC500V			
耐電圧		AC500V　1分間			
使用周囲温度、湿度		10℃～40℃(凍結なきこと) 35～80%RH(結露なきこと)			
保存周囲温度、湿度		−10℃～50℃(凍結なきこと) 35～80%RH(結露なきこと)			
雰囲気		腐食性ガス、爆発性ガス、粉塵なきこと			
保護構造		IP20			

※1　可搬質量は、加減速度や速度により変化します。詳細は、9ページをご参照ください。
※2　条件により最高速度が低下する場合があります。

ストロークと最高速度

[接続コントローラ：ECMG]　(mm/s)

ねじリード (mm)	ストローク(mm)							
	50～450	500	550	600	650	700	750	800
6	450	400	340	290	250	220	190	170
12	900	800	680	580	500	440	390	340

[接続コントローラ：ECG]　(mm/s)

ねじリード (mm)	ストローク(mm)					
	50～550	600	650	700	750	800
6	320	290	250	220	190	170
12	500			440	390	340

速度と可搬質量

【水平設置時】

[接続コントローラ：ECMG]　(kg)

速度 (mm/s)	ねじリード(mm) 6 加減速度(G) 0.3	0.5	0.7	1.0	ねじリード(mm) 12 加減速度(G) 0.3	0.5	0.7	1.0
7	20.0	20.0	20.0	16.7				
15	20.0	20.0	20.0	16.7	15.0	15.0	14.2	5.4
100	20.0	20.0	20.0	16.7	15.0	15.0	14.2	5.4
150	20.0	20.0	18.3	15.0	15.0	10.0	8.3	5.4
200	20.0	20.0	15.0	14.2	15.0	10.0	8.3	5.4
300	20.0	20.0	15.0	12.1	15.0	10.0	8.3	5.4
350	20.0	20.0	13.3	12.1	15.0	10.0	8.3	5.4
400	20.0	20.0	13.3	9.2	15.0	10.0	8.3	5.4
450	11.7	11.7	11.7	8.3	12.9	10.0	8.3	5.4
500					12.9	10.0	8.3	5.4
600					11.7	9.2	7.5	5.4
700					11.7	8.3	5.8	5.4
800					5.8	5.8	5.8	2.5
850					2.9	2.5	2.5	1.7
900					2.1	1.7	1.7	0.8

[接続コントローラ：ECG]　(kg)

速度 (mm/s)	ねじリード(mm) 6 加減速度(G) 0.3	0.7	ねじリード(mm) 12 加減速度(G) 0.3	0.7
7	20.0	20.0		
15	20.0	20.0	15.0	15.0
50	20.0	20.0	15.0	15.0
100	20.0	20.0	15.0	15.0
150	20.0	12.5	15.0	10.8
200	15.0	12.5	15.0	10.8
250	11.7	11.7	10.8	8.3
300	7.5	7.5	10.8	8.3
320	7.5	7.5	4.2	4.2
400			4.2	4.2
500			2.5	2.5

【垂直設置時】

[接続コントローラ：ECMG]　(kg)

速度 (mm/s)	ねじリード(mm) 6 加減速度(G) 0.3	0.5	ねじリード(mm) 12 加減速度(G) 0.3	0.5
7	9.2	9.2		
15	9.2	9.2	3.3	3.3
200	9.2	9.2	3.3	3.3
250	7.1	6.7	3.3	3.3
300	5.4	4.2	3.3	3.3
350	2.5	1.7	3.3	3.3
400	1.7		3.3	3.3
500			3.3	3.3
600			2.5	2.5
800			0.8	0.8

[接続コントローラ：ECG]　(kg)

速度 (mm/s)	ねじリード(mm) 6 加減速度(G) 0.3	ねじリード(mm) 12
7	9.2	
15	9.2	3.3
50	9.2	3.3
100	9.2	3.3
150	6.7	3.3
200	4.2	3.3
225	1.7	2.5
250	1.7	2.5
275	0.4	2.5
300		2.5
350		0.8
400		0.8
450		0.4

押付力

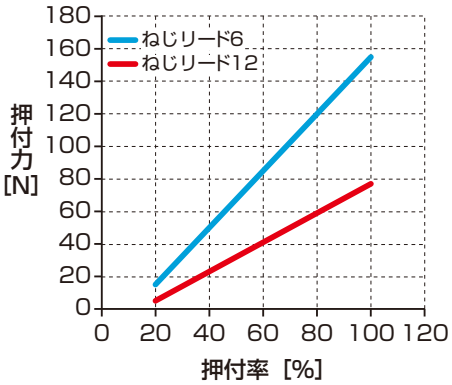

※　上記の押付力は参考値です。押付速度などの条件により、ばらつく可能性があります。

EJSG-04E

外形寸法図　モータストレート取付

● EJSG-04E

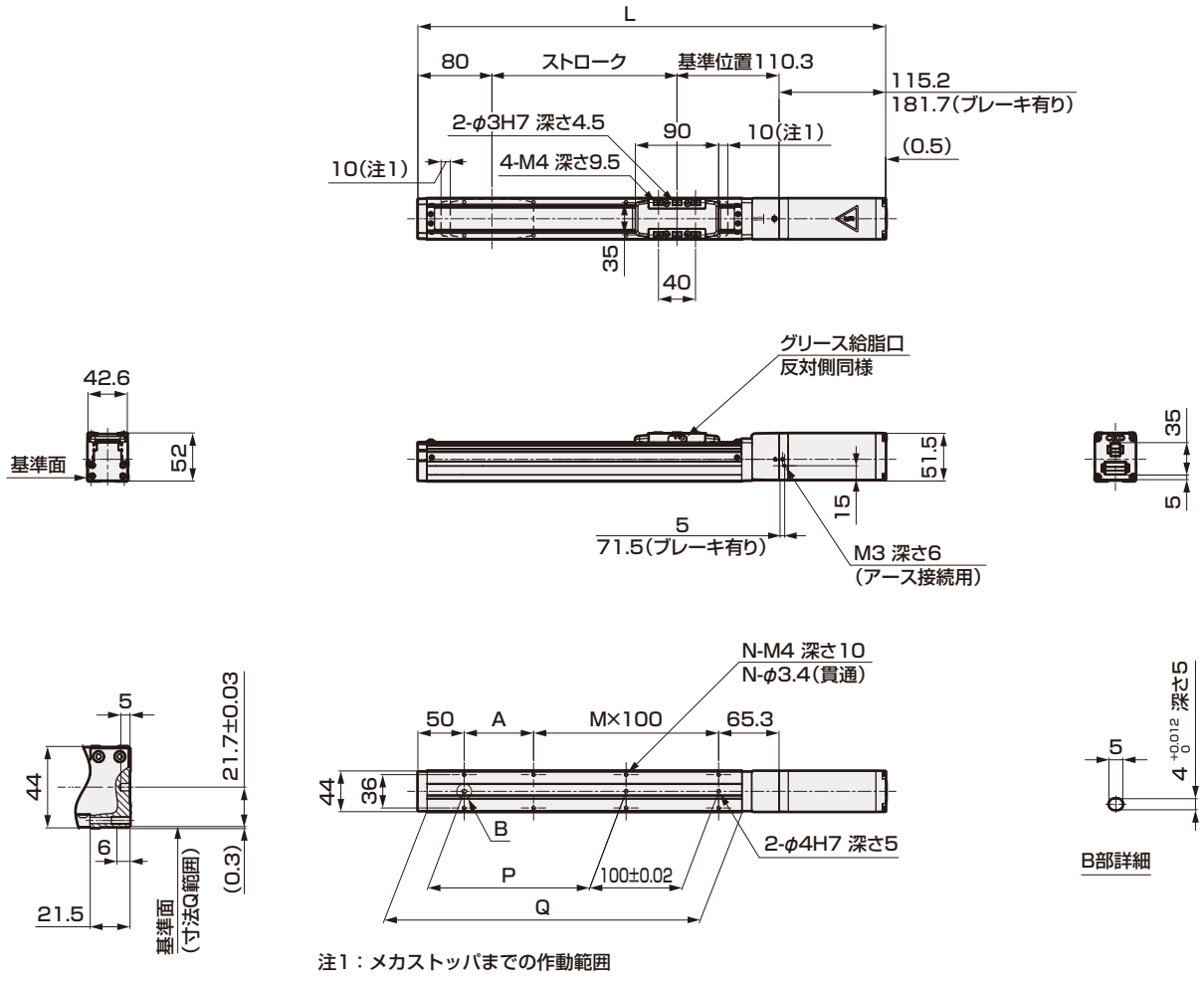

注1：メカストッパまでの作動範囲

ストローク記号		0050	0100	0150	0200	0250	0300	0350	0400	0450	0500	0550	0600	0650	0700	0750	0800
ストローク (mm)		50	100	150	200	250	300	350	400	450	500	550	600	650	700	750	800
L	ブレーキ無し	355.5	405.5	455.5	505.5	555.5	605.5	655.5	705.5	755.5	805.5	855.5	905.5	955.5	1005.5	1055.5	1105.5
	ブレーキ有り	422	472	522	572	622	672	722	772	822	872	922	972	1022	1072	1122	1172
A		25	75	25	75	25	75	25	75	25	75	25	75	25	75	25	75
M		1	1	2	2	3	3	4	4	5	5	6	6	7	7	8	8
N		6	6	8	8	10	10	12	12	14	14	16	16	18	18	20	20
P		25	75	125	175	225	275	325	375	425	475	525	575	625	675	725	775
Q		190	240	290	340	390	440	490	540	590	640	690	740	790	840	890	940
質量 (kg)	ブレーキ無し	1.6	1.7	1.8	1.9	2.0	2.2	2.3	2.4	2.5	2.6	2.8	2.9	3.0	3.1	3.2	3.4
	ブレーキ有り	2.0	2.1	2.2	2.3	2.5	2.6	2.7	2.8	2.9	3.1	3.2	3.3	3.4	3.5	3.7	3.8

MEMO

電動アクチュエータ　スライダタイプ

EJSG-04※

モータ折返し取付タイプ

□35　ステッピングモータ

適合詳細形番については、当社ホームページをご覧ください。

形番表示方法

EJSG - 04 ❶ R ❷ 06 ❸ 0300 ❹ N ❺ B ❻ N - C S03 ❼

適用コントローラ ※1
ECMG
ECG

❶ボディサイズ	
04	本体幅44mm

❷モータ取付方向 ※2	
R	右側折返し取付
D	下側折返し取付
L	左側折返し取付

❸ねじリード	
06	6mm
12	12mm

❹ストローク ※2	
0050 ～ 0800	50mm (50mm毎) 800mm

❺ブレーキ ※3	
N	無し
B	有り

❻エンコーダ	
B	バッテリレスアブソリュートエンコーダ
C	インクリメンタルエンコーダ

❼中継ケーブル ※4	
N00	無し
S01	固定用ケーブル　1m
S03	固定用ケーブル　3m
S05	固定用ケーブル　5m
S10	固定用ケーブル　10m
R01	可動用ケーブル　1m
R03	可動用ケーブル　3m
R05	可動用ケーブル　5m
R10	可動用ケーブル　10m

※1　コントローラECMGは127ページ、ECGは153ページから選択ください。
※2　モータ取付方向"D"を選択した場合は、ストロークは、"0250(250mm)" ～ "0800(800mm)"からの選択になります。
※3　垂直使いの時は"有り"を選択ください。
※4　中継ケーブルの外形寸法図は166ページをご参照ください。

EAR対象品（EAR99組込み品）

仕様

接続コントローラ		ECMG		ECG	
モータ		□35　ステッピングモータ			
エンコーダ種別		バッテリレスアブソリュートエンコーダ／インクリメンタルエンコーダ			
駆動方式		ボールねじ　φ10			
ストローク	mm	50～800			
ねじリード	mm	6	12	6	12
最大可搬質量 ※1	kg 水平	20.0	15.0	20.0	11.7
	kg 垂直	9.2	3.3	9.2	3.3
作動速度範囲 ※2	mm/s	7～375	15～600	7～250	15～400
最大加減速度	G 水平	1.0		0.7	
	G 垂直	0.5		0.3	
最大押付力	N	155	77	155	77
押付作動速度範囲	mm/s	5～20		5～20	
繰返し精度	mm	±0.01			
ロストモーション	mm	0.1以下			
静的許容モーメント	N・m	MP：62　MY：62　MR：92			
モータ電源電圧		DC24V±10%			
ブレーキ	形式、電源電圧	無励磁作動型、DC24V±10%			
	消費電力 W	6.1			
	保持力 N	140	70	140	70
絶縁抵抗		10MΩ、DC500V			
耐電圧		AC500V　1分間			
使用周囲温度、湿度		10℃～40℃（凍結なきこと） 35～80%RH（結露なきこと）			
保存周囲温度、湿度		−10℃～50℃（凍結なきこと） 35～80%RH（結露なきこと）			
雰囲気		腐食性ガス、爆発性ガス、粉塵なきこと			
保護構造		IP20			

※1　可搬質量は、加減速度や速度により変化します。詳細は、13ページをご参照ください。
※2　条件により最高速度が低下する場合があります。

ストロークと最高速度

[接続コントローラ：ECMG] (mm/s)

ねじリード (mm)	ストローク(mm)						
	50～500	550	600	650	700	750	800
6	375	340	290	250	220	190	170
12	600		580	500	440	390	340

[接続コントローラ：ECG] (mm/s)

ねじリード (mm)	ストローク(mm)			
	50～650	700	750	800
6	250	220	190	170
12	400		390	340

速度と可搬質量

【水平設置時】

[接続コントローラ：ECMG] (kg)

速度 (mm/s)	ねじリード(mm) 6 加減速度(G) 0.3	0.5	0.7	1.0	12 加減速度(G) 0.3	0.5	0.7	1.0
7	20.0	20.0	20.0	16.7				
15	20.0	20.0	20.0	16.7	15.0	15.0	14.2	5.4
100	20.0	20.0	20.0	16.7	15.0	15.0	14.2	5.4
150	20.0	20.0	18.3	15.0	15.0	10.0	8.3	5.4
200	20.0	20.0	15.0	14.2	15.0	10.0	8.3	5.4
250	20.0	20.0	15.0	12.1	15.0	10.0	8.3	5.4
300	20.0	20.0	15.0	11.7	15.0	10.0	8.3	5.4
350	20.0	20.0	13.3	11.3	15.0	10.0	8.3	5.4
375	15.8	15.8	13.3	9.2	15.0	10.0	8.3	5.4
400					15.0	10.0	8.3	5.4
450					11.7	10.0	8.3	5.4
500					0.8	0.8	0.8	

[接続コントローラ：ECG] (kg)

速度 (mm/s)	ねじリード(mm) 6 加減速度(G) 0.3	0.7	12 加減速度(G) 0.3	0.7
7	20.0	20.0		
15	20.0	20.0	11.7	10.0
50	20.0	20.0	11.7	10.0
100	20.0	20.0	11.7	10.0
150	13.3	11.7	11.7	10.0
200	13.3	10.0	11.7	10.0
250	10.0	8.3	8.3	8.3
300			8.3	8.3
400			3.3	3.3

【垂直設置時】

[接続コントローラ：ECMG] (kg)

速度 (mm/s)	ねじリード(mm) 6 加減速度(G) 0.3	0.5	12 加減速度(G) 0.3	0.5
7	9.2	9.2		
15	9.2	9.2	3.3	3.3
150	9.2	9.2	3.3	3.3
200	8.3	8.3	3.3	3.3
250	5.8	5.8	3.3	3.3
300	4.6	4.2	3.3	3.3
350	2.5	1.7	3.3	3.3
375	0.8		3.3	3.3
450			2.1	2.1
500			0.8	0.8

[接続コントローラ：ECG] (kg)

速度 (mm/s)	ねじリード(mm) 6 加減速度(G) 0.3	12 加減速度(G) 0.3
7	9.2	
15	9.2	3.3
50	9.2	3.3
100	6.7	3.3
150	3.3	3.3
200	2.5	3.3
225	0.8	1.7
300		1.7
350		0.8

押付力

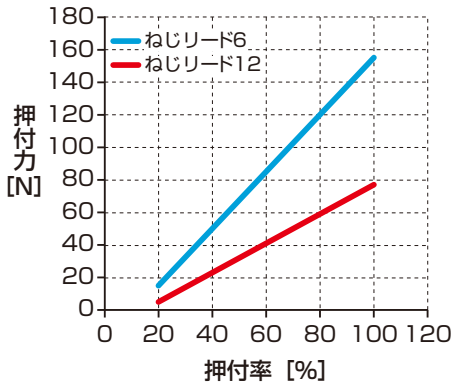

※ 上記の押付力は参考値です。押付速度などの条件により、ばらつく可能性があります。

EJSG-04※

外形寸法図　モータ右側折返し取付

● EJSG-04R

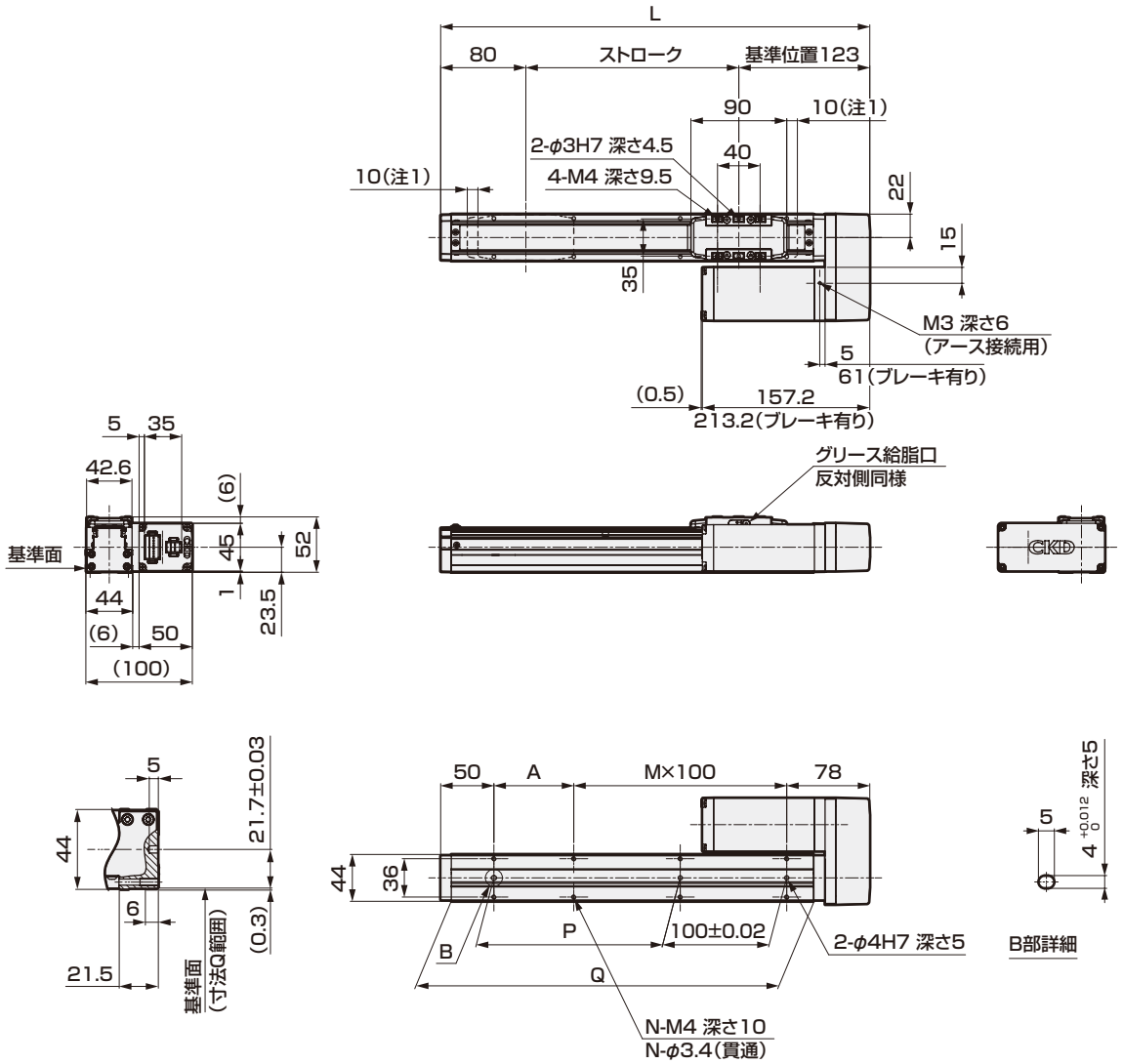

注1：メカストッパまでの作動範囲

ストローク記号		0050	0100	0150	0200	0250	0300	0350	0400	0450	0500	0550	0600	0650	0700	0750	0800
ストローク (mm)		50	100	150	200	250	300	350	400	450	500	550	600	650	700	750	800
L		253	303	353	403	453	503	553	603	653	703	753	803	853	903	953	1003
A		25	75	25	75	25	75	25	75	25	75	25	75	25	75	25	75
M		1	1	2	2	3	3	4	4	5	5	6	6	7	7	8	8
N		6	6	8	8	10	10	12	12	14	14	16	16	18	18	20	20
P		25	75	125	175	225	275	325	375	425	475	525	575	625	675	725	775
Q		190	240	290	340	390	440	490	540	590	640	690	740	790	840	890	940
質量 (kg)	ブレーキ無し	1.7	1.8	1.9	2.0	2.2	2.3	2.4	2.5	2.6	2.8	2.9	3.0	3.1	3.2	3.4	3.5
	ブレーキ有り	2.1	2.2	2.3	2.4	2.6	2.7	2.8	2.9	3.0	3.2	3.3	3.4	3.5	3.6	3.8	3.9

外形寸法図　モータ下側折返し取付

● EJSG-04D

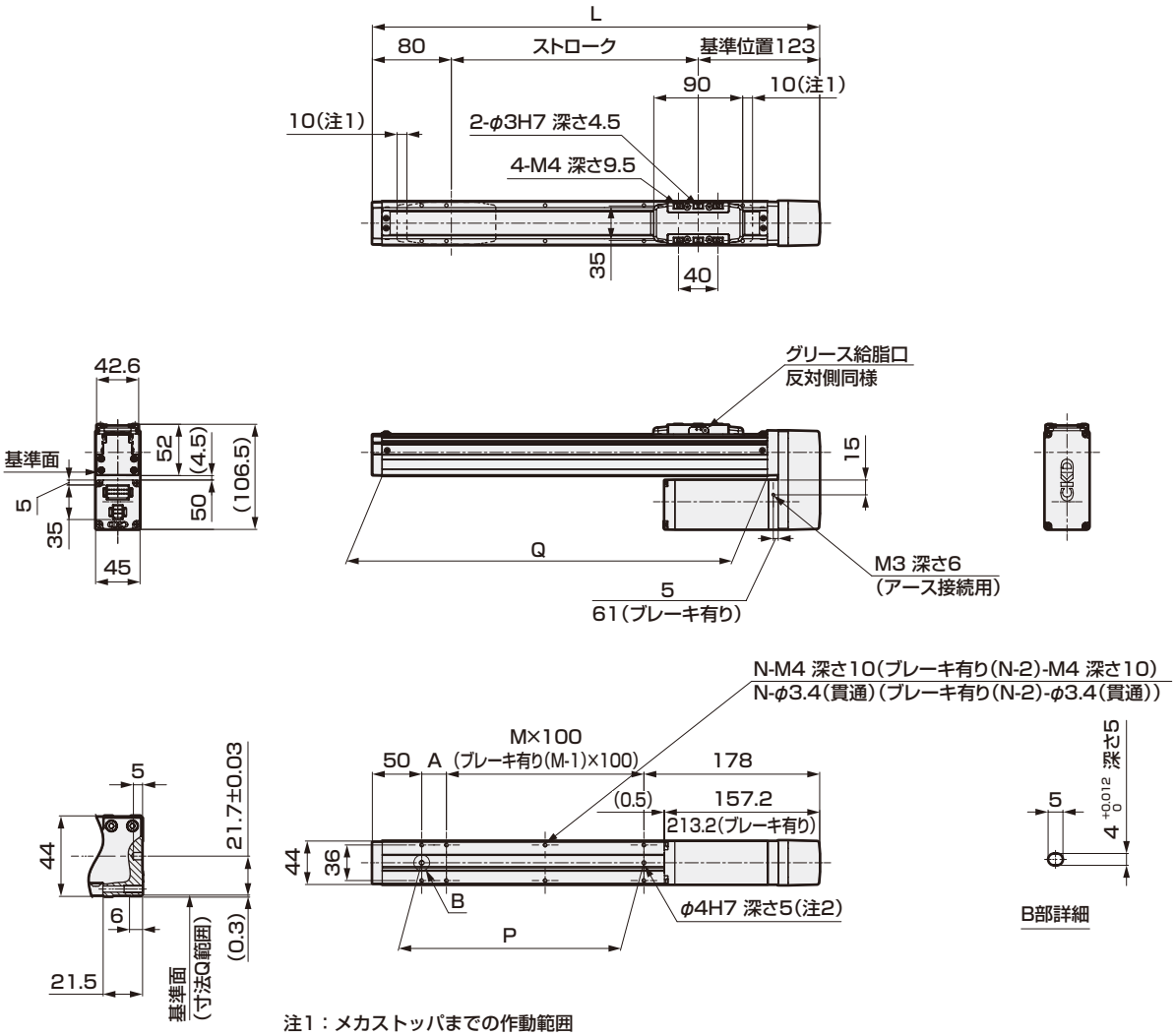

注1：メカストッパまでの作動範囲
注2：ブレーキ有りの場合、φ4H7はモータ部に隠れるため使用できません。

ストローク記号		0250	0300	0350	0400	0450	0500	0550	0600	0650	0700	0750	0800
ストローク (mm)		250	300	350	400	450	500	550	600	650	700	750	800
L		453	503	553	603	653	703	753	803	853	903	953	1003
A		25	75	25	75	25	75	25	75	25	75	25	75
M		2	2	3	3	4	4	5	5	6	6	7	7
N		8	8	10	10	12	12	14	14	16	16	18	18
P		225	275	325	375	425	475	525	575	625	675	725	775
Q		390	440	490	540	590	640	690	740	790	840	890	940
質量 (kg)	ブレーキ無し	2.2	2.3	2.4	2.5	2.6	2.8	2.9	3.0	3.1	3.2	3.4	3.5
	ブレーキ有り	2.6	2.7	2.8	2.9	3.0	3.2	3.3	3.4	3.5	3.6	3.8	3.9

EJSG-04※

外形寸法図　モータ左側折返し取付

● EJSG-04L

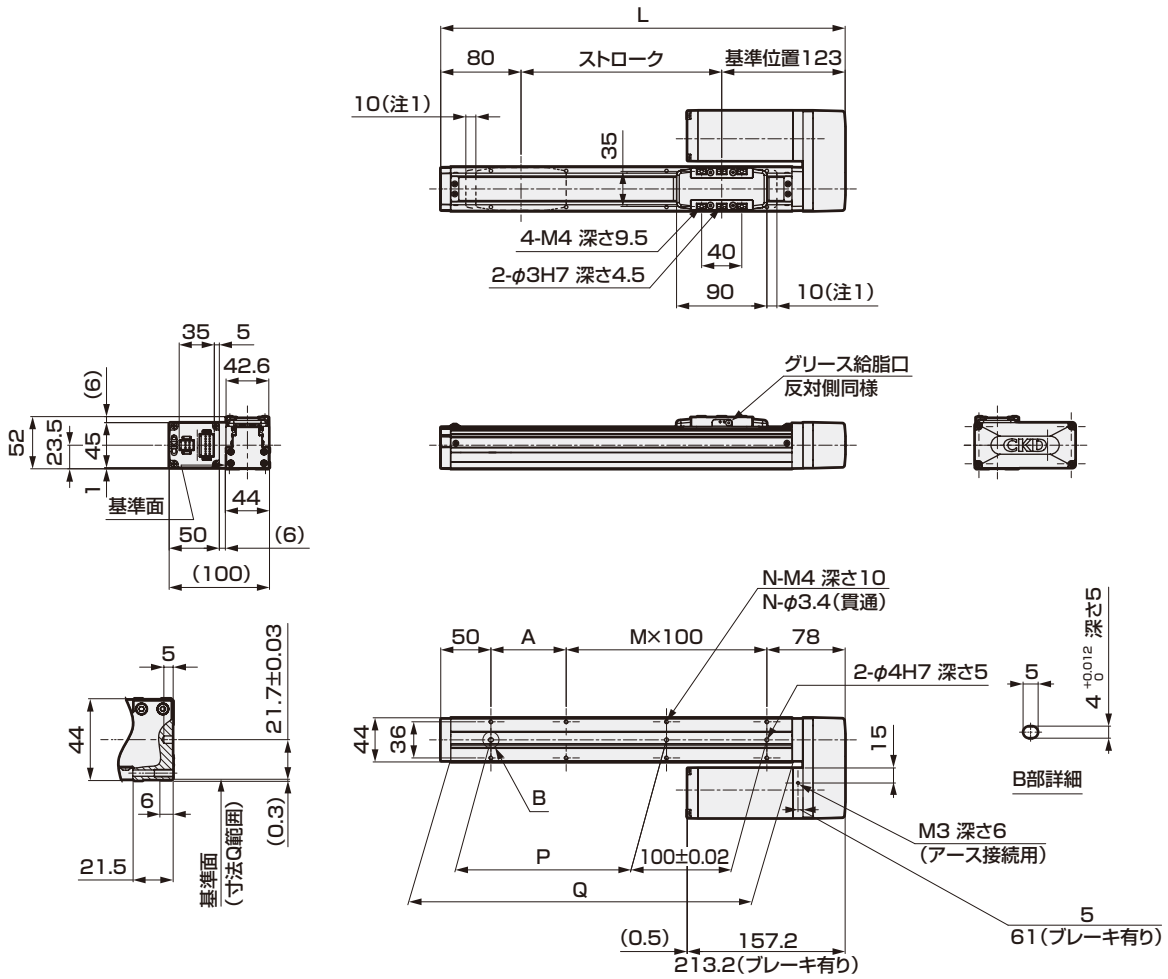

注1：メカストッパまでの作動範囲

ストローク記号		0050	0100	0150	0200	0250	0300	0350	0400	0450	0500	0550	0600	0650	0700	0750	0800
ストローク (mm)		50	100	150	200	250	300	350	400	450	500	550	600	650	700	750	800
L		253	303	353	403	453	503	553	603	653	703	753	803	853	903	953	1003
A		25	75	25	75	25	75	25	75	25	75	25	75	25	75	25	75
M		1	1	2	2	3	3	4	4	5	5	6	6	7	7	8	8
N		6	6	8	8	10	10	12	12	14	14	16	16	18	18	20	20
P		25	75	125	175	225	275	325	375	425	475	525	575	625	675	725	775
Q		190	240	290	340	390	440	490	540	590	640	690	740	790	840	890	940
質量 (kg)	ブレーキ無し	1.7	1.8	1.9	2.0	2.2	2.3	2.4	2.5	2.6	2.8	2.9	3.0	3.1	3.2	3.4	3.5
	ブレーキ有り	2.1	2.2	2.3	2.4	2.6	2.7	2.8	2.9	3.0	3.2	3.3	3.4	3.5	3.6	3.8	3.9

MEMO

電動アクチュエータ　スライダタイプ

EJSG-05E

モータストレート取付タイプ

□42　ステッピングモータ

適合詳細形番については、当社ホームページをご覧ください。

形番表示方法

EJSG - 05 E 05 0300 N B N - C S03

❶ ❷ ❸ ❹ ❺ ❻ ❼

適用コントローラ ※1
ECMG
ECG

❶ボディサイズ	
05	本体幅54mm

❷モータ取付方向	
E	ストレート取付

❸ねじリード	
05	5mm
10	10mm
20	20mm

❹ストローク	
0050 ～ 0800	50mm (50mm毎) 800mm

❺ブレーキ ※2	
N	無し
B	有り

❻エンコーダ	
B	バッテリレスアブソリュートエンコーダ
C	インクリメンタルエンコーダ

❼中継ケーブル ※3	
N00	無し
S01	固定用ケーブル　1m
S03	固定用ケーブル　3m
S05	固定用ケーブル　5m
S10	固定用ケーブル　10m
R01	可動用ケーブル　1m
R03	可動用ケーブル　3m
R05	可動用ケーブル　5m
R10	可動用ケーブル　10m

※1　コントローラECMGは127ページ、ECGは153ページから選択ください。
※2　垂直使いの時は"有り"を選択ください。
※3　中継ケーブルの外形寸法図は166ページをご参照ください。

EAR対象品(EAR99組込み品)

仕様

接続コントローラ		ECMG			ECG		
モータ		□42　ステッピングモータ					
エンコーダ種別		バッテリレスアブソリュートエンコーダ／インクリメンタルエンコーダ					
駆動方式		ボールねじ　φ12					
ストローク	mm	50～800					
ねじリード	mm	5	10	20	5	10	20
最大可搬質量 kg ※1	水平	40.0	27.5	18.3	40.0	27.5	18.3
	垂直	14.2	7.1	2.5	14.0	7.0	2.5
作動速度範囲 ※2	mm/s	6～375	12～750	25～1120	6～290	12～500	25～850
最大加減速度 G	水平	1.0			0.7		
	垂直	0.5			0.3		
最大押付力	N	220	110	55	220	110	55
押付作動速度範囲	mm/s	5～20			5～20		
繰返し精度	mm	±0.01					
ロストモーション	mm	0.1以下					
静的許容モーメント	N・m	MP：103　MY：103　MR：144					
モータ電源電圧		DC24V±10%					
ブレーキ	形式、電源電圧	無励磁作動型、DC24V±10%					
	消費電力 W	6.1					
	保持力 N	168	84	42	168	84	42
絶縁抵抗		10MΩ、DC500V					
耐電圧		AC500V　1分間					
使用周囲温度、湿度		10℃～40℃(凍結なきこと) 35～80%RH(結露なきこと)					
保存周囲温度、湿度		−10℃～50℃(凍結なきこと) 35～80%RH(結露なきこと)					
雰囲気		腐食性ガス、爆発性ガス、粉塵なきこと					
保護構造		IP20					

※1　可搬質量は、加減速度や速度により変化します。詳細は、19ページをご参照ください。
※2　条件により最高速度が低下する場合があります。

ストロークと最高速度

[接続コントローラ：ECMG]　(mm/s)

ねじリード (mm)	ストローク(mm)							
	50～450	500	550	600	650	700	750	800
5	375	360	300	260	225	200	175	150
10	750	720	615	525	455	400	355	315
20	1120			1050	910	800	710	630

[接続コントローラ：ECG]　(mm/s)

ねじリード (mm)	ストローク(mm)					
	50～550	600	650	700	750	800
5	290	260	225	200	175	150
10	500		455	400	355	315
20	850			800	710	630

速度と可搬質量

【水平設置時】

[接続コントローラ：ECMG]　(kg)

速度 (mm/s)	ねじリード(mm) 5				10				20			
	加減速度(G) 0.3	0.5	0.7	1.0	0.3	0.5	0.7	1.0	0.3	0.5	0.7	1.0
6	40.0	40.0	40.0	40.0								
12	40.0	40.0	40.0	40.0	27.5	25.0	23.3	22.9				
25	40.0	40.0	40.0	40.0	27.5	25.0	23.3	22.9	18.3	11.7	10.0	8.3
100	40.0	40.0	40.0	40.0	27.5	25.0	23.3	22.9	18.3	11.7	10.0	8.3
200	40.0	40.0	40.0	30.4	27.5	25.0	18.3	14.2	18.3	11.7	10.0	6.7
250	40.0	40.0	33.3	20.4	27.5	25.0	18.3	12.9	15.0	11.7	8.3	6.3
300	40.0	40.0	24.2	13.8	27.5	25.0	18.3	12.9	15.0	11.7	8.3	6.3
350	40.0	35.8	24.2	9.2	27.5	25.0	18.3	12.9	15.0	11.7	8.3	6.3
375	20.0	20.0	20.0	7.9	27.5	25.0	18.3	12.9	15.0	11.7	8.3	6.3
400					27.5	25.0	18.3	12.9	15.0	11.7	8.3	6.3
500					20.4	20.4	18.3	10.8	13.3	10.0	8.3	6.3
600					15.0	15.0	15.0	6.3	13.3	10.0	8.3	6.3
700					6.7	6.7	6.7	3.3	11.3	8.3	6.7	5.0
750					2.9	2.9	2.9	2.9	11.3	7.5	6.7	4.2
800									11.3	7.5	6.7	4.2
900									10.0	7.5	6.7	4.2
1000									6.3	6.3	5.0	2.9
1100									6.3	4.2	2.5	1.7
1120									2.1	2.1	2.1	1.7

[接続コントローラ：ECG]　(kg)

速度 (mm/s)	ねじリード(mm) 5		10		20	
	加減速度(G) 0.3	0.7	0.3	0.7	0.3	0.7
6	40.0	40.0				
12	40.0	40.0	27.5	27.5		
25	40.0	40.0	27.5	27.5	18.3	8.3
50	40.0	40.0	27.5	27.5	18.3	8.3
100	40.0	40.0	27.5	27.5	18.3	8.3
150	26.7	26.7	27.5	27.5	10.0	6.7
200	26.7	26.7	27.5	27.5	10.0	6.7
250	26.7	26.7	15.8	12.5	10.0	6.7
290	26.7	15.8	15.8	12.5	10.0	6.7
300			15.8	12.5	10.0	6.7
400			10.0	9.2	8.3	5.0
500			5.8	2.5	8.3	5.0
700					4.2	2.5
800					2.5	1.7
850					0.8	0.4

【垂直設置時】

[接続コントローラ：ECMG]　(kg)

速度 (mm/s)	ねじリード(mm) 5		10		20	
	加減速度(G) 0.3	0.5	0.3	0.5	0.3	0.5
6	14.2	14.2				
12	14.2	14.2	7.1	7.1		
25	14.2	14.2	7.1	7.1	2.5	2.5
100	14.2	14.2	7.1	7.1	2.5	2.5
150	13.3	13.3	7.1	7.1	2.5	2.5
250	10.0	10.0	7.1	7.1	2.5	2.5
300	6.3	6.3	7.1	7.1	2.5	2.5
350	2.9	2.9	4.6	3.8	2.5	2.5
375	1.3	1.3	4.6	3.8	2.5	2.5
400			4.6	3.8	2.5	2.5
500			2.5	1.7	1.3	1.3
600			1.7	0.8	1.3	1.3
650			0.8		1.3	1.3
800					1.3	1.3
900					0.8	0.8
1000					0.4	

[接続コントローラ：ECG]　(kg)

速度 (mm/s)	ねじリード(mm) 5	10	20
	加減速度(G) 0.3		
6	14.0		
12	14.0	7.0	
25	14.0	7.0	2.5
50	14.0	7.0	2.5
100	9.2	7.0	2.5
150	7.5	7.0	2.5
200	4.2	7.0	2.5
210	3.3	2.5	2.5
225	3.3	2.5	2.5
250	2.1	2.5	2.5
300		2.5	2.5
325		2.1	2.5
350		2.1	2.5
400		1.3	2.5
425		0.8	0.4
500			0.4

押付力

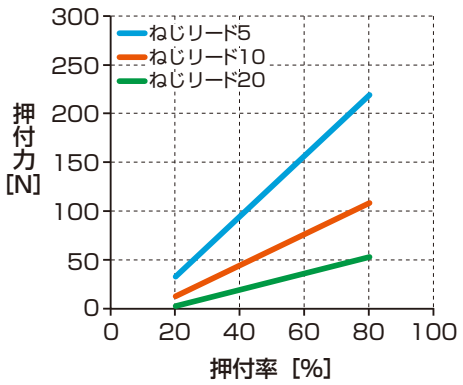

※　上記の押付力は参考値です。押付速度などの条件により、ばらつく可能性があります。

EJSG-05E

外形寸法図　モータストレート取付

● EJSG-05E

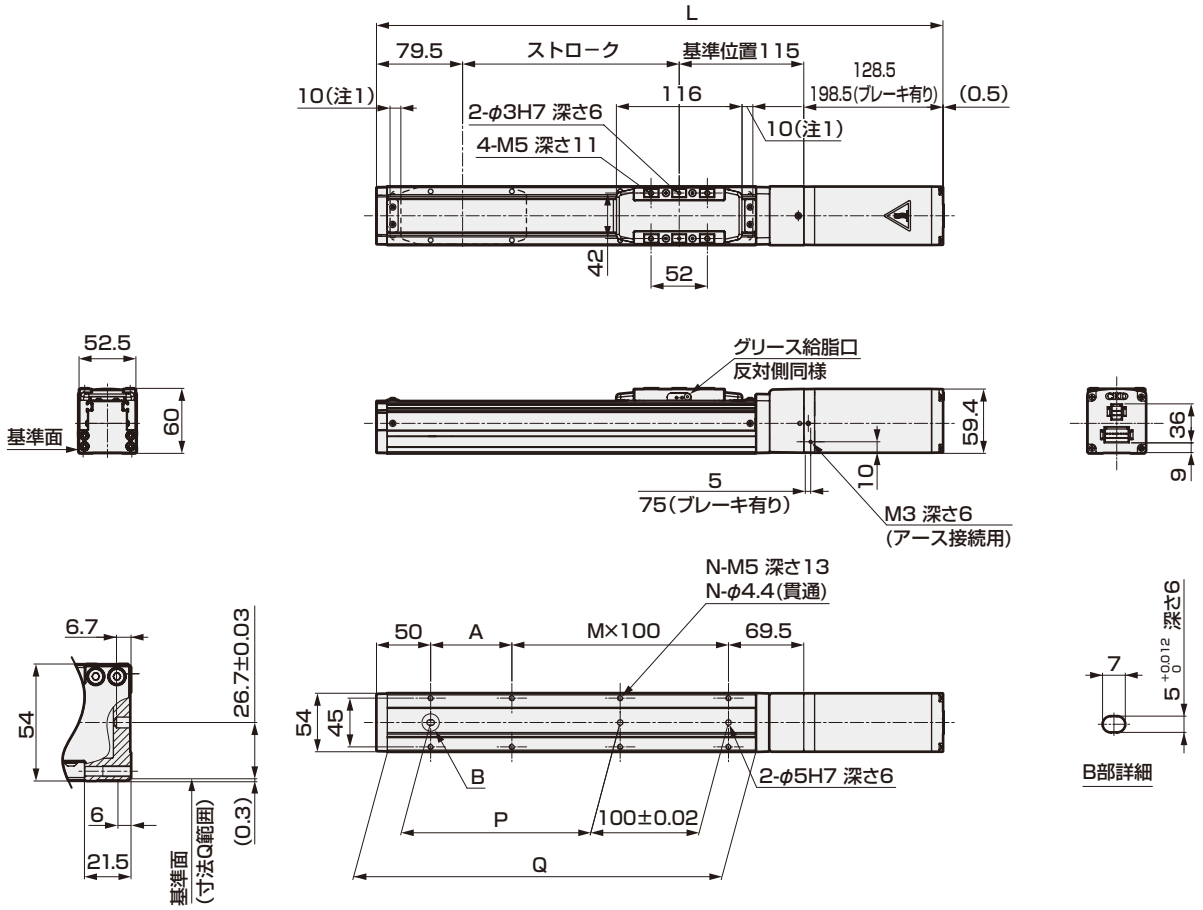

注1：メカストッパまでの作動範囲

ストローク記号		0050	0100	0150	0200	0250	0300	0350	0400	0450	0500	0550	0600	0650	0700	0750	0800
ストローク (mm)		50	100	150	200	250	300	350	400	450	500	550	600	650	700	750	800
L	ブレーキ無し	373	423	473	523	573	623	673	723	773	823	873	923	973	1023	1073	1123
	ブレーキ有り	443	493	543	593	643	693	743	793	843	893	943	993	1043	1093	1143	1193
A		25	75	25	75	25	75	25	75	25	75	25	75	25	75	25	75
M		1	1	2	2	3	3	4	4	5	5	6	6	7	7	8	8
N		6	6	8	8	10	10	12	12	14	14	16	16	18	18	20	20
P		25	75	125	175	225	275	325	375	425	475	525	575	625	675	725	775
Q		190	240	290	340	390	440	490	540	590	640	690	740	790	840	890	940
質量 (kg)	ブレーキ無し	2.4	2.6	2.7	2.8	3.0	3.1	3.3	3.4	3.5	3.7	3.8	4.0	4.1	4.2	4.4	4.5
	ブレーキ有り	3.2	3.3	3.5	3.6	3.7	3.9	4.0	4.2	4.3	4.4	4.6	4.7	4.9	5.0	5.1	5.3

MEMO

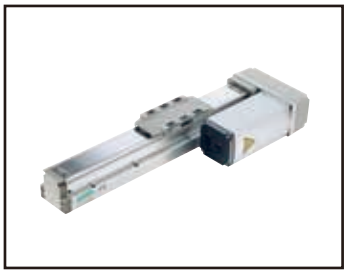

電動アクチュエータ　スライダタイプ

EJSG-05※

モータ折返し取付タイプ

□42　ステッピングモータ

適合詳細形番については、当社ホームページをご覧ください。

形番表示方法

EJSG - 05 R 05 0300 N B N - C S03

❶ ❷ ❸ ❹ ❺ ❻ ❼

適用コントローラ ※1
ECMG
ECG

❶ボディサイズ	
05	本体幅54mm

❷モータ取付方向 ※2	
R	右側折返し取付
D	下側折返し取付
L	左側折返し取付

❸ねじリード	
05	5mm
10	10mm
20	20mm

❹ストローク ※2	
0050 ～ 0800	50mm (50mm毎) 800mm

❺ブレーキ ※3	
N	無し
B	有り

❻エンコーダ	
B	バッテリレスアブソリュートエンコーダ
C	インクリメンタルエンコーダ

❼中継ケーブル ※4	
N00	無し
S01	固定用ケーブル　1m
S03	固定用ケーブル　3m
S05	固定用ケーブル　5m
S10	固定用ケーブル　10m
R01	可動用ケーブル　1m
R03	可動用ケーブル　3m
R05	可動用ケーブル　5m
R10	可動用ケーブル　10m

※1　コントローラECMGは127ページ、ECGは153ページから選択ください。
※2　モータ取付方向"D"を選択した場合は、ストロークは、"0250(250mm)"～"0800(800mm)"からの選択になります。
※3　垂直使いの時は"有り"を選択ください。
※4　中継ケーブルの外形寸法図は166ページをご参照ください。

EAR対象品(EAR99組込み品)

仕様

接続コントローラ		ECMG			ECG		
モータ		□42　ステッピングモータ					
エンコーダ種別		バッテリレスアブソリュートエンコーダ／インクリメンタルエンコーダ					
駆動方式		ボールねじ　φ12					
ストローク	mm	50～800					
ねじリード	mm	5	10	20	5	10	20
最大可搬質量 ※1	kg 水平	40.0	27.5	18.3	40.0	27.5	18.3
	kg 垂直	10.0	3.3	0.8	10.0	3.3	0.8
作動速度範囲 ※2	mm/s	6～325	12～635	25～1120	6～250	12～400	25～700
最大加減速度	G 水平	1.0			0.7		
	G 垂直	0.5			0.3		
最大押付力	N	220	110	55	220	110	55
押付作動速度範囲	mm/s	5～20					
繰返し精度	mm	±0.01					
ロストモーション	mm	0.1以下					
静的許容モーメント	N・m	MP：103　MY：103　MR：144					
モータ電源電圧		DC24V±10%					
ブレーキ	形式、電源電圧	無励磁作動型、DC24V±10%					
	消費電力 W	6.1					
	保持力 N	168	84	42	168	84	42
絶縁抵抗		10MΩ、DC500V					
耐電圧		AC500V　1分間					
使用周囲温度、湿度		10℃～40℃(凍結なきこと) 35～80%RH(結露なきこと)					
保存周囲温度、湿度		−10℃～50℃(凍結なきこと) 35～80%RH(結露なきこと)					
雰囲気		腐食性ガス、爆発性ガス、粉塵なきこと					
保護構造		IP20					

※1　可搬質量は、加減速度や速度により変化します。詳細は、23ページをご参照ください。
※2　条件により最高速度が低下する場合があります。

ストロークと最高速度

[接続コントローラ：ECMG] (mm/s)

ねじリード (mm)	ストローク(mm)						
	50～450	550	600	650	700	750	800
5	350	300	260	225	200	175	150
10	635	615	525	455	400	355	315
20	1120		1050	910	800	710	630

[接続コントローラ：ECG] (mm/s)

ねじリード (mm)	ストローク(mm)				
	50～600	650	700	750	800
5	250	225	200	175	150
10	400			355	315
20	700				630

速度と可搬質量

【水平設置時】

[接続コントローラ：ECMG] (kg)

速度 (mm/s)	ねじリード(mm) 5				10				20			
	加減速度(G)											
	0.3	0.5	0.7	1.0	0.3	0.5	0.7	1.0	0.3	0.5	0.7	1.0
6	40.0	40.0	40.0	40.0								
12	40.0	40.0	40.0	40.0	27.5	25.0	23.3	22.9				
25	40.0	40.0	40.0	40.0	27.5	25.0	23.3	22.9	18.3	11.7	10.0	8.3
100	40.0	40.0	40.0	40.0	27.5	25.0	23.3	22.9	18.3	11.7	10.0	8.3
150	40.0	40.0	40.0	23.3	27.5	20.0	18.3	14.2	15.0	11.7	10.0	6.7
200	40.0	40.0	32.5	18.3	27.5	20.0	18.3	14.2	15.0	11.7	10.0	6.7
250	40.0	40.0	25.8	13.3	27.5	20.0	18.3	12.9	15.0	11.7	8.3	6.3
300	19.2	19.2	19.2		27.5	20.0	18.3	12.9	15.0	11.7	8.3	6.3
325	19.2	19.2	16.7		27.5	20.0	18.3	12.9	15.0	11.7	8.3	6.3
400					27.5	20.0	18.3	12.9	15.0	11.7	8.3	6.3
500					20.4	17.5	15.0	10.8	13.3	10.0	8.3	6.3
600					15.0	13.3	13.3	6.3	13.3	10.0	8.3	6.3
635					4.6	4.6	4.6	3.3	11.3	8.3	6.7	5.0
700									11.3	8.3	6.7	5.0
800									11.3	7.5	6.7	4.2
900									10.0	7.5	6.7	4.2
1000									6.3	6.3	5.0	2.5
1100									6.3	4.2	2.5	1.7
1120									1.3	1.3	1.3	

[接続コントローラ：ECG] (kg)

速度 (mm/s)	ねじリード(mm) 5		10		20	
	加減速度(G)					
	0.3	0.7	0.3	0.7	0.3	0.7
6	40.0	40.0				
12	40.0	40.0	27.5	27.5		
25	40.0	40.0	27.5	27.5	18.3	7.5
50	40.0	40.0	27.5	27.5	18.3	7.5
100	40.0	40.0	27.5	27.5	18.3	7.5
150	26.7	26.7	23.3	20.0	10.0	5.0
200	26.7	26.7	23.3	20.0	10.0	5.0
250	8.3	8.3	11.7	11.7	10.0	5.0
300			11.7	11.7	10.0	5.0
400			3.3	3.3	6.7	4.2
500					6.7	4.2
700					3.3	1.7

【垂直設置時】

[接続コントローラ：ECMG] (kg)

速度 (mm/s)	ねじリード(mm) 5		10		20	
	加減速度(G)					
	0.3	0.5	0.3	0.5	0.3	0.5
6	10.0	10.0				
12	10.0	10.0	3.3	3.3		
25	10.0	10.0	3.3	3.3	0.8	0.8
200	10.0	10.0	3.3	3.3	0.8	0.8
250	7.5	5.8	3.3	3.3	0.8	0.8
300	3.8	1.7	3.3	3.3	0.8	0.8
325	0.8		3.3	2.9	0.8	0.8
400			3.3	2.9	0.8	0.8
500			2.5	1.7	0.8	0.8
600			0.8	0.8	0.8	0.8
900					0.8	0.8

[接続コントローラ：ECG] (kg)

速度 (mm/s)	ねじリード(mm) 5	10	20
	加減速度(G)		
	0.3		
6	10.0		
12	10.0	3.3	
25	10.0	3.3	0.8
50	10.0	3.3	0.8
100	8.3	3.3	0.8
150	6.7	2.1	0.8
200	2.5	2.1	0.8
210	0.8	1.3	0.8
300		1.3	0.8
325		0.4	0.8
400			0.8
500			0.4

押付力

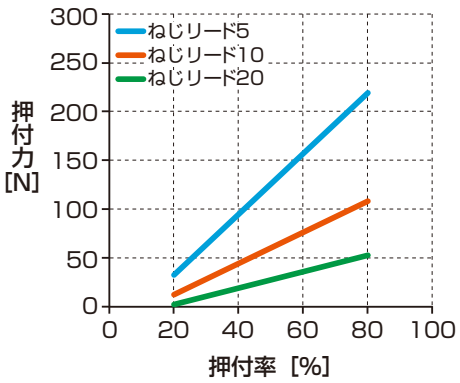

※ 上記の押付力は参考値です。押付速度などの条件により、ばらつく可能性があります。

EJSG-05※

外形寸法図　モータ右側折返し取付

● EJSG-05R

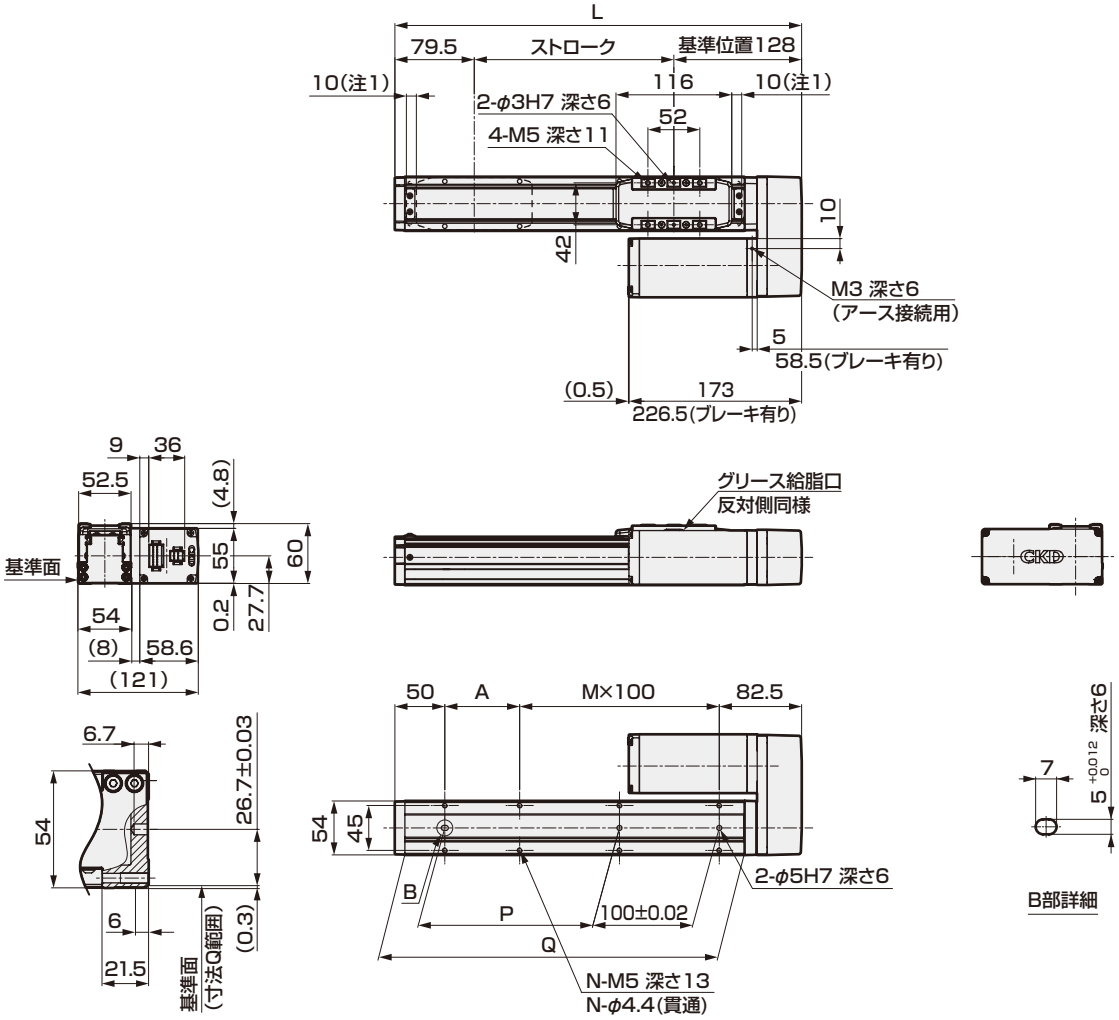

注1：メカストッパまでの作動範囲

ストローク記号		0050	0100	0150	0200	0250	0300	0350	0400	0450	0500	0550	0600	0650	0700	0750	0800
ストローク (mm)		50	100	150	200	250	300	350	400	450	500	550	600	650	700	750	800
L		257.5	307.5	357.5	407.5	457.5	507.5	557.5	607.5	657.5	707.5	757.5	807.5	857.5	907.5	957.5	1007.5
A		25	75	25	75	25	75	25	75	25	75	25	75	25	75	25	75
M		1	1	2	2	3	3	4	4	5	5	6	6	7	7	8	8
N		6	6	8	8	10	10	12	12	14	14	16	16	18	18	20	20
P		25	75	125	175	225	275	325	375	425	475	525	575	625	675	725	775
Q		190	240	290	340	390	440	490	540	590	640	690	740	790	840	890	940
質量 (kg)	ブレーキ無し	2.6	2.7	2.8	3.0	3.1	3.3	3.4	3.5	3.7	3.8	3.9	4.1	4.2	4.4	4.5	4.6
	ブレーキ有り	3.3	3.5	3.6	3.7	3.9	4.0	4.2	4.3	4.4	4.6	4.7	4.9	5.0	5.1	5.3	5.4

外形寸法図　モータ下側折返し取付

● EJSG-05D

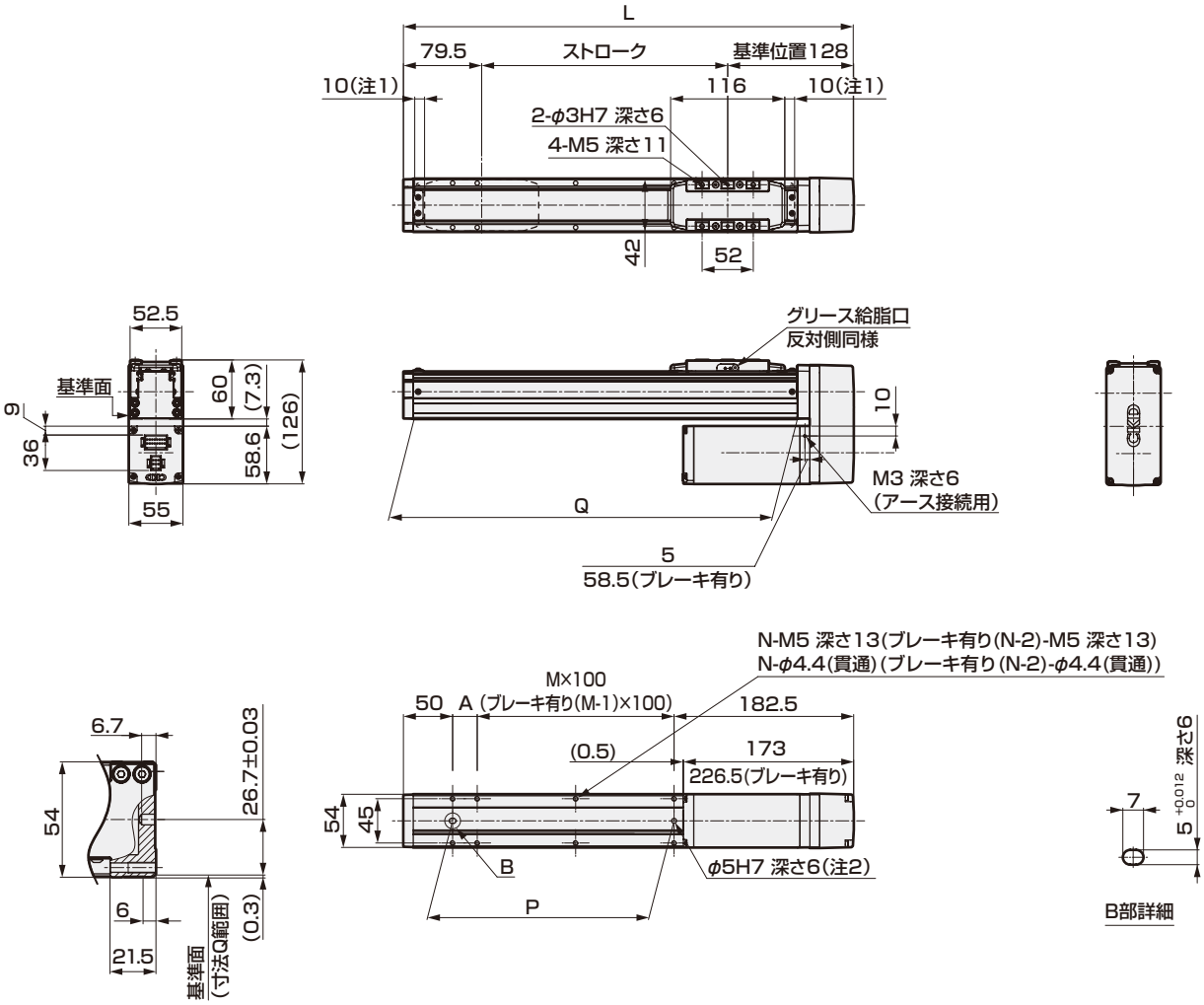

注1：メカストッパまでの作動範囲
注2：ブレーキ有りの場合、φ5H7はモータ部に隠れるため使用できません。

ストローク記号		0250	0300	0350	0400	0450	0500	0550	0600	0650	0700	0750	0800
ストローク (mm)		250	300	350	400	450	500	550	600	650	700	750	800
L		457.5	507.5	557.5	607.5	657.5	707.5	757.5	807.5	857.5	907.5	957.5	1007.5
A		25	75	25	75	25	75	25	75	25	75	25	75
M		2	2	3	3	4	4	5	5	6	6	7	7
N		8	8	10	10	12	12	14	14	16	16	18	18
P		225	275	325	375	425	475	525	575	625	675	725	775
Q		390	440	490	540	590	640	690	740	790	840	890	940
質量 (kg)	ブレーキ無し	3.1	3.3	3.4	3.5	3.7	3.8	3.9	4.1	4.2	4.4	4.5	4.6
	ブレーキ有り	3.9	4.0	4.2	4.3	4.4	4.6	4.7	4.9	5.0	5.1	5.3	5.4

EJSG-05※

外形寸法図　モータ左側折返し取付

● EJSG-05L

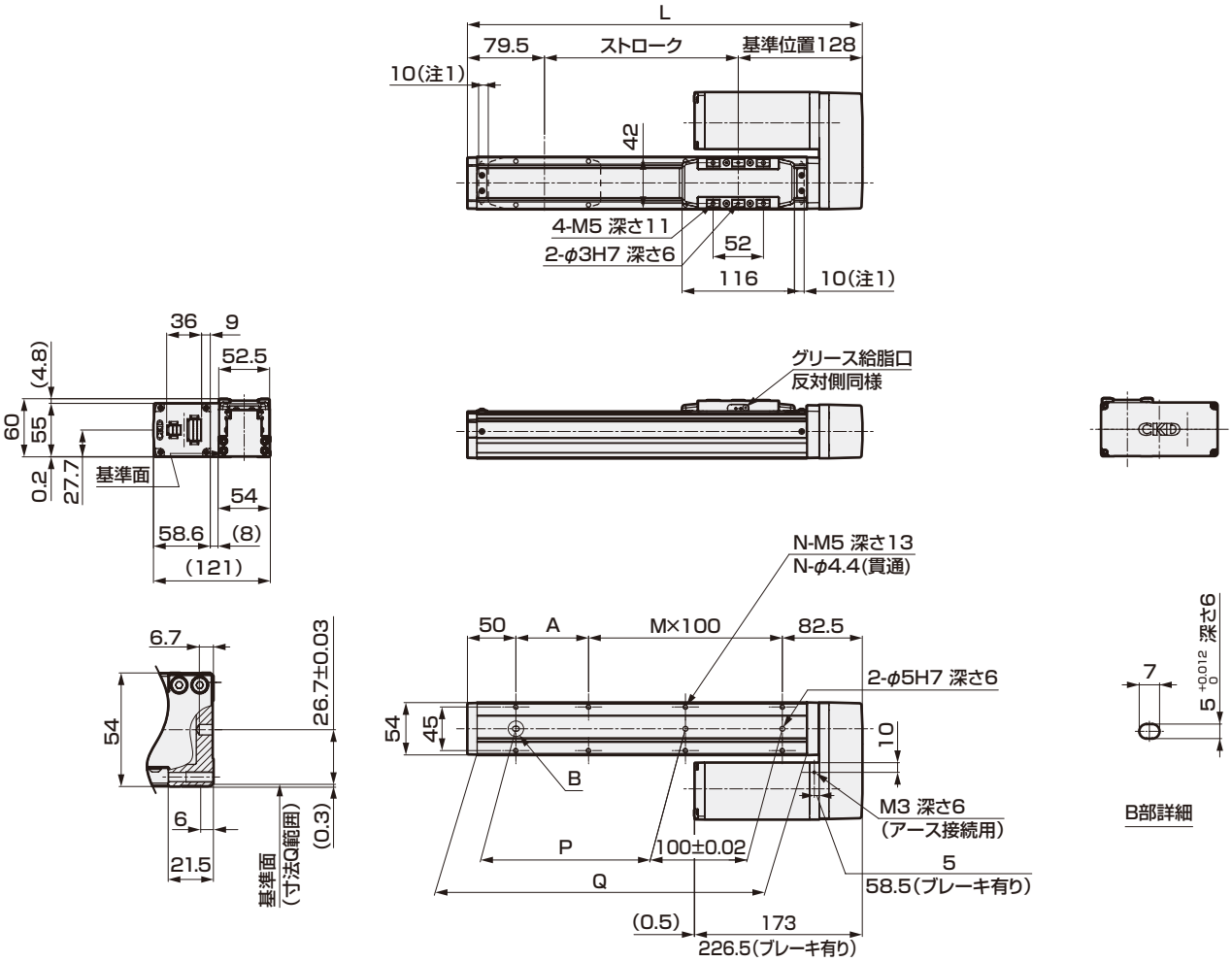

注1：メカストッパまでの作動範囲

ストローク記号		0050	0100	0150	0200	0250	0300	0350	0400	0450	0500	0550	0600	0650	0700	0750	0800
ストローク (mm)		50	100	150	200	250	300	350	400	450	500	550	600	650	700	750	800
L		257.5	307.5	357.5	407.5	457.5	507.5	557.5	607.5	657.5	707.5	757.5	807.5	857.5	907.5	957.5	1007.5
A		25	75	25	75	25	75	25	75	25	75	25	75	25	75	25	75
M		1	1	2	2	3	3	4	4	5	5	6	6	7	7	8	8
N		6	6	8	8	10	10	12	12	14	14	16	16	18	18	20	20
P		25	75	125	175	225	275	325	375	425	475	525	575	625	675	725	775
Q		190	240	290	340	390	440	490	540	590	640	690	740	790	840	890	940
質量 (kg)	ブレーキ無し	2.6	2.7	2.8	3.0	3.1	3.3	3.4	3.5	3.7	3.8	3.9	4.1	4.2	4.4	4.5	4.6
	ブレーキ有り	3.3	3.5	3.6	3.7	3.9	4.0	4.2	4.3	4.4	4.6	4.7	4.9	5.0	5.1	5.3	5.4

MEMO

電動アクチュエータ　スライダタイプ

EJSG-08E

モータストレート取付タイプ

□56　ステッピングモータ

適合詳細形番については、当社ホームページをご覧ください。

形番表示方法

EJSG - 08 E 05 0300 N B N - C S03

❶ ❷ ❸ ❹ ❺ ❻ ❼

適用コントローラ ※1
ECMG
ECG

❶ボディサイズ	
08	本体幅82mm

❷モータ取付方向	
E	ストレート取付

❸ねじリード	
05	5mm
10	10mm
20	20mm

❹ストローク	
0050 ～ 1100	50mm（50mm毎）1100mm

❺ブレーキ　※2	
N	無し
B	有り

❻エンコーダ	
B	バッテリレスアブソリュートエンコーダ
C	インクリメンタルエンコーダ

❼中継ケーブル　※3	
N00	無し
S01	固定用ケーブル　1m
S03	固定用ケーブル　3m
S05	固定用ケーブル　5m
S10	固定用ケーブル　10m
R01	可動用ケーブル　1m
R03	可動用ケーブル　3m
R05	可動用ケーブル　5m
R10	可動用ケーブル　10m

※1　コントローラECMGは127ページ、ECGは153ページから選択ください。
※2　垂直使いの時は"有り"を選択ください。
※3　中継ケーブルの外形寸法図は166ページをご参照ください。

EAR対象品（EAR99組込み品）

仕様

接続コントローラ		ECMG			ECG		
モータ		□56　ステッピングモータ					
エンコーダ種別		バッテリレスアブソリュートエンコーダ／インクリメンタルエンコーダ					
駆動方式		ボールねじ　φ15					
ストローク	mm	50～1100					
ねじリード	mm	5	10	20	5	10	20
最大可搬質量 kg ※1	水平	80.0	70.0	30.0	80.0	70.0	30.0
	垂直	43.3	28.3	3.3	43.3	28.3	3.3
作動速度範囲 ※2	mm/s	6～230	12～430	25～800	6～150	12～250	25～500
最大加減速度 G	水平	1.0			0.7		
	垂直	0.5			0.3		
最大押付力	N	965	482	241	965	482	241
押付作動速度範囲	mm/s	5～20			5～20		
繰返し精度	mm	±0.01					
ロストモーション	mm	0.1以下					
静的許容モーメント	N・m	MP：203　MY：203　MR：336					
モータ電源電圧		DC24V±10%					
ブレーキ	形式、電源電圧	無励磁作動型、DC24V±10%					
	消費電力 W	7.2					
	保持力 N	768	384	192	768	384	192
絶縁抵抗		10MΩ、DC500V					
耐電圧		AC500V　1分間					
使用周囲温度、湿度		10℃～40℃（凍結なきこと） 35～80%RH（結露なきこと）					
保存周囲温度、湿度		−10℃～50℃（凍結なきこと） 35～80%RH（結露なきこと）					
雰囲気		腐食性ガス、爆発性ガス、粉塵なきこと					
保護構造		IP20					

※1　可搬質量は、加減速度や速度により変化します。詳細は、29ページをご参照ください。
※2　条件により最高速度が低下する場合があります。

ストロークと最高速度

[接続コントローラ：ECMG]　(mm/s)

ねじリード (mm)	ストローク(mm)								
	50～700	750	800	850	900	950	1000	1050	1100
5	230	220	200	175	160	145	130	120	110
10	430		400	355	320	290	260	240	220
20	800			710	640	580	530	480	440

[接続コントローラ：ECG]　(mm/s)

ねじリード (mm)	ストローク(mm)				
	50～900	950	1000	1050	1100
5	150	145	130	120	110
10	250			240	220
20	500			480	440

速度と可搬質量

【水平設置時】

[接続コントローラ：ECMG]　(kg)

速度 (mm/s)	ねじリード(mm) 5				10				20			
	加減速度(G)											
	0.3	0.5	0.7	1.0	0.3	0.5	0.7	1.0	0.3	0.5	0.7	1.0
6	80.0	80.0	80.0	80.0								
12	80.0	80.0	80.0	80.0	70.0	70.0	70.0	70.0				
25	80.0	80.0	80.0	80.0	70.0	70.0	70.0	70.0	30.0	30.0	30.0	30.0
100	80.0	80.0	80.0	80.0	70.0	70.0	70.0	70.0	30.0	30.0	30.0	30.0
150	80.0	80.0	80.0	50.0	70.0	70.0	70.0	70.0	30.0	30.0	26.7	26.7
200	80.0	80.0	80.0	18.3	70.0	70.0	70.0	40.0	30.0	30.0	26.7	26.7
230	18.3	18.3	18.3		70.0	70.0	43.3	40.0	30.0	26.7	26.7	24.2
250					70.0	70.0	43.3	40.0	30.0	26.7	26.7	24.2
300					70.0	61.7	43.3	15.0	30.0	26.7	26.7	24.2
350					43.3	43.3	43.3	3.8	30.0	26.7	26.7	24.2
400					40.0	40.0	29.2		30.0	26.7	26.7	24.2
430					12.5	12.5	12.5		30.0	26.7	26.7	16.7
500									30.0	26.7	26.7	16.7
600									22.9	22.5	22.5	13.8
700									22.5	22.5	22.5	12.5
800									5.4	5.0	5.0	2.5

[接続コントローラ：ECG]　(kg)

速度 (mm/s)	ねじリード(mm) 5		10		20	
	加減速度(G)					
	0.3	0.7	0.3	0.7	0.3	0.7
6	80.0	80.0				
12	80.0	80.0	70.0	70.0		
25	80.0	80.0	70.0	70.0	30.0	26.7
50	80.0	80.0	70.0	70.0	30.0	26.7
75	80.0	80.0	70.0	70.0	30.0	26.7
100	40.0	40.0	70.0	70.0	30.0	26.7
125	40.0	40.0	70.0	70.0	30.0	18.3
150	40.0	35.0	70.0	70.0	30.0	18.3
200			28.3	17.5	30.0	18.3
250			28.3	17.5	26.7	18.3
300					26.7	18.3
400					20.0	11.7
500					3.3	

【垂直設置時】

[接続コントローラ：ECMG]　(kg)

速度 (mm/s)	ねじリード(mm) 5		10		20	
	加減速度(G)					
	0.3	0.5	0.3	0.5	0.3	0.5
6	43.3	43.3				
12	43.3	43.3	28.3	28.3		
25	43.3	43.3	28.3	28.3	3.3	3.3
50	43.3	43.3	28.3	28.3	3.3	3.3
100	16.7	16.7	24.2	12.1	3.3	3.3
150	16.7	16.7	22.5	12.1	3.3	3.3
200	5.0	5.0	14.2	12.1	3.3	3.3
230	0.8		13.3	12.1	3.3	3.3
250			13.3	12.1	3.3	3.3
300			5.4	2.1	3.3	3.3
350			5.4	2.1	3.3	3.3
400			2.1	2.1	3.3	3.3
500					3.3	3.3
600					2.5	2.5
700					0.8	0.8

[接続コントローラ：ECG]　(kg)

速度 (mm/s)	ねじリード(mm) 5	10	20
	加減速度(G) 0.3		
6	43.3		
12	43.3	28.3	
25	43.3	28.3	3.3
50	43.3	28.3	3.3
75	15.0	12.5	3.3
100	15.0	12.5	3.3
125	2.9	10.0	3.3
150	2.9	10.0	3.3
200		1.7	3.3
250		1.7	3.3
300			3.3
350			0.8

押付力

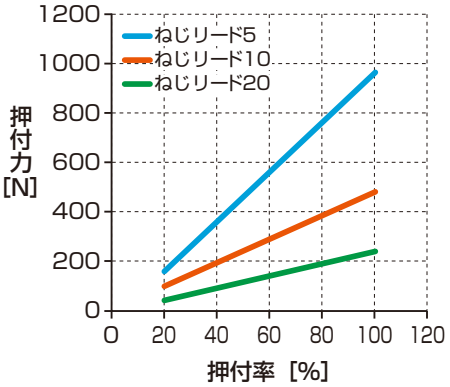

※　上記の押付力は参考値です。押付速度などの条件により、ばらつく可能性があります。

EJSG-08E

外形寸法図　モータストレート取付

● EJSG-08E

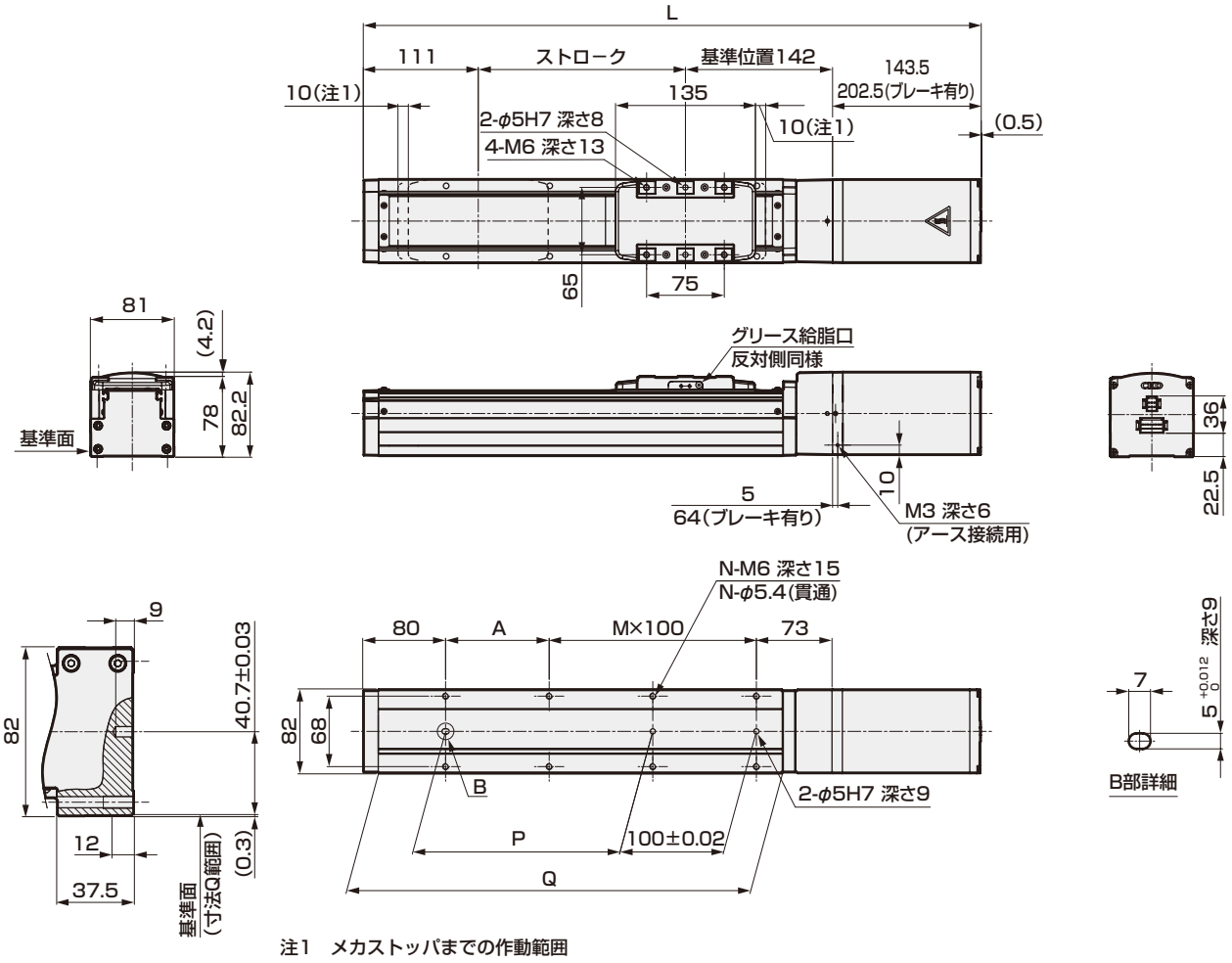

注1　メカストッパまでの作動範囲

ストローク記号		0050	0100	0150	0200	0250	0300	0350	0400	0450	0500	0550	0600	0650	0700	0750	0800
ストローク (mm)		50	100	150	200	250	300	350	400	450	500	550	600	650	700	750	800
L	ブレーキ無し	446.5	496.5	546.5	596.5	646.5	696.5	746.5	796.5	846.5	896.5	946.5	996.5	1046.5	1096.5	1146.5	1196.5
	ブレーキ有り	505.5	555.5	605.5	655.5	705.5	755.5	805.5	855.5	905.5	955.5	1005.5	1055.5	1105.5	1155.5	1205.5	1255.5
A		150	100	50	100	50	100	50	100	50	100	50	100	50	100	50	100
M		0	1	2	2	3	3	4	4	5	5	6	6	7	7	8	8
N		4	6	8	8	10	10	12	12	14	14	16	16	18	18	20	20
P		50	100	150	200	250	300	350	400	450	500	550	600	650	700	750	800
Q		240	290	340	390	440	490	540	590	640	690	740	790	840	890	940	990
質量 (kg)	ブレーキ無し	5.7	6.0	6.4	6.7	7.0	7.4	7.7	8.0	8.4	8.7	9.0	9.4	9.7	10.0	10.4	10.7
	ブレーキ有り	6.7	7.1	7.4	7.7	8.1	8.4	8.7	9.1	9.4	9.7	10.1	10.4	10.7	11.1	11.4	11.8

ストローク記号		0850	0900	0950	1000	1050	1100
ストローク (mm)		850	900	950	1000	1050	1100
L	ブレーキ無し	1246.5	1296.5	1346.5	1396.5	1446.5	1496.5
	ブレーキ有り	1305.5	1355.5	1405.5	1455.5	1505.5	1555.5
A		50	100	50	100	50	100
M		9	9	10	10	11	11
N		22	22	24	24	26	26
P		850	900	950	1000	1050	1100
Q		1040	1090	1140	1190	1240	1290
質量 (kg)	ブレーキ無し	11.0	11.4	11.7	12.1	12.4	12.7
	ブレーキ有り	12.1	12.4	12.8	13.1	13.4	13.8

MEMO

電動アクチュエータ　スライダタイプ

EJSG-08※

モータ折返し取付タイプ

□56　ステッピングモータ

適合詳細形番については、当社ホームページをご覧ください。

形番表示方法

EJSG - 08 ❶ R ❷ 05 ❸ 0300 ❹ N ❺ B ❻ N - C S03 ❼

適用コントローラ ※1
ECMG
ECG

❶ボディサイズ	
08	本体幅82mm

❷モータ取付方向 ※2	
R	右側折返し取付
D	下側折返し取付
L	左側折返し取付

❸ねじリード	
05	5mm
10	10mm
20	20mm

❹ストローク ※2	
0050 ～ 1100	50mm (50mm毎) 1100mm

❺ブレーキ ※3	
N	無し
B	有り

❻エンコーダ	
B	バッテリレスアブソリュートエンコーダ
C	インクリメンタルエンコーダ

❼中継ケーブル ※4	
N00	無し
S01	固定用ケーブル　1m
S03	固定用ケーブル　3m
S05	固定用ケーブル　5m
S10	固定用ケーブル　10m
R01	可動用ケーブル　1m
R03	可動用ケーブル　3m
R05	可動用ケーブル　5m
R10	可動用ケーブル　10m

※1　コントローラECMGは127ページ、ECGは153ページから選択ください。
※2　モータ取付方向"D"を選択した場合は、ストロークは、"0250(250mm)"～"1100(1100mm)"からの選択になります。
※3　垂直使いの時は"有り"を選択ください。
※4　中継ケーブルの外形寸法図は166ページをご参照ください。

EAR対象品(EAR99組込み品)

仕様

接続コントローラ		ECMG			ECG		
モータ		□56　ステッピングモータ					
エンコーダ種別		バッテリレスアブソリュートエンコーダ／インクリメンタルエンコーダ					
駆動方式		ボールねじ　φ15					
ストローク	mm	50～1100					
ねじリード	mm	5	10	20	5	10	20
最大可搬質量 kg ※1	水平	80.0	70.0	30.0	80.0	70.0	30.0
	垂直	33.3	21.7	3.3	33.3	18.3	3.3
作動速度範囲	mm/s	6～200	12～430	25～800	6～125	12～250	25～400
最大加減速度 G	水平	1.0			0.7		
	垂直	0.5			0.3		
最大押付力	N	965	482	241	965	482	241
押付作動速度範囲	mm/s	5～20			5～20		
繰返し精度	mm	±0.01					
ロストモーション	mm	0.1以下					
静的許容モーメント	N・m	MP：203　MY：203　MR：336					
モータ電源電圧		DC24V±10%					
ブレーキ	形式、電源電圧	無励磁作動型、DC24V±10%					
	消費電力 W	7.2					
	保持力 N	768	384	192	768	384	192
絶縁抵抗		10MΩ、DC500V					
耐電圧		AC500V　1分間					
使用周囲温度、湿度		10℃～40℃(凍結なきこと) 35～80%RH(結露なきこと)					
保存周囲温度、湿度		−10℃～50℃(凍結なきこと) 35～80%RH(結露なきこと)					
雰囲気		腐食性ガス、爆発性ガス、粉塵なきこと					
保護構造		IP20					

※1　可搬質量は、加減速度や速度により変化します。詳細は、33ページをご参照ください。
※2　条件により最高速度が低下する場合があります。

ストロークと最高速度

[接続コントローラ：ECMG] (mm/s)

ねじリード (mm)	ストローク(mm)							
	50～750	800	850	900	950	1000	1050	1100
5	200		175	160	145	130	120	110
10	430	400	355	320	290	260	240	220
20	800		710	640	580	530	480	440

[接続コントローラ：ECG] (mm/s)

ねじリード (mm)	ストローク(mm)		
	50～1000	1050	1100
5	125	120	110
10	250	240	220
20	400		

速度と可搬質量

【水平設置時】

[接続コントローラ：ECMG] (kg)

速度 (mm/s)	ねじリード(mm) 5				10				20			
	加減速度(G) 0.3	0.5	0.7	1.0	0.3	0.5	0.7	1.0	0.3	0.5	0.7	1.0
6	80.0	80.0	80.0	80.0								
12	80.0	80.0	80.0	80.0	70.0	70.0	70.0	70.0				
25	80.0	80.0	80.0	80.0	70.0	70.0	70.0	70.0	30.0	30.0	30.0	30.0
50	80.0	80.0	80.0	80.0	70.0	70.0	70.0	70.0	30.0	30.0	30.0	30.0
100	80.0	80.0	80.0	40.0	70.0	70.0	70.0	70.0	30.0	30.0	30.0	30.0
150	80.0	16.7	16.7	8.8	70.0	70.0	70.0	70.0	30.0	30.0	26.7	26.7
200	80.0	16.7	16.7		70.0	70.0	70.0	40.0	30.0	30.0	26.7	26.7
250					70.0	68.3	43.3	40.0	30.0	26.7	26.7	24.2
300					70.0	61.7	43.3	15.0	30.0	26.7	26.7	24.2
350					43.3	43.3	40.0	3.8	30.0	26.7	26.7	16.3
400					40.0	40.0	25.0		30.0	26.7	26.7	16.3
430					12.5	12.5	12.5		30.0	26.7	26.7	15.8
500									30.0	26.7	26.7	15.8
600									16.7	16.7	16.7	9.6
700									16.7	16.7	16.7	9.2
800									3.8	3.3	3.3	1.7

[接続コントローラ：ECG] (kg)

速度 (mm/s)	ねじリード(mm) 5		10		20	
	加減速度(G) 0.3	0.7	0.3	0.7	0.3	0.7
6	80.0	80.0				
12	80.0	80.0	70.0	70.0		
25	80.0	80.0	70.0	70.0	30.0	26.7
50	80.0	80.0	70.0	70.0	30.0	26.7
75	68.3	68.3	70.0	70.0	30.0	26.7
100	40.0	40.0	70.0	70.0	30.0	26.7
125	40.0	40.0	70.0	30.0	30.0	18.3
150			70.0	30.0	30.0	18.3
200			28.3	17.5	30.0	18.3
250			21.7	17.5	6.7	6.7
300					6.7	6.7
400					3.3	3.3

【垂直設置時】

[接続コントローラ：ECMG] (kg)

速度 (mm/s)	ねじリード(mm) 5		10		20	
	加減速度(G) 0.3	0.5	0.3	0.5	0.3	0.5
6	33.3	33.3				
12	33.3	33.3	21.7	21.7		
25	33.3	33.3	21.7	21.7	3.3	3.3
50	33.3	33.3	21.7	21.7	3.3	3.3
100	16.7	16.7	21.7	12.1	3.3	3.3
150	8.3	8.3	20.8	12.1	3.3	3.3
200	3.3	3.3	12.5	12.1	3.3	3.3
230			12.1	11.7	3.3	3.3
250			12.1	11.7	3.3	3.3
300			5.4	2.1	3.3	3.3
350			5.0	2.1	3.3	3.3
400			0.8		3.3	3.3
500					3.3	3.3
600					1.7	1.7

[接続コントローラ：ECG] (kg)

速度 (mm/s)	ねじリード(mm) 5	10	20
	加減速度(G) 0.3		
6	33.3		
12	33.3	18.3	
25	33.3	18.3	3.3
50	25.0	18.3	3.3
75	15.0	12.5	3.3
100	12.5	12.5	3.3
125	2.9	8.3	3.3
150		8.3	3.3
200		1.7	3.3
250			3.3
300			3.3
350			0.8

押付力

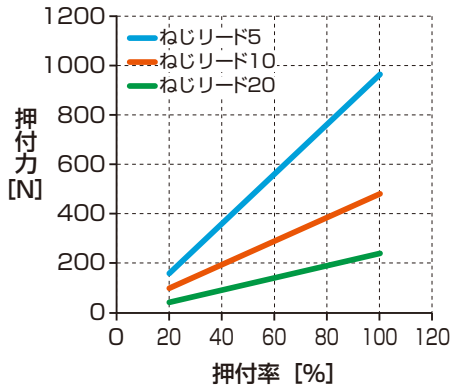

※ 上記の押付力は参考値です。押付速度などの条件により、ばらつく可能性があります。

EJSG-08※

外形寸法図　モータ右側折返し取付

● EJSG-08R

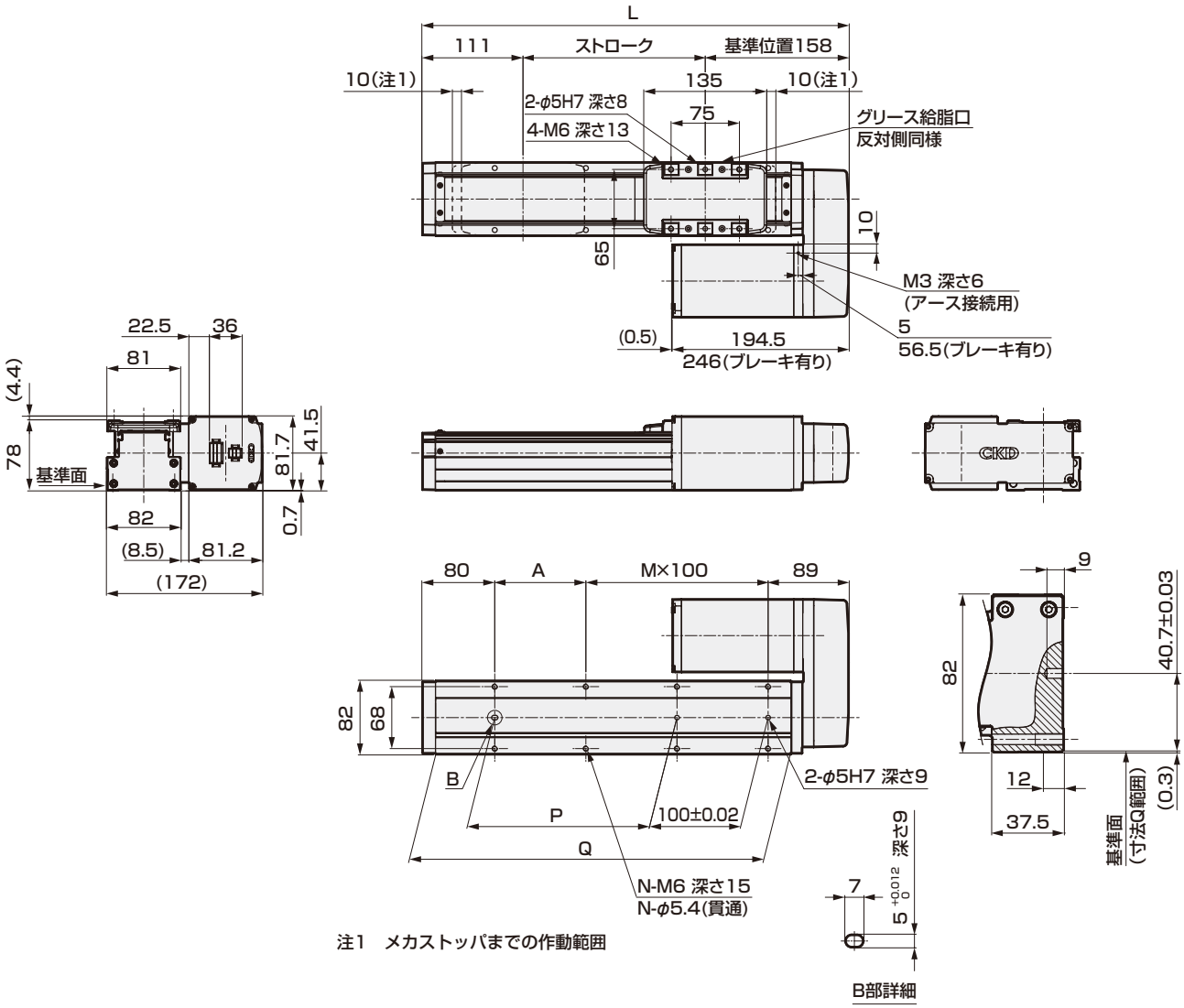

注1　メカストッパまでの作動範囲

ストローク記号		0050	0100	0150	0200	0250	0300	0350	0400	0450	0500	0550	0600	0650	0700	0750	0800
ストローク (mm)		50	100	150	200	250	300	350	400	450	500	550	600	650	700	750	800
L		319	369	419	469	519	569	619	669	719	769	819	869	919	969	1019	1069
A		150	100	50	100	50	100	50	100	50	100	50	100	50	100	50	100
M		0	1	2	2	3	3	4	4	5	5	6	6	7	7	8	8
N		4	6	8	8	10	10	12	12	14	14	16	16	18	18	20	20
P		50	100	150	200	250	300	350	400	450	500	550	600	650	700	750	800
Q		240	290	340	390	440	490	540	590	640	690	740	790	840	890	940	990
質量 (kg)	ブレーキ無し	5.9	6.2	6.6	6.9	7.2	7.6	7.9	8.2	8.6	8.9	9.2	9.6	9.9	10.2	10.6	10.9
	ブレーキ有り	6.9	7.3	7.6	7.9	8.3	8.6	8.9	9.3	9.6	9.9	10.3	10.6	10.9	11.3	11.6	12.0

ストローク記号		0850	0900	0950	1000	1050	1100
ストローク (mm)		850	900	950	1000	1050	1100
L		1119	1169	1219	1269	1319	1369
A		50	100	50	100	50	100
M		9	9	10	10	11	11
N		22	22	24	24	26	26
P		850	900	950	1000	1050	1100
Q		1040	1090	1140	1190	1240	1290
質量 (kg)	ブレーキ無し	11.3	11.6	11.9	12.3	12.6	12.9
	ブレーキ有り	12.3	12.6	13.0	13.3	13.6	14.0

外形寸法図　モータ下側折返し取付

● EJSG-08D

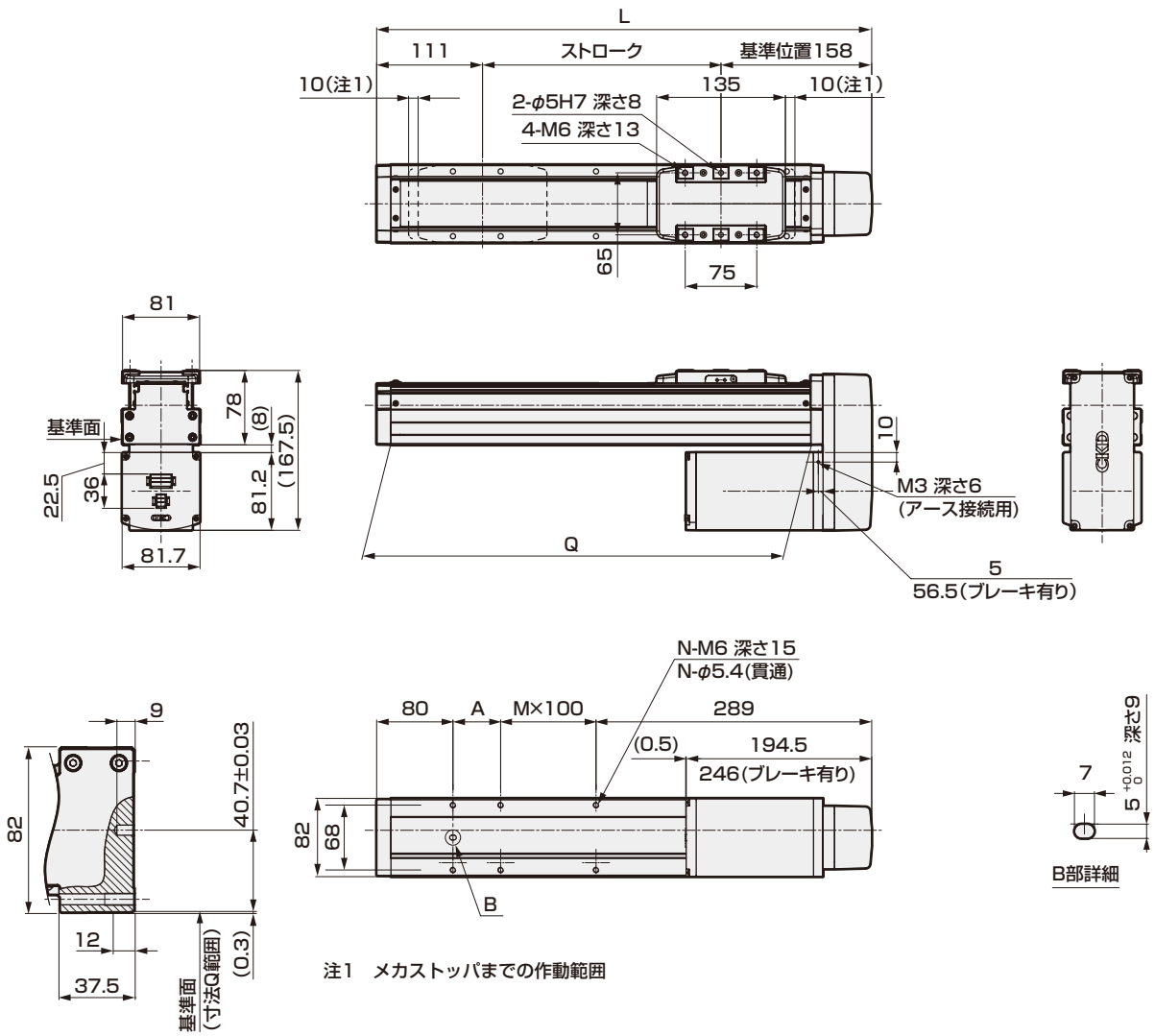

注1　メカストッパまでの作動範囲

ストローク記号		0250	0300	0350	0400	0450	0500	0550	0600	0650	0700	0750	0800	0850	0900	0950	1000
ストローク (mm)		250	300	350	400	450	500	550	600	650	700	750	800	850	900	950	1000
L		519	569	619	669	719	769	819	869	919	969	1019	1069	1119	1169	1219	1269
A		50	100	50	100	50	100	50	100	50	100	50	100	50	100	50	100
M		1	1	2	2	3	3	4	4	5	5	6	6	7	7	8	8
N		6	6	8	8	10	10	12	12	14	14	16	16	18	18	20	20
Q		440	490	540	590	640	690	740	790	840	890	940	990	1040	1090	1140	1190
質量 (kg)	ブレーキ無し	7.2	7.6	7.9	8.2	8.6	8.9	9.2	9.6	9.9	10.2	10.6	10.9	11.3	11.6	11.9	12.3
	ブレーキ有り	8.3	8.6	8.9	9.3	9.6	9.9	10.3	10.6	10.9	11.3	11.6	12.0	12.3	12.6	13.0	13.3

ストローク記号		1050	1100
ストローク (mm)		1050	1100
L		1319	1369
A		50	100
M		9	9
N		22	22
Q		1240	1290
質量 (kg)	ブレーキ無し	12.6	12.9
	ブレーキ有り	13.6	14.0

EJSG-08※

外形寸法図　モータ左側折返し取付

● EJSG-08L

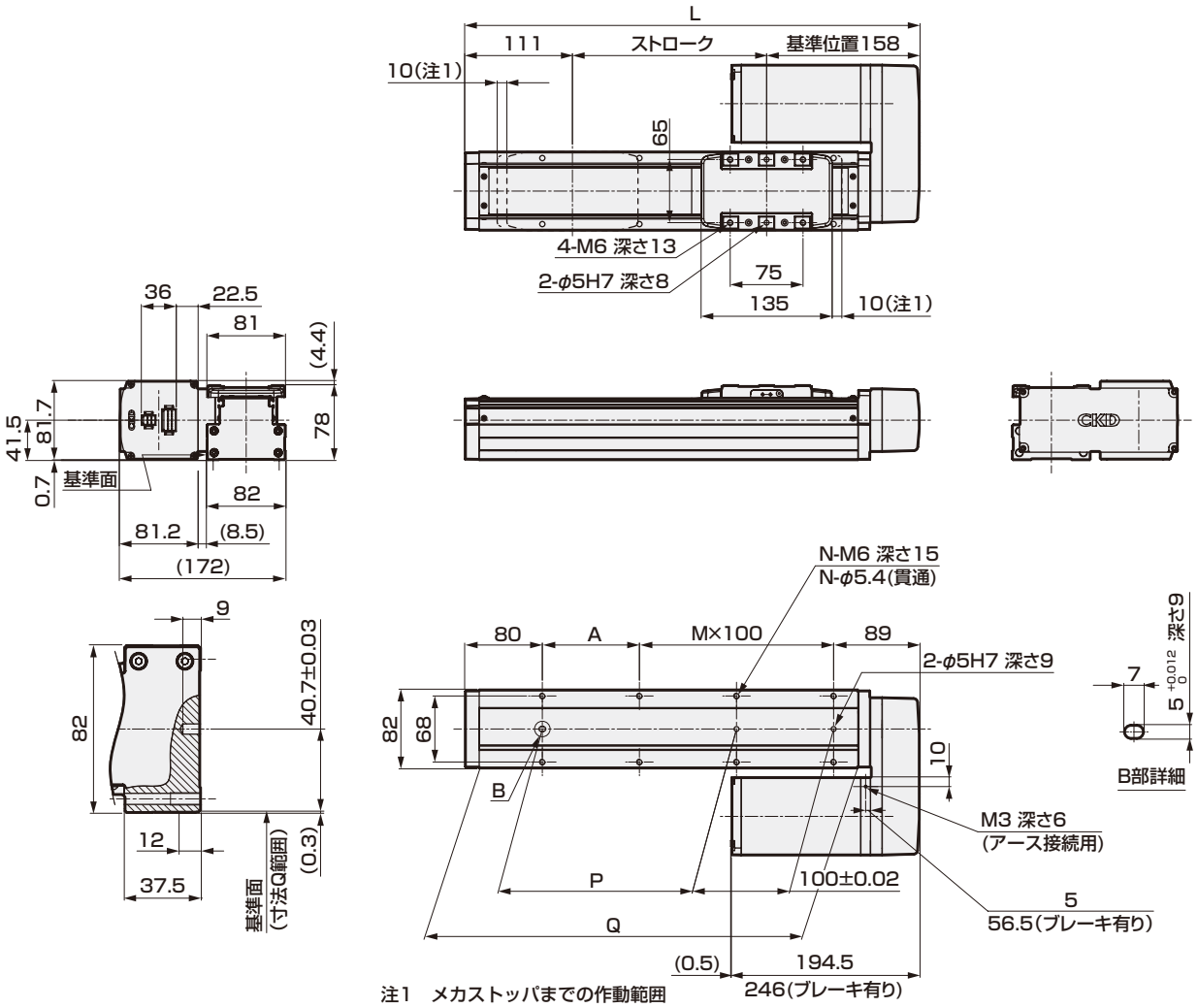

注1　メカストッパまでの作動範囲

ストローク記号		0050	0100	0150	0200	0250	0300	0350	0400	0450	0500	0550	0600	0650	0700	0750	0800
ストローク (mm)		50	100	150	200	250	300	350	400	450	500	550	600	650	700	750	800
L		319	369	419	469	519	569	619	669	719	769	819	869	919	969	1019	1069
A		150	100	50	100	50	100	50	100	50	100	50	100	50	100	50	100
M		0	1	2	2	3	3	4	4	5	5	6	6	7	7	8	8
N		4	6	8	8	10	10	12	12	14	14	16	16	18	18	20	20
P		50	100	150	200	250	300	350	400	450	500	550	600	650	700	750	800
Q		240	290	340	390	440	490	540	590	640	690	740	790	840	890	940	990
質量 (kg)	ブレーキ無し	5.9	6.2	6.6	6.9	7.2	7.6	7.9	8.2	8.6	8.9	9.2	9.6	9.9	10.2	10.6	10.9
	ブレーキ有り	6.9	7.3	7.6	7.9	8.3	8.6	8.9	9.3	9.6	9.9	10.3	10.6	10.9	11.3	11.6	12.0

ストローク記号		0850	0900	0950	1000	1050	1100
ストローク (mm)		850	900	950	1000	1050	1100
L		1119	1169	1219	1269	1319	1369
A		50	100	50	100	50	100
M		9	9	10	10	11	11
N		22	22	24	24	26	26
P		850	900	950	1000	1050	1100
Q		1040	1090	1140	1190	1240	1290
質量 (kg)	ブレーキ無し	11.3	11.6	11.9	12.3	12.6	12.9
	ブレーキ有り	12.3	12.6	13.0	13.3	13.6	14.0

MEMO

電動アクチュエータ
モータ付仕様

EJSG-G

スライダタイプ 防塵仕様

CONTENTS

商品紹介	巻頭
体系表	40
● 仕様・形番表示・外形寸法図	
・EJSG-04※-G	44
・EJSG-05※-G	48
・EJSG-08※-G	52
● 機種選定	118
● 技術資料	120
⚠ 使用上の注意事項	170
機種選定チェックシート	174

体系表

コントローラ	アクチュエータ形番		モータサイズ	モータ取付方向	本体幅(mm)	ねじリード(mm)	最大可搬質量(kg) 水平	最大可搬質量(kg) 垂直	最大押付力(N)
ECMGシリーズ		EJSG-04E06-G	□35	ストレート	44	6	20.0	9.2	155
		EJSG-04E12-G				12	15.0	3.3	77
		EJSG-04R/D/L06-G		折返し		6	20.0	9.2	155
		EJSG-04R/D/L12-G				12	15.0	3.3	77
		EJSG-05E05-G	□42	ストレート	54	5	40.0	14.2	220
		EJSG-05E10-G				10	27.5	7.1	110
		EJSG-05E20-G				20	18.3	2.5	55
		EJSG-05R/D/L05-G		折返し		5	40.0	10.0	220
		EJSG-05R/D/L10-G				10	27.5	3.3	110
		EJSG-05R/D/L20-G				20	18.3	0.8	55
		EJSG-08E05-G	□56	ストレート	82	5	80.0	43.3	965
		EJSG-08E10-G				10	70.0	28.3	482
		EJSG-08E20-G				20	30.0	3.3	241
		EJSG-08R/D/L05-G		折返し		5	80.0	33.3	965
		EJSG-08R/D/L10-G				10	70.0	21.7	482
		EJSG-08R/D/L20-G				20	30.0	3.3	241

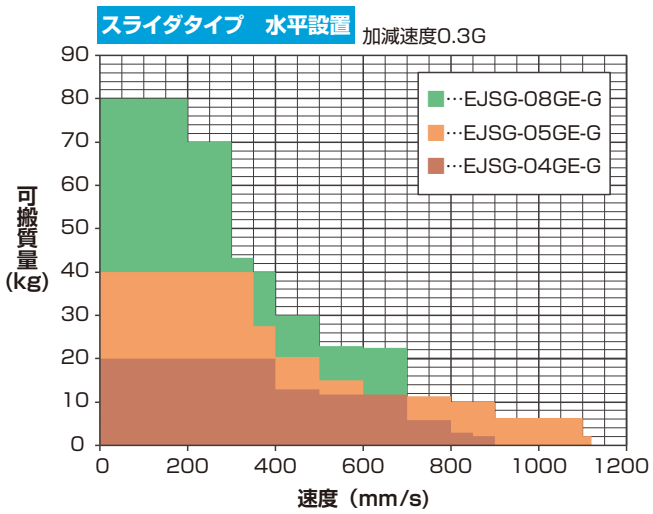

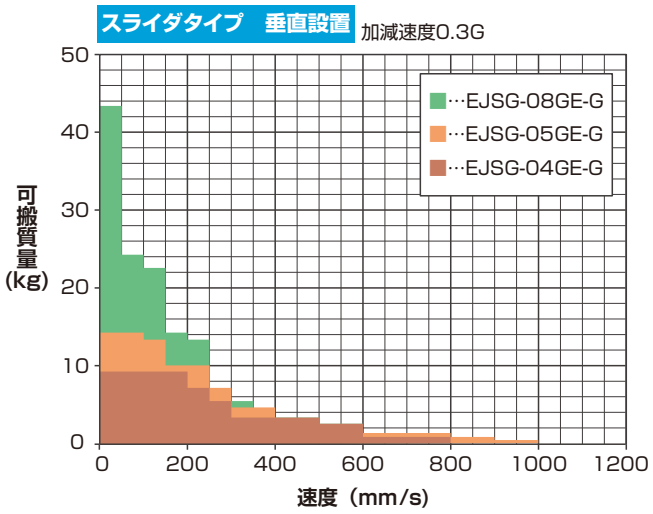

ストローク（mm）と最高速度（mm/s）																							掲載ページ
50 mm	100	150	200	250	300	350	400	450	500	550	600	650	700	750	800	850	900	950	1000	1050	1100		
450mm/s									400	340	290	250	220	190	170								44
900									800	680	580	500	440	390	340								
375										340	290	250	220	190	170								46
600											580	500	440	390	340								
375									360	300	260	225	200	175	150								48
750									720	615	525	455	400	355	315								
1120											1050	910	800	710	630								
350										300	260	225	220	175	150								50
635										615	525	455	400	355	315								
1120											1050	910	800	710	630								
230														220	200	175	160	145	130	120	110		52
430															400	355	320	290	260	240	220		
800																710	640	580	530	480	440		
200																175	160	145	130	120	110		54
430															400	355	320	290	260	240	220		
800																710	640	580	530	480	440		

※　本データは加速度0.3Gのものです。
※　壁掛け設置の場合は水平設置と同じ可搬質量です。

体系表

コントローラ	アクチュエータ形番		モータサイズ	モータ取付方向	本体幅(mm)	ねじリード(mm)	最大可搬質量(kg) 水平	最大可搬質量(kg) 垂直	最大押付力(N)
ECGシリーズ		EJSG-04E06-G	□35	ストレート	44	6	20.0	9.2	155
		EJSG-04E12-G				12	15.0	3.3	77
		EJSG-04R/D/L06-G		折返し		6	20.0	9.2	155
		EJSG-04R/D/L12-G				12	11.7	3.3	77
		EJSG-05E05-G	□42	ストレート	54	5	40.0	14.0	220
		EJSG-05E10-G				10	27.5	7.0	110
		EJSG-05E20-G				20	18.3	2.5	55
		EJSG-05R/D/L05-G		折返し		5	40.0	10.0	220
		EJSG-05R/D/L10-G				10	27.5	3.3	110
		EJSG-05R/D/L20-G				20	18.3	0.8	55
		EJSG-08E05-G	□56	ストレート	82	5	80.0	43.3	965
		EJSG-08E10-G				10	70.0	28.3	482
		EJSG-08E20-G				20	30.0	3.3	241
		EJSG-08R/D/L05-G		折返し		5	80.0	33.3	965
		EJSG-08R/D/L10-G				10	70.0	18.3	482
		EJSG-08R/D/L20-G				20	30.0	3.3	241

スライダタイプ　水平設置 加減速度0.3G

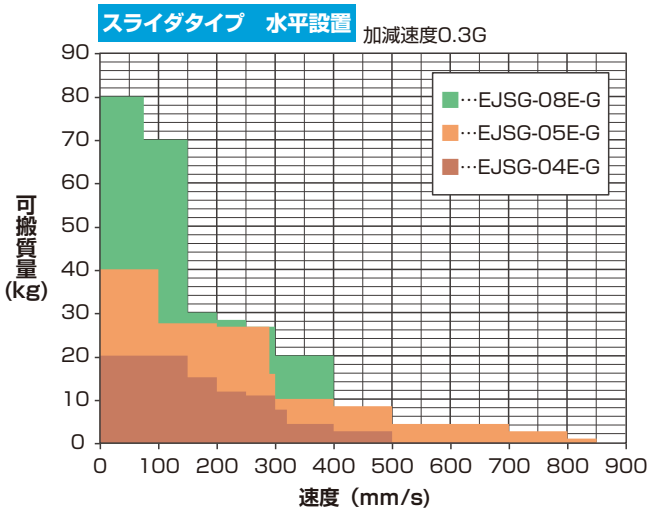

スライダタイプ　垂直設置 加減速度0.3G

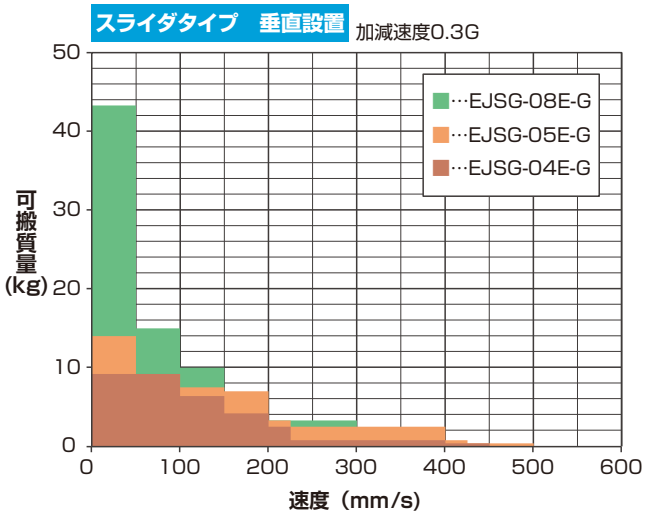

ストローク（mm）と最高速度（mm/s）																							掲載ページ
50 mm	100	150	200	250	300	350	400	450	500	550	600	650	700	750	800	850	900	950	1000	1050	1100		
320mm/s											290	250	220	190	170								44
500													440	390	340								
250													220	190	170								46
400														390	340								
290											260	225	200	175	150								48
500												455	400	355	315								
850													800	710	630								
250												225	200	175	150								50
400														355	315								
700															630								
150																		145	130	120	110		52
250																				240	220		
500																				480	440		
125																				120	110		54
250																				240	220		
400																							

※　本データは、加減速度0.3G時のものです。
※　壁掛け設置の場合は水平設置と同じ可搬質量です。

電動アクチュエータ　スライダタイプ　防塵仕様

EJSG-04E-G

モータストレート取付タイプ

□35　ステッピングモータ

適合詳細形番については、当社ホームページをご覧ください。

形番表示方法

EJSG - 04 E 06 0300 N B N - V C S03 - G

❶ ❷ ❸ ❹ ❺ ❻ ❼ ❽

適用コントローラ ※1
ECMG
ECG

❶ボディサイズ	
04	本体幅44mm

❷モータ取付方向	
E	ストレート取付

❸ねじリード	
06	6mm
12	12mm

❹ストローク	
0050 ～ 0800	50mm (50mm毎) 800mm

❺ブレーキ ※2	
N	無し
B	有り

❻エンコーダ	
B	バッテリレスアブソリュートエンコーダ
C	インクリメンタルエンコーダ

❼継手※4	
V	有り

❽中継ケーブル ※3	
N00	無し
S01	固定用ケーブル　1m
S03	固定用ケーブル　3m
S05	固定用ケーブル　5m
S10	固定用ケーブル　10m
R01	可動用ケーブル　1m
R03	可動用ケーブル　3m
R05	可動用ケーブル　5m
R10	可動用ケーブル　10m

※1　コントローラECMGは127ページ、ECGは153ページから選択ください。
※2　垂直使いの時は"有り"を選択ください。
※3　中継ケーブルの外形寸法図は166ページをご参照ください。
※4　製品出荷時、アクチュエータ本体にコネクタカバーと継手が添付されます。

仕様

接続コントローラ			ECMG		ECG	
モータ			□35　ステッピングモータ			
エンコーダ種別			バッテリレスアブソリュートエンコーダ／インクリメンタルエンコーダ			
駆動方式			ボールねじ　φ10			
ストローク		mm	50～800			
ねじリード		mm	6	12	6	12
最大可搬質量 ※1	kg	水平	20.0	15.0	20.0	15.0
		垂直	9.2	3.3	9.2	3.3
作動速度範囲 ※2		mm/s	7～450	15～900	7～320	15～500
最大加減速度	G	水平	1.0		0.7	
		垂直	0.5		0.3	
最大押付力		N	155	77	155	77
押付作動速度範囲		mm/s	5～20		5～20	
繰返し精度		mm	±0.01			
ロストモーション		mm	0.1以下			
静的許容モーメント		N・m	MP：62　MY：62　MR：92			
モータ電源電圧			DC24V±10%			
ブレーキ	形式、電源電圧		無励磁作動型、DC24V±10%			
	消費電力	W	6.1			
	保持力	N	140	70	140	70
絶縁抵抗			10MΩ、DC500V			
耐電圧			AC500V　1分間			
使用周囲温度、湿度			10℃～40℃(凍結なきこと) 35～80%RH(結露なきこと)			
保存周囲温度、湿度			−10℃～50℃(凍結なきこと) 35～80%RH(結露なきこと)			
雰囲気			腐食性ガス、爆発性ガス			
保護構造			IP50			

※1　可搬質量は、加減速度や速度により変化します。詳細は、45ページをご参照ください。
※2　条件により最高速度が低下する場合があります。

ストロークと最高速度

[接続コントローラ：ECMG] (mm/s)

ねじリード (mm)	ストローク(mm)							
	50～450	500	550	600	650	700	750	800
6	450	400	340	290	250	220	190	170
12	900	800	680	580	500	440	390	340

[接続コントローラ：ECG] (mm/s)

ねじリード (mm)	ストローク(mm)					
	50～550	600	650	700	750	800
6	320	290	250	220	190	170
12	500			440	390	340

速度と可搬質量

【水平設置時】

[接続コントローラ：ECMG] (kg)

速度 (mm/s)	ねじリード(mm) 6 加減速度(G) 0.3	0.5	0.7	1.0	ねじリード(mm) 12 加減速度(G) 0.3	0.5	0.7	1.0
7	20.0	20.0	20.0	16.7				
15	20.0	20.0	20.0	16.7	15.0	15.0	14.2	5.4
100	20.0	20.0	20.0	16.7	15.0	15.0	14.2	5.4
150	20.0	20.0	18.3	15.0	15.0	10.0	8.3	5.4
200	20.0	20.0	15.0	14.2	15.0	10.0	8.3	5.4
300	20.0	20.0	15.0	12.1	15.0	10.0	8.3	5.4
350	20.0	20.0	13.3	12.1	15.0	10.0	8.3	5.4
400	20.0	20.0	13.3	9.2	15.0	10.0	8.3	5.4
450	11.7	11.7	11.7	8.3	12.9	10.0	8.3	5.4
500					12.9	10.0	8.3	5.4
600					11.7	9.2	7.5	5.4
700					11.7	8.3	5.8	5.4
800					5.8	5.8	5.8	2.5
850					2.9	2.5	2.5	1.7
900					2.1	1.7	1.7	0.8

[接続コントローラ：ECG] (kg)

速度 (mm/s)	ねじリード(mm) 6 加減速度(G) 0.3	0.7	ねじリード(mm) 12 加減速度(G) 0.3	0.7
7	20.0	20.0		
15	20.0	20.0	15.0	15.0
50	20.0	20.0	15.0	15.0
100	20.0	20.0	15.0	15.0
150	20.0	12.5	15.0	10.8
200	15.0	12.5	15.0	10.8
250	11.7	11.7	10.8	8.3
300	7.5	7.5	10.8	8.3
320	7.5	7.5	4.2	4.2
400			4.2	4.2
500			2.5	2.5

【垂直設置時】

[接続コントローラ：ECMG] (kg)

速度 (mm/s)	ねじリード(mm) 6 加減速度(G) 0.3	0.5	ねじリード(mm) 12 加減速度(G) 0.3	0.5
7	9.2	9.2		
15	9.2	9.2	3.3	3.3
200	9.2	9.2	3.3	3.3
250	7.1	6.7	3.3	3.3
300	5.4	4.2	3.3	3.3
350	2.5	1.7	3.3	3.3
400	1.7		3.3	3.3
500			3.3	3.3
600			2.5	2.5
800			0.8	0.8

[接続コントローラ：ECG] (kg)

速度 (mm/s)	ねじリード(mm) 6 加減速度(G) 0.3	ねじリード(mm) 12
7	9.2	
15	9.2	3.3
50	9.2	3.3
100	9.2	3.3
150	6.7	3.3
200	4.2	3.3
225	1.7	2.5
250	1.7	2.5
275	0.4	2.5
300		2.5
350		0.8
400		0.8
450		0.4

押付力

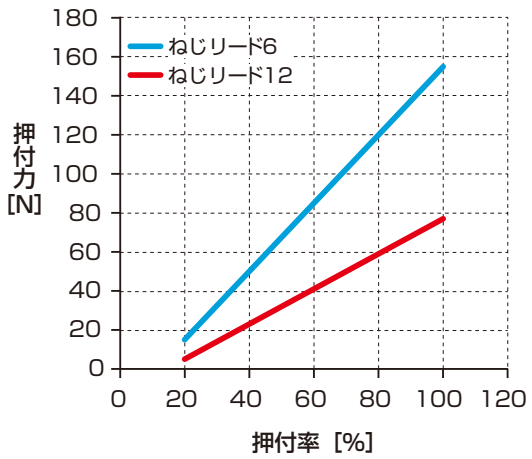

外形寸法図

アクチュエータの寸法は、10ページをご参照ください。
継手部の寸法は、56ページをご参照ください。

※ 上記の押付力は参考値です。押付速度などの条件により、ばらつく可能性があります。

電動アクチュエータ　スライダタイプ　防塵仕様

EJSG-04※-G

モータ折返し取付タイプ

□35　ステッピングモータ

適合詳細形番については、当社ホームページをご覧ください。

形番表示方法

EJSG - 04 R 06 0300 N B N - V C S03 - G

❶ ❷ ❸ ❹ ❺ ❻ ❼ ❽

適用コントローラ ※1
ECMG
ECG

❶ボディサイズ	
04	本体幅44mm

❷モータ取付方向　※2※3	
R	右側折返し取付
D	下側折返し取付
L	左側折返し取付

❸ねじリード	
06	6mm
12	12mm

❹ストローク　※2※3	
0050	50mm
～	(50mm毎)
0800	800mm

❺ブレーキ ※4	
N	無し
B	有り

❻エンコーダ	
B	バッテリレスアブソリュートエンコーダ
C	インクリメンタルエンコーダ

❼継手　※6	
V	有り

❽中継ケーブル　※5	
N00	無し
S01	固定用ケーブル　1m
S03	固定用ケーブル　3m
S05	固定用ケーブル　5m
S10	固定用ケーブル　10m
R01	可動用ケーブル　1m
R03	可動用ケーブル　3m
R05	可動用ケーブル　5m
R10	可動用ケーブル　10m

※1　コントローラECMGは127ページ、ECGは153ページから選択ください。
※2　モータ取付方向"D"を選択した場合は、ストロークは、"0250(250mm)" ～ "0800(800mm)"からの選択になります。
※3　モータ取付方向"L"の場合は、ストローク0050(50mm)は選択できません。
※4　垂直使いの時は"有り"を選択ください。
※5　中継ケーブルの外形寸法図は166ページをご参照ください。
※6　製品出荷時、アクチュエータ本体にコネクタカバーと継手が添付されます。

仕様

接続コントローラ		ECMG		ECG	
モータ		□35　ステッピングモータ			
エンコーダ種別		バッテリレスアブソリュートエンコーダ／インクリメンタルエンコーダ			
駆動方式		ボールねじ　φ10			
ストローク	mm	50～800			
ねじリード	mm	6	12	6	12
最大可搬質量 ※1	kg 水平	20.0	15.0	20.0	11.7
	kg 垂直	9.2	3.3	9.2	3.3
作動速度範囲 ※2	mm/s	7～375	15～600	7～250	15～400
最大加減速度	G 水平	1.0		0.7	
	G 垂直	0.5		0.3	
最大押付力	N	155	77	155	77
押付作動速度範囲	mm/s	5～20		5～20	
繰返し精度	mm	±0.01			
ロストモーション	mm	0.1以下			
静的許容モーメント	N・m	MP：62　MY：62　MR：92			
モータ電源電圧		DC24V±10%			
ブレーキ	形式、電源電圧	無励磁作動型、DC24V±10%			
	消費電力 W	6.1			
	保持力 N	140	70	140	70
絶縁抵抗		10MΩ、DC500V			
耐電圧		AC500V　1分間			
使用周囲温度、湿度		10℃～40℃(凍結なきこと) 35～80%RH(結露なきこと)			
保存周囲温度、湿度		−10℃～50℃(凍結なきこと) 35～80%RH(結露なきこと)			
雰囲気		腐食性ガス、爆発性ガス			
保護構造		IP50			

※1　可搬質量は、加減速度や速度により変化します。詳細は、47ページをご参照ください。
※2　条件により最高速度が低下する場合があります。

ストロークと最高速度

[接続コントローラ：ECMG] (mm/s)

ねじリード (mm)	ストローク(mm)						
	50～500	550	600	650	700	750	800
6	375	340	290	250	220	190	170
12	600		580	500	440	390	340

[接続コントローラ：ECG] (mm/s)

ねじリード (mm)	ストローク(mm)			
	50～650	700	750	800
6	250	220	190	170
12	400		390	340

速度と可搬質量

【水平設置時】

[接続コントローラ：ECMG] (kg)

速度 (mm/s)	ねじリード(mm) 6 加減速度(G) 0.3	0.5	0.7	1.0	ねじリード(mm) 12 加減速度(G) 0.3	0.5	0.7	1.0
7	20.0	20.0	20.0	16.7				
15	20.0	20.0	20.0	16.7	15.0	15.0	14.2	5.4
100	20.0	20.0	20.0	16.7	15.0	15.0	14.2	5.4
150	20.0	20.0	18.3	15.0	15.0	10.0	8.3	5.4
200	20.0	20.0	15.0	14.2	15.0	10.0	8.3	5.4
250	20.0	20.0	15.0	12.1	15.0	10.0	8.3	5.4
300	20.0	20.0	15.0	11.7	15.0	10.0	8.3	5.4
350	20.0	20.0	13.3	11.3	15.0	10.0	8.3	5.4
375	15.8	15.8	13.3	9.2	15.0	10.0	8.3	5.4
400					15.0	10.0	8.3	5.4
450					11.7	10.0	8.3	5.4
500					0.8	0.8	0.8	

[接続コントローラ：ECG] (kg)

速度 (mm/s)	ねじリード(mm) 6 加減速度(G) 0.3	0.7	ねじリード(mm) 12 加減速度(G) 0.3	0.7
7	20.0	20.0		
15	20.0	20.0	11.7	10.0
50	20.0	20.0	11.7	10.0
100	20.0	20.0	11.7	10.0
150	13.3	11.7	11.7	10.0
200	13.3	10.0	11.7	10.0
250	10.0	8.3	8.3	8.3
300			8.3	8.3
400			3.3	3.3

【垂直設置時】

[接続コントローラ：ECMG] (kg)

速度 (mm/s)	ねじリード(mm) 6 加減速度(G) 0.3	0.5	ねじリード(mm) 12 加減速度(G) 0.3	0.5
7	9.2	9.2		
15	9.2	9.2	3.3	3.3
150	9.2	9.2	3.3	3.3
200	8.3	8.3	3.3	3.3
250	5.8	5.8	3.3	3.3
300	4.6	4.2	3.3	3.3
350	2.5	1.7	3.3	3.3
375	0.8		3.3	3.3
450			2.1	2.1
500			0.8	0.8

[接続コントローラ：ECG] (kg)

速度 (mm/s)	ねじリード(mm) 6 加減速度(G) 0.3	ねじリード(mm) 12 加減速度(G) 0.3
7	9.2	
15	9.2	3.3
50	9.2	3.3
100	6.7	3.3
150	3.3	3.3
200	2.5	3.3
225	0.8	1.7
300		1.7
350		0.8

押付力

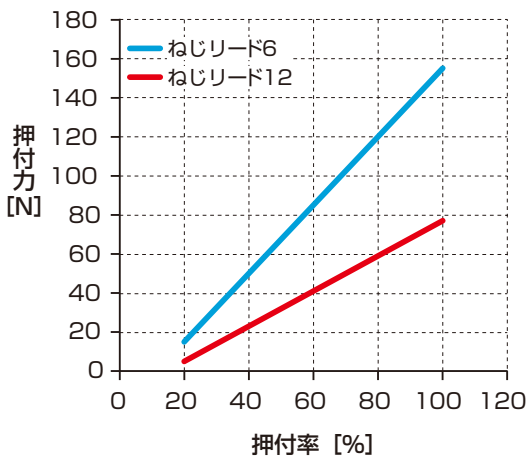

外形寸法図

アクチュエータの寸法は、14ページ～16ページをご参照ください。
継手部の寸法は、56ページをご参照ください。

※ 上記の押付力は参考値です。押付速度などの条件により、ばらつく可能性があります。

電動アクチュエータ　スライダタイプ　防塵仕様

EJSG-05E-G

モータストレート取付タイプ

□42　ステッピングモータ

適合詳細形番については、当社ホームページをご覧ください。

形番表示方法

EJSG - 05 E 05 0300 N B N - V C S03 - G

❶ ❷ ❸ ❹ ❺ ❻ ❼ ❽

適用コントローラ ※1
ECMG
ECG

❶ボディサイズ	
05	本体幅54mm

❷モータ取付方向	
E	ストレート取付

❸ねじリード	
05	5mm
10	10mm
20	20mm

❹ストローク	
0050 ～ 0800	50mm (50mm毎) 800mm

❺ブレーキ ※2	
N	無し
B	有り

❻エンコーダ	
B	バッテリレスアブソリュートエンコーダ
C	インクリメンタルエンコーダ

❼継手※4	
V	有り

❽中継ケーブル ※3	
N00	無し
S01	固定用ケーブル　1m
S03	固定用ケーブル　3m
S05	固定用ケーブル　5m
S10	固定用ケーブル　10m
R01	可動用ケーブル　1m
R03	可動用ケーブル　3m
R05	可動用ケーブル　5m
R10	可動用ケーブル　10m

※1　コントローラECMGは127ページ、ECGは153ページから選択ください。
※2　垂直使いの時は"有り"を選択ください。
※3　中継ケーブルの外形寸法図は166ページをご参照ください。
※4　製品出荷時、アクチュエータ本体にコネクタカバーと継手が添付されます。

仕様

接続コントローラ		ECMG			ECG		
モータ		□42　ステッピングモータ					
エンコーダ種別		バッテリレスアブソリュートエンコーダ／インクリメンタルエンコーダ					
駆動方式		ボールねじ　φ12					
ストローク	mm	50～800					
ねじリード	mm	5	10	20	5	10	20
最大可搬質量 ※1	kg 水平	40.0	27.5	18.3	40.0	27.5	18.3
	kg 垂直	14.2	7.1	2.5	14.0	7.0	2.5
作動速度範囲 ※2	mm/s	6～375	12～750	25～1120	6～290	12～500	25～850
最大加減速度	G 水平	1.0			0.7		
	G 垂直	0.5			0.3		
最大押付力	N	220	110	55	220	110	55
押付作動速度範囲	mm/s	5～20			5～20		
繰返し精度	mm	±0.01					
ロストモーション	mm	0.1以下					
静的許容モーメント	N・m	MP：103　MY：103　MR：144					
モータ電源電圧		DC24V±10%					
ブレーキ	形式、電源電圧	無励磁作動型、DC24V±10%					
	消費電力 W	6.1					
	保持力 N	168	84	42	168	84	42
絶縁抵抗		10MΩ、DC500V					
耐電圧		AC500V　1分間					
使用周囲温度、湿度		10℃～40℃(凍結なきこと) 35～80%RH(結露なきこと)					
保存周囲温度、湿度		−10℃～50℃(凍結なきこと) 35～80%RH(結露なきこと)					
雰囲気		腐食性ガス、爆発性ガス					
保護構造		IP50					

※1　可搬質量は、加減速度や速度により変化します。詳細は、49ページをご参照ください。
※2　条件により最高速度が低下する場合があります。

ストロークと最高速度

[接続コントローラ：ECMG] (mm/s)

ねじリード (mm)	ストローク(mm)							
	50～450	500	550	600	650	700	750	800
5	375	360	300	260	225	200	175	150
10	750	720	615	525	455	400	355	315
20	1120			1050	910	800	710	630

[接続コントローラ：ECG] (mm/s)

ねじリード (mm)	ストローク(mm)					
	50～550	600	650	700	750	800
5	290	260	225	200	175	150
10	500		455	400	355	315
20	850			800	710	630

速度と可搬質量

【水平設置時】

[接続コントローラ：ECMG] (kg)

速度 (mm/s)	ねじリード(mm) 5 加減速度(G) 0.3	0.5	0.7	1.0	10 0.3	0.5	0.7	1.0	20 0.3	0.5	0.7	1.0
6	40.0	40.0	40.0	40.0								
12	40.0	40.0	40.0	40.0	27.5	25.0	23.3	22.9				
25	40.0	40.0	40.0	40.0	27.5	25.0	23.3	22.9	18.3	11.7	10.0	8.3
100	40.0	40.0	40.0	40.0	27.5	25.0	23.3	22.9	18.3	11.7	10.0	8.3
200	40.0	40.0	40.0	30.4	27.5	25.0	18.3	14.2	18.3	11.7	10.0	6.7
250	40.0	40.0	33.3	20.4	27.5	25.0	18.3	12.9	15.0	11.7	8.3	6.3
300	40.0	40.0	24.2	13.8	27.5	25.0	18.3	12.9	15.0	11.7	8.3	6.3
350	40.0	35.8	24.2	9.2	27.5	25.0	18.3	12.9	15.0	11.7	8.3	6.3
375	20.0	20.0	20.0	7.9	27.5	25.0	18.3	12.9	15.0	11.7	8.3	6.3
400					27.5	25.0	18.3	12.9	15.0	11.7	8.3	6.3
500					20.4	20.4	18.3	10.8	13.3	10.0	8.3	6.3
600					15.0	15.0	15.0	6.3	13.3	10.0	8.3	6.3
700					6.7	6.7	6.7	3.3	11.3	8.3	6.7	5.0
750					2.9	2.9	2.9	2.9	11.3	7.5	6.7	4.2
800									11.3	7.5	6.7	4.2
900									10.0	7.5	6.7	4.2
1000									6.3	6.3	5.0	2.9
1100									6.3	4.2	2.5	1.7
1120									2.1	2.1	2.1	1.7

[接続コントローラ：ECG] (kg)

速度 (mm/s)	ねじリード(mm) 5 加減速度(G) 0.3	0.7	10 0.3	0.7	20 0.3	0.7
6	40.0	40.0				
12	40.0	40.0	27.5	27.5		
25	40.0	40.0	27.5	27.5	18.3	8.3
50	40.0	40.0	27.5	27.5	18.3	8.3
100	40.0	40.0	27.5	27.5	18.3	8.3
150	26.7	26.7	27.5	27.5	10.0	6.7
200	26.7	26.7	27.5	27.5	10.0	6.7
250	26.7	26.7	15.8	12.5	10.0	6.7
290	26.7	15.8	15.8	12.5	10.0	6.7
300			15.8	12.5	10.0	6.7
400			10.0	9.2	8.3	5.0
500			5.8	2.5	8.3	5.0
700					4.2	2.5
800					2.5	1.7
850					0.8	0.4

【垂直設置時】

[接続コントローラ：ECMG] (kg)

速度 (mm/s)	ねじリード(mm) 5 加減速度(G) 0.3	0.5	10 0.3	0.5	20 0.3	0.5
6	14.2	14.2				
12	14.2	14.2	7.1	7.1		
25	14.2	14.2	7.1	7.1	2.5	2.5
100	14.2	14.2	7.1	7.1	2.5	2.5
150	13.3	13.3	7.1	7.1	2.5	2.5
250	10.0	10.0	7.1	7.1	2.5	2.5
300	6.3	6.3	7.1	7.1	2.5	2.5
350	2.9	2.9	4.6	3.8	2.5	2.5
375	1.3	1.3	4.6	3.8	2.5	2.5
400			4.6	3.8	2.5	2.5
500			2.5	1.7	1.3	1.3
600			1.7	0.8	1.3	1.3
650			0.8		1.3	1.3
800					1.3	1.3
900					0.8	0.8
1000					0.4	

[接続コントローラ：ECG] (kg)

速度 (mm/s)	ねじリード(mm) 5 加減速度(G) 0.3	10	20
6	14.0		
12	14.0	7.0	
25	14.0	7.0	2.5
50	14.0	7.0	2.5
100	9.2	7.0	2.5
150	7.5	7.0	2.5
200	4.2	7.0	2.5
210	3.3	2.5	2.5
225	3.3	2.5	2.5
250	2.1	2.5	2.5
300		2.5	2.5
325		2.1	2.5
350		2.1	2.5
400		1.3	2.5
425		0.8	0.4
500			0.4

押付力

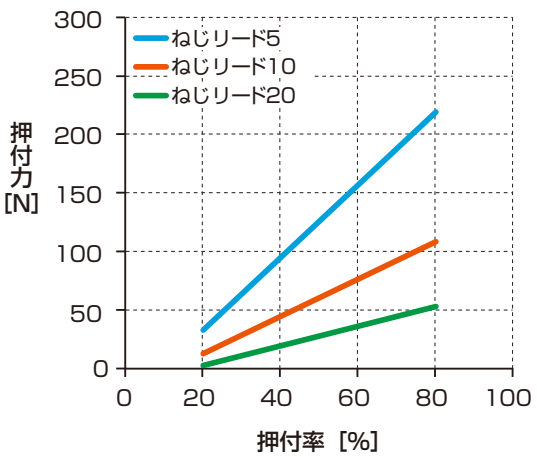

※ 上記の押付力は参考値です。押付速度などの条件により、ばらつく可能性があります。

外形寸法図

アクチュエータの寸法は、20ページをご参照ください。
継手部の寸法は、56ページをご参照ください。

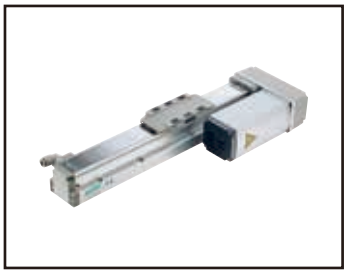

電動アクチュエータ　スライダタイプ　防塵仕様

EJSG-05※-G

モータ折返し取付タイプ

□42　ステッピングモータ

適合詳細形番については、当社ホームページをご覧ください。

形番表示方法

EJSG - 05 R 05 0300 N B N - V C S03 - G

❶ ❷ ❸ ❹ ❺ ❻ ❼ ❽

適用コントローラ ※1
ECMG
ECG

❶ボディサイズ	
05	本体幅54mm

❷モータ取付方向　※2※3	
R	右側折返し取付
D	下側折返し取付
L	左側折返し取付

❸ねじリード	
05	5mm
10	10mm
20	20mm

❹ストローク　※2※3	
0050	50mm
～	(50mm毎)
0800	800mm

❺ブレーキ　※4	
N	無し
B	有り

❻エンコーダ	
B	バッテリレスアブソリュートエンコーダ
C	インクリメンタルエンコーダ

❼継手　※6	
V	有り

❽中継ケーブル　※5	
N00	無し
S01	固定用ケーブル　1m
S03	固定用ケーブル　3m
S05	固定用ケーブル　5m
S10	固定用ケーブル　10m
R01	可動用ケーブル　1m
R03	可動用ケーブル　3m
R05	可動用ケーブル　5m
R10	可動用ケーブル　10m

※1　コントローラECMGは127ページ、ECGは153ページから選択ください。
※2　モータ取付方向"D"を選択した場合は、ストロークは、"0250(250mm)"～"0800(800mm)"からの選択になります。
※3　モータ取付方向"L"の場合は、ストローク0050(50mm)は選択できません。
※4　垂直使いの時は"有り"を選択ください。
※5　中継ケーブルの外形寸法図は166ページをご参照ください。
※6　製品出荷時、アクチュエータ本体にコネクタカバーと継手が添付されます。

仕様

接続コントローラ		ECMG			ECG		
モータ		□42　ステッピングモータ					
エンコーダ種別		バッテリレスアブソリュートエンコーダ／インクリメンタルエンコーダ					
駆動方式		ボールねじ　φ12					
ストローク	mm	50～800					
ねじリード	mm	5	10	20	5	10	20
最大可搬質量 kg ※1	水平	40.0	27.5	18.3	40.0	27.5	18.3
	垂直	10.0	3.3	0.8	10.0	3.3	0.8
作動速度範囲　※2	mm/s	6～325	12～635	25～1120	6～250	12～400	25～700
最大加減速度 G	水平	1.0			0.7		
	垂直	0.5			0.3		
最大押付力	N	220	110	55	220	110	55
押付作動速度範囲	mm/s	5～20					
繰返し精度	mm	±0.01					
ロストモーション	mm	0.1以下					
静的許容モーメント	N・m	MP：103　MY：103　MR：144					
モータ電源電圧		DC24V±10%					
ブレーキ	形式、電源電圧	無励磁作動型、DC24V±10%					
	消費電力 W	6.1					
	保持力 N	168	84	42	168	84	42
絶縁抵抗		10MΩ、DC500V					
耐電圧		AC500V　1分間					
使用周囲温度、湿度		10℃～40℃(凍結なきこと) 35～80%RH(結露なきこと)					
保存周囲温度、湿度		−10℃～50℃(凍結なきこと) 35～80%RH(結露なきこと)					
雰囲気		腐食性ガス、爆発性ガス					
保護構造		IP50					

※1　可搬質量は、加減速度や速度により変化します。詳細は、51ページをご参照ください。
※2　条件により最高速度が低下する場合があります。

ストロークと最高速度

[接続コントローラ：ECMG] (mm/s)

ねじリード (mm)	ストローク(mm)						
	50～450	550	600	650	700	750	800
5	350	300	260	225	200	175	150
10	635	615	525	455	400	355	315
20	1120		1050	910	800	710	630

[接続コントローラ：ECG] (mm/s)

ねじリード (mm)	ストローク(mm)				
	50～600	650	700	750	800
5	250	225	200	175	150
10	400			355	315
20	700				630

速度と可搬質量

【水平設置時】

[接続コントローラ：ECMG] (kg)

速度 (mm/s)	ねじリード(mm) 5				10				20			
	加減速度(G) 0.3	0.5	0.7	1.0	0.3	0.5	0.7	1.0	0.3	0.5	0.7	1.0
6	40.0	40.0	40.0	40.0								
12	40.0	40.0	40.0	40.0	27.5	25.0	23.3	22.9				
25	40.0	40.0	40.0	40.0	27.5	25.0	23.3	22.9	18.3	11.7	10.0	8.3
100	40.0	40.0	40.0	40.0	27.5	25.0	23.3	22.9	18.3	11.7	10.0	8.3
150	40.0	40.0	40.0	23.3	27.5	20.0	18.3	14.2	15.0	11.7	10.0	6.7
200	40.0	40.0	32.5	18.3	27.5	20.0	18.3	14.2	15.0	11.7	10.0	6.7
250	40.0	40.0	25.8	13.3	27.5	20.0	18.3	12.9	15.0	11.7	8.3	6.3
300	19.2	19.2	19.2		27.5	20.0	18.3	12.9	15.0	11.7	8.3	6.3
325	19.2	19.2	16.7		27.5	20.0	18.3	12.9	15.0	11.7	8.3	6.3
400					27.5	20.0	18.3	12.9	15.0	11.7	8.3	6.3
500					20.4	17.5	15.0	10.8	13.3	10.0	8.3	6.3
600					15.0	13.3	13.3	6.3	13.3	10.0	8.3	6.3
635					4.6	4.6	4.6	3.3	11.3	8.3	6.7	5.0
700									11.3	8.3	6.7	5.0
800									11.3	7.5	6.7	4.2
900									10.0	7.5	6.7	4.2
1000									6.3	6.3	5.0	2.5
1100									6.3	4.2	2.5	1.7
1120									1.3	1.3	1.3	

[接続コントローラ：ECG] (kg)

速度 (mm/s)	ねじリード(mm) 5		10		20	
	加減速度(G) 0.3	0.7	0.3	0.7	0.3	0.7
6	40.0	40.0				
12	40.0	40.0	27.5	27.5		
25	40.0	40.0	27.5	27.5	18.3	7.5
50	40.0	40.0	27.5	27.5	18.3	7.5
100	40.0	40.0	27.5	27.5	18.3	7.5
150	26.7	26.7	23.3	20.0	10.0	5.0
200	26.7	26.7	23.3	20.0	10.0	5.0
250	8.3	8.3	11.7	11.7	10.0	5.0
300			11.7	11.7	10.0	5.0
400			3.3	3.3	6.7	4.2
500					6.7	4.2
700					3.3	1.7

【垂直設置時】

[接続コントローラ：ECMG] (kg)

速度 (mm/s)	ねじリード(mm) 5		10		20	
	加減速度(G) 0.3	0.5	0.3	0.5	0.3	0.5
6	10.0	10.0				
12	10.0	10.0	3.3	3.3		
25	10.0	10.0	3.3	3.3	0.8	0.8
200	10.0	10.0	3.3	3.3	0.8	0.8
250	7.5	5.8	3.3	3.3	0.8	0.8
300	3.8	1.7	3.3	3.3	0.8	0.8
325	0.8		3.3	2.9	0.8	0.8
400			3.3	2.9	0.8	0.8
500			2.5	1.7	0.8	0.8
600			0.8	0.8	0.8	0.8
900					0.8	0.8

[接続コントローラ：ECG] (kg)

速度 (mm/s)	ねじリード(mm) 5	10	20
	加減速度(G) 0.3		
6	10.0		
12	10.0	3.3	
25	10.0	3.3	0.8
50	10.0	3.3	0.8
100	8.3	3.3	0.8
150	6.7	2.1	0.8
200	2.5	2.1	0.8
210	0.8	1.3	0.8
300		1.3	0.8
325		0.4	0.8
400			0.8
500			0.4

押付力

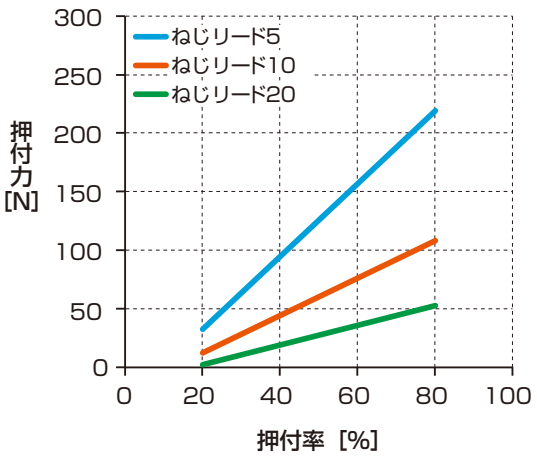

※ 上記の押付力は参考値です。押付速度などの条件により、ばらつく可能性があります。

外形寸法図

アクチュエータの寸法は、24ページ～26ページをご参照ください。
継手部の寸法は、56ページをご参照ください。

電動アクチュエータ　スライダタイプ　防塵仕様

EJSG-08E-G

モータストレート取付タイプ

□56　ステッピングモータ

適合詳細形番については、当社ホームページをご覧ください。

形番表示方法

EJSG - 08 E 05 0300 N B N - V C S03 - G

❶ ❷ ❸ ❹ ❺ ❻ ❼ ❽

適用コントローラ ※1
ECMG
ECG

❶ボディサイズ	
08	本体幅82mm

❷モータ取付方向	
E	ストレート取付

❸ねじリード	
05	5mm
10	10mm
20	20mm

❹ストローク	
0050 ～ 1100	50mm (50mm毎) 1100mm

❺ブレーキ ※2	
N	無し
B	有り

❻エンコーダ	
B	バッテリレスアブソリュートエンコーダ
C	インクリメンタルエンコーダ

❼継手※4	
V	有り

❽中継ケーブル ※3	
N00	無し
S01	固定用ケーブル　1m
S03	固定用ケーブル　3m
S05	固定用ケーブル　5m
S10	固定用ケーブル　10m
R01	可動用ケーブル　1m
R03	可動用ケーブル　3m
R05	可動用ケーブル　5m
R10	可動用ケーブル　10m

※1　コントローラECMGは127ページ、ECGは153ページから選択ください。
※2　垂直使いの時は"有り"を選択ください。
※3　中継ケーブルの外形寸法図は166ページをご参照ください。
※4　製品出荷時、アクチュエータ本体にコネクタカバーと継手が添付されます。

仕様

接続コントローラ		ECMG			ECG		
モータ		□56　ステッピングモータ					
エンコーダ種別		バッテリレスアブソリュートエンコーダ／インクリメンタルエンコーダ					
駆動方式		ボールねじ　φ15					
ストローク	mm	50～1100					
ねじリード	mm	5	10	20	5	10	20
最大可搬質量 kg ※1	水平	80.0	70.0	30.0	80.0	70.0	30.0
	垂直	43.3	28.3	3.3	43.3	28.3	3.3
作動速度範囲 ※2	mm/s	6～230	12～430	25～800	6～150	12～250	25～500
最大加減速度 G	水平	1.0			0.7		
	垂直	0.5			0.3		
最大押付力	N	965	482	241	965	482	241
押付作動速度範囲	mm/s	5～20			5～20		
繰返し精度	mm	±0.01					
ロストモーション	mm	0.1以下					
静的許容モーメント	N・m	MP：203　MY：203　MR：336					
モータ電源電圧		DC24V±10%					
ブレーキ	形式、電源電圧	無励磁作動型、DC24V±10%					
	消費電力 W	7.2					
	保持力 N	768	384	192	768	384	192
絶縁抵抗		10MΩ、DC500V					
耐電圧		AC500V　1分間					
使用周囲温度、湿度		10℃～40℃（凍結なきこと） 35～80%RH（結露なきこと）					
保存周囲温度、湿度		−10℃～50℃（凍結なきこと） 35～80%RH（結露なきこと）					
雰囲気		腐食性ガス、爆発性ガス					
保護構造		IP50					

※1　可搬質量は、加減速度や速度により変化します。詳細は、53ページをご参照ください。
※2　条件により最高速度が低下する場合があります。

ストロークと最高速度

[接続コントローラ：ECMG]　(mm/s)

ねじリード (mm)	ストローク(mm)								
	50～700	750	800	850	900	950	1000	1050	1100
5	230	220	200	175	160	145	130	120	110
10	430		400	355	320	290	260	240	220
20	800			710	640	580	530	480	440

[接続コントローラ：ECG]　(mm/s)

ねじリード (mm)	ストローク(mm)				
	50～900	950	1000	1050	1100
5	150	145	130	120	110
10	250			240	220
20	500			480	440

速度と可搬質量

【水平設置時】

[接続コントローラ：ECMG]　(kg)

速度 (mm/s)	ねじリード(mm) 5				10				20			
	加減速度(G)											
	0.3	0.5	0.7	1.0	0.3	0.5	0.7	1.0	0.3	0.5	0.7	1.0
6	80.0	80.0	80.0	80.0								
12	80.0	80.0	80.0	80.0	70.0	70.0	70.0	70.0				
25	80.0	80.0	80.0	80.0	70.0	70.0	70.0	70.0	30.0	30.0	30.0	30.0
100	80.0	80.0	80.0	80.0	70.0	70.0	70.0	70.0	30.0	30.0	30.0	30.0
150	80.0	80.0	80.0	50.0	70.0	70.0	70.0	70.0	30.0	30.0	26.7	26.7
200	80.0	80.0	80.0	18.3	70.0	70.0	70.0	40.0	30.0	30.0	26.7	26.7
230	18.3	18.3	18.3		70.0	70.0	43.3	40.0	30.0	26.7	26.7	24.2
250					70.0	70.0	43.3	40.0	30.0	26.7	26.7	24.2
300					70.0	61.7	43.3	15.0	30.0	26.7	26.7	24.2
350					43.3	43.3	43.3	3.8	30.0	26.7	26.7	24.2
400					40.0	40.0	29.2		30.0	26.7	26.7	24.2
430					12.5	12.5	12.5		30.0	26.7	26.7	16.7
500									30.0	26.7	26.7	16.7
600									22.9	22.5	22.5	13.8
700									22.5	22.5	22.5	12.5
800									5.4	5.0	5.0	2.5

[接続コントローラ：ECG]　(kg)

速度 (mm/s)	ねじリード(mm) 5		10		20	
	加減速度(G)					
	0.3	0.7	0.3	0.7	0.3	0.7
6	80.0	80.0				
12	80.0	80.0	70.0	70.0		
25	80.0	80.0	70.0	70.0	30.0	26.7
50	80.0	80.0	70.0	70.0	30.0	26.7
75	80.0	80.0	70.0	70.0	30.0	26.7
100	40.0	40.0	70.0	70.0	30.0	26.7
125	40.0	40.0	70.0	70.0	30.0	18.3
150	40.0	35.0	70.0	70.0	30.0	18.3
200			28.3	17.5	30.0	18.3
250			28.3	17.5	26.7	18.3
300					26.7	18.3
400					20.0	11.7
500					3.3	

【垂直設置時】

[接続コントローラ：ECMG]　(kg)

速度 (mm/s)	ねじリード(mm) 5		10		20	
	加減速度(G)					
	0.3	0.5	0.3	0.5	0.3	0.5
6	43.3	43.3				
12	43.3	43.3	28.3	28.3		
25	43.3	43.3	28.3	28.3	3.3	3.3
50	43.3	43.3	28.3	28.3	3.3	3.3
100	16.7	16.7	24.2	12.1	3.3	3.3
150	16.7	16.7	22.5	12.1	3.3	3.3
200	5.0	5.0	14.2	12.1	3.3	3.3
230	0.8		13.3	12.1	3.3	3.3
250			13.3	12.1	3.3	3.3
300			5.4	2.1	3.3	3.3
350			5.4	2.1	3.3	3.3
400			2.1	2.1	3.3	3.3
500					3.3	3.3
600					2.5	2.5
700					0.8	0.8

[接続コントローラ：ECG]　(kg)

速度 (mm/s)	ねじリード(mm) 5	10	20
	加減速度(G) 0.3		
6	43.3		
12	43.3	28.3	
25	43.3	28.3	3.3
50	43.3	28.3	3.3
75	15.0	12.5	3.3
100	15.0	12.5	3.3
125	2.9	10.0	3.3
150	2.9	10.0	3.3
200		1.7	3.3
250		1.7	3.3
300			3.3
350			0.8

押付力

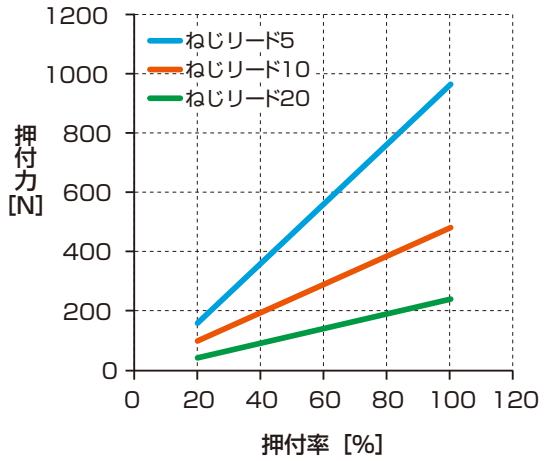

※　上記の押付力は参考値です。押付速度などの条件により、ばらつく可能性があります。

外形寸法図

アクチュエータの寸法は、30ページをご参照ください。
継手部の寸法は、56ページをご参照ください。

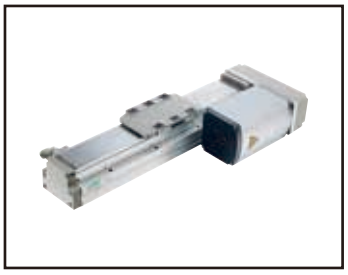

電動アクチュエータ　スライダタイプ　防塵仕様

EJSG-08※-G

モータ折返し取付タイプ

□56　ステッピングモータ

適合詳細形番については、当社ホームページをご覧ください。

形番表示方法

EJSG - 08 ❶ R ❷ 05 ❸ 0300 ❹ N ❺ B ❻ N - V ❼ C S03 ❽ - G

適用コントローラ ※1
ECMG
ECG

❶ボディサイズ	
08	本体幅82mm

❷モータ取付方向 ※2	
R	右側折返し取付
D	下側折返し取付
L	左側折返し取付

❸ねじリード	
05	5mm
10	10mm
20	20mm

❹ストローク ※2	
0050 ～ 1100	50mm (50mm毎) 1100mm

❺ブレーキ ※3	
N	無し
B	有り

❻エンコーダ	
B	バッテリレスアブソリュートエンコーダ
C	インクリメンタルエンコーダ

❼継手※5	
V	有り

❽中継ケーブル ※4	
N00	無し
S01	固定用ケーブル　1m
S03	固定用ケーブル　3m
S05	固定用ケーブル　5m
S10	固定用ケーブル　10m
R01	可動用ケーブル　1m
R03	可動用ケーブル　3m
R05	可動用ケーブル　5m
R10	可動用ケーブル　10m

※1　コントローラECMGは127ページ、ECGは153ページから選択ください。
※2　モータ取付方向"D"を選択した場合は、ストロークは、"0250(250mm)"～"1100(1100mm)"からの選択になります。
※3　垂直使いの時は"有り"を選択ください。
※4　中継ケーブルの外形寸法図は166ページをご参照ください。
※5　製品出荷時、アクチュエータ本体にコネクタカバーと継手が添付されます。

仕様

接続コントローラ		ECMG			ECG		
モータ		□56　ステッピングモータ					
エンコーダ種別		バッテリレスアブソリュートエンコーダ／インクリメンタルエンコーダ					
駆動方式		ボールねじ　φ15					
ストローク	mm	50～1100					
ねじリード	mm	5	10	20	5	10	20
最大可搬質量 kg ※1	水平	80.0	70.0	30.0	80.0	70.0	30.0
	垂直	33.3	21.7	3.3	33.3	18.3	3.3
作動速度範囲	mm/s	6～200	12～430	25～800	6～125	12～250	25～400
最大加減速度 G	水平	1.0			0.7		
	垂直	0.5			0.3		
最大押付力	N	965	482	241	965	482	241
押付作動速度範囲	mm/s	5～20			5～20		
繰返し精度	mm	±0.01					
ロストモーション	mm	0.1以下					
静的許容モーメント	N・m	MP：203　MY：203　MR：336					
モータ電源電圧		DC24V±10%					
ブレーキ	形式、電源電圧	無励磁作動型、DC24V±10%					
	消費電力 W	7.2					
	保持力 N	768	384	192	768	384	192
絶縁抵抗		10MΩ、DC500V					
耐電圧		AC500V　1分間					
使用周囲温度、湿度		10℃～40℃（凍結なきこと） 35～80%RH（結露なきこと）					
保存周囲温度、湿度		−10℃～50℃（凍結なきこと） 35～80%RH（結露なきこと）					
雰囲気		腐食性ガス、爆発性ガス					
保護構造		IP50					

※1　可搬質量は、加減速度や速度により変化します。詳細は、55ページをご参照ください。
※2　条件により最高速度が低下する場合があります。

ストロークと最高速度

[接続コントローラ：ECMG] (mm/s)

ねじリード (mm)	ストローク(mm)							
	50～750	800	850	900	950	1000	1050	1100
5	200		175	160	145	130	120	110
10	430	400	355	320	290	260	240	220
20	800		710	640	580	530	480	440

[接続コントローラ：ECG] (mm/s)

ねじリード (mm)	ストローク(mm)		
	50～1000	1050	1100
5	125	120	110
10	250	240	220
20	400		

速度と可搬質量

【水平設置時】

[接続コントローラ：ECMG] (kg)

速度 (mm/s)	ねじリード(mm) 5				10				20			
	加減速度(G) 0.3	0.5	0.7	1.0	0.3	0.5	0.7	1.0	0.3	0.5	0.7	1.0
6	80.0	80.0	80.0	80.0								
12	80.0	80.0	80.0	80.0	70.0	70.0	70.0	70.0				
25	80.0	80.0	80.0	80.0	70.0	70.0	70.0	70.0	30.0	30.0	30.0	30.0
50	80.0	80.0	80.0	80.0	70.0	70.0	70.0	70.0	30.0	30.0	30.0	30.0
100	80.0	80.0	80.0	40.0	70.0	70.0	70.0	70.0	30.0	30.0	30.0	30.0
150	80.0	16.7	16.7	8.8	70.0	70.0	70.0	70.0	30.0	30.0	26.7	26.7
200	80.0	16.7	16.7		70.0	70.0	70.0	40.0	30.0	30.0	26.7	26.7
250					70.0	68.3	43.3	40.0	30.0	26.7	26.7	24.2
300					70.0	61.7	43.3	15.0	30.0	26.7	26.7	24.2
350					43.3	43.3	40.0	3.8	30.0	26.7	26.7	16.3
400					40.0	40.0	25.0		30.0	26.7	26.7	16.3
430					12.5	12.5	12.5		30.0	26.7	26.7	15.8
500									30.0	26.7	26.7	15.8
600									16.7	16.7	16.7	9.6
700									16.7	16.7	16.7	9.2
800									3.8	3.3	3.3	1.7

[接続コントローラ：ECG] (kg)

速度 (mm/s)	ねじリード(mm) 5		10		20	
	加減速度(G) 0.3	0.7	0.3	0.7	0.3	0.7
6	80.0	80.0				
12	80.0	80.0	70.0	70.0		
25	80.0	80.0	70.0	70.0	30.0	26.7
50	80.0	80.0	70.0	70.0	30.0	26.7
75	68.3	68.3	70.0	70.0	30.0	26.7
100	40.0	40.0	70.0	70.0	30.0	26.7
125	40.0	40.0	70.0	30.0	30.0	18.3
150			70.0	30.0	30.0	18.3
200			28.3	17.5	30.0	18.3
250			21.7	17.5	6.7	6.7
300					6.7	6.7
400					3.3	3.3

【垂直設置時】

[接続コントローラ：ECMG] (kg)

速度 (mm/s)	ねじリード(mm) 5		10		20	
	加減速度(G) 0.3	0.5	0.3	0.5	0.3	0.5
6	33.3	33.3				
12	33.3	33.3	21.7	21.7		
25	33.3	33.3	21.7	21.7	3.3	3.3
50	33.3	33.3	21.7	21.7	3.3	3.3
100	16.7	16.7	21.7	12.1	3.3	3.3
150	8.3	8.3	20.8	12.1	3.3	3.3
200	3.3	3.3	12.5	12.1	3.3	3.3
230			12.1	11.7	3.3	3.3
250			12.1	11.7	3.3	3.3
300			5.4	2.1	3.3	3.3
350			5.0	2.1	3.3	3.3
400			0.8		3.3	3.3
500					3.3	3.3
600					1.7	1.7

[接続コントローラ：ECG] (kg)

速度 (mm/s)	ねじリード(mm) 5	10	20
	加減速度(G) 0.3		
6	33.3		
12	33.3	18.3	
25	33.3	18.3	3.3
50	25.0	18.3	3.3
75	15.0	12.5	3.3
100	12.5	12.5	3.3
125	2.9	8.3	3.3
150		8.3	3.3
200		1.7	3.3
250			3.3
300			3.3
350			0.8

押付力

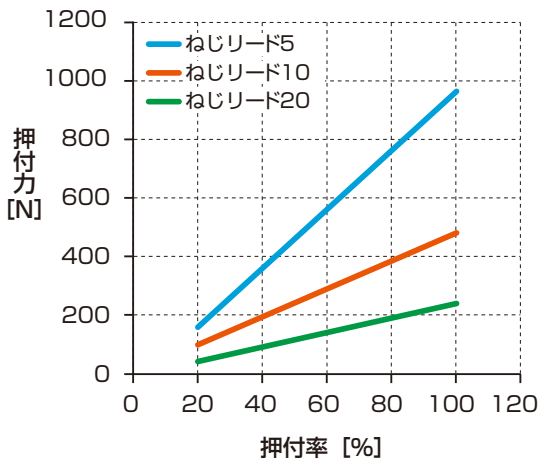

外形寸法図

アクチュエータの寸法は、34ページ～36ページをご参照ください。
継手部の寸法は、56ページをご参照ください。

※ 上記の押付力は参考値です。押付速度などの条件により、ばらつく可能性があります。

外形寸法図

● EJSG-04-V-G（継手部）

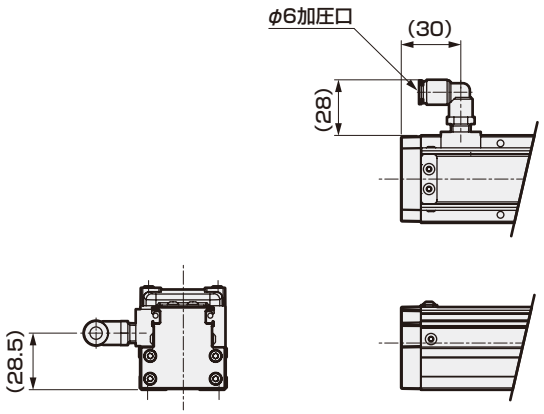

※　アクチュエータの寸法は、10ページ、14ページ～16ページをご参照ください。
※　継手は添付します。

● EJSG-05-V-G（継手部）

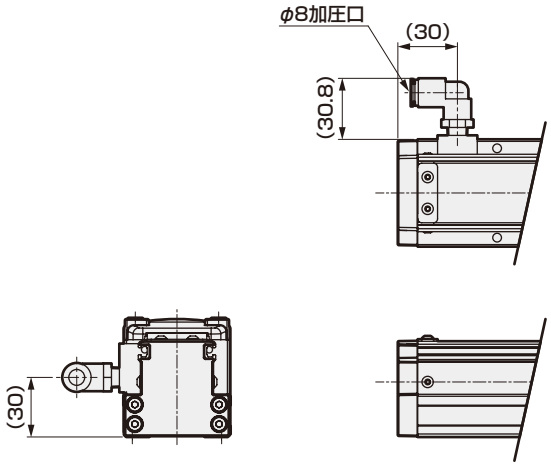

※　アクチュエータの寸法は、20ページ、24ページ～26ページをご参照ください。
※　継手は添付します。

● EJSG-08-V-G（継手部）

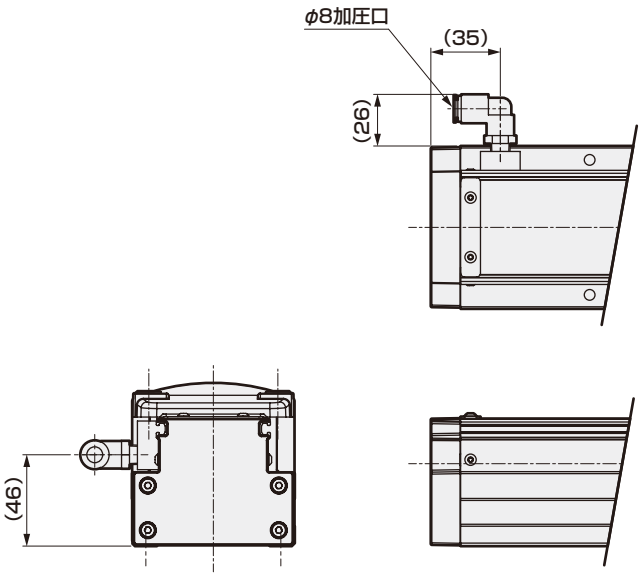

※　アクチュエータの寸法は、30ページ、34ページ～36ページをご参照ください。
※　継手は添付します。

保護構造について

● 保護構造
■ IEC（International Electrotechnical Commission:国際電気標準会議）規格（IEC60529）
■ JIS C 0920 : 2003

IP－□ □

保護特性記号（International Protection）

第一特性数字（外来固形物に対する保護階級）

第一特性数字	保護の程度	
0	無保護	保護なし
1	○φ50mm	直径50mm以上の固形物が内部に侵入しない。
2	○φ12.5mm	直径12.5mm以上の固形物が内部に侵入しない。
3	2.5mm	直径2.5mm以上の固形物が内部に侵入しない。
4	1mm	直径1.0mm以上の固形物が内部に侵入しない。
5	防塵形	機器の正常な動作および安全性を阻害するほどの量のじんあいが侵入しない。
6	耐塵形	じんあいが内部に侵入しない。

第二特性数字（水の侵入に対する保護階級）

第二特性数字	保護の程度	
0	無保護	
1	鉛直に落下する水滴に対する保護	鉛直に落下する水滴によって有害な影響のないもの。
2	15度以内の傾斜した場合の鉛直に滴下する水滴に対する保護 15°	鉛直から両側に15度以内で傾斜で落ちてくる水滴によっても有害な影響を及ぼさない。
3	散水に対する保護	鉛直から両側に60度までの角度で噴霧した水によっても有害な影響を及ぼさない。
4	水の飛まつに対する保護	あらゆる方向からの水の飛まつによっても有害な影響を及ぼさない。
5	噴流に対する保護	あらゆる方向からのノズルによる噴流水によっても有害な影響を及ぼさない。
6	暴噴流に対する保護	あらゆる方向からの水の強い直接噴流によっても有害な影響を及ぼさない。
7	水中への浸漬に対する保護	定められた条件で水中に没しても内部に水が入らない。
8	潜水に対する保護	常時水中に没しても使用できる。

電動アクチュエータ
モータ付仕様

EJSG-C

スライダタイプ 低発塵仕様

CONTENTS

商品紹介	巻頭
体系表	60
● 仕様・形番表示・外形寸法図	
・EJSG-04※-C	64
・EJSG-05※-C	68
・EJSG-08※-C	72
● 機種選定	118
● 技術資料	120
⚠ 使用上の注意事項	170
機種選定チェックシート	174

体系表

コントローラ	アクチュエータ形番		モータサイズ	モータ取付方向	本体幅(mm)	ねじリード(mm)	最大可搬質量(kg) 水平	最大可搬質量(kg) 垂直	最大押付力(N)
ECMGシリーズ		EJSG-04E06-C	□35	ストレート	44	6	20.0	9.2	155
		EJSG-04E12-C				12	15.0	3.3	77
		EJSG-04R/D/L06-C		折返し		6	20.0	9.2	155
		EJSG-04R/D/L12-C				12	15.0	3.3	77
		EJSG-05E05-C	□42	ストレート	54	5	40.0	14.2	220
		EJSG-05E10-C				10	27.5	7.1	110
		EJSG-05E20-C				20	18.3	2.5	55
		EJSG-05R/D/L05-C		折返し		5	40.0	10.0	220
		EJSG-05R/D/L10-C				10	27.5	3.3	110
		EJSG-05R/D/L20-C				20	18.3	0.8	55
		EJSG-08E05-C	□56	ストレート	82	5	80.0	43.3	965
		EJSG-08E10-C				10	70.0	28.3	482
		EJSG-08E20-C				20	30.0	3.3	241
		EJSG-08R/D/L05-C		折返し		5	80.0	33.3	965
		EJSG-08R/D/L10-C				10	70.0	21.7	482
		EJSG-08R/D/L20-C				20	30.0	3.3	241

スライダタイプ　水平設置　加減速度0.3G

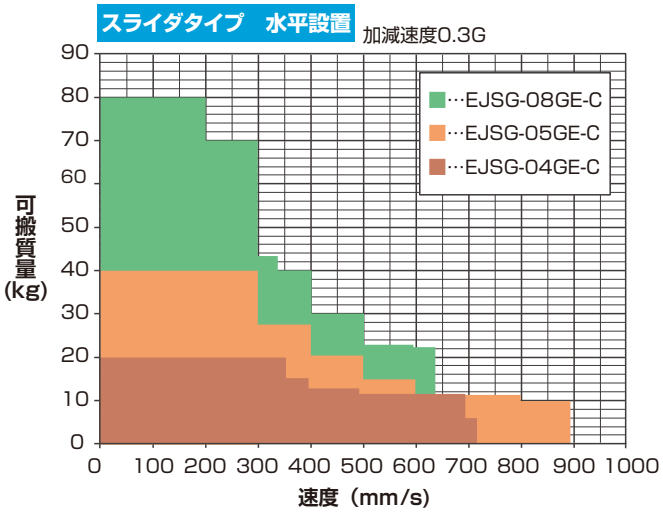

スライダタイプ　垂直設置　加減速度0.3G

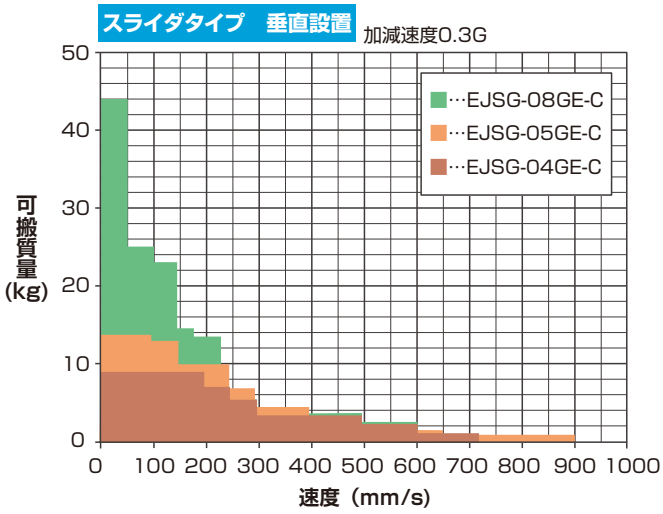

ストローク（mm）と最高速度（mm/s）																							掲載ページ
50 mm	100	150	200	250	300	350	400	450	500	550	600	650	700	750	800	850	900	950	1000	1050	1100		
360mm/s										340	290	250	220	190	170								64
720										680	580	500	440	390	340								
300											290	250	220	190	170								66
480													440	390	340								
300											260	225	200	175	150								68
600											525	455	400	355	315								
895													800	710	630								
280											260	225	200	175	150								70
505												455	400	355	315								
895													800	710	630								
280																175	160	145	130	120	110		72
340																	320	290	260	240	220		
640																		580	530	480	440		
160																		145	130	120	110		74
340																	320	290	260	240	220		
640																		580	530	480	440		

※　本データは加速度0.3Gのものです。
※　壁掛け設置の場合は水平設置と同じ可搬質量です。

体系表

コントローラ	アクチュエータ形番		モータサイズ	モータ取付方向	本体幅(mm)	ねじリード(mm)	最大可搬質量(kg) 水平	最大可搬質量(kg) 垂直	最大押付力(N)
ECGシリーズ		EJSG-04E06-C	□35	ストレート	44	6	20.0	9.2	155
		EJSG-04E12-C				12	15.0	3.3	77
		EJSG-04R/D/L06-C		折返し		6	20.0	9.2	155
		EJSG-04R/D/L12-C				12	11.7	3.3	77
		EJSG-05E05-C	□42	ストレート	54	5	40.0	14.0	220
		EJSG-05E10-C				10	27.5	7.0	110
		EJSG-05E20-C				20	18.3	2.5	55
		EJSG-05R/D/L05-C		折返し		5	40.0	10.0	220
		EJSG-05R/D/L10-C				10	27.5	3.3	110
		EJSG-05R/D/L20-C				20	18.3	0.8	55
		EJSG-08E05-C	□56	ストレート	82	5	80.0	43.3	965
		EJSG-08E10-C				10	70.0	28.3	482
		EJSG-08E20-C				20	30.0	3.3	241
		EJSG-08R/D/L05-C		折返し		5	80.0	33.3	965
		EJSG-08R/D/L10-C				10	70.0	18.3	482
		EJSG-08R/D/L20-C				20	30.0	3.3	241

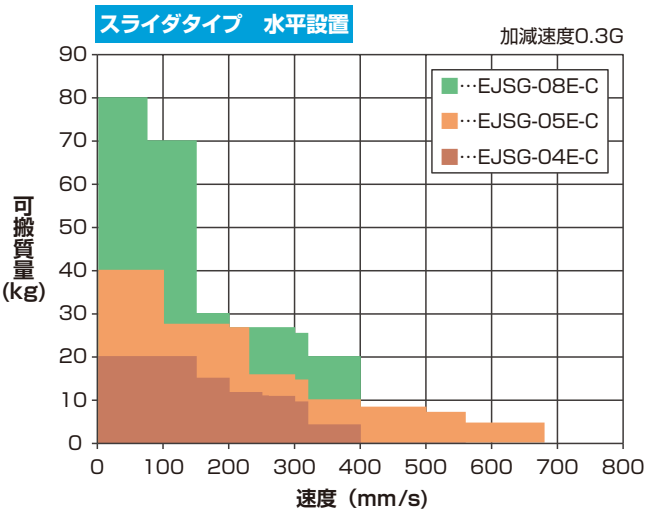

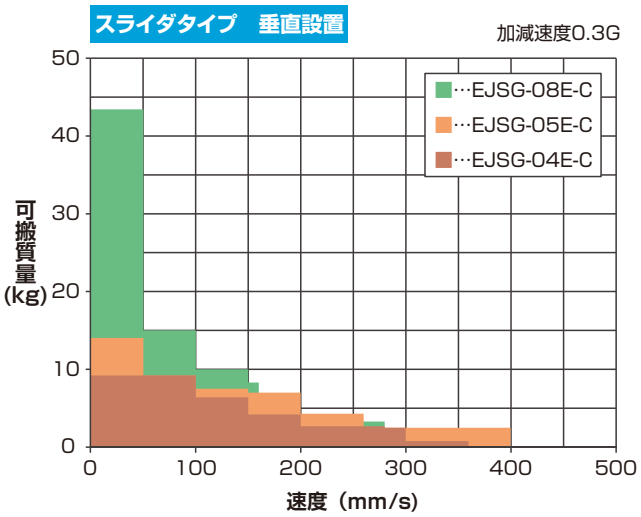

ストローク（mm）と最高速度（mm/s）																							掲載ページ
50 mm	100	150	200	250	300	350	400	450	500	550	600	650	700	750	800	850	900	950	1000	1050	1100		
260mm/s												250	220	190	170								64
400														390	340								
200														190	170								66
320																							
230												225	200	175	150								68
400														355	315								
680															630								
200														175	150								70
320															315								
560																							
120																					110		72
200																							
400																							
100																							74
200																							
320																							

※　本データは加減速度0.3G時のものです。
※　壁掛け設置の場合は水平設置と同じ可搬質量です。

電動アクチュエータ　スライダタイプ　低発塵仕様

EJSG-04E-C

モータストレート取付タイプ

□35　ステッピングモータ

適合詳細形番については、当社ホームページをご覧ください。

形番表示方法

EJSG - 04 E 06 0300 N B N - V C S03 - C

❶ ❷ ❸ ❹ ❺ ❻ ❼ ❽

適用コントローラ ※1
ECMG
ECG

❶ボディサイズ	
04	本体幅44mm

❷モータ取付方向	
E	ストレート取付

❸ねじリード	
06	6mm
12	12mm

❹ストローク	
0050 ～ 0800	50mm (50mm毎) 800mm

❺ブレーキ ※2	
N	無し
B	有り

❻エンコーダ	
B	バッテリレスアブソリュートエンコーダ
C	インクリメンタルエンコーダ

❼継手	
V	有り

❽中継ケーブル ※3	
N00	無し
S01	固定用ケーブル　1m
S03	固定用ケーブル　3m
S05	固定用ケーブル　5m
S10	固定用ケーブル　10m
R01	可動用ケーブル　1m
R03	可動用ケーブル　3m
R05	可動用ケーブル　5m
R10	可動用ケーブル　10m

※1　コントローラECMGは127ページ、ECGは153ページから選択ください。
※2　垂直使いの時は"有り"を選択ください。
※3　中継ケーブルの外形寸法図は166ページをご参照ください。

仕様

接続コントローラ		ECMG		ECG	
モータ		□35　ステッピングモータ			
エンコーダ種別		バッテリレスアブソリュートエンコーダ／インクリメンタルエンコーダ			
駆動方式		ボールねじ　φ10			
ストローク	mm	50～800			
ねじリード	mm	6	12	6	12
最大可搬質量 ※1	kg 水平	20.0	15.0	20.0	15.0
	kg 垂直	9.2	3.3	9.2	3.3
作動速度範囲 ※2	mm/s	7～360	15～720	7～260	15～400
最大加減速度	G 水平	1.0		0.7	
	G 垂直	0.5		0.3	
最大押付力	N	155	77	155	77
押付作動速度範囲	mm/s	5～20		5～20	
繰返し精度	mm	±0.01			
ロストモーション	mm	0.1以下			
静的許容モーメント	N・m	MP：62　MY：62　MR：92			
モータ電源電圧		DC24V±10%			
ブレーキ	形式、電源電圧	無励磁作動型、DC24V±10%			
	消費電力 W	6.1			
	保持力 N	140	70	140	70
絶縁抵抗		10MΩ、DC500V			
耐電圧		AC500V　1分間			
使用周囲温度、湿度		10℃～40℃（凍結なきこと） 35～80%RH（結露なきこと）			
保存周囲温度、湿度		−10℃～50℃（凍結なきこと） 35～80%RH（結露なきこと）			
雰囲気		腐食性ガス、爆発性ガス、粉塵なきこと			
保護構造		IP20			

※1　可搬質量は、加減速度や速度により変化します。詳細は、65ページをご参照ください。
※2　条件により最高速度が低下する場合があります。

ストロークと最高速度

[接続コントローラ：ECMG]

(mm/s)

ねじリード (mm)	ストローク(mm)						
	50～500	550	600	650	700	750	800
6	360	340	290	250	220	190	170
12	720	680	580	500	440	390	340

[接続コントローラ：ECG]

(mm/s)

ねじリード (mm)	ストローク(mm)				
	50～600	650	700	750	800
6	260	250	220	190	170
12	400			390	340

速度と可搬質量

【水平設置時】

[接続コントローラ：ECMG]

(kg)

速度 (mm/s)	ねじリード(mm) 6 加減速度(G) 0.3	0.5	0.7	1.0	ねじリード(mm) 12 加減速度(G) 0.3	0.5	0.7	1.0
7	20.0	20.0	20.0	16.7				
15	20.0	20.0	20.0	16.7	15.0	15.0	14.2	5.4
100	20.0	20.0	20.0	16.7	15.0	15.0	14.2	5.4
150	20.0	20.0	18.3	15.0	15.0	10.0	8.3	5.4
200	20.0	20.0	15.0	14.2	15.0	10.0	8.3	5.4
300	20.0	20.0	15.0	12.1	15.0	10.0	8.3	5.4
350	20.0	20.0	13.3	12.1	15.0	10.0	8.3	5.4
360	20.0	20.0	13.3	9.2	15.0	10.0	8.3	5.4
500					12.9	10.0	8.3	5.4
600					11.7	9.2	7.5	5.4
700					11.7	8.3	5.8	5.4
720					5.8	5.8	5.8	2.5

[接続コントローラ：ECG]

(kg)

速度 (mm/s)	ねじリード(mm) 6 加減速度(G) 0.3	0.7	ねじリード(mm) 12 加減速度(G) 0.3	0.7
7	20.0	20.0		
15	20.0	20.0	15.0	11.0
50	20.0	20.0	15.0	11.0
100	20.0	20.0	15.0	11.0
150	20.0	12.5	15.0	10.8
200	15.0	12.5	15.0	10.8
250	11.7	11.7	10.8	8.3
260	10.9	10.9	10.8	8.3
300			10.8	8.3
320			9.5	7.5
400			4.2	4.2

【垂直設置時】

[接続コントローラ：ECMG]

(kg)

速度 (mm/s)	ねじリード(mm) 6 加減速度(G) 0.3	0.5	ねじリード(mm) 12 加減速度(G) 0.3	0.5
7	9.2	9.2		
15	9.2	9.2	3.3	3.3
200	9.2	9.2	3.3	3.3
250	7.1	6.7	3.3	3.3
300	5.4	4.2	3.3	3.3
350	2.5	1.7	3.3	3.3
360	1.7		3.3	3.3
500			3.3	3.3
600			2.5	2.5
720			0.8	0.8

[接続コントローラ：ECG]

(kg)

速度 (mm/s)	ねじリード(mm) 6 加減速度(G) 0.3	ねじリード(mm) 12
7	9.2	
15	9.2	3.3
50	9.2	3.3
100	9.2	3.3
150	6.7	3.3
180	5.2	3.3
200	4.2	3.3
220	2.2	2.7
280		2.7
300		2.5
350		0.8
360		0.8

押付力

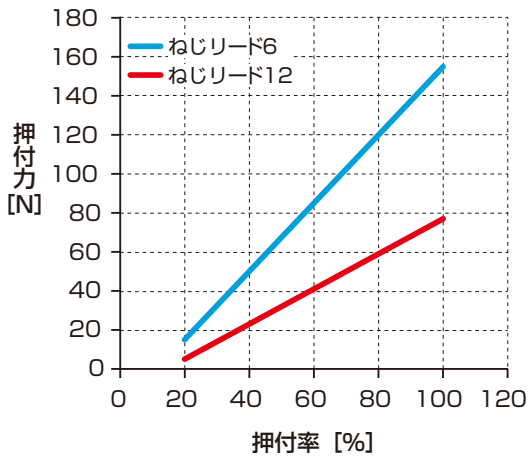

外形寸法図

アクチュエータの寸法は、10ページをご参照ください。
継手部の寸法は、76ページをご参照ください。

※ 上記の押付力は参考値です。押付速度などの条件により、ばらつく可能性があります。

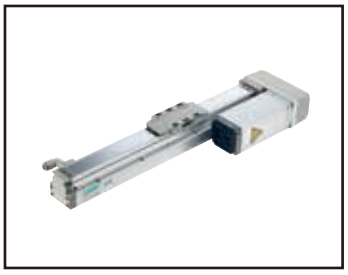

電動アクチュエータ　スライダタイプ　低発塵仕様

EJSG-04※-C

モータ折返し取付タイプ

□35　ステッピングモータ

適合詳細形番については、当社ホームページをご覧ください。

形番表示方法

EJSG - 04 R 06 0300 N B N - V C S03 - C

❶ ❷ ❸ ❹ ❺ ❻ ❼ ❽

適用コントローラ ※1
ECMG
ECG

❶ボディサイズ	
04	本体幅44mm

❷モータ取付方向　※2※3	
R	右側折返し取付
D	下側折返し取付
L	左側折返し取付

❸ねじリード	
06	6mm
12	12mm

❹ストローク　※2※3	
0050 ～ 0800	50mm (50mm毎) 800mm

❺ブレーキ ※4	
N	無し
B	有り

❻エンコーダ	
B	バッテリレスアブソリュートエンコーダ
C	インクリメンタルエンコーダ

❼継手　※3	
V	有り

❽中継ケーブル　※5	
N00	無し
S01	固定用ケーブル　1m
S03	固定用ケーブル　3m
S05	固定用ケーブル　5m
S10	固定用ケーブル　10m
R01	可動用ケーブル　1m
R03	可動用ケーブル　3m
R05	可動用ケーブル　5m
R10	可動用ケーブル　10m

※1　コントローラECMGは127ページ、ECGは153ページから選択ください。
※2　モータ取付方向"D"を選択した場合は、ストロークは、"0250(250mm)" ～ "0800(800mm)"からの選択になります。
※3　モータ取付方向"L"の場合は、ストローク0050(50mm)は選択できません。
※4　垂直使いの時は"有り"を選択ください。
※5　中継ケーブルの外形寸法図は166ページをご参照ください。

仕様

接続コントローラ		ECMG		ECG	
モータ		□35　ステッピングモータ			
エンコーダ種別		バッテリレスアブソリュートエンコーダ／インクリメンタルエンコーダ			
駆動方式		ボールねじ　φ10			
ストローク	mm	50～800			
ねじリード	mm	6	12	6	12
最大可搬質量　※1	kg　水平	20.0	15.0	20.0	11.7
	垂直	9.2	3.3	9.2	3.3
作動速度範囲　※2	mm/s	7～300	15～480	7～200	15～320
最大加減速度	G　水平	1.0		0.7	
	垂直	0.5		0.3	
最大押付力	N	155	77	155	77
押付作動速度範囲	mm/s	5～20		5～20	
繰返し精度	mm	±0.01			
ロストモーション	mm	0.1以下			
静的許容モーメント	N・m	MP：62　MY：62　MR：92			
モータ電源電圧		DC24V±10%			
ブレーキ	形式、電源電圧	無励磁作動型、DC24V±10%			
	消費電力　W	6.1			
	保持力　N	140	70	140	70
絶縁抵抗		10MΩ、DC500V			
耐電圧		AC500V　1分間			
使用周囲温度、湿度		10℃～40℃(凍結なきこと) 35～80%RH(結露なきこと)			
保存周囲温度、湿度		−10℃～50℃(凍結なきこと) 35～80%RH(結露なきこと)			
雰囲気		腐食性ガス、爆発性ガス、粉塵なきこと			
保護構造		IP20			

※1　可搬質量は、加減速度や速度により変化します。詳細は、67ページをご参照ください。
※2　条件により最高速度が低下する場合があります。

ストロークと最高速度

[接続コントローラ：ECMG]

(mm/s)

ねじリード (mm)	ストローク(mm)					
	50～550	600	650	700	750	800
6	300	290	250	220	190	170
12	480			440	390	340

[接続コントローラ：ECG]

(mm/s)

ねじリード (mm)	ストローク(mm)		
	50～700	750	800
6	200	190	170
12	320		

速度と可搬質量

【水平設置時】

[接続コントローラ：ECMG]

(kg)

速度 (mm/s)	ねじリード(mm) 6 加減速度(G) 0.3	0.5	0.7	1.0	ねじリード(mm) 12 加減速度(G) 0.3	0.5	0.7	1.0
7	20.0	20.0	20.0	16.7				
15	20.0	20.0	20.0	16.7	15.0	15.0	14.2	5.4
100	20.0	20.0	20.0	16.7	15.0	15.0	14.2	5.4
150	20.0	20.0	18.3	15.0	15.0	10.0	8.3	5.4
200	20.0	20.0	15.0	14.2	15.0	10.0	8.3	5.4
250	20.0	20.0	15.0	12.1	15.0	10.0	8.3	5.4
300	20.0	20.0	15.0	11.7	15.0	10.0	8.3	5.4
400					15.0	10.0	8.3	5.4
480					11.7	10.0	8.3	5.4

[接続コントローラ：ECG]

(kg)

速度 (mm/s)	ねじリード(mm) 6 加減速度(G) 0.3	0.7	ねじリード(mm) 12 加減速度(G) 0.3	0.7
7	20.0	20.0		
15	20.0	20.0	11.7	10.0
50	20.0	20.0	11.7	10.0
100	20.0	20.0	11.7	10.0
150	13.3	11.7	11.7	10.0
200	13.3	10.0	11.7	10.0
300			8.3	8.3
320			7.3	7.3

【垂直設置時】

[接続コントローラ：ECMG]

(kg)

速度 (mm/s)	ねじリード(mm) 6 加減速度(G) 0.3	0.5	ねじリード(mm) 12 加減速度(G) 0.3	0.5
7	9.2	9.2		
15	9.2	9.2	3.3	3.3
150	9.2	9.2	3.3	3.3
200	8.3	8.3	3.3	3.3
250	5.8	5.8	3.3	3.3
300	4.6	4.2	3.3	3.3
350			3.3	3.3
375			3.3	3.3
450			2.1	2.1
480			0.8	0.8

[接続コントローラ：ECG]

(kg)

速度 (mm/s)	ねじリード(mm) 6 加減速度(G) 0.3	ねじリード(mm) 12 加減速度(G) 0.3
7	9.2	
15	9.2	3.3
50	9.2	3.3
100	6.7	3.3
150	3.3	3.3
180	2.8	3.3
200		3.3
280		2.0

押付力

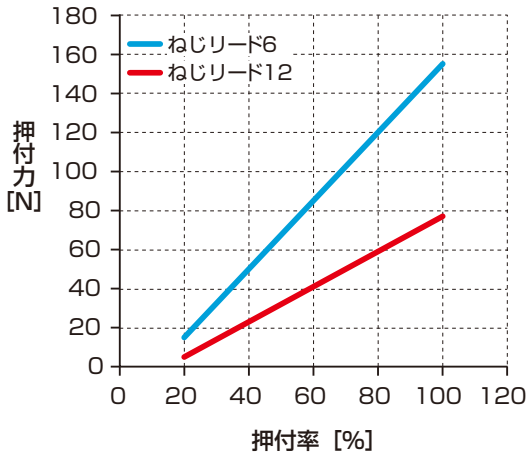

※ 上記の押付力は参考値です。押付速度などの条件により、ばらつく可能性があります。

外形寸法図

アクチュエータの寸法は、14ページ～16ページをご参照ください。
継手部の寸法は、76ページをご参照ください。

電動アクチュエータ　スライダタイプ　低発塵仕様

EJSG-05E-C

モータストレート取付タイプ

□42　ステッピングモータ

適合詳細形番については、当社ホームページをご覧ください。

形番表示方法

EJSG - 05 E 05 0300 N B N - V C S03 - C

❶ ❷ ❸ ❹ ❺ ❻ ❼ ❽

適用コントローラ ※1
ECMG
ECG

❶ボディサイズ	
05	本体幅54mm

❷モータ取付方向	
E	ストレート取付

❸ねじリード	
05	5mm
10	10mm
20	20mm

❹ストローク	
0050 ～ 0800	50mm (50mm毎) 800mm

❺ブレーキ ※2	
N	無し
B	有り

❻エンコーダ	
B	バッテリレスアブソリュートエンコーダ
C	インクリメンタルエンコーダ

❼継手	
V	有り

❽中継ケーブル ※3	
N00	無し
S01	固定用ケーブル　1m
S03	固定用ケーブル　3m
S05	固定用ケーブル　5m
S10	固定用ケーブル　10m
R01	可動用ケーブル　1m
R03	可動用ケーブル　3m
R05	可動用ケーブル　5m
R10	可動用ケーブル　10m

※1　コントローラECMGは127ページ、ECGは153ページから選択ください。
※2　垂直使いの時は"有り"を選択ください。
※3　中継ケーブルの外形寸法図は166ページをご参照ください。

仕様

接続コントローラ		ECMG			ECG		
モータ		□42　ステッピングモータ					
エンコーダ種別		バッテリレスアブソリュートエンコーダ／インクリメンタルエンコーダ					
駆動方式		ボールねじ　φ12					
ストローク	mm	50～800					
ねじリード	mm	5	10	20	5	10	20
最大可搬質量 ※1	kg 水平	40.0	27.5	18.3	40.0	27.5	18.3
	kg 垂直	14.2	7.1	2.5	14.0	7.0	2.5
作動速度範囲 ※2	mm/s	6～300	12～600	25～895	6～230	12～400	25～680
最大加減速度	G 水平	1.0			0.7		
	G 垂直	0.5			0.3		
最大押付力	N	220	110	55	220	110	55
押付作動速度範囲	mm/s	5～20			5～20		
繰返し精度	mm	±0.01					
ロストモーション	mm	0.1以下					
静的許容モーメント	N・m	MP：103　MY：103　MR：144					
モータ電源電圧		DC24V±10%					
ブレーキ	形式、電源電圧	無励磁作動型、DC24V±10%					
	消費電力 W	6.1					
	保持力 N	168	84	42	168	84	42
絶縁抵抗		10MΩ、DC500V					
耐電圧		AC500V　1分間					
使用周囲温度、湿度		10℃～40℃（凍結なきこと） 35～80%RH（結露なきこと）					
保存周囲温度、湿度		−10℃～50℃（凍結なきこと） 35～80%RH（結露なきこと）					
雰囲気		腐食性ガス、爆発性ガス、粉塵なきこと					
保護構造		IP20					

※1　可搬質量は、加減速度や速度により変化します。詳細は、69ページをご参照ください。
※2　条件により最高速度が低下する場合があります。

ストロークと最高速度

[接続コントローラ：ECMG]

(mm/s)

ねじリード (mm)	ストローク(mm)					
	50～550	600	650	700	750	800
5	300	260	225	200	175	150
10	600	525	455	400	355	315
20	895			800	710	630

[接続コントローラ：ECG]

(mm/s)

ねじリード (mm)	ストローク(mm)				
	50～600	650	700	750	800
5	230	225	200	175	150
10	400			355	315
20	680				630

速度と可搬質量

【水平設置時】

[接続コントローラ：ECMG]

(kg)

	ねじリード(mm)											
	5				10				20			
速度 (mm/s)	加減速度(G)											
	0.3	0.5	0.7	1.0	0.3	0.5	0.7	1.0	0.3	0.5	0.7	1.0
6	40.0	40.0	40.0	40.0								
12	40.0	40.0	40.0	40.0	27.5	25.0	23.3	22.9				
25	40.0	40.0	40.0	40.0	27.5	25.0	23.3	22.9	18.3	11.7	10.0	8.3
100	40.0	40.0	40.0	40.0	27.5	25.0	23.3	22.9	18.3	11.7	10.0	8.3
200	40.0	40.0	40.0	30.4	27.5	25.0	18.3	14.2	18.3	11.7	10.0	6.7
250	40.0	40.0	33.3	20.4	27.5	25.0	18.3	12.9	15.0	11.7	8.3	6.3
300	40.0	40.0	24.2	13.8	27.5	25.0	18.3	12.9	15.0	11.7	8.3	6.3
400					27.5	25.0	18.3	12.9	15.0	11.7	8.3	6.3
500					20.4	20.4	18.3	10.8	13.3	10.0	8.3	6.3
600					15.0	15.0	15.0	6.3	13.3	10.0	8.3	6.3
700									11.3	8.3	6.7	5.0
800									11.3	7.5	6.7	4.2
895									10.0	7.5	6.7	4.2

[接続コントローラ：ECG]

(kg)

	ねじリード(mm)					
	5		10		20	
速度 (mm/s)	加減速度(G)					
	0.3	0.7	0.3	0.7	0.3	0.7
6	40.0	40.0				
12	40.0	40.0	27.5	27.5		
25	40.0	40.0	27.5	27.5	18.3	8.3
50	40.0	40.0	27.5	27.5	18.3	8.3
100	40.0	40.0	27.5	27.5	18.3	8.3
150	26.7	26.7	27.5	27.5	10.0	6.7
200	26.7	26.7	27.5	27.5	10.0	6.7
230	26.7	26.7	15.8	12.5	10.0	6.7
300			15.8	12.5	10.0	6.7
320			14.6	11.8	8.3	5.0
400			10.0	9.2	8.3	5.0
500					8.3	5.0
560					7.1	4.3
680					4.6	2.8

【垂直設置時】

[接続コントローラ：ECMG]

(kg)

	ねじリード(mm)					
	5		10		20	
速度 (mm/s)	加減速度(G)					
	0.3	0.5	0.3	0.5	0.3	0.5
6	14.2	14.2				
12	14.2	14.2	7.1	7.1		
25	14.2	14.2	7.1	7.1	2.5	2.5
100	14.2	14.2	7.1	7.1	2.5	2.5
150	13.3	13.3	7.1	7.1	2.5	2.5
250	10.0	10.0	7.1	7.1	2.5	2.5
300	6.3	6.3	7.1	7.1	2.5	2.5
350			4.6	3.8	2.5	2.5
375			4.6	3.8	2.5	2.5
400			4.6	3.8	2.5	2.5
500			2.5	1.7	1.3	1.3
600			1.7	0.8	1.3	1.3
650					1.3	1.3
800					1.3	1.3
895					0.8	0.8

[接続コントローラ：ECG]

(kg)

	ねじリード(mm)		
	5	10	20
速度 (mm/s)	加減速度(G)		
	0.3		
6	14.0		
12	14.0	7.0	
25	14.0	7.0	2.5
50	14.0	7.0	2.5
100	9.2	7.0	2.5
150	7.5	7.0	2.5
170	6.2	7.0	2.5
200	4.2	7.0	2.5
260		4.3	2.5
300		2.5	2.5
325		2.1	2.5
340		2.1	2.5
400			2.5

押付力

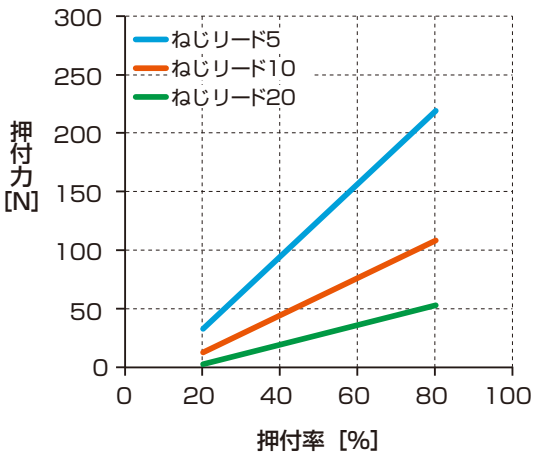

※ 上記の押付力は参考値です。押付速度などの条件により、ばらつく可能性があります。

外形寸法図

アクチュエータの寸法は、20ページをご参照ください。
継手部の寸法は、76ページをご参照ください。

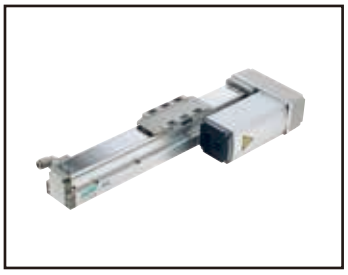

電動アクチュエータ　スライダタイプ　低発塵仕様

EJSG-05※-C

モータ折返し取付タイプ

□42　ステッピングモータ

適合詳細形番については、当社ホームページをご覧ください。

形番表示方法

EJSG - 05 R 05 0300 N B N - V C S03 - C

❶ ❷ ❸ ❹ ❺ ❻ ❼ ❽

適用コントローラ ※1
ECMG
ECG

❶ボディサイズ	
05	本体幅54mm

❷モータ取付方向 ※2※3	
R	右側折返し取付
D	下側折返し取付
L	左側折返し取付

❸ねじリード	
05	5mm
10	10mm
20	20mm

❹ストローク ※2※3	
0050	50mm
～	(50mm毎)
0800	800mm

❺ブレーキ ※4	
N	無し
B	有り

❻エンコーダ	
B	バッテリレスアブソリュートエンコーダ
C	インクリメンタルエンコーダ

❼継手 ※3	
V	有り

❽中継ケーブル ※5	
N00	無し
S01	固定用ケーブル　1m
S03	固定用ケーブル　3m
S05	固定用ケーブル　5m
S10	固定用ケーブル　10m
R01	可動用ケーブル　1m
R03	可動用ケーブル　3m
R05	可動用ケーブル　5m
R10	可動用ケーブル　10m

※1　コントローラECMGは127ページ、ECGは153ページから選択ください。
※2　モータ取付方向"D"を選択した場合は、ストロークは、"0250(250mm)"～"0800(800mm)"からの選択になります。
※3　モータ取付方向"L"の場合は、ストローク0050(50mm)は選択できません。
※4　垂直使いの時は"有り"を選択ください。
※5　中継ケーブルの外形寸法図は166ページをご参照ください。

仕様

接続コントローラ		ECMG			ECG		
モータ		□42　ステッピングモータ					
エンコーダ種別		バッテリレスアブソリュートエンコーダ／インクリメンタルエンコーダ					
駆動方式		ボールねじ　φ12					
ストローク	mm	50～800					
ねじリード	mm	5	10	20	5	10	20
最大可搬質量 ※1	kg 水平	40.0	27.5	18.3	40.0	27.5	18.3
	kg 垂直	10.0	3.3	0.8	10.0	3.3	0.8
作動速度範囲 ※2	mm/s	6～280	12～505	25～895	6～200	12～320	25～560
最大加減速度	G 水平	1.0			0.7		
	G 垂直	0.5			0.3		
最大押付力	N	220	110	55	220	110	55
押付作動速度範囲	mm/s	5～20					
繰返し精度	mm	±0.01					
ロストモーション	mm	0.1以下					
静的許容モーメント	N・m	MP：103　MY：103　MR：144					
モータ電源電圧		DC24V±10%					
ブレーキ	形式、電源電圧	無励磁作動型、DC24V±10%					
	消費電力 W	6.1					
	保持力 N	168	84	42	168	84	42
絶縁抵抗		10MΩ、DC500V					
耐電圧		AC500V　1分間					
使用周囲温度、湿度		10℃～40℃(凍結なきこと) 35～80%RH(結露なきこと)					
保存周囲温度、湿度		−10℃～50℃(凍結なきこと) 35～80%RH(結露なきこと)					
雰囲気		腐食性ガス、爆発性ガス、粉塵なきこと					
保護構造		IP20					

※1　可搬質量は、加減速度や速度により変化します。詳細は、71ページをご参照ください。
※2　条件により最高速度が低下する場合があります。

ストロークと最高速度

[接続コントローラ：ECMG]

(mm/s)

ねじリード (mm)	ストローク(mm)					
	50～550	600	650	700	750	800
5	280	260	225	200	175	150
10	505		455	400	355	315
20	895			800	710	630

[接続コントローラ：ECG]

(mm/s)

ねじリード (mm)	ストローク(mm)		
	50～700	750	800
5	200	175	150
10	320		315
20	560		

速度と可搬質量

【水平設置時】

[接続コントローラ：ECMG]

(kg)

速度 (mm/s)	ねじリード(mm) 5				10				20			
	加減速度(G)											
	0.3	0.5	0.7	1.0	0.3	0.5	0.7	1.0	0.3	0.5	0.7	1.0
6	40.0	40.0	40.0	40.0								
12	40.0	40.0	40.0	40.0	27.5	25.0	23.3	22.9				
25	40.0	40.0	40.0	40.0	27.5	25.0	23.3	22.9	18.3	11.7	10.0	8.3
100	40.0	40.0	40.0	40.0	27.5	25.0	23.3	22.9	18.3	11.7	10.0	8.3
150	40.0	40.0	40.0	23.3	27.5	20.0	18.3	14.2	15.0	11.7	10.0	6.7
200	40.0	40.0	32.5	18.3	27.5	20.0	18.3	14.2	15.0	11.7	10.0	6.7
250	40.0	40.0	25.8	13.3	27.5	20.0	18.3	12.9	15.0	11.7	8.3	6.3
280	19.2	19.2	19.2		27.5	20.0	18.3	12.9	15.0	11.7	8.3	6.3
300					27.5	20.0	18.3	12.9	15.0	11.7	8.3	6.3
325					27.5	20.0	18.3	12.9	15.0	11.7	8.3	6.3
400					27.5	20.0	18.3	12.9	15.0	11.7	8.3	6.3
500					20.4	17.5	15.0	10.8	13.3	10.0	8.3	6.3
505					15.0	13.3	13.3	6.3	13.3	10.0	8.3	6.3
600									13.3	10.0	8.3	6.3
635									11.3	8.3	6.7	5.0
700									11.3	8.3	6.7	5.0
800									11.3	7.5	6.7	4.2
895									10.0	7.5	6.7	4.2

[接続コントローラ：ECG]

(kg)

速度 (mm/s)	ねじリード(mm) 5		10		20	
	加減速度(G)					
	0.3	0.7	0.3	0.7	0.3	0.7
6	40.0	40.0				
12	40.0	40.0	27.5	27.5		
25	40.0	40.0	27.5	27.5	18.3	7.5
50	40.0	40.0	27.5	27.5	18.3	7.5
100	40.0	40.0	27.5	27.5	18.3	7.5
150	26.7	26.7	23.3	20.0	10.0	5.0
200	26.7	26.7	23.3	20.0	10.0	5.0
300			11.7	11.7	10.0	5.0
320			10.0	10.0	6.7	4.2
500					6.7	4.2
560					5.7	3.5

【垂直設置時】

[接続コントローラ：ECMG]

(kg)

速度 (mm/s)	ねじリード(mm) 5		10		20	
	加減速度(G)					
	0.3	0.5	0.3	0.5	0.3	0.5
6	10.0	10.0				
12	10.0	10.0	3.3	3.3		
25	10.0	10.0	3.3	3.3	0.8	0.8
200	10.0	10.0	3.3	3.3	0.8	0.8
250	7.5	5.8	3.3	3.3	0.8	0.8
280	3.8	1.7	3.3	3.3	0.8	0.8
300			3.3	3.3	0.8	0.8
325			3.3	2.9	0.8	0.8
400			3.3	2.9	0.8	0.8
500			2.5	1.7	0.8	0.8
505			0.8	0.8	0.8	0.8
895					0.8	0.8

[接続コントローラ：ECG]

(kg)

速度 (mm/s)	ねじリード(mm) 5	10	20
	加減速度(G)		
	0.3		
6	10.0		
12	10.0	3.3	
25	10.0	3.3	0.8
50	10.0	3.3	0.8
100	8.3	3.3	0.8
150	6.7	2.1	0.8
170	5.0	2.1	0.8
200		2.1	0.8
260		1.6	0.8
400			0.8

押付力

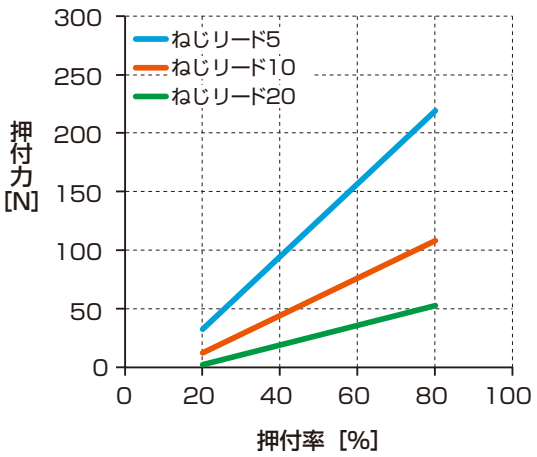

※ 上記の押付力は参考値です。押付速度などの条件により、ばらつく可能性があります。

外形寸法図

アクチュエータの寸法は、24ページ～26ページをご参照ください。
継手部の寸法は、76ページをご参照ください。

電動アクチュエータ　スライダタイプ　低発塵仕様

EJSG-08E-C

モータストレート取付タイプ

□56　ステッピングモータ

適合詳細形番については、当社ホームページをご覧ください。

形番表示方法

EJSG - 08 E 05 0300 N B N - V C S03 - C

❶ ❷ ❸ ❹ ❺ ❻ ❼ ❽

適用コントローラ ※1
ECMG
ECG

❶ボディサイズ	
08	本体幅82mm

❷モータ取付方向	
E	ストレート取付

❸ねじリード	
05	5mm
10	10mm
20	20mm

❹ストローク	
0050 ～ 1100	50mm (50mm毎) 1100mm

❺ブレーキ ※2	
N	無し
B	有り

❻エンコーダ	
B	バッテリレスアブソリュートエンコーダ
C	インクリメンタルエンコーダ

❼継手	
V	有り

❽中継ケーブル ※3	
N00	無し
S01	固定用ケーブル　1m
S03	固定用ケーブル　3m
S05	固定用ケーブル　5m
S10	固定用ケーブル　10m
R01	可動用ケーブル　1m
R03	可動用ケーブル　3m
R05	可動用ケーブル　5m
R10	可動用ケーブル　10m

※1　コントローラECMGは127ページ、ECGは153ページから選択ください。
※2　垂直使いの時は"有り"を選択ください。
※3　中継ケーブルの外形寸法図は166ページをご参照ください。

仕様

接続コントローラ		ECMG			ECG		
モータ		□56　ステッピングモータ					
エンコーダ種別		バッテリレスアブソリュートエンコーダ／インクリメンタルエンコーダ					
駆動方式		ボールねじ　φ15					
ストローク	mm	50～1100					
ねじリード	mm	5	10	20	5	10	20
最大可搬質量 kg ※1	水平	80.0	70.0	30.0	80.0	70.0	30.0
	垂直	43.3	28.3	3.3	43.3	28.3	3.3
作動速度範囲 ※2	mm/s	6～180	12～340	25～640	6～120	12～200	25～400
最大加減速度 G	水平	1.0			0.7		
	垂直	0.5			0.3		
最大押付力	N	965	482	241	965	482	241
押付作動速度範囲	mm/s	5～20			5～20		
繰返し精度	mm	±0.01					
ロストモーション	mm	0.1以下					
静的許容モーメント	N・m	MP：203　MY：203　MR：336					
モータ電源電圧		DC24V±10%					
ブレーキ	形式、電源電圧	無励磁作動型、DC24V±10%					
	消費電力 W	7.2					
	保持力 N	768	384	192	768	384	192
絶縁抵抗		10MΩ、DC500V					
耐電圧		AC500V　1分間					
使用周囲温度、湿度		10℃～40℃（凍結なきこと） 35～80%RH（結露なきこと）					
保存周囲温度、湿度		−10℃～50℃（凍結なきこと） 35～80%RH（結露なきこと）					
雰囲気		腐食性ガス、爆発性ガス、粉塵なきこと					
保護構造		IP20					

※1　可搬質量は、加減速度や速度により変化します。詳細は、73ページをご参照ください。
※2　条件により最高速度が低下する場合があります。

ストロークと最高速度

[接続コントローラ：ECMG]

(mm/s)

ねじリード (mm)	ストローク(mm)						
	50～800	850	900	950	1000	1050	1100
5	180	175	160	145	130	120	110
10	340		320	290	260	240	220
20	640			580	530	480	440

[接続コントローラ：ECG]

(mm/s)

ねじリード (mm)	ストローク(mm)	
	50～1050	1100
5	120	110
10	200	
20	400	

速度と可搬質量

【水平設置時】

[接続コントローラ：ECMG]

(kg)

速度 (mm/s)	ねじリード(mm) 5 加減速度(G) 0.3	0.5	0.7	1.0	10 0.3	0.5	0.7	1.0	20 0.3	0.5	0.7	1.0
6	80.0	80.0	80.0	80.0								
12	80.0	80.0	80.0	80.0	70.0	70.0	70.0	70.0				
25	80.0	80.0	80.0	80.0	70.0	70.0	70.0	70.0	30.0	30.0	30.0	30.0
100	80.0	80.0	80.0	80.0	70.0	70.0	70.0	70.0	30.0	30.0	30.0	30.0
150	80.0	80.0	80.0	50.0	70.0	70.0	70.0	70.0	30.0	30.0	26.7	26.7
180	80.0	80.0	80.0	18.3	70.0	70.0	70.0	40.0	30.0	30.0	26.7	26.7
200					70.0	70.0	70.0	40.0	30.0	30.0	26.7	26.7
230					70.0	70.0	43.3	40.0	30.0	26.7	26.7	24.2
250					70.0	70.0	43.3	40.0	30.0	26.7	26.7	24.2
300					70.0	61.7	43.3	15.0	30.0	26.7	26.7	24.2
340					43.3	43.3	43.3	3.8	30.0	26.7	26.7	24.2
400									30.0	26.7	26.7	24.2
430									30.0	26.7	26.7	16.7
500									30.0	26.7	26.7	16.7
600									22.9	22.5	22.5	13.8
640									22.5	22.5	22.5	12.5

[接続コントローラ：ECG]

(kg)

速度 (mm/s)	ねじリード(mm) 5 加減速度(G) 0.3	0.7	10 0.3	0.7	20 0.3	0.7
6	80.0	80.0				
12	80.0	80.0	70.0	70.0		
25	80.0	80.0	70.0	70.0	30.0	26.7
50	80.0	80.0	70.0	70.0	30.0	26.7
75	80.0	80.0	70.0	70.0	30.0	26.7
100	40.0	40.0	70.0	70.0	30.0	26.7
120	40.0	40.0	70.0	70.0	30.0	18.3
150			70.0	70.0	30.0	18.3
200			28.3	17.5	30.0	18.3
300					26.7	18.3
320					25.4	17.0
400					20.0	

【垂直設置時】

[接続コントローラ：ECMG]

(kg)

速度 (mm/s)	ねじリード(mm) 5 加減速度(G) 0.3	0.5	10 0.3	0.5	20 0.3	0.5
6	43.3	43.3				
12	43.3	43.3	28.3	28.3		
25	43.3	43.3	28.3	28.3	3.3	3.3
50	43.3	43.3	28.3	28.3	3.3	3.3
100	16.7	16.7	24.2	12.1	3.3	3.3
150	16.7	16.7	22.5	12.1	3.3	3.3
180	5.0	5.0	14.2	12.1	3.3	3.3
200			14.2	12.1	3.3	3.3
230			13.3	12.1	3.3	3.3
250			13.3	12.1	3.3	3.3
300			5.4	2.1	3.3	3.3
340			5.4	2.1	3.3	3.3
400					3.3	3.3
500					3.3	3.3
600					2.5	2.5
640					0.8	0.8

[接続コントローラ：ECG]

(kg)

速度 (mm/s)	ねじリード(mm) 5 加減速度(G) 0.3	10	20
6	43.3		
12	43.3	28.3	
25	43.3	28.3	3.3
50	43.3	28.3	3.3
75	15.0	12.5	3.3
100	15.0	12.5	3.3
120	5.3	10.0	3.3
150		10.0	3.3
160		8.3	3.3
200		1.7	3.3
280			3.3

押付力

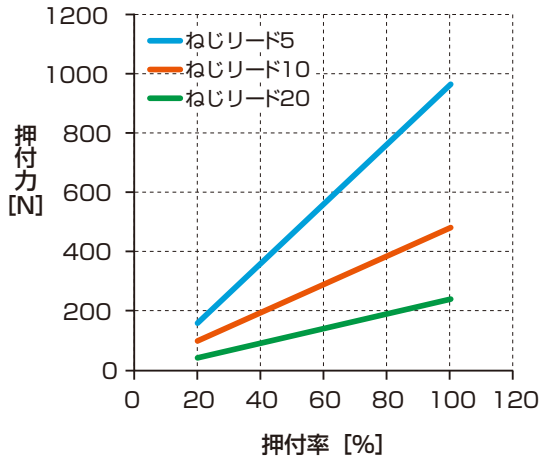

※　上記の押付力は参考値です。押付速度などの条件により、ばらつく可能性があります。

外形寸法図

アクチュエータの寸法は、30ページをご参照ください。
継手部の寸法は、76ページをご参照ください。

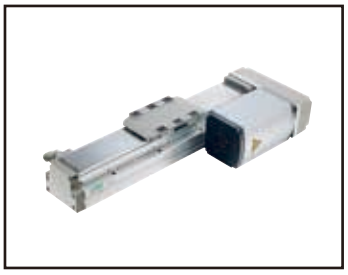

電動アクチュエータ　スライダタイプ　低発塵仕様

EJSG-08※-C

モータ折返し取付タイプ

□56　ステッピングモータ

適合詳細形番については、当社ホームページをご覧ください。

形番表示方法

EJSG - 08 R 05 0300 N B N - V C S03 - C

❶ ❷ ❸ ❹ ❺ ❻ ❼ ❽

適用コントローラ ※1
ECMG
ECG

❶ボディサイズ	
08	本体幅82mm

❷モータ取付方向	※2
R	右側折返し取付
D	下側折返し取付
L	左側折返し取付

❸ねじリード	
05	5mm
10	10mm
20	20mm

❹ストローク	※2
0050 ～ 1100	50mm (50mm毎) 1100mm

❺ブレーキ	※3
N	無し
B	有り

❻エンコーダ	
B	バッテリレスアブソリュートエンコーダ
C	インクリメンタルエンコーダ

❼継手	
V	有り

❽中継ケーブル	※4
N00	無し
S01	固定用ケーブル　1m
S03	固定用ケーブル　3m
S05	固定用ケーブル　5m
S10	固定用ケーブル　10m
R01	可動用ケーブル　1m
R03	可動用ケーブル　3m
R05	可動用ケーブル　5m
R10	可動用ケーブル　10m

※1　コントローラECMGは127ページ、ECGは153ページから選択ください。
※2　モータ取付方向"D"を選択した場合は、ストロークは、"0250(250mm)"～"1100(1100mm)"からの選択になります。
※3　垂直使いの時は"有り"を選択ください。
※4　中継ケーブルの外形寸法図は166ページをご参照ください。

仕様

接続コントローラ		ECMG			ECG		
モータ		□56　ステッピングモータ					
エンコーダ種別		バッテリレスアブソリュートエンコーダ／インクリメンタルエンコーダ					
駆動方式		ボールねじ　φ15					
ストローク	mm	50～1100					
ねじリード	mm	5	10	20	5	10	20
最大可搬質量 kg ※1	水平	80.0	70.0	30.0	80.0	70.0	30.0
	垂直	33.3	21.7	3.3	33.3	18.3	3.3
作動速度範囲	mm/s	6～160	12～340	25～640	6～100	12～200	25～320
最大加減速度 G	水平	1.0			0.7		
	垂直	0.5			0.3		
最大押付力	N	965	482	241	965	482	241
押付作動速度範囲	mm/s	5～20			5～20		
繰返し精度	mm	±0.01					
ロストモーション	mm	0.1以下					
静的許容モーメント	N・m	MP：203　MY：203　MR：336					
モータ電源電圧		DC24V±10%					
ブレーキ	形式、電源電圧	無励磁作動型、DC24V±10%					
	消費電力 W	7.2					
	保持力 N	768	384	192	768	384	192
絶縁抵抗		10MΩ、DC500V					
耐電圧		AC500V　1分間					
使用周囲温度、湿度		10℃～40℃(凍結なきこと) 35～80%RH(結露なきこと)					
保存周囲温度、湿度		−10℃～50℃(凍結なきこと) 35～80%RH(結露なきこと)					
雰囲気		腐食性ガス、爆発性ガス、粉塵なきこと					
保護構造		IP20					

※1　可搬質量は、加減速度や速度により変化します。詳細は、75ページをご参照ください。
※2　条件により最高速度が低下する場合があります。

ストロークと最高速度

[接続コントローラ：ECMG]

(mm/s)

ねじリード (mm)	ストローク(mm)					
	50～850	900	950	1000	1050	1100
5	160		145	130	120	110
10	340	320	290	260	240	220
20	640		580	530	480	440

[接続コントローラ：ECG]

(mm/s)

ねじリード (mm)	ストローク(mm)
	50～1100
5	100
10	200
20	320

速度と可搬質量

【水平設置時】

[接続コントローラ：ECMG]

(kg)

速度 (mm/s)	ねじリード(mm) 5				10				20			
	加減速度(G)											
	0.3	0.5	0.7	1.0	0.3	0.5	0.7	1.0	0.3	0.5	0.7	1.0
6	80.0	80.0	80.0	80.0								
12	80.0	80.0	80.0	80.0	70.0	70.0	70.0	70.0				
25	80.0	80.0	80.0	80.0	70.0	70.0	70.0	70.0	30.0	30.0	30.0	30.0
50	80.0	80.0	80.0	80.0	70.0	70.0	70.0	70.0	30.0	30.0	30.0	30.0
100	80.0	80.0	80.0	40.0	70.0	70.0	70.0	70.0	30.0	30.0	30.0	30.0
150	80.0	16.7	16.7	8.8	70.0	70.0	70.0	70.0	30.0	30.0	26.7	26.7
180	80.0	16.7	16.7		70.0	70.0	70.0	40.0	30.0	30.0	26.7	26.7
200					70.0	70.0	70.0	40.0	30.0	30.0	26.7	26.7
250					70.0	68.3	43.3	40.0	30.0	26.7	26.7	24.2
300					70.0	61.7	43.3	15.0	30.0	26.7	26.7	24.2
340					43.3	43.3	40.0	3.8	30.0	26.7	26.7	16.3
400									30.0	26.7	26.7	16.3
430									30.0	26.7	26.7	15.8
500									30.0	26.7	26.7	15.8
600									16.7	16.7	16.7	9.6
640									16.7	16.7	16.7	9.2

[接続コントローラ：ECG]

(kg)

速度 (mm/s)	ねじリード(mm) 5		10		20	
	加減速度(G)					
	0.3	0.7	0.3	0.7	0.3	0.7
6	80.0	80.0				
12	80.0	80.0	70.0	70.0		
25	80.0	80.0	70.0	70.0	30.0	26.7
50	80.0	80.0	70.0	70.0	30.0	26.7
75	68.3	68.3	70.0	70.0	30.0	26.7
100	40.0	40.0	70.0	70.0	30.0	26.7
150			70.0	30.0	30.0	18.3
200			28.3	17.5	30.0	18.3
300					6.7	6.7
320					6.0	6.0

【垂直設置時】

[接続コントローラ：ECMG]

(kg)

速度 (mm/s)	ねじリード(mm) 5		10		20	
	加減速度(G)					
	0.3	0.5	0.3	0.5	0.3	0.5
6	33.3	33.3				
12	33.3	33.3	21.7	21.7		
25	33.3	33.3	21.7	21.7	3.3	3.3
50	33.3	33.3	21.7	21.7	3.3	3.3
100	16.7	16.7	21.7	12.1	3.3	3.3
150	8.3	8.3	20.8	12.1	3.3	3.3
160	3.3	3.3	12.5	12.1	3.3	3.3
200			12.5	12.1	3.3	3.3
230			12.1	11.7	3.3	3.3
250			12.1	11.7	3.3	3.3
300			5.4	2.1	3.3	3.3
340			5.0	2.1	3.3	3.3
350					3.3	3.3
400					3.3	3.3
500					3.3	3.3
600					1.7	1.7

[接続コントローラ：ECG]

(kg)

速度 (mm/s)	ねじリード(mm) 5	10	20
	加減速度(G) 0.3		
6	33.3		
12	33.3	18.3	
25	33.3	18.3	3.3
50	25.0	18.3	3.3
75	15.0	12.5	3.3
100	12.5	12.5	3.3
150		8.3	3.3
160		7.0	3.3
200			3.3
280			3.3

押付力

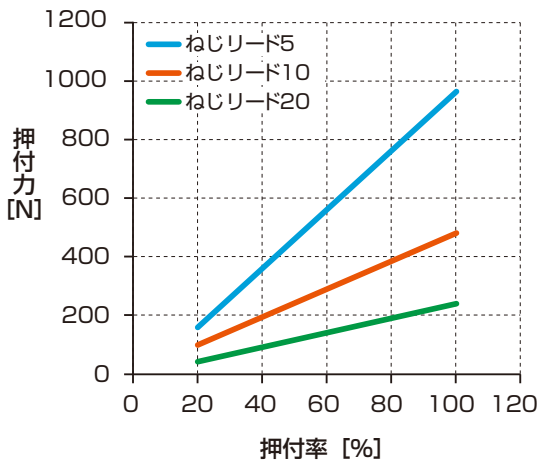

※ 上記の押付力は参考値です。押付速度などの条件により、ばらつく可能性があります。

外形寸法図

アクチュエータの寸法は、34ページ～36ページをご参照ください。
継手部の寸法は、76ページをご参照ください。

外形寸法図

● EJSG-04-V-C（継手部）

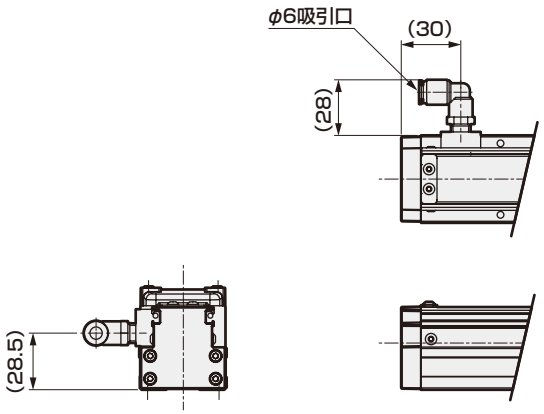

※　アクチュエータの寸法は、10ページ、14ページ～16ページをご参照ください。
※　継手は添付します。

● EJSG-05-V-C（継手部）

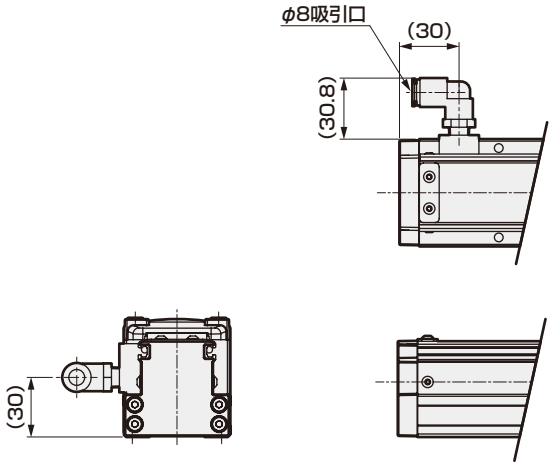

※　アクチュエータの寸法は、20ページ、24ページ～26ページをご参照ください。
※　継手は添付します。

● EJSG-08-V-C（継手部）

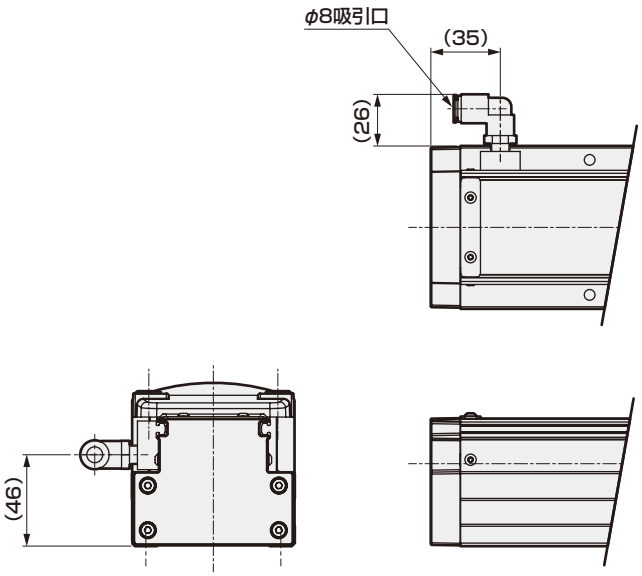

※　アクチュエータの寸法は、30ページ、34ページ～36ページをご参照ください。
※　継手は添付します。

発塵特性　参考データ

試験回路

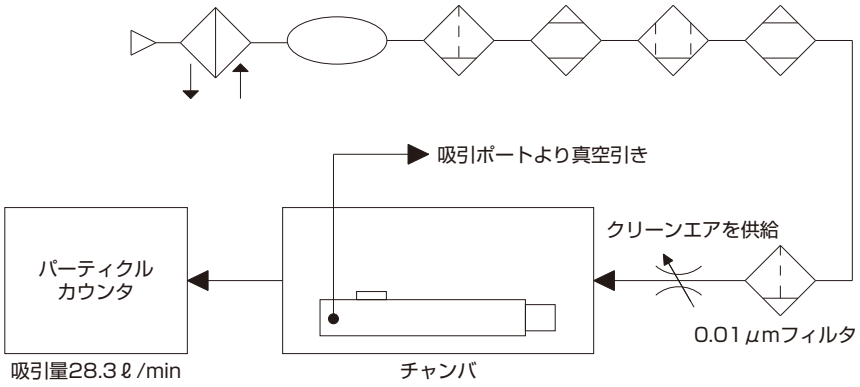

測定条件

項　目		内　容
試験サンプル	形番	EJSG-04E120500※-※-C
		EJSG-05E200500※-※-C
		EJSG-08E200600※-※-C
	動作速度	100mm/sec
	加減速時間	0.3G
	吸引流量	30.0ℓ/min
パーティクル カウンタ	名称	レーザダストモニタ
	最小可測粒径	0.1μm
	吸引量	28.3ℓ/min
測定条件	測定時間	10min

測定方法

① チャンバ内に試験サンプル（EJSG-※-C）を設置。

② 試験サンプルの吸引ポートから真空引きを開始。パーティクルカウンタの吸入量(28.3ℓ/min)と同量のクリーンエアを供給。

③ バックグラウンドの測定値が0であることを確認。

④ 試験サンプルを動作させて所定のサイクルで粒子濃度の変化を測定。

データは上記条件での測定値のため、保証値ではありません。

発塵データ

● 動作速度：100mm/sec

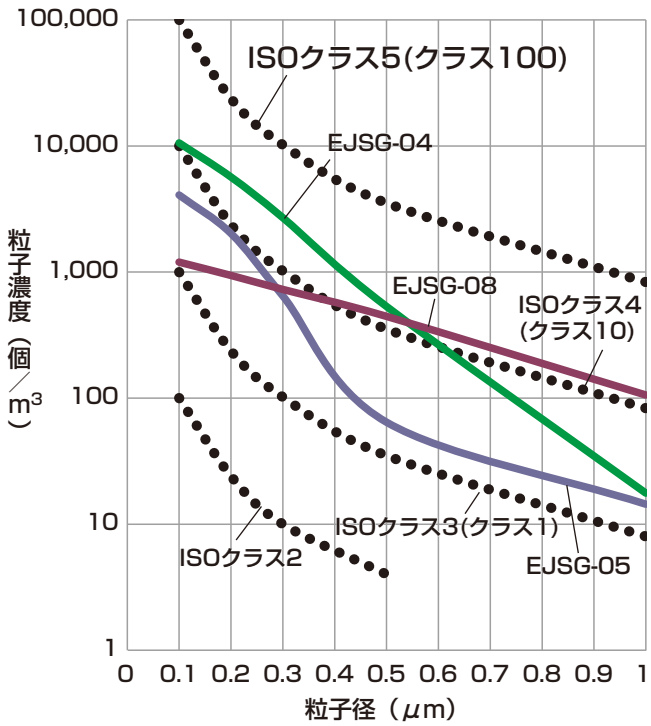

電動アクチュエータ
モータ付仕様

EJSG-P4

スライダタイプ 二次電池製造工程対応

CONTENTS

商品紹介	巻頭
体系表	80
● 仕様・形番表示・外形寸法図	
・EJSG-04※-P4	84
・EJSG-05※-P4	88
・EJSG-08※-P4	92
● 機種選定	118
● 技術資料	120
⚠ 使用上の注意事項	170
機種選定チェックシート	174

体系表

コントローラ	アクチュエータ形番		モータサイズ	モータ取付方向	本体幅(mm)	ねじリード(mm)	最大可搬質量(kg) 水平	最大可搬質量(kg) 垂直	最大押付力(N)
ECMGシリーズ		EJSG-04E06-P4	□35	ストレート	44	6	20.0	9.2	155
		EJSG-04E12-P4				12	15.0	3.3	77
		EJSG-04R/D/L06-P4		折返し		6	20.0	9.2	155
		EJSG-04R/D/L12-P4				12	15.0	3.3	77
		EJSG-05E05-P4	□42	ストレート	54	5	40.0	14.2	220
		EJSG-05E10-P4				10	27.5	7.1	110
		EJSG-05E20-P4				20	18.3	2.5	55
		EJSG-05R/D/L05-P4		折返し		5	40.0	10.0	220
		EJSG-05R/D/L10-P4				10	27.5	3.3	110
		EJSG-05R/D/L20-P4				20	18.3	0.8	55
		EJSG-08E05-P4	□56	ストレート	82	5	80.0	43.3	965
		EJSG-08E10-P4				10	70.0	28.3	482
		EJSG-08E20-P4				20	30.0	3.3	241
		EJSG-08R/D/L05-P4		折返し		5	80.0	33.3	965
		EJSG-08R/D/L10-P4				10	70.0	21.7	482
		EJSG-08R/D/L20-P4				20	30.0	3.3	241

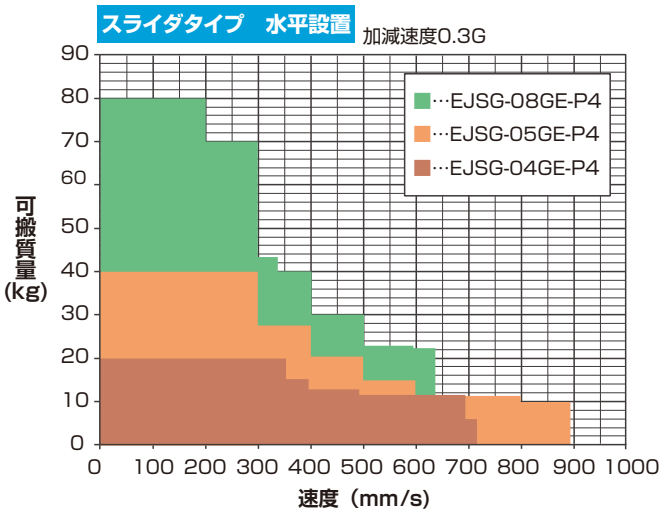

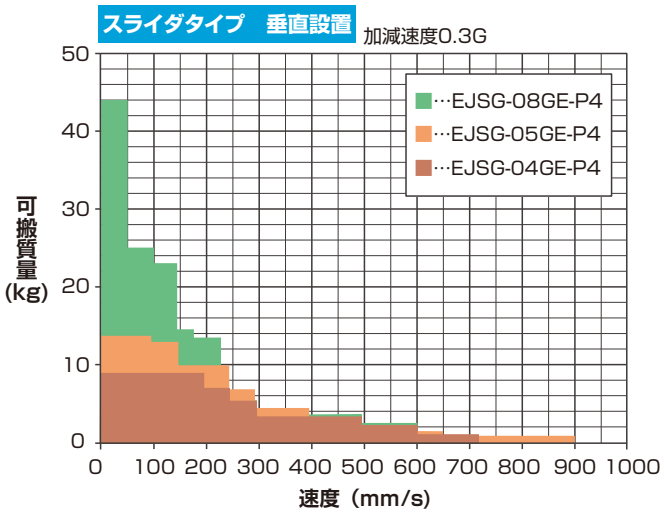

ストローク（mm）と最高速度（mm/s）																							掲載ページ
50 mm	100	150	200	250	300	350	400	450	500	550	600	650	700	750	800	850	900	950	1000	1050	1100		
360mm/s										340	290	250	220	190	170								84
720										680	580	500	440	390	340								
300											290	250	220	190	170								86
480													440	390	340								
300											260	225	200	175	150								88
600											525	455	400	355	315								
895													800	710	630								
280											260	225	200	175	150								90
505												455	400	355	315								
895													800	710	630								
280																175	160	145	130	120	110		92
340																	320	290	260	240	220		
640																		580	530	480	440		
160																		145	130	120	110		94
340																	320	290	260	240	220		
640																		580	530	480	440		

※　本データは加速度0.3Gのものです。
※　壁掛け設置の場合は水平設置と同じ可搬質量です。

体系表

コントローラ	アクチュエータ形番		モータサイズ	モータ取付方向	本体幅(mm)	ねじリード(mm)	最大可搬質量(kg) 水平	最大可搬質量(kg) 垂直	最大押付力(N)
ECGシリーズ		EJSG-04E06-P4	□35	ストレート	44	6	20.0	9.2	155
		EJSG-04E12-P4				12	15.0	3.3	77
		EJSG-04R/D/L06-P4		折返し		6	20.0	9.2	155
		EJSG-04R/D/L12-P4				12	11.7	3.3	77
		EJSG-05E05-P4	□42	ストレート	54	5	40.0	14.0	220
		EJSG-05E10-P4				10	27.5	7.0	110
		EJSG-05E20-P4				20	18.3	2.5	55
		EJSG-05R/D/L05-P4		折返し		5	40.0	10.0	220
		EJSG-05R/D/L10-P4				10	27.5	3.3	110
		EJSG-05R/D/L20-P4				20	18.3	0.8	55
		EJSG-08E05-P4	□56	ストレート	82	5	80.0	43.3	965
		EJSG-08E10-P4				10	70.0	28.3	482
		EJSG-08E20-P4				20	30.0	3.3	241
		EJSG-08R/D/L05-P4		折返し		5	80.0	33.3	965
		EJSG-08R/D/L10-P4				10	70.0	18.3	482
		EJSG-08R/D/L20-P4				20	30.0	3.3	241

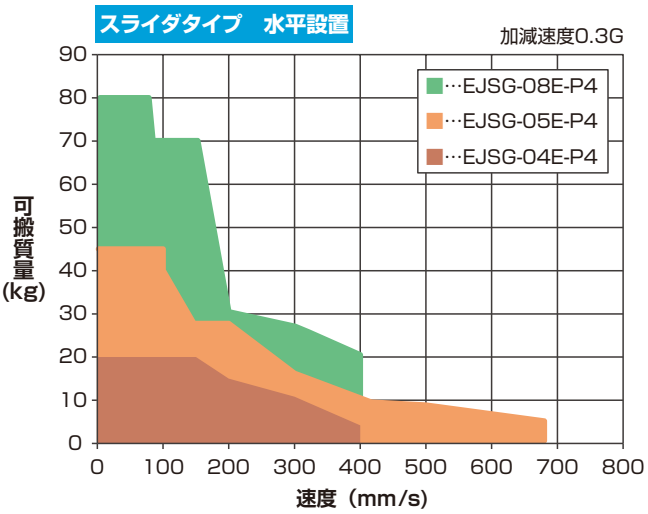

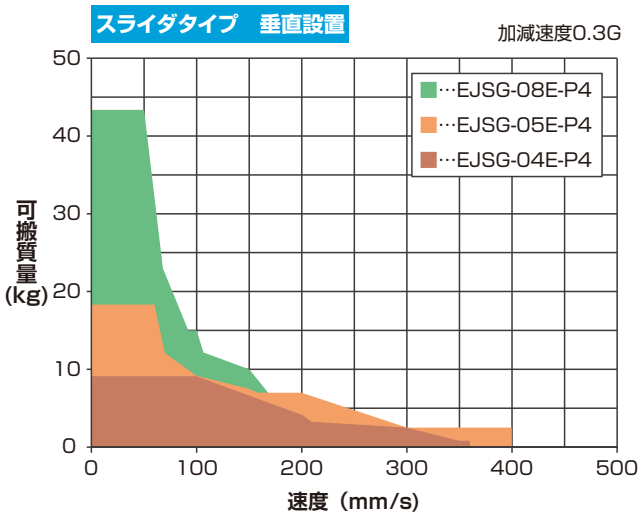

ストローク（mm）と最高速度（mm/s）																							掲載ページ
50 mm	100	150	200	250	300	350	400	450	500	550	600	650	700	750	800	850	900	950	1000	1050	1100		
260mm/s												250	220	190	170								84
400														390	340								
200														190	170								86
320																							
230												225	200	175	150								88
400														355	315								
680															630								
200														175	150								90
320															315								
560																							
120																					110		92
200																							
400																							
100																							94
200																							
320																							

※　本データは加減速度0.3G時のものです。
※　壁掛け設置の場合は水平設置と同じ可搬質量です。

電動アクチュエータ　スライダタイプ　二次電池製造工程対応

EJSG-04E-P4

モータストレート取付タイプ

□35　ステッピングモータ

適合詳細形番については、当社ホームページをご覧ください。

形番表示方法

EJSG - 04 E 06 0300 N B N - V C S03 - P4

❶ ❷ ❸ ❹ ❺ ❻ ❼ ❽

適用コントローラ ※1
ECMG
ECG

❶ボディサイズ	
04	本体幅44mm

❷モータ取付方向	
E	ストレート取付

❸ねじリード	
06	6mm
12	12mm

❹ストローク	
0050 ～ 0800	50mm (50mm毎) 800mm

❺ブレーキ　※2	
N	無し
B	有り

❻エンコーダ	
B	バッテリレスアブソリュートエンコーダ
C	インクリメンタルエンコーダ

❼継手	
無記号	無し
V	有り

❽中継ケーブル　※3	
N00	無し
S01	固定用ケーブル　1m
S03	固定用ケーブル　3m
S05	固定用ケーブル　5m
S10	固定用ケーブル　10m
R01	可動用ケーブル　1m
R03	可動用ケーブル　3m
R05	可動用ケーブル　5m
R10	可動用ケーブル　10m

※1　コントローラECMGは127ページ、ECGは153ページから選択ください。
※2　垂直使いの時は"有り"を選択ください。
※3　中継ケーブルの外形寸法図は166ページを参照ください。

仕様

接続コントローラ		ECMG		ECG	
モータ		□35　ステッピングモータ			
エンコーダ種別		バッテリレスアブソリュートエンコーダ／インクリメンタルエンコーダ			
駆動方式		ボールねじ　φ10			
ストローク	mm	50～800			
ねじリード	mm	6	12	6	12
最大可搬質量　kg ※1	水平	20.0	15.0	20.0	15.0
	垂直	9.2	3.3	9.2	3.3
作動速度範囲　※2	mm/s	7～360	15～720	7～260	15～400
最大加減速度　G	水平	1.0		0.7	
	垂直	0.5		0.3	
最大押付力	N	155	77	155	77
押付作動速度範囲	mm/s	5～20		5～20	
繰返し精度	mm	±0.01			
ロストモーション	mm	0.1以下			
静的許容モーメント	N・m	MP：62　MY：62　MR：92			
モータ電源電圧		DC24V±10%			
ブレーキ	形式、電源電圧	無励磁作動型、DC24V±10%			
	消費電力　W	6.1			
	保持力　N	140	70	140	70
絶縁抵抗		10MΩ、DC500V			
耐電圧		AC500V　1分間			
使用周囲温度、湿度		10℃～40℃(凍結なきこと) 35～80%RH(結露なきこと)			
保存周囲温度、湿度		−10℃～50℃(凍結なきこと) 35～80%RH(結露なきこと)			
雰囲気		腐食性ガス、爆発性ガス、粉塵なきこと			
保護構造		IP20			

※1　可搬質量は、加減速度や速度により変化します。詳細は85ページを参照ください。
※2　条件により最高速度が低下する場合があります。

ストロークと最高速度

[接続コントローラ：ECMG]

(mm/s)

ねじリード (mm)	ストローク(mm)						
	50～500	550	600	650	700	750	800
6	360	340	290	250	220	190	170
12	720	680	580	500	440	390	340

[接続コントローラ：ECG]

(mm/s)

ねじリード (mm)	ストローク(mm)				
	50～600	650	700	750	800
6	260	250	220	190	170
12	400			390	340

速度と可搬質量

【水平設置時】

[接続コントローラ：ECMG]

(kg)

速度 (mm/s)	ねじリード(mm) 6 加減速度(G) 0.3	0.5	0.7	1.0	ねじリード(mm) 12 加減速度(G) 0.3	0.5	0.7	1.0
7	20.0	20.0	20.0	16.7				
15	20.0	20.0	20.0	16.7	15.0	15.0	14.2	5.4
100	20.0	20.0	20.0	16.7	15.0	15.0	14.2	5.4
150	20.0	20.0	18.3	15.0	15.0	10.0	8.3	5.4
200	20.0	20.0	15.0	14.2	15.0	10.0	8.3	5.4
300	20.0	20.0	15.0	12.1	15.0	10.0	8.3	5.4
350	20.0	20.0	13.3	12.1	15.0	10.0	8.3	5.4
360	20.0	20.0	13.3	9.2	15.0	10.0	8.3	5.4
500					12.9	10.0	8.3	5.4
600					11.7	9.2	7.5	5.4
700					11.7	8.3	5.8	5.4
720					5.8	5.8	5.8	2.5

[接続コントローラ：ECG]

(kg)

速度 (mm/s)	ねじリード(mm) 6 加減速度(G) 0.3	0.7	ねじリード(mm) 12 加減速度(G) 0.3	0.7
7	20.0	20.0		
15	20.0	20.0	15.0	11.0
50	20.0	20.0	15.0	11.0
100	20.0	20.0	15.0	11.0
150	20.0	12.5	15.0	10.8
200	15.0	12.5	15.0	10.8
250	11.7	11.7	10.8	8.3
260	10.9	10.9	10.8	8.3
300			10.8	8.3
320			9.5	7.5
400			4.2	4.2

【垂直設置時】

[接続コントローラ：ECMG]

(kg)

速度 (mm/s)	ねじリード(mm) 6 加減速度(G) 0.3	0.5	ねじリード(mm) 12 加減速度(G) 0.3	0.5
7	9.2	9.2		
15	9.2	9.2	3.3	3.3
200	9.2	9.2	3.3	3.3
250	7.1	6.7	3.3	3.3
300	5.4	4.2	3.3	3.3
350	2.5	1.7	3.3	3.3
360	1.7		3.3	3.3
500			3.3	3.3
600			2.5	2.5
720			0.8	0.8

[接続コントローラ：ECG]

(kg)

速度 (mm/s)	ねじリード(mm) 6 加減速度(G) 0.3	ねじリード(mm) 12
7	9.2	
15	9.2	3.3
50	9.2	3.3
100	9.2	3.3
150	6.7	3.3
180	5.2	3.3
200	4.2	3.3
220	2.2	2.7
280		2.7
300		2.5
350		0.8
360		0.8

押付力

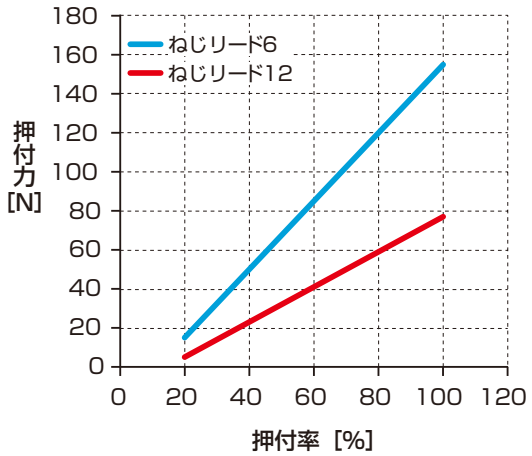

外形寸法図

アクチュエータの寸法は、10ページを参照ください。
継手有りの場合の寸法は、96ページを参照ください。

※ 上記の押付力は参考値です。押付速度などの条件により、ばらつく可能性があります。

電動アクチュエータ　スライダタイプ　二次電池製造工程対応

EJSG-04※-P4

モータ折返し取付タイプ

□35　ステッピングモータ

適合詳細形番については、当社ホームページをご覧ください。

形番表示方法

EJSG - 04 R 06 0300 N B N - V C S03 - P4

❶ ❷ ❸ ❹ ❺ ❻ ❼ ❽

適用コントローラ ※1
ECMG
ECG

❶ボディサイズ	
04	本体幅44mm

❷モータ取付方向 ※2※3	
R	右側折返し取付
D	下側折返し取付
L	左側折返し取付

❸ねじリード	
06	6mm
12	12mm

❹ストローク ※2※3	
0050	50mm
～	(50mm毎)
0800	800mm

❺ブレーキ ※4	
N	無し
B	有り

❻エンコーダ	
B	バッテリレスアブソリュートエンコーダ
C	インクリメンタルエンコーダ

❼継手 ※3	
無記号	無し
V	有り

❽中継ケーブル ※5	
N00	無し
S01	固定用ケーブル　1m
S03	固定用ケーブル　3m
S05	固定用ケーブル　5m
S10	固定用ケーブル　10m
R01	可動用ケーブル　1m
R03	可動用ケーブル　3m
R05	可動用ケーブル　5m
R10	可動用ケーブル　10m

※1　コントローラECMGは127ページ、ECGは153ページから選択ください。
※2　モータ取付方向"D"を選択した場合は、ストロークは、"0250(250mm)" ～ "0800(800mm)"からの選択になります。
※3　モータ取付方向"L"で継手有り"V"を選択した場合は、ストローク0050(50mm)は選択できません。
※4　垂直使いの時は"有り"を選択ください。
※5　中継ケーブルの外形寸法図は166ページを参照ください。

仕様

接続コントローラ		ECMG		ECG	
モータ		□35　ステッピングモータ			
エンコーダ種別		バッテリレスアブソリュートエンコーダ／インクリメンタルエンコーダ			
駆動方式		ボールねじ　φ10			
ストローク	mm	50～800			
ねじリード	mm	6	12	6	12
最大可搬質量 ※1	kg 水平	20.0	15.0	20.0	11.7
	kg 垂直	9.2	3.3	9.2	3.3
作動速度範囲 ※2	mm/s	7～300	15～480	7～200	15～320
最大加減速度	G 水平	1.0		0.7	
	G 垂直	0.5		0.3	
最大押付力	N	155	77	155	77
押付作動速度範囲	mm/s	5～20		5～20	
繰返し精度	mm	±0.01			
ロストモーション	mm	0.1以下			
静的許容モーメント	N・m	MP：62　MY：62　MR：92			
モータ電源電圧		DC24V±10%			
ブレーキ	形式、電源電圧	無励磁作動型、DC24V±10%			
	消費電力 W	6.1			
	保持力 N	140	70	140	70
絶縁抵抗		10MΩ、DC500V			
耐電圧		AC500V　1分間			
使用周囲温度、湿度		10℃～40℃(凍結なきこと) 35～80%RH(結露なきこと)			
保存周囲温度、湿度		−10℃～50℃(凍結なきこと) 35～80%RH(結露なきこと)			
雰囲気		腐食性ガス、爆発性ガス、粉塵なきこと			
保護構造		IP20			

※1　可搬質量は、加減速度や速度により変化します。詳細は87ページを参照ください。
※2　条件により最高速度が低下する場合があります。

ストロークと最高速度

[接続コントローラ：ECMG]

(mm/s)

ねじリード (mm)	ストローク(mm)					
	50～550	600	650	700	750	800
6	300	290	250	220	190	170
12	480			440	390	340

[接続コントローラ：ECG]

(mm/s)

ねじリード (mm)	ストローク(mm)		
	50～700	750	800
6	200	190	170
12	320		

速度と可搬質量

【水平設置時】

[接続コントローラ：ECMG]

(kg)

速度 (mm/s)	ねじリード(mm) 6 加減速度(G) 0.3	0.5	0.7	1.0	12 加減速度(G) 0.3	0.5	0.7	1.0
7	20.0	20.0	20.0	16.7				
15	20.0	20.0	20.0	16.7	15.0	15.0	14.2	5.4
100	20.0	20.0	20.0	16.7	15.0	15.0	14.2	5.4
150	20.0	20.0	18.3	15.0	15.0	10.0	8.3	5.4
200	20.0	20.0	15.0	14.2	15.0	10.0	8.3	5.4
250	20.0	20.0	15.0	12.1	15.0	10.0	8.3	5.4
300	20.0	20.0	15.0	11.7	15.0	10.0	8.3	5.4
400					15.0	10.0	8.3	5.4
480					11.7	10.0	8.3	5.4

[接続コントローラ：ECG]

(kg)

速度 (mm/s)	ねじリード(mm) 6 加減速度(G) 0.3	0.7	12 加減速度(G) 0.3	0.7
7	20.0	20.0		
15	20.0	20.0	11.7	10.0
50	20.0	20.0	11.7	10.0
100	20.0	20.0	11.7	10.0
150	13.3	11.7	11.7	10.0
200	13.3	10.0	11.7	10.0
300			8.3	8.3
320			7.3	7.3

【垂直設置時】

[接続コントローラ：ECMG]

(kg)

速度 (mm/s)	ねじリード(mm) 6 加減速度(G) 0.3	0.5	12 加減速度(G) 0.3	0.5
7	9.2	9.2		
15	9.2	9.2	3.3	3.3
150	9.2	9.2	3.3	3.3
200	8.3	8.3	3.3	3.3
250	5.8	5.8	3.3	3.3
300	4.6	4.2	3.3	3.3
350			3.3	3.3
375			3.3	3.3
450			2.1	2.1
480			0.8	0.8

[接続コントローラ：ECG]

(kg)

速度 (mm/s)	ねじリード(mm) 6 加減速度(G) 0.3	12 加減速度(G) 0.3
7	9.2	
15	9.2	3.3
50	9.2	3.3
100	6.7	3.3
150	3.3	3.3
180	2.8	3.3
200		3.3
280		2.0

押付力

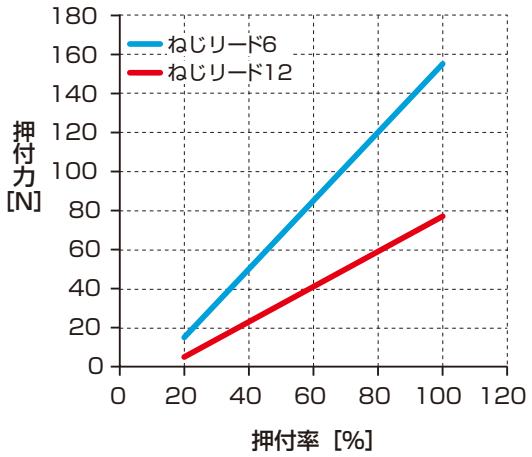

※ 上記の押付力は参考値です。押付速度などの条件により、ばらつく可能性があります。

外形寸法図

アクチュエータの寸法は、14ページ～16ページを参照ください。
継手有りの場合の寸法は、96ページを参照ください。

電動アクチュエータ　スライダタイプ　二次電池製造工程対応

EJSG-05E-P4

モータストレート取付タイプ

□42　ステッピングモータ

適合詳細形番については、当社ホームページをご覧ください。

形番表示方法

EJSG - 05 E 05 0300 N B N - V C S03 - P4

❶ ❷ ❸ ❹ ❺ ❻ ❼ ❽

適用コントローラ ※1
ECMG
ECG

❶ボディサイズ	
05	本体幅54mm

❷モータ取付方向	
E	ストレート取付

❸ねじリード	
05	5mm
10	10mm
20	20mm

❹ストローク	
0050 ～ 0800	50mm (50mm毎) 800mm

❺ブレーキ ※2	
N	無し
B	有り

❻エンコーダ	
B	バッテリレスアブソリュートエンコーダ
C	インクリメンタルエンコーダ

❼継手	
無記号	無し
V	有り

❽中継ケーブル ※3	
N00	無し
S01	固定用ケーブル　1m
S03	固定用ケーブル　3m
S05	固定用ケーブル　5m
S10	固定用ケーブル　10m
R01	可動用ケーブル　1m
R03	可動用ケーブル　3m
R05	可動用ケーブル　5m
R10	可動用ケーブル　10m

※1　コントローラECMGは127ページ、ECGは153ページから選択ください。
※2　垂直使いの時は"有り"を選択ください。
※3　中継ケーブルの外形寸法図は166ページを参照ください。

仕様

接続コントローラ		ECMG			ECG		
モータ		□42　ステッピングモータ					
エンコーダ種別		バッテリレスアブソリュートエンコーダ／インクリメンタルエンコーダ					
駆動方式		ボールねじ　φ12					
ストローク	mm	50～800					
ねじリード	mm	5	10	20	5	10	20
最大可搬質量 ※1	kg 水平	40.0	27.5	18.3	40.0	27.5	18.3
	kg 垂直	14.2	7.1	2.5	14.0	7.0	2.5
作動速度範囲 ※2	mm/s	6～300	12～600	25～895	6～230	12～400	25～680
最大加減速度	G 水平	1.0			0.7		
	G 垂直	0.5			0.3		
最大押付力	N	220	110	55	220	110	55
押付作動速度範囲	mm/s	5～20			5～20		
繰返し精度	mm	±0.01					
ロストモーション	mm	0.1以下					
静的許容モーメント	N・m	MP：103　MY：103　MR：144					
モータ電源電圧		DC24V±10%					
ブレーキ	形式、電源電圧	無励磁作動型、DC24V±10%					
	消費電力 W	6.1					
	保持力 N	168	84	42	168	84	42
絶縁抵抗		10MΩ、DC500V					
耐電圧		AC500V　1分間					
使用周囲温度、湿度		10℃～40℃(凍結なきこと) 35～80%RH(結露なきこと)					
保存周囲温度、湿度		−10℃～50℃(凍結なきこと) 35～80%RH(結露なきこと)					
雰囲気		腐食性ガス、爆発性ガス、粉塵なきこと					
保護構造		IP20					

※1　可搬質量は、加減速度や速度により変化します。詳細は89ページを参照ください。
※2　条件により最高速度が低下する場合があります。

ストロークと最高速度

[接続コントローラ：ECMG]

(mm/s)

ねじリード (mm)	ストローク(mm)					
	50～550	600	650	700	750	800
5	300	260	225	200	175	150
10	600	525	455	400	355	315
20	895			800	710	630

[接続コントローラ：ECG]

(mm/s)

ねじリード (mm)	ストローク(mm)				
	50～600	650	700	750	800
5	230	225	200	175	150
10	400			355	315
20	680				630

速度と可搬質量

【水平設置時】

[接続コントローラ：ECMG]

(kg)

	ねじリード(mm)											
	5				10				20			
速度 (mm/s)	加減速度(G)											
	0.3	0.5	0.7	1.0	0.3	0.5	0.7	1.0	0.3	0.5	0.7	1.0
6	40.0	40.0	40.0	40.0								
12	40.0	40.0	40.0	40.0	27.5	25.0	23.3	22.9				
25	40.0	40.0	40.0	40.0	27.5	25.0	23.3	22.9	18.3	11.7	10.0	8.3
100	40.0	40.0	40.0	40.0	27.5	25.0	23.3	22.9	18.3	11.7	10.0	8.3
200	40.0	40.0	40.0	30.4	27.5	25.0	18.3	14.2	18.3	11.7	10.0	6.7
250	40.0	40.0	33.3	20.4	27.5	25.0	18.3	12.9	15.0	11.7	8.3	6.3
300	40.0	40.0	24.2	13.8	27.5	25.0	18.3	12.9	15.0	11.7	8.3	6.3
400					27.5	25.0	18.3	12.9	15.0	11.7	8.3	6.3
500					20.4	20.4	18.3	10.8	13.3	10.0	8.3	6.3
600					15.0	15.0	15.0	6.3	13.3	10.0	8.3	6.3
700									11.3	8.3	6.7	5.0
800									11.3	7.5	6.7	4.2
895									10.0	7.5	6.7	4.2

[接続コントローラ：ECG]

(kg)

	ねじリード(mm)					
	5		10		20	
速度 (mm/s)	加減速度(G)					
	0.3	0.7	0.3	0.7	0.3	0.7
6	40.0	40.0				
12	40.0	40.0	27.5	27.5		
25	40.0	40.0	27.5	27.5	18.3	8.3
50	40.0	40.0	27.5	27.5	18.3	8.3
100	40.0	40.0	27.5	27.5	18.3	8.3
150	26.7	26.7	27.5	27.5	10.0	6.7
200	26.7	26.7	27.5	27.5	10.0	6.7
230	26.7	26.7	15.8	12.5	10.0	6.7
300			15.8	12.5	10.0	6.7
320			14.6	11.8	8.3	5.0
400			10.0	9.2	8.3	5.0
500					8.3	5.0
560					7.1	4.3
680					4.6	2.8

【垂直設置時】

[接続コントローラ：ECMG]

(kg)

	ねじリード(mm)					
	5		10		20	
速度 (mm/s)	加減速度(G)					
	0.3	0.5	0.3	0.5	0.3	0.5
6	14.2	14.2				
12	14.2	14.2	7.1	7.1		
25	14.2	14.2	7.1	7.1	2.5	2.5
100	14.2	14.2	7.1	7.1	2.5	2.5
150	13.3	13.3	7.1	7.1	2.5	2.5
250	10.0	10.0	7.1	7.1	2.5	2.5
300	6.3	6.3	7.1	7.1	2.5	2.5
350			4.6	3.8	2.5	2.5
375			4.6	3.8	2.5	2.5
400			4.6	3.8	2.5	2.5
500			2.5	1.7	1.3	1.3
600			1.7	0.8	1.3	1.3
650					1.3	1.3
800					1.3	1.3
895					0.8	0.8

[接続コントローラ：ECG]

(kg)

	ねじリード(mm)		
	5	10	20
速度 (mm/s)	加減速度(G)		
	0.3		
6	14.0		
12	14.0	7.0	
25	14.0	7.0	2.5
50	14.0	7.0	2.5
100	9.2	7.0	2.5
150	7.5	7.0	2.5
170	6.2	7.0	2.5
200	4.2	7.0	2.5
260		4.3	2.5
300		2.5	2.5
325		2.1	2.5
340		2.1	2.5
400			2.5

押付力

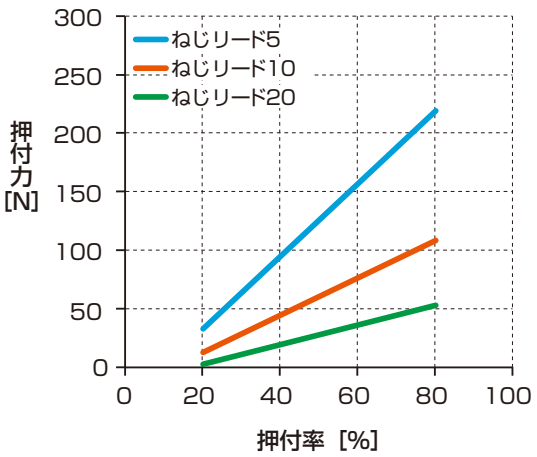

※　上記の押付力は参考値です。押付速度などの条件により、ばらつく可能性があります。

外形寸法図

アクチュエータの寸法は、20ページを参照ください。
継手有りの場合の寸法は、96ページを参照ください。

電動アクチュエータ　スライダタイプ　二次電池製造工程対応

EJSG-05※-P4

モータ折返し取付タイプ

□42　ステッピングモータ

適合詳細形番については、当社ホームページをご覧ください。

形番表示方法

EJSG - 05 R 05 0300 N B N - V C S03 - P4

❶ ❷ ❸ ❹ ❺ ❻ ❼ ❽

適用コントローラ ※1
ECMG
ECG

❶ボディサイズ	
05	本体幅54mm

❷モータ取付方向 ※2※3	
R	右側折返し取付
D	下側折返し取付
L	左側折返し取付

❸ねじリード	
05	5mm
10	10mm
20	20mm

❹ストローク ※2※3	
0050 ～ 0800	50mm (50mm毎) 800mm

❺ブレーキ ※4	
N	無し
B	有り

❻エンコーダ	
B	バッテリレスアブソリュートエンコーダ
C	インクリメンタルエンコーダ

❼継手 ※3	
無記号	無し
V	有り

❽中継ケーブル ※5	
N00	無し
S01	固定用ケーブル　1m
S03	固定用ケーブル　3m
S05	固定用ケーブル　5m
S10	固定用ケーブル　10m
R01	可動用ケーブル　1m
R03	可動用ケーブル　3m
R05	可動用ケーブル　5m
R10	可動用ケーブル　10m

※1　コントローラECMGは127ページ、ECGは153ページから選択ください。
※2　モータ取付方向"D"を選択した場合は、ストロークは、"0250(250mm)"～"0800(800mm)"からの選択になります。
※3　モータ取付方向"L"で継手有り"V"を選択した場合は、ストローク0050(50mm)は選択できません。
※4　垂直使いの時は"有り"を選択ください。
※5　中継ケーブルの外形寸法図は166ページを参照ください。

仕様

接続コントローラ		ECMG			ECG		
モータ		□42　ステッピングモータ					
エンコーダ種別		バッテリレスアブソリュートエンコーダ／インクリメンタルエンコーダ					
駆動方式		ボールねじ　φ12					
ストローク	mm	50～800					
ねじリード	mm	5	10	20	5	10	20
最大可搬質量 ※1	kg 水平	40.0	27.5	18.3	40.0	27.5	18.3
	kg 垂直	10.0	3.3	0.8	10.0	3.3	0.8
作動速度範囲 ※2	mm/s	6～280	12～505	25～895	6～200	12～320	25～560
最大加減速度	G 水平	1.0			0.7		
	G 垂直	0.5			0.3		
最大押付力	N	220	110	55	220	110	55
押付作動速度範囲	mm/s	5～20					
繰返し精度	mm	±0.01					
ロストモーション	mm	0.1以下					
静的許容モーメント	N・m	MP：103　MY：103　MR：144					
モータ電源電圧		DC24V±10%					
ブレーキ	形式、電源電圧	無励磁作動型、DC24V±10%					
	消費電力 W	6.1					
	保持力 N	168	84	42	168	84	42
絶縁抵抗		10MΩ、DC500V					
耐電圧		AC500V　1分間					
使用周囲温度、湿度		10℃～40℃(凍結なきこと) 35～80%RH(結露なきこと)					
保存周囲温度、湿度		−10℃～50℃(凍結なきこと) 35～80%RH(結露なきこと)					
雰囲気		腐食性ガス、爆発性ガス、粉塵なきこと					
保護構造		IP20					

※1　可搬質量は、加減速度や速度により変化します。詳細は91ページを参照ください。
※2　条件により最高速度が低下する場合があります。

ストロークと最高速度

[接続コントローラ：ECMG]

(mm/s)

ねじリード (mm)	ストローク(mm)					
	50～550	600	650	700	750	800
5	280	260	225	200	175	150
10	505		455	400	355	315
20	895			800	710	630

[接続コントローラ：ECG]

(mm/s)

ねじリード (mm)	ストローク(mm)		
	50～700	750	800
5	200	175	150
10	320		315
20	560		

速度と可搬質量

【水平設置時】

[接続コントローラ：ECMG]

(kg)

速度 (mm/s)	ねじリード(mm) 5				10				20			
	加減速度(G)											
	0.3	0.5	0.7	1.0	0.3	0.5	0.7	1.0	0.3	0.5	0.7	1.0
6	40.0	40.0	40.0	40.0								
12	40.0	40.0	40.0	40.0	27.5	25.0	23.3	22.9				
25	40.0	40.0	40.0	40.0	27.5	25.0	23.3	22.9	18.3	11.7	10.0	8.3
100	40.0	40.0	40.0	40.0	27.5	25.0	23.3	22.9	18.3	11.7	10.0	8.3
150	40.0	40.0	40.0	23.3	27.5	20.0	18.3	14.2	15.0	11.7	10.0	6.7
200	40.0	40.0	32.5	18.3	27.5	20.0	18.3	14.2	15.0	11.7	10.0	6.7
250	40.0	40.0	25.8	13.3	27.5	20.0	18.3	12.9	15.0	11.7	8.3	6.3
280	19.2	19.2	19.2		27.5	20.0	18.3	12.9	15.0	11.7	8.3	6.3
300					27.5	20.0	18.3	12.9	15.0	11.7	8.3	6.3
325					27.5	20.0	18.3	12.9	15.0	11.7	8.3	6.3
400					27.5	20.0	18.3	12.9	15.0	11.7	8.3	6.3
500					20.4	17.5	15.0	10.8	13.3	10.0	8.3	6.3
505					15.0	13.3	13.3	6.3	13.3	10.0	8.3	6.3
600									13.3	10.0	8.3	6.3
635									11.3	8.3	6.7	5.0
700									11.3	8.3	6.7	5.0
800									11.3	7.5	6.7	4.2
895									10.0	7.5	6.7	4.2

[接続コントローラ：ECG]

(kg)

速度 (mm/s)	ねじリード(mm) 5		10		20	
	加減速度(G)					
	0.3	0.7	0.3	0.7	0.3	0.7
6	40.0	40.0				
12	40.0	40.0	27.5	27.5		
25	40.0	40.0	27.5	27.5	18.3	7.5
50	40.0	40.0	27.5	27.5	18.3	7.5
100	40.0	40.0	27.5	27.5	18.3	7.5
150	26.7	26.7	23.3	20.0	10.0	5.0
200	26.7	26.7	23.3	20.0	10.0	5.0
300			11.7	11.7	10.0	5.0
320			10.0	10.0	6.7	4.2
500					6.7	4.2
560					5.7	3.5

【垂直設置時】

[接続コントローラ：ECMG]

(kg)

速度 (mm/s)	ねじリード(mm) 5		10		20	
	加減速度(G)					
	0.3	0.5	0.3	0.5	0.3	0.5
6	10.0	10.0				
12	10.0	10.0	3.3	3.3		
25	10.0	10.0	3.3	3.3	0.8	0.8
200	10.0	10.0	3.3	3.3	0.8	0.8
250	7.5	5.8	3.3	3.3	0.8	0.8
280	3.8	1.7	3.3	3.3	0.8	0.8
300			3.3	3.3	0.8	0.8
325			3.3	2.9	0.8	0.8
400			3.3	2.9	0.8	0.8
500			2.5	1.7	0.8	0.8
505			0.8	0.8	0.8	0.8
895					0.8	0.8

[接続コントローラ：ECG]

(kg)

速度 (mm/s)	ねじリード(mm) 5	10	20
	加減速度(G)		
	0.3		
6	10.0		
12	10.0	3.3	
25	10.0	3.3	0.8
50	10.0	3.3	0.8
100	8.3	3.3	0.8
150	6.7	2.1	0.8
170	5.0	2.1	0.8
200		2.1	0.8
260		1.6	0.8
400			0.8

押付力

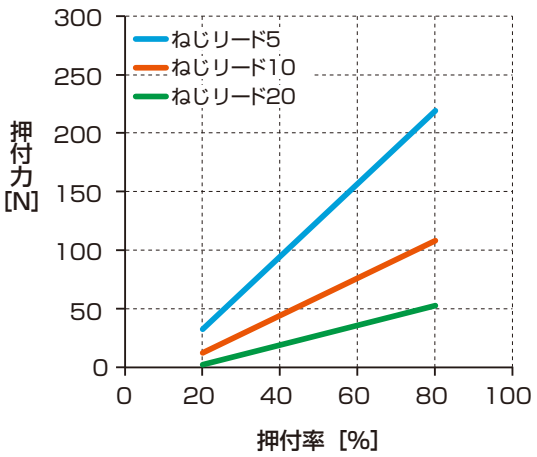

※ 上記の押付力は参考値です。押付速度などの条件により、ばらつく可能性があります。

外形寸法図

アクチュエータの寸法は、24ページ～26ページを参照ください。
継手有りの場合の寸法は、96ページを参照ください。

電動アクチュエータ　スライダタイプ　二次電池製造工程対応

EJSG-08E-P4

モータストレート取付タイプ

□56　ステッピングモータ

適合詳細形番については、当社ホームページをご覧ください。

形番表示方法

EJSG - 08 E 05 0300 N B N - V C S03 - P4

❶ ❷ ❸ ❹ ❺ ❻ ❼ ❽

適用コントローラ ※1
ECMG
ECG

❶ボディサイズ	
08	本体幅82mm

❷モータ取付方向	
E	ストレート取付

❸ねじリード	
05	5mm
10	10mm
20	20mm

❹ストローク	
0050 ～ 1100	50mm (50mm毎) 1100mm

❺ブレーキ ※2	
N	無し
B	有り

❻エンコーダ	
B	バッテリレスアブソリュートエンコーダ
C	インクリメンタルエンコーダ

❼継手	
無記号	無し
V	有り

❽中継ケーブル ※3	
N00	無し
S01	固定用ケーブル　1m
S03	固定用ケーブル　3m
S05	固定用ケーブル　5m
S10	固定用ケーブル　10m
R01	可動用ケーブル　1m
R03	可動用ケーブル　3m
R05	可動用ケーブル　5m
R10	可動用ケーブル　10m

※1　コントローラECMGは127ページ、ECGは153ページから選択ください。
※2　垂直使いの時は"有り"を選択ください。
※3　中継ケーブルの外形寸法図は166ページを参照ください。

仕様

接続コントローラ		ECMG			ECG		
モータ		□56　ステッピングモータ					
エンコーダ種別		バッテリレスアブソリュートエンコーダ／インクリメンタルエンコーダ					
駆動方式		ボールねじ　φ15					
ストローク	mm	50～1100					
ねじリード	mm	5	10	20	5	10	20
最大可搬質量 kg ※1	水平	80.0	70.0	30.0	80.0	70.0	30.0
	垂直	43.3	28.3	3.3	43.3	28.3	3.3
作動速度範囲 ※2	mm/s	6～180	12～340	25～640	6～120	12～200	25～400
最大加減速度 G	水平	1.0			0.7		
	垂直	0.5			0.3		
最大押付力	N	965	482	241	965	482	241
押付作動速度範囲	mm/s	5～20			5～20		
繰返し精度	mm	±0.01					
ロストモーション	mm	0.1以下					
静的許容モーメント	N・m	MP：203　MY：203　MR：336					
モータ電源電圧		DC24V±10%					
ブレーキ	形式、電源電圧	無励磁作動型、DC24V±10%					
	消費電力 W	7.2					
	保持力 N	768	384	192	768	384	192
絶縁抵抗		10MΩ、DC500V					
耐電圧		AC500V　1分間					
使用周囲温度、湿度		10℃～40℃（凍結なきこと） 35～80%RH（結露なきこと）					
保存周囲温度、湿度		−10℃～50℃（凍結なきこと） 35～80%RH（結露なきこと）					
雰囲気		腐食性ガス、爆発性ガス、粉塵なきこと					
保護構造		IP20					

※1　可搬質量は、加減速度や速度により変化します。詳細は93ページを参照ください。
※2　条件により最高速度が低下する場合があります。

ストロークと最高速度

[接続コントローラ：ECMG]

(mm/s)

ねじリード (mm)	ストローク(mm)						
	50～800	850	900	950	1000	1050	1100
5	180	175	160	145	130	120	110
10	340		320	290	260	240	220
20	640			580	530	480	440

[接続コントローラ：ECG]

(mm/s)

ねじリード (mm)	ストローク(mm)	
	50～1050	1100
5	120	110
10	200	
20	400	

速度と可搬質量

【水平設置時】

[接続コントローラ：ECMG]

(kg)

速度 (mm/s)	ねじリード(mm) 5 加減速度(G) 0.3	0.5	0.7	1.0	10 0.3	0.5	0.7	1.0	20 0.3	0.5	0.7	1.0
6	80.0	80.0	80.0	80.0								
12	80.0	80.0	80.0	80.0	70.0	70.0	70.0	70.0				
25	80.0	80.0	80.0	80.0	70.0	70.0	70.0	70.0	30.0	30.0	30.0	30.0
100	80.0	80.0	80.0	80.0	70.0	70.0	70.0	70.0	30.0	30.0	30.0	30.0
150	80.0	80.0	80.0	50.0	70.0	70.0	70.0	70.0	30.0	30.0	26.7	26.7
180	80.0	80.0	80.0	18.3	70.0	70.0	70.0	40.0	30.0	30.0	26.7	26.7
200					70.0	70.0	70.0	40.0	30.0	30.0	26.7	26.7
230					70.0	70.0	43.3	40.0	30.0	26.7	26.7	24.2
250					70.0	70.0	43.3	40.0	30.0	26.7	26.7	24.2
300					70.0	61.7	43.3	15.0	30.0	26.7	26.7	24.2
340					43.3	43.3	43.3	3.8	30.0	26.7	26.7	24.2
400									30.0	26.7	26.7	24.2
430									30.0	26.7	26.7	16.7
500									30.0	26.7	26.7	16.7
600									22.9	22.5	22.5	13.8
640									22.5	22.5	22.5	12.5

[接続コントローラ：ECG]

(kg)

速度 (mm/s)	ねじリード(mm) 5 加減速度(G) 0.3	0.7	10 0.3	0.7	20 0.3	0.7
6	80.0	80.0				
12	80.0	80.0	70.0	70.0		
25	80.0	80.0	70.0	70.0	30.0	26.7
50	80.0	80.0	70.0	70.0	30.0	26.7
75	80.0	80.0	70.0	70.0	30.0	26.7
100	40.0	40.0	70.0	70.0	30.0	26.7
120	40.0	40.0	70.0	70.0	30.0	18.3
150			70.0	70.0	30.0	18.3
200			28.3	17.5	30.0	18.3
300					26.7	18.3
320					25.4	17.0
400					20.0	

【垂直設置時】

[接続コントローラ：ECMG]

(kg)

速度 (mm/s)	ねじリード(mm) 5 加減速度(G) 0.3	0.5	10 0.3	0.5	20 0.3	0.5
6	43.3	43.3				
12	43.3	43.3	28.3	28.3		
25	43.3	43.3	28.3	28.3	3.3	3.3
50	43.3	43.3	28.3	28.3	3.3	3.3
100	16.7	16.7	24.2	12.1	3.3	3.3
150	16.7	16.7	22.5	12.1	3.3	3.3
180	5.0	5.0	14.2	12.1	3.3	3.3
200			14.2	12.1	3.3	3.3
230			13.3	12.1	3.3	3.3
250			13.3	12.1	3.3	3.3
300			5.4	2.1	3.3	3.3
340			5.4	2.1	3.3	3.3
400					3.3	3.3
500					3.3	3.3
600					2.5	2.5
640					0.8	0.8

[接続コントローラ：ECG]

(kg)

速度 (mm/s)	ねじリード(mm) 5 加減速度(G) 0.3	10	20
6	43.3		
12	43.3	28.3	
25	43.3	28.3	3.3
50	43.3	28.3	3.3
75	15.0	12.5	3.3
100	15.0	12.5	3.3
120	5.3	10.0	3.3
150		10.0	3.3
160		8.3	3.3
200		1.7	3.3
280			3.3

押付力

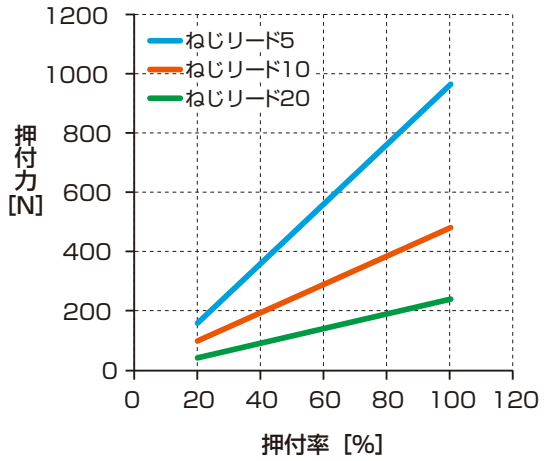

※　上記の押付力は参考値です。押付速度などの条件により、ばらつく可能性があります。

外形寸法図

アクチュエータの寸法は、30ページを参照ください。
継手有りの場合の寸法は、96ページを参照ください。

電動アクチュエータ　スライダタイプ　二次電池製造工程対応

EJSG-08※-P4

モータ折返し取付タイプ

□56　ステッピングモータ

適合詳細形番については、当社ホームページをご覧ください。

形番表示方法

EJSG - 08 R 05 0300 N B N - V C S03 - P4

❶ ❷ ❸ ❹ ❺ ❻ ❼ ❽

適用コントローラ ※1
ECMG
ECG

❶ボディサイズ	
08	本体幅82mm

❷モータ取付方向 ※2	
R	右側折返し取付
D	下側折返し取付
L	左側折返し取付

❸ねじリード	
05	5mm
10	10mm
20	20mm

❹ストローク ※2	
0050 ～ 1100	50mm (50mm毎) 1100mm

❺ブレーキ ※3	
N	無し
B	有り

❻エンコーダ	
B	バッテリレスアブソリュートエンコーダ
C	インクリメンタルエンコーダ

❼継手	
無記号	無し
V	有り

❽中継ケーブル ※4	
N00	無し
S01	固定用ケーブル　1m
S03	固定用ケーブル　3m
S05	固定用ケーブル　5m
S10	固定用ケーブル　10m
R01	可動用ケーブル　1m
R03	可動用ケーブル　3m
R05	可動用ケーブル　5m
R10	可動用ケーブル　10m

※1　コントローラECMGは127ページ、ECGは153ページから選択ください。
※2　モータ取付方向"D"を選択した場合は、ストロークは、"0250(250mm)"～"1100(1100mm)"からの選択になります。
※3　垂直使いの時は"有り"を選択ください。
※4　中継ケーブルの外形寸法図は166ページを参照ください。

仕様

接続コントローラ		ECMG			ECG		
モータ		□56　ステッピングモータ					
エンコーダ種別		バッテリレスアブソリュートエンコーダ／インクリメンタルエンコーダ					
駆動方式		ボールねじ　φ15					
ストローク	mm	50～1100					
ねじリード	mm	5	10	20	5	10	20
最大可搬質量 kg ※1	水平	80.0	70.0	30.0	80.0	70.0	30.0
	垂直	33.3	21.7	3.3	33.3	18.3	3.3
作動速度範囲	mm/s	6～160	12～340	25～640	6～100	12～200	25～320
最大加減速度 G	水平	1.0			0.7		
	垂直	0.5			0.3		
最大押付力	N	965	482	241	965	482	241
押付作動速度範囲	mm/s	5～20			5～20		
繰返し精度	mm	±0.01					
ロストモーション	mm	0.1以下					
静的許容モーメント	N・m	MP：203　MY：203　MR：336					
モータ電源電圧		DC24V±10%					
ブレーキ	形式、電源電圧	無励磁作動型、DC24V±10%					
	消費電力 W	7.2					
	保持力 N	768	384	192	768	384	192
絶縁抵抗		10MΩ、DC500V					
耐電圧		AC500V　1分間					
使用周囲温度、湿度		10℃～40℃(凍結なきこと) 35～80%RH(結露なきこと)					
保存周囲温度、湿度		−10℃～50℃(凍結なきこと) 35～80%RH(結露なきこと)					
雰囲気		腐食性ガス、爆発性ガス、粉塵なきこと					
保護構造		IP20					

※1　可搬質量は、加減速度や速度により変化します。詳細は95ページを参照ください。
※2　条件により最高速度が低下する場合があります。

ストロークと最高速度

[接続コントローラ：ECMG]

(mm/s)

ねじリード (mm)	ストローク(mm)					
	50～850	900	950	1000	1050	1100
5	160		145	130	120	110
10	340	320	290	260	240	220
20	640		580	530	480	440

[接続コントローラ：ECG]

(mm/s)

ねじリード (mm)	ストローク(mm)
	50～1100
5	100
10	200
20	320

速度と可搬質量

【水平設置時】

[接続コントローラ：ECMG]

(kg)

速度 (mm/s)	ねじリード(mm) 5				10				20			
	加減速度(G)											
	0.3	0.5	0.7	1.0	0.3	0.5	0.7	1.0	0.3	0.5	0.7	1.0
6	80.0	80.0	80.0	80.0								
12	80.0	80.0	80.0	80.0	70.0	70.0	70.0	70.0				
25	80.0	80.0	80.0	80.0	70.0	70.0	70.0	70.0	30.0	30.0	30.0	30.0
50	80.0	80.0	80.0	80.0	70.0	70.0	70.0	70.0	30.0	30.0	30.0	30.0
100	80.0	80.0	80.0	40.0	70.0	70.0	70.0	70.0	30.0	30.0	30.0	30.0
150	80.0	16.7	16.7	8.8	70.0	70.0	70.0	70.0	30.0	30.0	26.7	26.7
180	80.0	16.7	16.7		70.0	70.0	70.0	40.0	30.0	30.0	26.7	26.7
200					70.0	70.0	70.0	40.0	30.0	30.0	26.7	26.7
250					70.0	68.3	43.3	40.0	30.0	26.7	26.7	24.2
300					70.0	61.7	43.3	15.0	30.0	26.7	26.7	24.2
340					43.3	43.3	40.0	3.8	30.0	26.7	26.7	16.3
400									30.0	26.7	26.7	16.3
430									30.0	26.7	26.7	15.8
500									30.0	26.7	26.7	15.8
600									16.7	16.7	16.7	9.6
640									16.7	16.7	16.7	9.2

[接続コントローラ：ECG]

(kg)

速度 (mm/s)	ねじリード(mm) 5		10		20	
	加減速度(G)					
	0.3	0.7	0.3	0.7	0.3	0.7
6	80.0	80.0				
12	80.0	80.0	70.0	70.0		
25	80.0	80.0	70.0	70.0	30.0	26.7
50	80.0	80.0	70.0	70.0	30.0	26.7
75	68.3	68.3	70.0	70.0	30.0	26.7
100	40.0	40.0	70.0	70.0	30.0	26.7
150			70.0	30.0	30.0	18.3
200			28.3	17.5	30.0	18.3
300					6.7	6.7
320					6.0	6.0

【垂直設置時】

[接続コントローラ：ECMG]

(kg)

速度 (mm/s)	ねじリード(mm) 5		10		20	
	加減速度(G)					
	0.3	0.5	0.3	0.5	0.3	0.5
6	33.3	33.3				
12	33.3	33.3	21.7	21.7		
25	33.3	33.3	21.7	21.7	3.3	3.3
50	33.3	33.3	21.7	21.7	3.3	3.3
100	16.7	16.7	21.7	12.1	3.3	3.3
150	8.3	8.3	20.8	12.1	3.3	3.3
160	3.3	3.3	12.5	12.1	3.3	3.3
200			12.5	12.1	3.3	3.3
230			12.1	11.7	3.3	3.3
250			12.1	11.7	3.3	3.3
300			5.4	2.1	3.3	3.3
340			5.0	2.1	3.3	3.3
350					3.3	3.3
400					3.3	3.3
500					3.3	3.3
600					1.7	1.7

[接続コントローラ：ECG]

(kg)

速度 (mm/s)	ねじリード(mm) 5	10	20
	加減速度(G)		
	0.3		
6	33.3		
12	33.3	18.3	
25	33.3	18.3	3.3
50	25.0	18.3	3.3
75	15.0	12.5	3.3
100	12.5	12.5	3.3
150		8.3	3.3
160		7.0	3.3
200			3.3
280			3.3

押付力

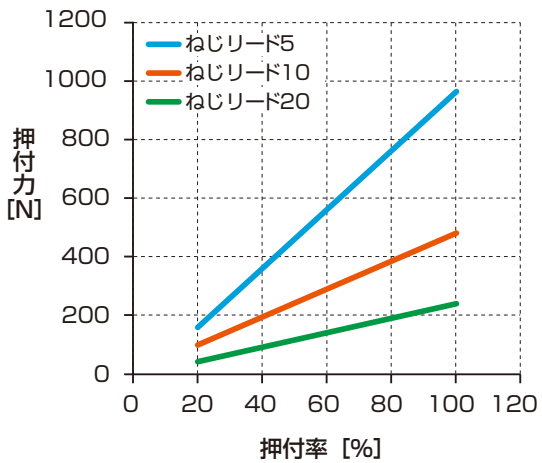

※ 上記の押付力は参考値です。押付速度などの条件により、ばらつく可能性があります。

外形寸法図

アクチュエータの寸法は、34ページ～36ページを参照ください。
継手有りの場合の寸法は、96ページを参照ください。

外形寸法図

● EJSG-04-V-P4（継手有り）

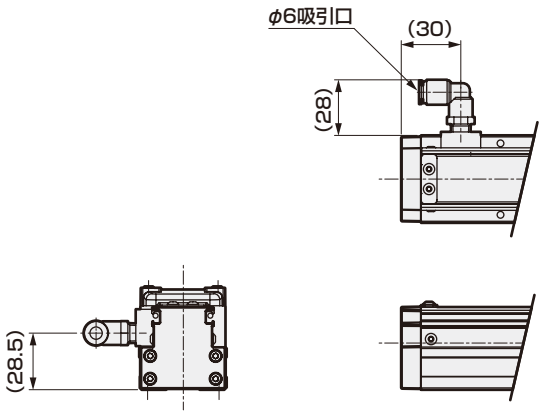

※　アクチュエータの寸法は、10ページ、14ページ～16ページを参照ください。
※　継手は添付します。

● EJSG-05-V-P4（継手有り）

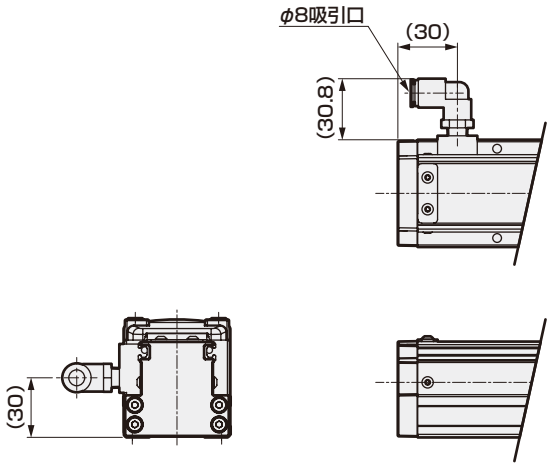

※　アクチュエータの寸法は、20ページ、24ページ～26ページを参照ください。
※　継手は添付します。

● EJSG-08-V-P4（継手有り）

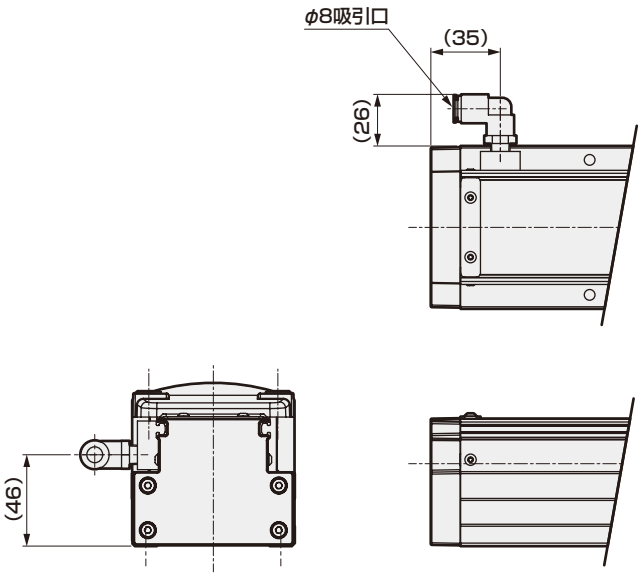

※　アクチュエータの寸法は、30ページ、34ページ～36ページを参照ください。
※　継手は添付します。

MEMO

電動アクチュエータ
モータ付仕様

EJSG-FP1

スライダタイプ 食品製造工程対応

CONTENTS

商品紹介	巻頭
体系表	100
● 仕様・形番表示・外形寸法図	
・EJSG-04※-FP1	104
・EJSG-05※-FP1	108
・EJSG-08※-FP1	112
● 機種選定	118
● 技術資料	120
⚠ 使用上の注意事項	170
機種選定チェックシート	174

体系表

コントローラ	アクチュエータ形番		モータサイズ	モータ取付方向	本体幅(mm)	ねじリード(mm)	最大可搬質量(kg) 水平	最大可搬質量(kg) 垂直	最大押付力(N)
ECMGシリーズ		EJSG-04E06-FP1	□35	ストレート	44	6	20.0	9.2	155
		EJSG-04E12-FP1				12	15.0	3.3	77
		EJSG-04R/D/L06-FP1		折返し		6	20.0	9.2	155
		EJSG-04R/D/L12-FP1				12	15.0	3.3	77
		EJSG-05E05-FP1	□42	ストレート	54	5	40.0	14.2	220
		EJSG-05E10-FP1				10	27.5	7.1	110
		EJSG-05E20-FP1				20	18.3	2.5	55
		EJSG-05R/D/L05-FP1		折返し		5	40.0	10.0	220
		EJSG-05R/D/L10-FP1				10	27.5	3.3	110
		EJSG-05R/D/L20-FP1				20	18.3	0.8	55
		EJSG-08E05-FP1	□56	ストレート	82	5	80.0	43.3	965
		EJSG-08E10-FP1				10	70.0	28.3	482
		EJSG-08E20-FP1				20	30.0	3.3	241
		EJSG-08R/D/L05-FP1		折返し		5	80.0	33.3	965
		EJSG-08R/D/L10-FP1				10	70.0	21.7	482
		EJSG-08R/D/L20-FP1				20	30.0	3.3	241

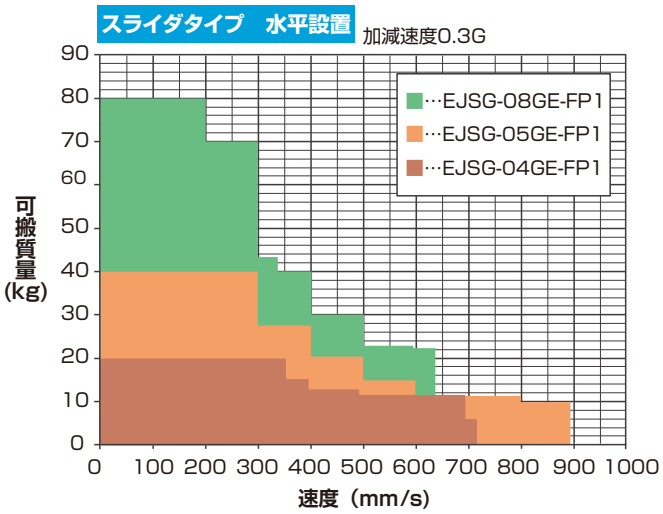

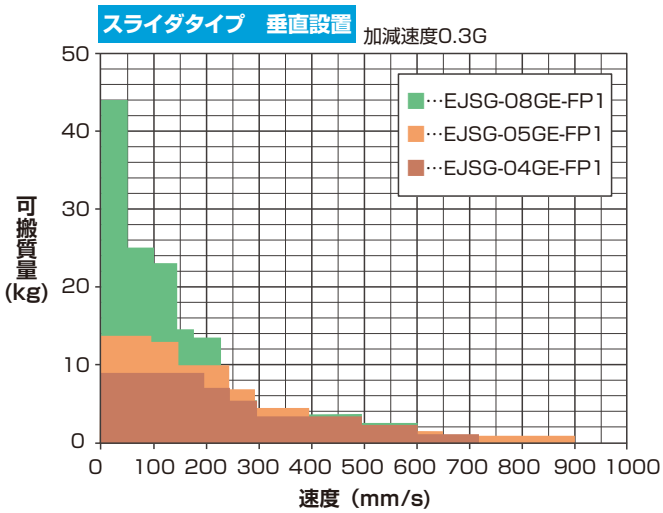

ストローク（mm）と最高速度（mm/s）																							掲載ページ
50 mm	100	150	200	250	300	350	400	450	500	550	600	650	700	750	800	850	900	950	1000	1050	1100		
360mm/s										340	290	250	220	190	170								104
720										680	580	500	440	390	340								
300											290	250	220	190	170								106
480													440	390	340								
300											260	225	200	175	150								108
600											525	455	400	355	315								
895													800	710	630								
280											260	225	200	175	150								110
505												455	400	355	315								
895													800	710	630								
280																175	160	145	130	120	110		112
340																	320	290	260	240	220		
640																		580	530	480	440		
160																		145	130	120	110		114
340																	320	290	260	240	220		
640																		580	530	480	440		

※　本データは加速度0.3Gのものです。
※　壁掛け設置の場合は水平設置と同じ可搬質量です。

体系表

コントローラ	アクチュエータ形番		モータサイズ	モータ取付方向	本体幅(mm)	ねじリード(mm)	最大可搬質量(kg) 水平	最大可搬質量(kg) 垂直	最大押付力(N)
ECGシリーズ		EJSG-04E06-FP1	□35	ストレート	44	6	20.0	9.2	155
		EJSG-04E12-FP1				12	15.0	3.3	77
		EJSG-04R/D/L06-FP1		折返し		6	20.0	9.2	155
		EJSG-04R/D/L12-FP1				12	11.7	3.3	77
		EJSG-05E05-FP1	□42	ストレート	54	5	40.0	14.0	220
		EJSG-05E10-FP1				10	27.5	7.0	110
		EJSG-05E20-FP1				20	18.3	2.5	55
		EJSG-05R/D/L05-FP1		折返し		5	40.0	10.0	220
		EJSG-05R/D/L10-FP1				10	27.5	3.3	110
		EJSG-05R/D/L20-FP1				20	18.3	0.8	55
		EJSG-08E05-FP1	□56	ストレート	82	5	80.0	43.3	965
		EJSG-08E10-FP1				10	70.0	28.3	482
		EJSG-08E20-FP1				20	30.0	3.3	241
		EJSG-08R/D/L05-FP1		折返し		5	80.0	33.3	965
		EJSG-08R/D/L10-FP1				10	70.0	18.3	482
		EJSG-08R/D/L20-FP1				20	30.0	3.3	241

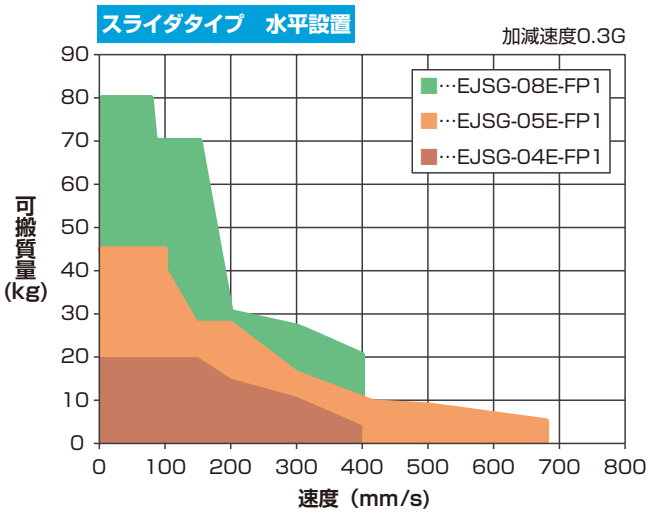

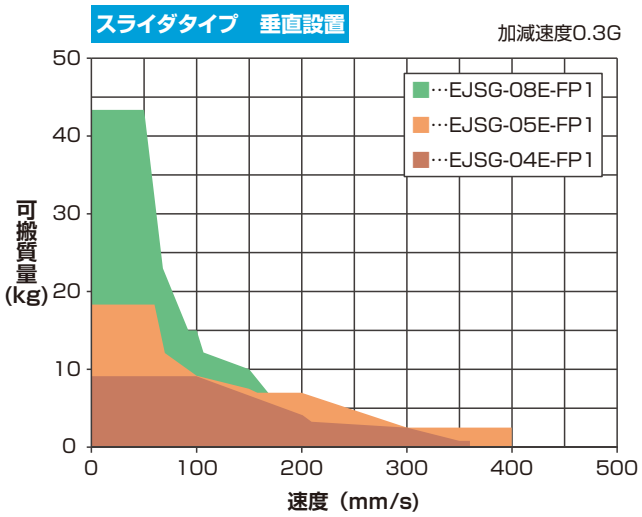

ストローク（mm）と最高速度（mm/s）																							掲載ページ
50 mm	100	150	200	250	300	350	400	450	500	550	600	650	700	750	800	850	900	950	1000	1050	1100		
260mm/s												250	220	190	170								104
400														390	340								
200														190	170								106
320																							
230												225	200	175	150								108
400														355	315								
680															630								
200														175	150								110
320															315								
560																							
120																					110		112
200																							
400																							
100																							114
200																							
320																							

※　本データは加減速度0.3G時のものです。
※　壁掛け設置の場合は水平設置と同じ可搬質量です。

電動アクチュエータ　スライダタイプ　食品製造工程対応

EJSG-04E-FP1

モータストレート取付タイプ

□35　ステッピングモータ

適合詳細形番については、当社ホームページをご覧ください。

形番表示方法

EJSG - 04 E 06 0300 N B N - C S03 - FP1

❶ ❷ ❸ ❹ ❺ ❻ ❼

適用コントローラ ※1
ECMG
ECG

❶ボディサイズ	
04	本体幅44mm

❷モータ取付方向	
E	ストレート取付

❸ねじリード	
06	6mm
12	12mm

❹ストローク	
0050 ～ 0800	50mm (50mm毎) 800mm

❺ブレーキ ※2	
N	無し
B	有り

❻エンコーダ	
B	バッテリレスアブソリュートエンコーダ
C	インクリメンタルエンコーダ

❼中継ケーブル ※3	
N00	無し
S01	固定用ケーブル　1m
S03	固定用ケーブル　3m
S05	固定用ケーブル　5m
S10	固定用ケーブル　10m
R01	可動用ケーブル　1m
R03	可動用ケーブル　3m
R05	可動用ケーブル　5m
R10	可動用ケーブル　10m

※1　コントローラECMGは127ページ、ECGは153ページから選択ください。
※2　垂直使いの時は"有り"を選択ください。
※3　中継ケーブルの外形寸法図は166ページを参照ください。

仕様

接続コントローラ		ECMG		ECG	
モータ		□35　ステッピングモータ			
エンコーダ種別		バッテリレスアブソリュートエンコーダ／インクリメンタルエンコーダ			
駆動方式		ボールねじ　φ10			
ストローク	mm	50～800			
ねじリード	mm	6	12	6	12
最大可搬質量 ※1	kg 水平	20.0	15.0	20.0	15.0
	kg 垂直	9.2	3.3	9.2	3.3
作動速度範囲 ※2	mm/s	7～360	15～720	7～260	15～400
最大加減速度	G 水平	1.0		0.7	
	G 垂直	0.5		0.3	
最大押付力	N	155	77	155	77
押付作動速度範囲	mm/s	5～20		5～20	
繰返し精度	mm	±0.01			
ロストモーション	mm	0.1以下			
静的許容モーメント	N・m	MP：62　MY：62　MR：92			
モータ電源電圧		DC24V±10%			
ブレーキ	形式、電源電圧	無励磁作動型、DC24V±10%			
	消費電力 W	6.1			
	保持力 N	140	70	140	70
絶縁抵抗		10MΩ、DC500V			
耐電圧		AC500V　1分間			
使用周囲温度、湿度		10℃～40℃(凍結なきこと) 35～80%RH(結露なきこと)			
保存周囲温度、湿度		−10℃～50℃(凍結なきこと) 35～80%RH(結露なきこと)			
雰囲気		腐食性ガス、爆発性ガス、粉塵なきこと			
保護構造		IP20			

※1　可搬質量は、加減速度や速度により変化します。詳細は105ページを参照ください。
※2　条件により最高速度が低下する場合があります。

ストロークと最高速度

[接続コントローラ：ECMG]

(mm/s)

ねじリード (mm)	ストローク(mm)						
	50～500	550	600	650	700	750	800
6	360	340	290	250	220	190	170
12	720	680	580	500	440	390	340

[接続コントローラ：ECG]

(mm/s)

ねじリード (mm)	ストローク(mm)				
	50～600	650	700	750	800
6	260	250	220	190	170
12	400			390	340

速度と可搬質量

【水平設置時】

[接続コントローラ：ECMG]

(kg)

速度 (mm/s)	ねじリード(mm) 6 加減速度(G) 0.3	0.5	0.7	1.0	ねじリード(mm) 12 加減速度(G) 0.3	0.5	0.7	1.0
7	20.0	20.0	20.0	16.7				
15	20.0	20.0	20.0	16.7	15.0	15.0	14.2	5.4
100	20.0	20.0	20.0	16.7	15.0	15.0	14.2	5.4
150	20.0	20.0	18.3	15.0	15.0	10.0	8.3	5.4
200	20.0	20.0	15.0	14.2	15.0	10.0	8.3	5.4
300	20.0	20.0	15.0	12.1	15.0	10.0	8.3	5.4
350	20.0	20.0	13.3	12.1	15.0	10.0	8.3	5.4
360	20.0	20.0	13.3	9.2	15.0	10.0	8.3	5.4
500					12.9	10.0	8.3	5.4
600					11.7	9.2	7.5	5.4
700					11.7	8.3	5.8	5.4
720					5.8	5.8	5.8	2.5

[接続コントローラ：ECG]

(kg)

速度 (mm/s)	ねじリード(mm) 6 加減速度(G) 0.3	0.7	ねじリード(mm) 12 加減速度(G) 0.3	0.7
7	20.0	20.0		
15	20.0	20.0	15.0	11.0
50	20.0	20.0	15.0	11.0
100	20.0	20.0	15.0	11.0
150	20.0	12.5	15.0	10.8
200	15.0	12.5	15.0	10.8
250	11.7	11.7	10.8	8.3
260	10.9	10.9	10.8	8.3
300			10.8	8.3
320			9.5	7.5
400			4.2	4.2

【垂直設置時】

[接続コントローラ：ECMG]

(kg)

速度 (mm/s)	ねじリード(mm) 6 加減速度(G) 0.3	0.5	ねじリード(mm) 12 加減速度(G) 0.3	0.5
7	9.2	9.2		
15	9.2	9.2	3.3	3.3
200	9.2	9.2	3.3	3.3
250	7.1	6.7	3.3	3.3
300	5.4	4.2	3.3	3.3
350	2.5	1.7	3.3	3.3
360	1.7		3.3	3.3
500			3.3	3.3
600			2.5	2.5
720			0.8	0.8

[接続コントローラ：ECG]

(kg)

速度 (mm/s)	ねじリード(mm) 6 加減速度(G) 0.3	ねじリード(mm) 12
7	9.2	
15	9.2	3.3
50	9.2	3.3
100	9.2	3.3
150	6.7	3.3
180	5.2	3.3
200	4.2	3.3
220	2.2	2.7
280		2.7
300		2.5
350		0.8
360		0.8

押付力

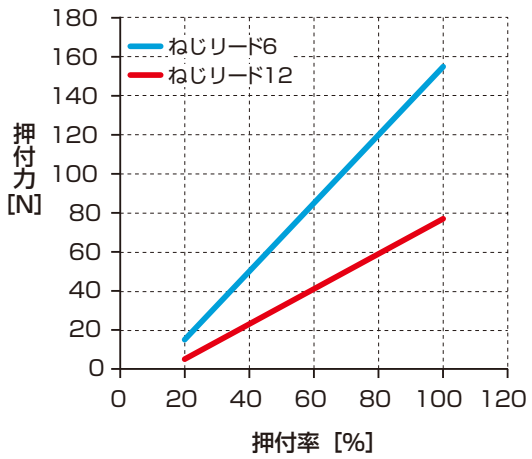

外形寸法図

10ページを参照ください。

※ 上記の押付力は参考値です。押付速度などの条件により、ばらつく可能性があります。

電動アクチュエータ　スライダタイプ　食品製造工程対応

EJSG-04※-FP1

モータ折返し取付タイプ

□35　ステッピングモータ

適合詳細形番については、当社ホームページをご覧ください。

形番表示方法

EJSG - 04 R 06 0300 N B N - C S03 - FP1

❶ ❷ ❸ ❹ ❺ ❻ ❼

適用コントローラ ※1
ECMG
ECG

❶ボディサイズ	
04	本体幅44mm

❷モータ取付方向 ※2	
R	右側折返し取付
D	下側折返し取付
L	左側折返し取付

❸ねじリード	
06	6mm
12	12mm

❹ストローク ※2	
0050 ～ 0800	50mm (50mm毎) 800mm

❺ブレーキ ※3	
N	無し
B	有り

❻エンコーダ	
B	バッテリレスアブソリュートエンコーダ
C	インクリメンタルエンコーダ

❼中継ケーブル ※4	
N00	無し
S01	固定用ケーブル　1m
S03	固定用ケーブル　3m
S05	固定用ケーブル　5m
S10	固定用ケーブル　10m
R01	可動用ケーブル　1m
R03	可動用ケーブル　3m
R05	可動用ケーブル　5m
R10	可動用ケーブル　10m

※1　コントローラECMGは127ページ、ECGは153ページから選択ください。
※2　モータ取付方向"D"を選択した場合は、ストロークは、"0250(250mm)" ～ "0800(800mm)"からの選択になります。
※3　垂直使いの時は"有り"を選択ください。
※4　中継ケーブルの外形寸法図は166ページを参照ください。

仕様

接続コントローラ		ECMG		ECG	
モータ		□35　ステッピングモータ			
エンコーダ種別		バッテリレスアブソリュートエンコーダ／インクリメンタルエンコーダ			
駆動方式		ボールねじ　φ10			
ストローク	mm	50～800			
ねじリード	mm	6	12	6	12
最大可搬質量 ※1	kg 水平	20.0	15.0	20.0	11.7
	kg 垂直	9.2	3.3	9.2	3.3
作動速度範囲 ※2	mm/s	7～300	15～480	7～200	15～320
最大加減速度	G 水平	1.0		0.7	
	G 垂直	0.5		0.3	
最大押付力	N	155	77	155	77
押付作動速度範囲	mm/s	5～20		5～20	
繰返し精度	mm	±0.01			
ロストモーション	mm	0.1以下			
静的許容モーメント	N・m	MP：62　MY：62　MR：92			
モータ電源電圧		DC24V±10%			
ブレーキ	形式、電源電圧	無励磁作動型、DC24V±10%			
	消費電力 W	6.1			
	保持力 N	140	70	140	70
絶縁抵抗		10MΩ、DC500V			
耐電圧		AC500V　1分間			
使用周囲温度、湿度		10℃～40℃(凍結なきこと) 35～80%RH(結露なきこと)			
保存周囲温度、湿度		−10℃～50℃(凍結なきこと) 35～80%RH(結露なきこと)			
雰囲気		腐食性ガス、爆発性ガス、粉塵なきこと			
保護構造		IP20			

※1　可搬質量は、加減速度や速度により変化します。詳細は107ページを参照ください。
※2　条件により最高速度が低下する場合があります。

ストロークと最高速度

[接続コントローラ：ECMG]

(mm/s)

ねじリード (mm)	ストローク(mm)					
	50～550	600	650	700	750	800
6	300	290	250	220	190	170
12	480			440	390	340

[接続コントローラ：ECG]

(mm/s)

ねじリード (mm)	ストローク(mm)		
	50～700	750	800
6	200	190	170
12	320		

速度と可搬質量

【水平設置時】

[接続コントローラ：ECMG]

(kg)

速度 (mm/s)	ねじリード(mm) 6 加減速度(G) 0.3	0.5	0.7	1.0	ねじリード(mm) 12 加減速度(G) 0.3	0.5	0.7	1.0
7	20.0	20.0	20.0	16.7				
15	20.0	20.0	20.0	16.7	15.0	15.0	14.2	5.4
100	20.0	20.0	20.0	16.7	15.0	15.0	14.2	5.4
150	20.0	20.0	18.3	15.0	15.0	10.0	8.3	5.4
200	20.0	20.0	15.0	14.2	15.0	10.0	8.3	5.4
250	20.0	20.0	15.0	12.1	15.0	10.0	8.3	5.4
300	20.0	20.0	15.0	11.7	15.0	10.0	8.3	5.4
400					15.0	10.0	8.3	5.4
480					11.7	10.0	8.3	5.4

[接続コントローラ：ECG]

(kg)

速度 (mm/s)	ねじリード(mm) 6 加減速度(G) 0.3	0.7	ねじリード(mm) 12 加減速度(G) 0.3	0.7
7	20.0	20.0		
15	20.0	20.0	11.7	10.0
50	20.0	20.0	11.7	10.0
100	20.0	20.0	11.7	10.0
150	13.3	11.7	11.7	10.0
200	13.3	10.0	11.7	10.0
300			8.3	8.3
320			7.3	7.3

【垂直設置時】

[接続コントローラ：ECMG]

(kg)

速度 (mm/s)	ねじリード(mm) 6 加減速度(G) 0.3	0.5	ねじリード(mm) 12 加減速度(G) 0.3	0.5
7	9.2	9.2		
15	9.2	9.2	3.3	3.3
150	9.2	9.2	3.3	3.3
200	8.3	8.3	3.3	3.3
250	5.8	5.8	3.3	3.3
300	4.6	4.2	3.3	3.3
350			3.3	3.3
375			3.3	3.3
450			2.1	2.1
480			0.8	0.8

[接続コントローラ：ECG]

(kg)

速度 (mm/s)	ねじリード(mm) 6 加減速度(G) 0.3	ねじリード(mm) 12 加減速度(G) 0.3
7	9.2	
15	9.2	3.3
50	9.2	3.3
100	6.7	3.3
150	3.3	3.3
180	2.8	3.3
200		3.3
280		2.0

押付力

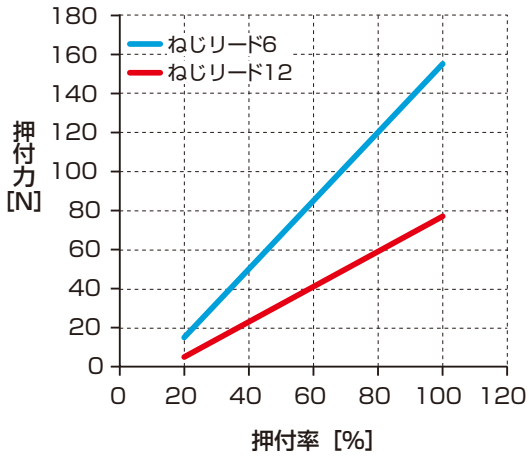

外形寸法図

14ページ～16ページを参照ください。

※ 上記の押付力は参考値です。押付速度などの条件により、ばらつく可能性があります。

電動アクチュエータ　スライダタイプ　食品製造工程対応

EJSG-05E-FP1

モータストレート取付タイプ

□42　ステッピングモータ

適合詳細形番については、当社ホームページをご覧ください。

形番表示方法

EJSG - 05 E 05 0300 N B N - C S03 - FP1

❶ ❷ ❸ ❹ ❺ ❻ ❼

適用コントローラ ※1
ECMG
ECG

❶ボディサイズ	
05	本体幅54mm

❷モータ取付方向	
E	ストレート取付

❸ねじリード	
05	5mm
10	10mm
20	20mm

❹ストローク	
0050 ～ 0800	50mm (50mm毎) 800mm

❺ブレーキ ※2	
N	無し
B	有り

❻エンコーダ	
B	バッテリレスアブソリュートエンコーダ
C	インクリメンタルエンコーダ

❼中継ケーブル ※3	
N00	無し
S01	固定用ケーブル　1m
S03	固定用ケーブル　3m
S05	固定用ケーブル　5m
S10	固定用ケーブル　10m
R01	可動用ケーブル　1m
R03	可動用ケーブル　3m
R05	可動用ケーブル　5m
R10	可動用ケーブル　10m

※1　コントローラECMGは127ページ、ECGは153ページから選択ください。
※2　垂直使いの時は"有り"を選択ください。
※3　中継ケーブルの外形寸法図は166ページを参照ください。

仕様

接続コントローラ		ECMG			ECG		
モータ		□42　ステッピングモータ					
エンコーダ種別		バッテリレスアブソリュートエンコーダ／インクリメンタルエンコーダ					
駆動方式		ボールねじ　φ12					
ストローク	mm	50～800					
ねじリード	mm	5	10	20	5	10	20
最大可搬質量 ※1	kg 水平	40.0	27.5	18.3	40.0	27.5	18.3
	kg 垂直	14.2	7.1	2.5	14.0	7.0	2.5
作動速度範囲 ※2	mm/s	6～300	12～600	25～895	6～230	12～400	25～680
最大加減速度	G 水平	1.0			0.7		
	G 垂直	0.5			0.3		
最大押付力	N	220	110	55	220	110	55
押付作動速度範囲	mm/s	5～20			5～20		
繰返し精度	mm	±0.01					
ロストモーション	mm	0.1以下					
静的許容モーメント	N・m	MP：103　MY：103　MR：144					
モータ電源電圧		DC24V±10%					
ブレーキ	形式、電源電圧	無励磁作動型、DC24V±10%					
	消費電力 W	6.1					
	保持力 N	168	84	42	168	84	42
絶縁抵抗		10MΩ、DC500V					
耐電圧		AC500V　1分間					
使用周囲温度、湿度		10℃～40℃(凍結なきこと) 35～80%RH(結露なきこと)					
保存周囲温度、湿度		−10℃～50℃(凍結なきこと) 35～80%RH(結露なきこと)					
雰囲気		腐食性ガス、爆発性ガス、粉塵なきこと					
保護構造		IP20					

※1　可搬質量は、加減速度や速度により変化します。詳細は109ページを参照ください。
※2　条件により最高速度が低下する場合があります。

ストロークと最高速度

[接続コントローラ：ECMG]

(mm/s)

ねじリード (mm)	ストローク(mm)					
	50～550	600	650	700	750	800
5	300	260	225	200	175	150
10	600	525	455	400	355	315
20	895			800	710	630

[接続コントローラ：ECG]

(mm/s)

ねじリード (mm)	ストローク(mm)				
	50～600	650	700	750	800
5	230	225	200	175	150
10	400			355	315
20	680				630

速度と可搬質量

【水平設置時】

[接続コントローラ：ECMG]

(kg)

	ねじリード(mm)											
	5				10				20			
速度 (mm/s)	加減速度(G)											
	0.3	0.5	0.7	1.0	0.3	0.5	0.7	1.0	0.3	0.5	0.7	1.0
6	40.0	40.0	40.0	40.0								
12	40.0	40.0	40.0	40.0	27.5	25.0	23.3	22.9				
25	40.0	40.0	40.0	40.0	27.5	25.0	23.3	22.9	18.3	11.7	10.0	8.3
100	40.0	40.0	40.0	40.0	27.5	25.0	23.3	22.9	18.3	11.7	10.0	8.3
200	40.0	40.0	40.0	30.4	27.5	25.0	18.3	14.2	18.3	11.7	10.0	6.7
250	40.0	40.0	33.3	20.4	27.5	25.0	18.3	12.9	15.0	11.7	8.3	6.3
300	40.0	40.0	24.2	13.8	27.5	25.0	18.3	12.9	15.0	11.7	8.3	6.3
400					27.5	25.0	18.3	12.9	15.0	11.7	8.3	6.3
500					20.4	20.4	18.3	10.8	13.3	10.0	8.3	6.3
600					15.0	15.0	15.0	6.3	13.3	10.0	8.3	6.3
700									11.3	8.3	6.7	5.0
800									11.3	7.5	6.7	4.2
895									10.0	7.5	6.7	4.2

[接続コントローラ：ECG]

(kg)

	ねじリード(mm)					
	5		10		20	
速度 (mm/s)	加減速度(G)					
	0.3	0.7	0.3	0.7	0.3	0.7
6	40.0	40.0				
12	40.0	40.0	27.5	27.5		
25	40.0	40.0	27.5	27.5	18.3	8.3
50	40.0	40.0	27.5	27.5	18.3	8.3
100	40.0	40.0	27.5	27.5	18.3	8.3
150	26.7	26.7	27.5	27.5	10.0	6.7
200	26.7	26.7	27.5	27.5	10.0	6.7
230	26.7	26.7	15.8	12.5	10.0	6.7
300			15.8	12.5	10.0	6.7
320			14.6	11.8	8.3	5.0
400			10.0	9.2	8.3	5.0
500					8.3	5.0
560					7.1	4.3
680					4.6	2.8

【垂直設置時】

[接続コントローラ：ECMG]

(kg)

	ねじリード(mm)					
	5		10		20	
速度 (mm/s)	加減速度(G)					
	0.3	0.5	0.3	0.5	0.3	0.5
6	14.2	14.2				
12	14.2	14.2	7.1	7.1		
25	14.2	14.2	7.1	7.1	2.5	2.5
100	14.2	14.2	7.1	7.1	2.5	2.5
150	13.3	13.3	7.1	7.1	2.5	2.5
250	10.0	10.0	7.1	7.1	2.5	2.5
300	6.3	6.3	7.1	7.1	2.5	2.5
350			4.6	3.8	2.5	2.5
375			4.6	3.8	2.5	2.5
400			4.6	3.8	2.5	2.5
500			2.5	1.7	1.3	1.3
600			1.7	0.8	1.3	1.3
650					1.3	1.3
800					1.3	1.3
895					0.8	0.8

[接続コントローラ：ECG]

(kg)

	ねじリード(mm)		
	5	10	20
速度 (mm/s)	加減速度(G)		
	0.3		
6	14.0		
12	14.0	7.0	
25	14.0	7.0	2.5
50	14.0	7.0	2.5
100	9.2	7.0	2.5
150	7.5	7.0	2.5
170	6.2	7.0	2.5
200	4.2	7.0	2.5
260		4.3	2.5
300		2.5	2.5
325		2.1	2.5
340		2.1	2.5
400			2.5

押付力

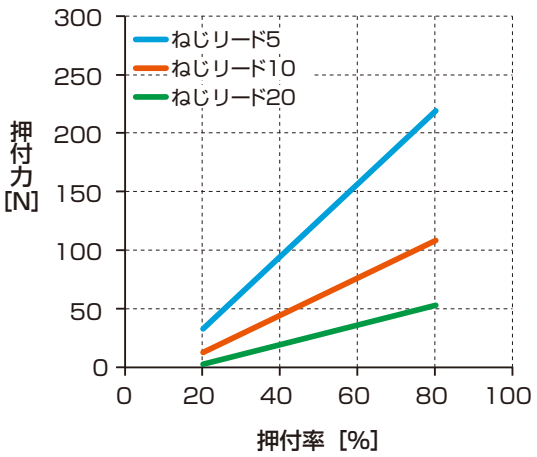

※ 上記の押付力は参考値です。押付速度などの条件により、ばらつく可能性があります。

外形寸法図

20ページを参照ください。

電動アクチュエータ　スライダタイプ　食品製造工程対応

EJSG-05※-FP1

モータ折返し取付タイプ

□42　ステッピングモータ

適合詳細形番については、当社ホームページをご覧ください。

形番表示方法

EJSG - 05 R 05 0300 N B N - C S03 - FP1

❶ ❷ ❸ ❹ ❺ ❻ ❼

適用コントローラ ※1
ECMG
ECG

❶ボディサイズ	
05	本体幅54mm

❷モータ取付方向 ※2	
R	右側折返し取付
D	下側折返し取付
L	左側折返し取付

❸ねじリード	
05	5mm
10	10mm
20	20mm

❹ストローク ※2	
0050 ～ 0800	50mm (50mm毎) 800mm

❺ブレーキ ※3	
N	無し
B	有り

❻エンコーダ	
B	バッテリレスアブソリュートエンコーダ
C	インクリメンタルエンコーダ

❼中継ケーブル ※4	
N00	無し
S01	固定用ケーブル　1m
S03	固定用ケーブル　3m
S05	固定用ケーブル　5m
S10	固定用ケーブル　10m
R01	可動用ケーブル　1m
R03	可動用ケーブル　3m
R05	可動用ケーブル　5m
R10	可動用ケーブル　10m

※1　コントローラECMGは127ページ、ECGは153ページから選択ください。
※2　モータ取付方向"D"を選択した場合は、ストロークは、"0250(250mm)"～"0800(800mm)"からの選択になります。
※3　垂直使いの時は"有り"を選択ください。
※4　中継ケーブルの外形寸法図は166ページを参照ください。

仕様

接続コントローラ		ECMG			ECG		
モータ		□42　ステッピングモータ					
エンコーダ種別		バッテリレスアブソリュートエンコーダ／インクリメンタルエンコーダ					
駆動方式		ボールねじ　φ12					
ストローク	mm	50～800					
ねじリード	mm	5	10	20	5	10	20
最大可搬質量 kg ※1	水平	40.0	27.5	18.3	40.0	27.5	18.3
	垂直	10.0	3.3	0.8	10.0	3.3	0.8
作動速度範囲 ※2	mm/s	6～280	12～505	25～895	6～200	12～320	25～560
最大加減速度 G	水平	1.0			0.7		
	垂直	0.5			0.3		
最大押付力	N	220	110	55	220	110	55
押付作動速度範囲	mm/s	5～20					
繰返し精度	mm	±0.01					
ロストモーション	mm	0.1以下					
静的許容モーメント	N・m	MP：103　MY：103　MR：144					
モータ電源電圧		DC24V±10%					
ブレーキ　形式、電源電圧		無励磁作動型、DC24V±10%					
ブレーキ　消費電力	W	6.1					
ブレーキ　保持力	N	168	84	42	168	84	42
絶縁抵抗		10MΩ、DC500V					
耐電圧		AC500V　1分間					
使用周囲温度、湿度		10℃～40℃(凍結なきこと) 35～80%RH(結露なきこと)					
保存周囲温度、湿度		−10℃～50℃(凍結なきこと) 35～80%RH(結露なきこと)					
雰囲気		腐食性ガス、爆発性ガス、粉塵なきこと					
保護構造		IP20					

※1　可搬質量は、加減速度や速度により変化します。詳細は111ページを参照ください。
※2　条件により最高速度が低下する場合があります。

ストロークと最高速度

[接続コントローラ：ECMG]

(mm/s)

ねじリード (mm)	ストローク(mm)					
	50～550	600	650	700	750	800
5	280	260	225	200	175	150
10	505		455	400	355	315
20	895			800	710	630

[接続コントローラ：ECG]

(mm/s)

ねじリード (mm)	ストローク(mm)		
	50～700	750	800
5	200	175	150
10	320		315
20	560		

速度と可搬質量

【水平設置時】

[接続コントローラ：ECMG]

(kg)

速度 (mm/s)	ねじリード(mm) 5				10				20			
	加減速度(G)											
	0.3	0.5	0.7	1.0	0.3	0.5	0.7	1.0	0.3	0.5	0.7	1.0
6	40.0	40.0	40.0	40.0								
12	40.0	40.0	40.0	40.0	27.5	25.0	23.3	22.9				
25	40.0	40.0	40.0	40.0	27.5	25.0	23.3	22.9	18.3	11.7	10.0	8.3
100	40.0	40.0	40.0	40.0	27.5	25.0	23.3	22.9	18.3	11.7	10.0	8.3
150	40.0	40.0	40.0	23.3	27.5	20.0	18.3	14.2	15.0	11.7	10.0	6.7
200	40.0	40.0	32.5	18.3	27.5	20.0	18.3	14.2	15.0	11.7	10.0	6.7
250	40.0	40.0	25.8	13.3	27.5	20.0	18.3	12.9	15.0	11.7	8.3	6.3
280	19.2	19.2	19.2		27.5	20.0	18.3	12.9	15.0	11.7	8.3	6.3
300					27.5	20.0	18.3	12.9	15.0	11.7	8.3	6.3
325					27.5	20.0	18.3	12.9	15.0	11.7	8.3	6.3
400					27.5	20.0	18.3	12.9	15.0	11.7	8.3	6.3
500					20.4	17.5	15.0	10.8	13.3	10.0	8.3	6.3
505					15.0	13.3	13.3	6.3	13.3	10.0	8.3	6.3
600									13.3	10.0	8.3	6.3
635									11.3	8.3	6.7	5.0
700									11.3	8.3	6.7	5.0
800									11.3	7.5	6.7	4.2
895									10.0	7.5	6.7	4.2

[接続コントローラ：ECG]

(kg)

速度 (mm/s)	ねじリード(mm) 5		10		20	
	加減速度(G)					
	0.3	0.7	0.3	0.7	0.3	0.7
6	40.0	40.0				
12	40.0	40.0	27.5	27.5		
25	40.0	40.0	27.5	27.5	18.3	7.5
50	40.0	40.0	27.5	27.5	18.3	7.5
100	40.0	40.0	27.5	27.5	18.3	7.5
150	26.7	26.7	23.3	20.0	10.0	5.0
200	26.7	26.7	23.3	20.0	10.0	5.0
300			11.7	11.7	10.0	5.0
320			10.0	10.0	6.7	4.2
500					6.7	4.2
560					5.7	3.5

【垂直設置時】

[接続コントローラ：ECMG]

(kg)

速度 (mm/s)	ねじリード(mm) 5		10		20	
	加減速度(G)					
	0.3	0.5	0.3	0.5	0.3	0.5
6	10.0	10.0				
12	10.0	10.0	3.3	3.3		
25	10.0	10.0	3.3	3.3	0.8	0.8
200	10.0	10.0	3.3	3.3	0.8	0.8
250	7.5	5.8	3.3	3.3	0.8	0.8
280	3.8	1.7	3.3	3.3	0.8	0.8
300			3.3	3.3	0.8	0.8
325			3.3	2.9	0.8	0.8
400			3.3	2.9	0.8	0.8
500			2.5	1.7	0.8	0.8
505			0.8	0.8	0.8	0.8
895					0.8	0.8

[接続コントローラ：ECG]

(kg)

速度 (mm/s)	ねじリード(mm) 5	10	20
	加減速度(G)		
	0.3		
6	10.0		
12	10.0	3.3	
25	10.0	3.3	0.8
50	10.0	3.3	0.8
100	8.3	3.3	0.8
150	6.7	2.1	0.8
170	5.0	2.1	0.8
200		2.1	0.8
260		1.6	0.8
400			0.8

押付力

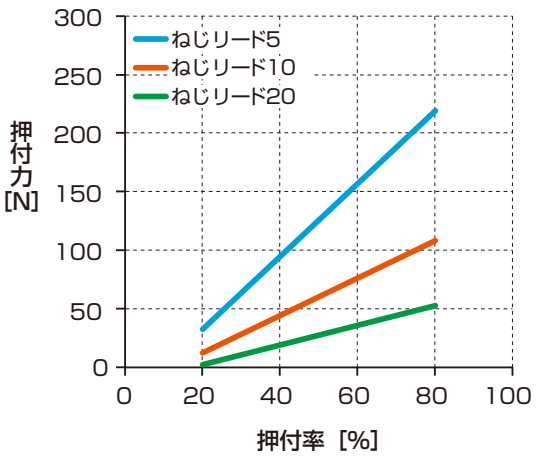

外形寸法図

24ページ～26ページを参照ください。

※ 上記の押付力は参考値です。押付速度などの条件により、ばらつく可能性があります。

電動アクチュエータ　スライダタイプ　食品製造工程対応

EJSG-08E-FP1

モータストレート取付タイプ

□56　ステッピングモータ

適合詳細形番については、当社ホームページをご覧ください。

形番表示方法

EJSG - 08 E 05 0300 N B N - C S03 - FP1

❶ ❷ ❸ ❹ ❺ ❻ ❼

適用コントローラ ※1
ECMG
ECG

❶ボディサイズ	
08	本体幅82mm

❷モータ取付方向	
E	ストレート取付

❸ねじリード	
05	5mm
10	10mm
20	20mm

❹ストローク	
0050 ～ 1100	50mm (50mm毎) 1100mm

❺ブレーキ ※2	
N	無し
B	有り

❻エンコーダ	
B	バッテリレスアブソリュートエンコーダ
C	インクリメンタルエンコーダ

❼中継ケーブル ※3	
N00	無し
S01	固定用ケーブル　1m
S03	固定用ケーブル　3m
S05	固定用ケーブル　5m
S10	固定用ケーブル　10m
R01	可動用ケーブル　1m
R03	可動用ケーブル　3m
R05	可動用ケーブル　5m
R10	可動用ケーブル　10m

※1　コントローラECMGは127ページ、ECGは153ページから選択ください。
※2　垂直使いの時は"有り"を選択ください。
※3　中継ケーブルの外形寸法図は166ページを参照ください。

仕様

接続コントローラ		ECMG			ECG		
モータ		□56　ステッピングモータ					
エンコーダ種別		バッテリレスアブソリュートエンコーダ／インクリメンタルエンコーダ					
駆動方式		ボールねじ　φ15					
ストローク	mm	50～1100					
ねじリード	mm	5	10	20	5	10	20
最大可搬質量 ※1	kg 水平	80.0	70.0	30.0	80.0	70.0	30.0
	kg 垂直	43.3	28.3	3.3	43.3	28.3	3.3
作動速度範囲 ※2	mm/s	6～180	12～340	25～640	6～120	12～200	25～400
最大加減速度	G 水平	1.0			0.7		
	G 垂直	0.5			0.3		
最大押付力	N	965	482	241	965	482	241
押付作動速度範囲	mm/s	5～20			5～20		
繰返し精度	mm	±0.01					
ロストモーション	mm	0.1以下					
静的許容モーメント	N・m	MP：203　MY：203　MR：336					
モータ電源電圧		DC24V±10%					
ブレーキ	形式、電源電圧	無励磁作動型、DC24V±10%					
	消費電力 W	7.2					
	保持力 N	768	384	192	768	384	192
絶縁抵抗		10MΩ、DC500V					
耐電圧		AC500V　1分間					
使用周囲温度、湿度		10℃～40℃（凍結なきこと） 35～80%RH（結露なきこと）					
保存周囲温度、湿度		−10℃～50℃（凍結なきこと） 35～80%RH（結露なきこと）					
雰囲気		腐食性ガス、爆発性ガス、粉塵なきこと					
保護構造		IP20					

※1　可搬質量は、加減速度や速度により変化します。詳細は113ページを参照ください。
※2　条件により最高速度が低下する場合があります。

ストロークと最高速度

[接続コントローラ：ECMG]

(mm/s)

ねじリード (mm)	ストローク(mm)						
	50～800	850	900	950	1000	1050	1100
5	180	175	160	145	130	120	110
10	340		320	290	260	240	220
20	640			580	530	480	440

[接続コントローラ：ECG]

(mm/s)

ねじリード (mm)	ストローク(mm)	
	50～1050	1100
5	120	110
10	200	
20	400	

速度と可搬質量

【水平設置時】

[接続コントローラ：ECMG]

(kg)

速度 (mm/s)	ねじリード(mm) 5 加減速度(G) 0.3	0.5	0.7	1.0	10 0.3	0.5	0.7	1.0	20 0.3	0.5	0.7	1.0
6	80.0	80.0	80.0	80.0								
12	80.0	80.0	80.0	80.0	70.0	70.0	70.0	70.0				
25	80.0	80.0	80.0	80.0	70.0	70.0	70.0	70.0	30.0	30.0	30.0	30.0
100	80.0	80.0	80.0	80.0	70.0	70.0	70.0	70.0	30.0	30.0	30.0	30.0
150	80.0	80.0	80.0	50.0	70.0	70.0	70.0	70.0	30.0	30.0	26.7	26.7
180	80.0	80.0	80.0	18.3	70.0	70.0	70.0	40.0	30.0	30.0	26.7	26.7
200					70.0	70.0	70.0	40.0	30.0	30.0	26.7	26.7
230					70.0	70.0	43.3	40.0	30.0	26.7	26.7	24.2
250					70.0	70.0	43.3	40.0	30.0	26.7	26.7	24.2
300					70.0	61.7	43.3	15.0	30.0	26.7	26.7	24.2
340					43.3	43.3	43.3	3.8	30.0	26.7	26.7	24.2
400									30.0	26.7	26.7	24.2
430									30.0	26.7	26.7	16.7
500									30.0	26.7	26.7	16.7
600									22.9	22.5	22.5	13.8
640									22.5	22.5	22.5	12.5

[接続コントローラ：ECG]

(kg)

速度 (mm/s)	ねじリード(mm) 5 加減速度(G) 0.3	0.7	10 0.3	0.7	20 0.3	0.7
6	80.0	80.0				
12	80.0	80.0	70.0	70.0		
25	80.0	80.0	70.0	70.0	30.0	26.7
50	80.0	80.0	70.0	70.0	30.0	26.7
75	80.0	80.0	70.0	70.0	30.0	26.7
100	40.0	40.0	70.0	70.0	30.0	26.7
120	40.0	40.0	70.0	70.0	30.0	18.3
150			70.0	70.0	30.0	18.3
200			28.3	17.5	30.0	18.3
300					26.7	18.3
320					25.4	17.0
400					20.0	

【垂直設置時】

[接続コントローラ：ECMG]

(kg)

速度 (mm/s)	ねじリード(mm) 5 加減速度(G) 0.3	0.5	10 0.3	0.5	20 0.3	0.5
6	43.3	43.3				
12	43.3	43.3	28.3	28.3		
25	43.3	43.3	28.3	28.3	3.3	3.3
50	43.3	43.3	28.3	28.3	3.3	3.3
100	16.7	16.7	24.2	12.1	3.3	3.3
150	16.7	16.7	22.5	12.1	3.3	3.3
180	5.0	5.0	14.2	12.1	3.3	3.3
200			14.2	12.1	3.3	3.3
230			13.3	12.1	3.3	3.3
250			13.3	12.1	3.3	3.3
300			5.4	2.1	3.3	3.3
340			5.4	2.1	3.3	3.3
400					3.3	3.3
500					3.3	3.3
600					2.5	2.5
640					0.8	0.8

[接続コントローラ：ECG]

(kg)

速度 (mm/s)	ねじリード(mm) 5 加減速度(G) 0.3	10	20
6	43.3		
12	43.3	28.3	
25	43.3	28.3	3.3
50	43.3	28.3	3.3
75	15.0	12.5	3.3
100	15.0	12.5	3.3
120	5.3	10.0	3.3
150		10.0	3.3
160		8.3	3.3
200		1.7	3.3
280			3.3

押付力

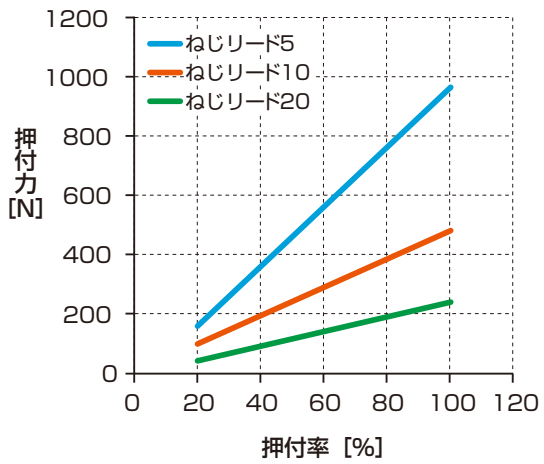

※ 上記の押付力は参考値です。押付速度などの条件により、ばらつく可能性があります。

外形寸法図

30ページを参照ください。

電動アクチュエータ　スライダタイプ　食品製造工程対応

EJSG-08※-FP1

モータ折返し取付タイプ

□56　ステッピングモータ

適合詳細形番については、当社ホームページをご覧ください。

形番表示方法

EJSG - 08 R 05 0300 N B N - C S03 - FP1

❶ ❷ ❸ ❹ ❺ ❻ ❼

適用コントローラ ※1
ECMG
ECG

❶ボディサイズ	
08	本体幅82mm

❷モータ取付方向	※2
R	右側折返し取付
D	下側折返し取付
L	左側折返し取付

❸ねじリード	
05	5mm
10	10mm
20	20mm

❹ストローク	※2
0050 ～ 1100	50mm（50mm毎）1100mm

❺ブレーキ	※3
N	無し
B	有り

❻エンコーダ	
B	バッテリレスアブソリュートエンコーダ
C	インクリメンタルエンコーダ

❼中継ケーブル	※4
N00	無し
S01	固定用ケーブル　1m
S03	固定用ケーブル　3m
S05	固定用ケーブル　5m
S10	固定用ケーブル　10m
R01	可動用ケーブル　1m
R03	可動用ケーブル　3m
R05	可動用ケーブル　5m
R10	可動用ケーブル　10m

※1　コントローラECMGは127ページ、ECGは153ページから選択ください。
※2　モータ取付方向"D"を選択した場合は、ストロークは、"0250(250mm)"～"1100(1100mm)"からの選択になります。
※3　垂直使いの時は"有り"を選択ください。
※4　中継ケーブルの外形寸法図は166ページを参照ください。

仕様

接続コントローラ		ECMG			ECG		
モータ		□56　ステッピングモータ					
エンコーダ種別		バッテリレスアブソリュートエンコーダ／インクリメンタルエンコーダ					
駆動方式		ボールねじ　φ15					
ストローク	mm	50～1100					
ねじリード	mm	5	10	20	5	10	20
最大可搬質量 kg ※1	水平	80.0	70.0	30.0	80.0	70.0	30.0
	垂直	33.3	21.7	3.3	33.3	18.3	3.3
作動速度範囲	mm/s	6～160	12～340	25～640	6～100	12～200	25～320
最大加減速度 G	水平	1.0			0.7		
	垂直	0.5			0.3		
最大押付力	N	965	482	241	965	482	241
押付作動速度範囲	mm/s	5～20			5～20		
繰返し精度	mm	±0.01					
ロストモーション	mm	0.1以下					
静的許容モーメント	N・m	MP：203　MY：203　MR：336					
モータ電源電圧		DC24V±10%					
ブレーキ	形式、電源電圧	無励磁作動型、DC24V±10%					
	消費電力 W	7.2					
	保持力 N	768	384	192	768	384	192
絶縁抵抗		10MΩ、DC500V					
耐電圧		AC500V　1分間					
使用周囲温度、湿度		10℃～40℃（凍結なきこと） 35～80%RH（結露なきこと）					
保存周囲温度、湿度		−10℃～50℃（凍結なきこと） 35～80%RH（結露なきこと）					
雰囲気		腐食性ガス、爆発性ガス、粉塵なきこと					
保護構造		IP20					

※1　可搬質量は、加減速度や速度により変化します。詳細は115ページを参照ください。
※2　条件により最高速度が低下する場合があります。

ストロークと最高速度

[接続コントローラ：ECMG]

(mm/s)

ねじリード (mm)	ストローク(mm)					
	50～850	900	950	1000	1050	1100
5	160		145	130	120	110
10	340	320	290	260	240	220
20	640		580	530	480	440

[接続コントローラ：ECG]

(mm/s)

ねじリード (mm)	ストローク(mm)
	50～1100
5	100
10	200
20	320

速度と可搬質量

【水平設置時】

[接続コントローラ：ECMG]

(kg)

速度 (mm/s)	ねじリード(mm) 5				10				20			
	加減速度(G)											
	0.3	0.5	0.7	1.0	0.3	0.5	0.7	1.0	0.3	0.5	0.7	1.0
6	80.0	80.0	80.0	80.0								
12	80.0	80.0	80.0	80.0	70.0	70.0	70.0	70.0				
25	80.0	80.0	80.0	80.0	70.0	70.0	70.0	70.0	30.0	30.0	30.0	30.0
50	80.0	80.0	80.0	80.0	70.0	70.0	70.0	70.0	30.0	30.0	30.0	30.0
100	80.0	80.0	80.0	40.0	70.0	70.0	70.0	70.0	30.0	30.0	30.0	30.0
150	80.0	16.7	16.7	8.8	70.0	70.0	70.0	70.0	30.0	30.0	26.7	26.7
180	80.0	16.7	16.7		70.0	70.0	70.0	40.0	30.0	30.0	26.7	26.7
200					70.0	70.0	70.0	40.0	30.0	30.0	26.7	26.7
250					70.0	68.3	43.3	40.0	30.0	26.7	26.7	24.2
300					70.0	61.7	43.3	15.0	30.0	26.7	26.7	24.2
340					43.3	43.3	40.0	3.8	30.0	26.7	26.7	16.3
400									30.0	26.7	26.7	16.3
430									30.0	26.7	26.7	15.8
500									30.0	26.7	26.7	15.8
600									16.7	16.7	16.7	9.6
640									16.7	16.7	16.7	9.2

[接続コントローラ：ECG]

(kg)

速度 (mm/s)	ねじリード(mm) 5		10		20	
	加減速度(G)					
	0.3	0.7	0.3	0.7	0.3	0.7
6	80.0	80.0				
12	80.0	80.0	70.0	70.0		
25	80.0	80.0	70.0	70.0	30.0	26.7
50	80.0	80.0	70.0	70.0	30.0	26.7
75	68.3	68.3	70.0	70.0	30.0	26.7
100	40.0	40.0	70.0	70.0	30.0	26.7
150			70.0	30.0	30.0	18.3
200			28.3	17.5	30.0	18.3
300					6.7	6.7
320					6.0	6.0

【垂直設置時】

[接続コントローラ：ECMG]

(kg)

速度 (mm/s)	ねじリード(mm) 5		10		20	
	加減速度(G)					
	0.3	0.5	0.3	0.5	0.3	0.5
6	33.3	33.3				
12	33.3	33.3	21.7	21.7		
25	33.3	33.3	21.7	21.7	3.3	3.3
50	33.3	33.3	21.7	21.7	3.3	3.3
100	16.7	16.7	21.7	12.1	3.3	3.3
150	8.3	8.3	20.8	12.1	3.3	3.3
160	3.3	3.3	12.5	12.1	3.3	3.3
200			12.5	12.1	3.3	3.3
230			12.1	11.7	3.3	3.3
250			12.1	11.7	3.3	3.3
300			5.4	2.1	3.3	3.3
340			5.0	2.1	3.3	3.3
350					3.3	3.3
400					3.3	3.3
500					3.3	3.3
600					1.7	1.7

[接続コントローラ：ECG]

(kg)

速度 (mm/s)	ねじリード(mm) 5	10	20
	加減速度(G)		
	0.3		
6	33.3		
12	33.3	18.3	
25	33.3	18.3	3.3
50	25.0	18.3	3.3
75	15.0	12.5	3.3
100	12.5	12.5	3.3
150		8.3	3.3
160		7.0	3.3
200			3.3
280			3.3

押付力

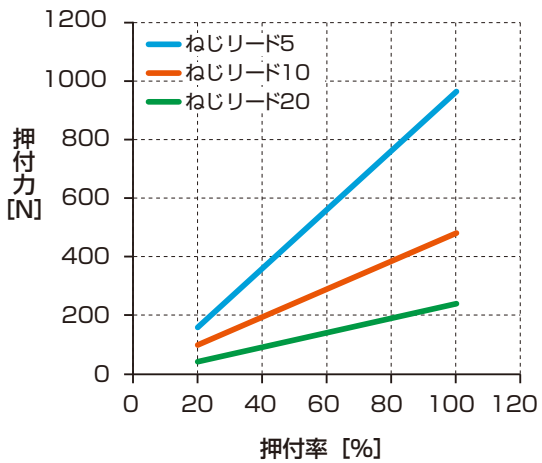

※ 上記の押付力は参考値です。押付速度などの条件により、ばらつく可能性があります。

外形寸法図

34ページ～36ページを参照ください。

機種選定・技術資料

CONTENTS

機種選定 118
技術資料 120
メンテナンスパーツ 124

機種選定

STEP1　可搬質量の確認

取付姿勢、ねじリード、搬送速度、加減速度により可搬質量が変わります。
体系表（2ページ～5ページ、40ページ～43ページ、60ページ～63ページ、80ページ～83ページ、100ページ～103ページ）、各機種の仕様表、速度・加減速度別可搬質量表を参照し、サイズとねじリードを選定します。

STEP2　位置決め時間の確認

選定した製品で位置決め時間を下記例に従い算出し、必要なタクトに合うか確認します。

一般搬送動作の位置決め時間

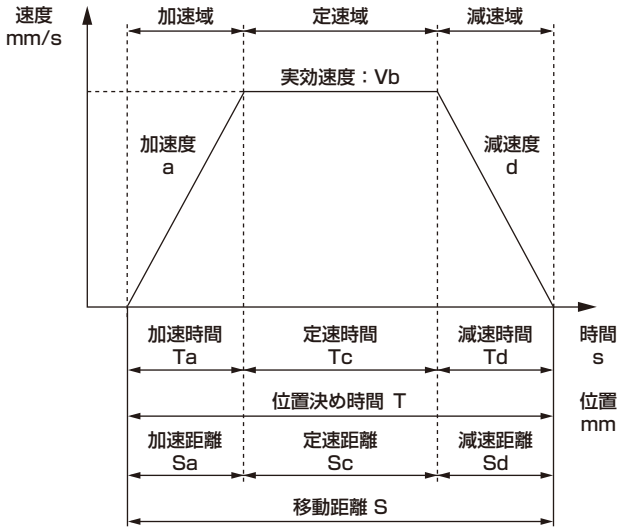

	内　容	記号	単位	備　考
設定値	設定速度	V	mm/s	
	設定加速度	a	mm/s^2	
	設定減速度	d	mm/s^2	
	移動距離	S	mm	
計算値	到達速度	Vmax	mm/s	$=\{2\times a\times d\times S/(a+d)\}^{1/2}$
	実効速度	Vb	mm/s	VとVmax小さい方
	加速時間	Ta	s	=Vb/a
	減速時間	Td	s	=Vb/d
	定速時間	Tc	s	=Sc/Vb
	加速距離	Sa	mm	$=(a\times Ta^2)/2$
	減速距離	Sd	mm	$=(d\times Td^2)/2$
	定速距離	Sc	mm	=S-(Sa+Sd)
	位置決め時間	T	s	=Ta+Tc+Td

※　仕様以上の速度で使用しないでください。
※　加減速度とストロークによっては、台形速度波形が形成できない（設定速度に到達しない）場合があります。
その場合、実効速度（Vb）は設定速度（V）と到達速度（Vmax）の小さい方を選んでください。
※　加速度・減速度は製品・使用条件によって異なります。詳細は各機種の仕様ページをご参照ください。
※　整定時間は使用条件によって異なりますが、0.2s程度かかる可能性があります。
※　1G≒9.8m/s²です。

押付動作の位置決め時間

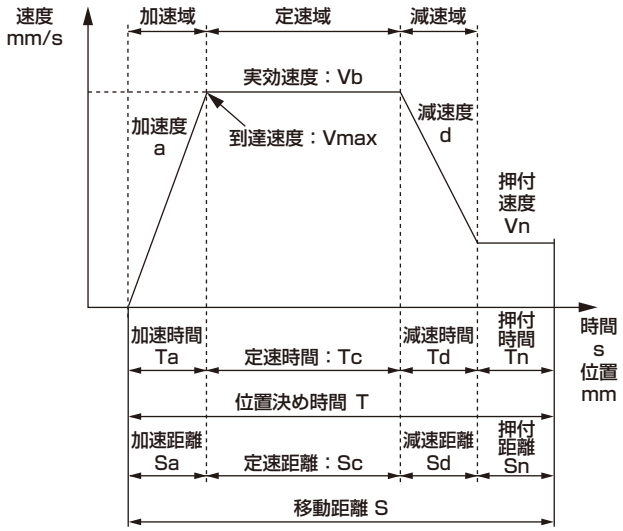

	内　容	記号	単位	備　考
設定値	設定速度	V	mm/s	
	設定加速度	a	mm/s^2	
	設定減速度	d	mm/s^2	
	移動距離	S	mm	
	押付速度	Vn	mm/s	
	押付距離	Sn	mm	
計算値	到達速度	Vmax	mm/s	$=\{2\times a\times d\times(S-Sn+Vn^2/2/d)/(a+d)\}^{1/2}$
	実効速度	Vb	mm/s	VとVmaxの小さい方
	加速時間	Ta	s	=Vb/a
	減速時間	Td	s	=(Vb-Vn)/d
	定速時間	Tc	s	=Sc/Vb
	押付時間	Tn	s	=Sn/Vn
	加速距離	Sa	mm	$=(a\times Ta^2)/2$
	減速距離	Sd	mm	=((Vb+Vn)×Td)/2
	定速距離	Sc	mm	=S-(Sa+Sd+Sn)
	位置決め時間	T	s	=Ta+Tc+Td+Tn

※　仕様以上の速度で使用しないでください。
※　押付速度は製品により異なります。
※　加減速度とストロークによっては、台形速度波形が形成できない（設定速度に到達しない）場合があります。
その場合、実効速度（Vb）は設定速度（V）と到達速度（Vmax）の小さい方を選んでください。
※　加速度・減速度は製品・使用条件によって異なります。詳細は各機種の仕様ページをご参照ください。
※　整定時間は使用条件によって異なりますが、0.2s程度かかる可能性があります。
※　1G≒9.8m/s²です。

STEP3 許容オーバーハング長さの確認

動作時の負荷のオーバーハング長さが許容オーバーハング長さ（120ページ～122ページ）の範囲内であることを確認します。
選定の詳細については、当社営業担当までお問合せください。

許容オーバーハング長さ（EJSG シリーズ）

【水平設置時】

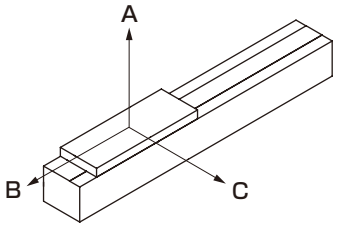

【許容オーバーハング長さ】

●EJSG-04E

モータ取付	加減速度G	ねじリード	負荷質量kg	最高速度mm/s	オーバーハングmm A	B	C
ストレート	0.3	6	10	450	390	70	90
			15	400	270	45	55
			20	400	185	30	40
		12	5	800	480	130	135
			10	700	245	60	65
			15	400	270	45	55
	1.0	6	9	400	205	80	90
			12	350	160	60	70
			16	100	295	60	85
		12	1	850	800	680	615
			3	700	415	230	220
			5	700	230	135	120

●EJSG-05E

モータ取付	加減速度G	ねじリード	負荷質量kg	最高速度mm/s	オーバーハングmm A	B	C
ストレート	0.3	5	20	375	345	55	65
			30	350	220	30	40
			40	350	140	20	25
		10	6	700	745	180	195
			15	600	300	65	75
			27	400	215	35	40
		20	6	1100	495	160	145
			13	600	355	80	90
			18	200	735	70	95
	1.0	5	20	250	205	55	70
			30	200	160	35	45
			40	100	125	30	45
		10	10	500	240	110	115
			15	100	560	105	145
			20	100	385	75	105
		20	2	1000	730	510	405
			5	700	385	220	200
			8	100	1000	205	285

●EJSG-08E

モータ取付	加減速度G	ねじリード	負荷質量kg	最高速度mm/s	オーバーハングmm A	B	C
ストレート	0.3	5	40	200	1000	95	155
			60	200	635	60	95
			80	200	450	40	65
		10	30	400	715	115	165
			50	300	515	65	100
			70	300	340	40	65
		20	10	700	1000	335	420
			20	700	645	160	195
			30	500	575	110	150
	1.0	5	40	150	580	105	165
			60	100	370	70	115
			80	100	235	50	80
		10	30	250	465	125	180
			50	150	450	80	130
			70	150	295	55	85
		20	10	700	600	335	340
			20	400	480	180	235
			30	100	915	160	260

※ アクチュエータの走行寿命が5,000km時の値です。
※ オーバーハング方向は単一方向のみの負荷になります。
※ 寸法A、B、Cはテーブル上面中心からの寸法になります。
※ コントローラ：ECMGの場合、ストローク：350mm、各可搬質量時の最高速度の値になります。
※ モータ取付方向により値が異なる場合があります。
※ 加減速度・可搬質量については速度・加減速度別可搬質量表（各機種の仕様ページ）をご参照ください。

許容オーバーハング長さ（EJSG シリーズ）

【壁掛け設置時】

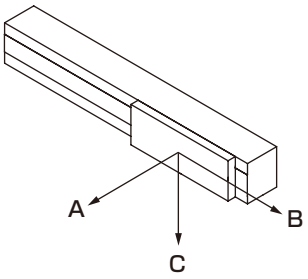

【許容オーバーハング長さ】

●EJSG-04E

モータ取付	加減速度G	ねじリード	負荷質量kg	最高速度mm/s	オーバーハングmm A	B	C
ストレート	0.3	6	5	450	160	120	760
			10	450	55	40	290
			15	400	20	15	155
		12	5	800	105	95	390
			10	700	35	30	145
			15	400	20	15	155
	1.0	6	9	400	60	50	170
			12	350	40	30	125
			16	100	45	30	325
		12	1	850	595	645	800
			3	700	200	200	385
			5	700	100	100	200

●EJSG-05E

モータ取付	加減速度G	ねじリード	負荷質量kg	最高速度mm/s	オーバーハングmm A	B	C
ストレート	0.3	5	5	375	280	215	1000
			10	375	110	85	650
			20	375	25	15	190
		10	6	700	160	140	630
			10	600	80	70	370
			15	600	35	30	170
		20	6	1100	110	110	380
			13	600	50	40	235
			18	200	50	35	580
	1.0	5	5	375	260	215	675
			10	300	110	90	360
			20	250	30	20	150
		10	10	500	80	75	205
			15	100	100	70	615
			20	100	55	40	440
		20	2	1000	380	465	700
			5	700	175	180	350
			8	100	240	170	1000

●EJSG-08E

モータ取付	加減速度G	ねじリード	負荷質量kg	最高速度mm/s	オーバーハングmm A	B	C
ストレート	0.3	5	40	200	105	65	880
			60	200	45	25	480
			80	200	15	10	240
		10	30	400	120	80	600
			50	300	55	35	380
			70	300	15	10	165
		20	10	700	380	295	1000
			20	700	155	120	540
			30	500	105	75	460
	1.0	5	40	150	120	75	535
			50	150	80	50	400
			80	100	30	20	305
		10	30	250	140	90	425
			50	150	80	50	400
			70	150	35	20	235
		20	10	700	315	295	570
			20	400	195	145	445
			30	100	210	125	1000

※ アクチュエータの走行寿命が5,000km時の値です。
※ オーバーハング方向は単一方向のみの負荷になります。
※ 寸法A、B、Cはテーブル上面中心からの寸法になります。
※ コントローラ：ECMGの場合、ストローク：350mm、各可搬質量時の最高速度の値になります。
※ モータ取付方向により値が異なる場合があります。
※ 加減速度・可搬質量については速度・加減速度別可搬質量表(各機種の仕様ページ)をご参照ください。

許容オーバーハング長さ（EJSG シリーズ）

【垂直設置時】

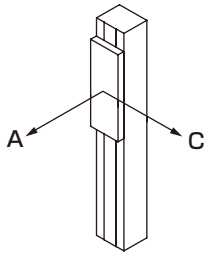

【許容オーバーハング長さ】

●EJSG-04E

モータ取付	加減速度G	ねじリード	負荷質量kg	最高速度mm/s	オーバーハングmm A	オーバーハングmm C
ストレート	0.3	6	3	300	240	235
			6	250	100	100
			9	200	60	60
		12	1	600	690	635
			2	600	325	300
			3	500	215	200
	0.5	6	3	300	240	235
			6	250	100	100
			9	200	60	60
		12	1	600	680	625
			2	600	320	295
			3	500	210	200

●EJSG-05E

モータ取付	加減速度G	ねじリード	負荷質量kg	最高速度mm/s	オーバーハングmm A	オーバーハングmm C
ストレート	0.3	5	6	300	175	170
			10	250	90	90
			14	100	75	75
		10	2	500	565	535
			4	400	275	265
			7	300	145	140
		20	0.5	900	1000	1000
			1	800	1000	895
			2.5	400	470	450
	0.5	5	6	300	175	170
			10	250	90	85
			14	100	75	75
		10	2	400	590	570
			4	300	290	280
			7	300	145	140
		20	0.5	900	1000	1000
			1	800	985	870
			2.5	400	465	445

●EJSG-08E

モータ取付	加減速度G	ねじリード	負荷質量kg	最高速度mm/s	オーバーハングmm A	オーバーハングmm C
ストレート	0.3	5	15	150	270	265
			30	50	135	135
			43	50	80	80
		10	13	250	265	265
			20	150	185	185
			28	50	150	150
		20	1	600	1000	1000
			2	600	1000	1000
			3	500	1000	1000
	0.5	5	15	150	270	265
			30	50	135	135
			43	50	80	80
		10	12	250	290	290
			20	50	230	230
			28	50	150	150
		20	1	600	1000	1000
			2	600	1000	1000
			3	500	1000	1000

※ アクチュエータの走行寿命が5,000km時の値です。
※ オーバーハング方向は単一方向のみの負荷になります。
※ 寸法A、B、Cはテーブル上面中心からの寸法になります。
※ コントローラ：ECMGの場合、ストローク：350mm、各可搬質量時の最高速度の値になります。
※ モータ取付方向により値が異なる場合があります。
※ 加減速度・可搬質量については速度・加減速度別可搬質量表（各機種の仕様ページ）をご参照ください。

スライダ平行度※参考値

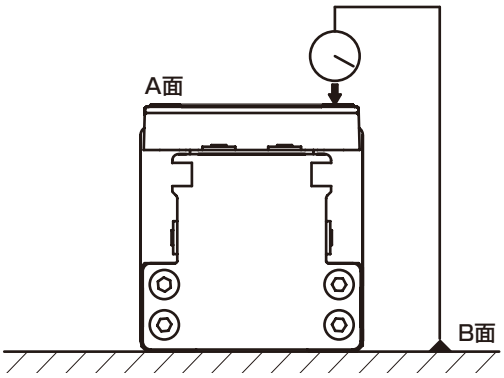

(mm)

	平行度 B面に対しA面
EJSG-04シリーズ	0.03
EJSG-05シリーズ	
EJSG-08シリーズ	

※　製品を定盤に固定した時の平行度になります。

テーブル変位量※参考値

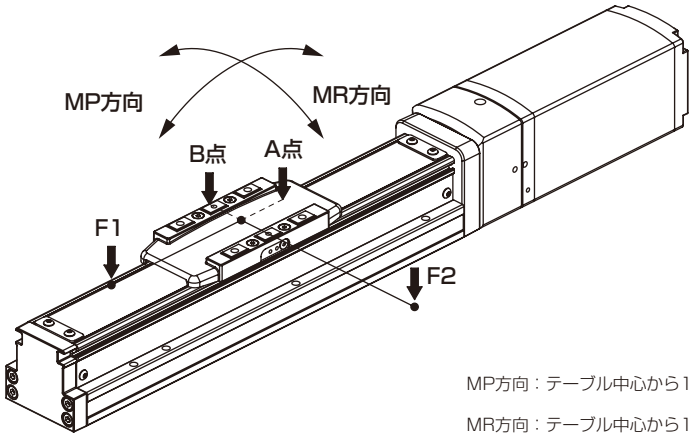

MP方向：テーブル中心から100mm離れた位置に荷重(F1)を作用させた時のテーブル端(A点)での変位量

MR方向：テーブル中心から100mm離れた位置に荷重(F2)を作用させた時のテーブル端(B点)での変位量

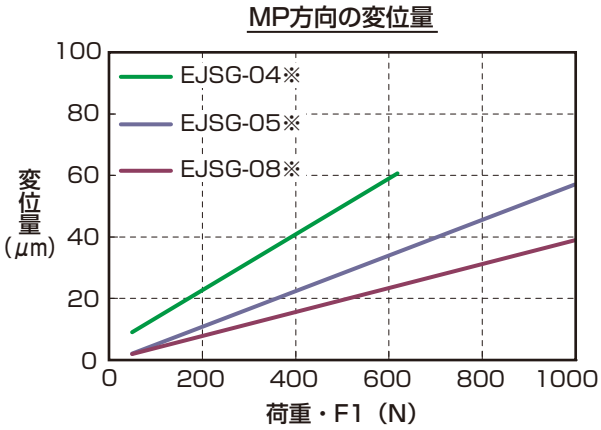

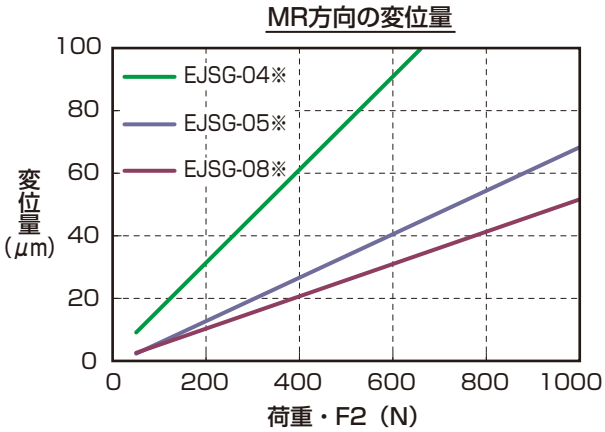

メンテナンスパーツ

■メンテナンスパーツ（モータユニット）

		形　番	適用機種
ブレーキ無し	アブソリュートエンコーダ	EJSG-04E-MOTORUNIT-NB	EJSG-04E
		EJSG-04R-MOTORUNIT-NB	EJSG-04R／D／L
		EJSG-05E-MOTORUNIT-NB	EJSG-05E
		EJSG-05R-MOTORUNIT-NB	EJSG-05R／D／L
		EJSG-08E-MOTORUNIT-NB	EJSG-08E
		EJSG-08R-MOTORUNIT-NB	EJSG-08R／D／L
	インクリメンタルエンコーダ	EJSG-04E-MOTORUNIT-NC	EJSG-04E
		EJSG-04R-MOTORUNIT-NC	EJSG-04R／D／L
		EJSG-05E-MOTORUNIT-NC	EJSG-05E
		EJSG-05R-MOTORUNIT-NC	EJSG-05R／D／L
		EJSG-08E-MOTORUNIT-NC	EJSG-08E
		EJSG-08R-MOTORUNIT-NC	EJSG-08R／D／L
ブレーキ有り	アブソリュートエンコーダ	EJSG-04E-MOTORUNIT-BB	EJSG-04E
		EJSG-04R-MOTORUNIT-BB	EJSG-04R／D／L
		EJSG-05E-MOTORUNIT-BB	EJSG-05E
		EJSG-05R-MOTORUNIT-BB	EJSG-05R／D／L
		EJSG-08E-MOTORUNIT-BB	EJSG-08E
		EJSG-08R-MOTORUNIT-BB	EJSG-08R／D／L
	インクリメンタルエンコーダ	EJSG-04E-MOTORUNIT-BC	EJSG-04E
		EJSG-04R-MOTORUNIT-BC	EJSG-04R／D／L
		EJSG-05E-MOTORUNIT-BC	EJSG-05E
		EJSG-05R-MOTORUNIT-BC	EJSG-05R／D／L
		EJSG-08E-MOTORUNIT-BC	EJSG-08E
		EJSG-08R-MOTORUNIT-BC	EJSG-08R／D／L

■メンテナンスパーツ／モータ取付方向：右・下・左折返し用（タイミングベルト）

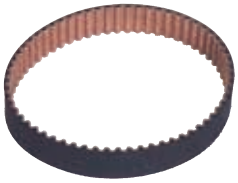

形　番	適用機種
EJSG-04R-BELT	EJSG-04R／D／L
EJSG-05R-BELT	EJSG-05R／D／L
EJSG-08R-BELT	EJSG-08R／D／L

メンテナンスパーツ

■メンテナンスパーツ（スチールベルト）

形　番	適用機種
EJSG-04-STEELBELT(ストローク記号4桁)	EJSG-04(該当ストローク品)
EJSG-05-STEELBELT(ストローク記号4桁)	EJSG-05(該当ストローク品)
EJSG-08-STEELBELT(ストローク記号4桁)	EJSG-08(該当ストローク品)

■メンテナンスパーツ／（コネクタカバー）

形　番	適用機種
EJSG-04-CNCOVER	EJSG-04-G
EJSG-05-CNCOVER	EJSG-05-G、EJSG-08-G

特別仕様品

● **中間ストローク対応**

10mm毎に製作可能です。
最小ストロークは50mmです。
※機種によりストローク範囲は異なります。

● **加工穴位置の変更**

ボディ底面の位置決めピン穴位置の変更が可能です。

● **グリースの変更**

アクチュエータ摺動部に使用しているグリースをご指定のグリースに変更が可能です。
使用可能グリースには制限があります。

● **継手部位置の変更**

加圧、真空掃引用のポート(継手部)位置の変更が可能です。
またストレート形など継手の形状も変更が可能です。

※特別仕様品の詳細については当社営業所へお問い合わせください。

ECMG

多軸コントローラ

CONTENTS

商品紹介	128
●システム構成	**132**
●各ユニットの説明	**133**
●通信ユニット ECMG-C	
・形番表示・一般仕様・外形寸法図	134
・接続図	135
・動作モード	137
・通信仕様(CC-Link、EtherCAT、EtherNet/IP)	138
●ドライブユニット ECMG-D	
・形番表示・一般仕様	140
・外形寸法図・パネル説明	141
・中継ケーブル	142
・関連部品	143
・ECMG組合せ外形寸法図	146
●機種選定	**148**
⚠ 使用上の注意事項	170

ユニット連結できる多軸コントローラ

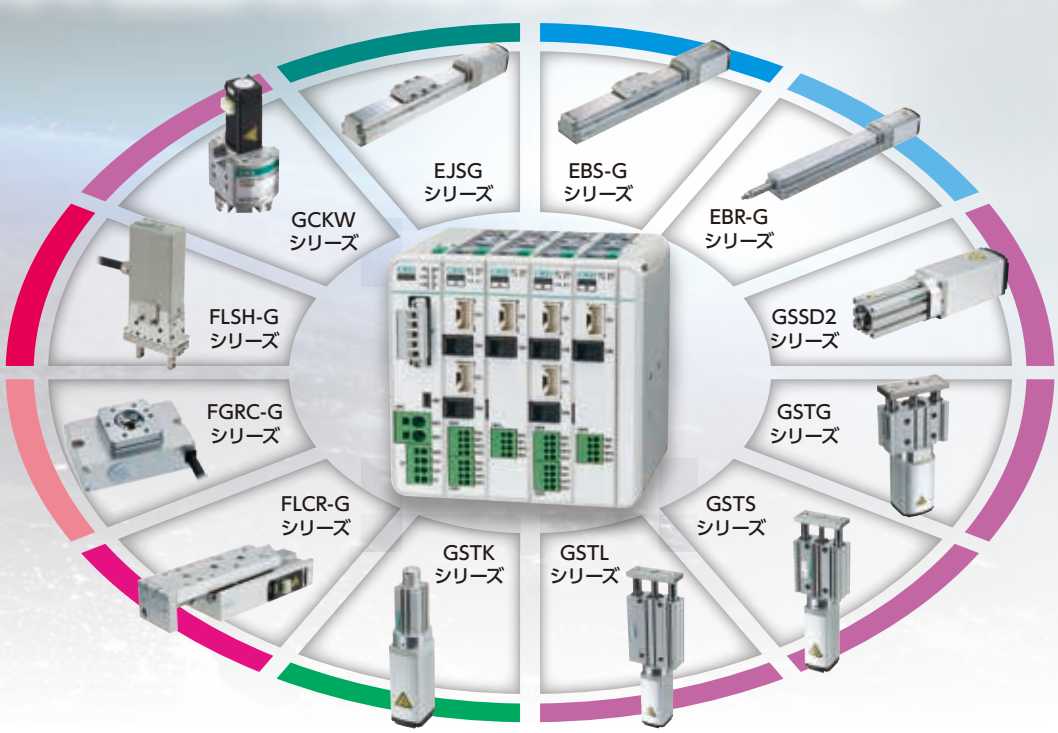

最大16軸接続可能　省スペースに貢献

■ 対応アクチュエーター一覧

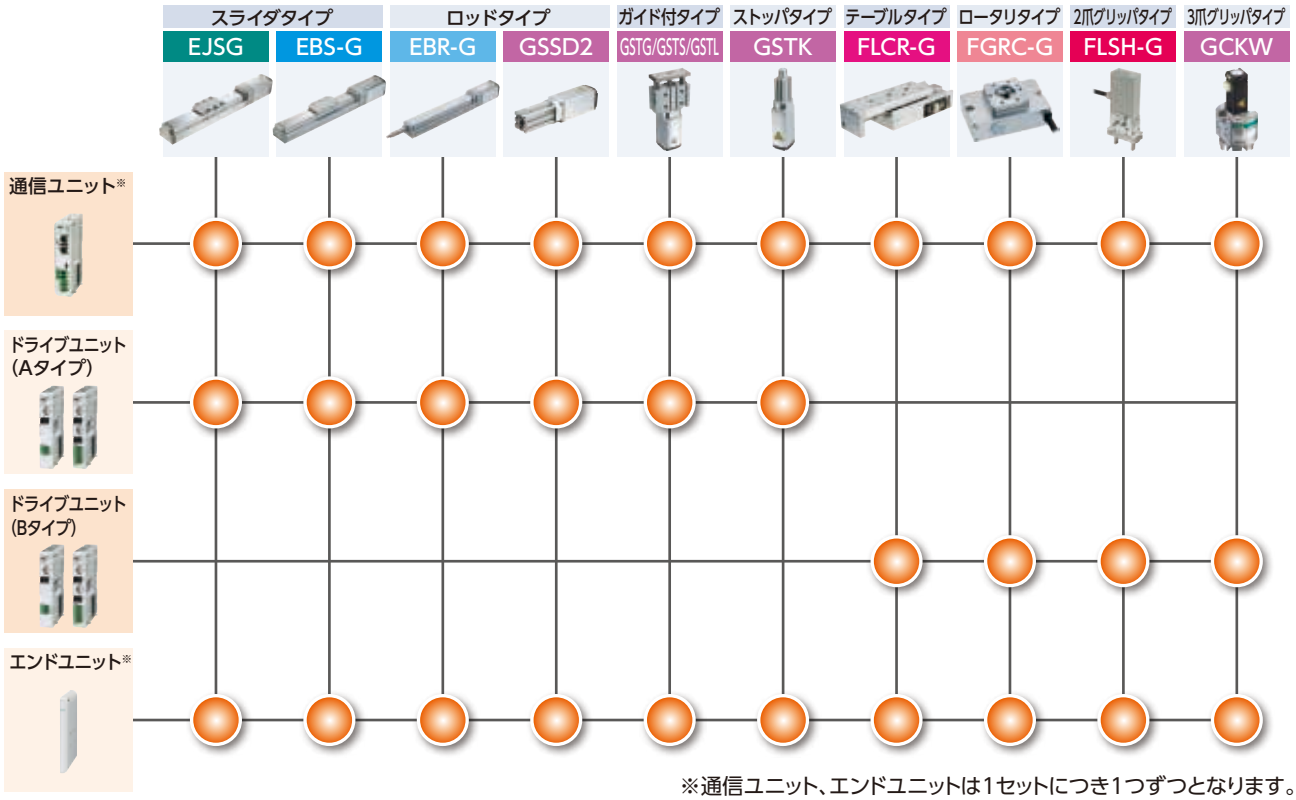

※通信ユニット、エンドユニットは1セットにつき1つずつとなります。
詳細は、134ページを参照ください。

省スペース

アクチュエータを最大16軸接続可能

1ユニットに2軸接続対応。8ユニット連結できるので、最大16軸まで接続可能です。
単軸コントローラと比較し、設置スペースを大幅に削減できます。

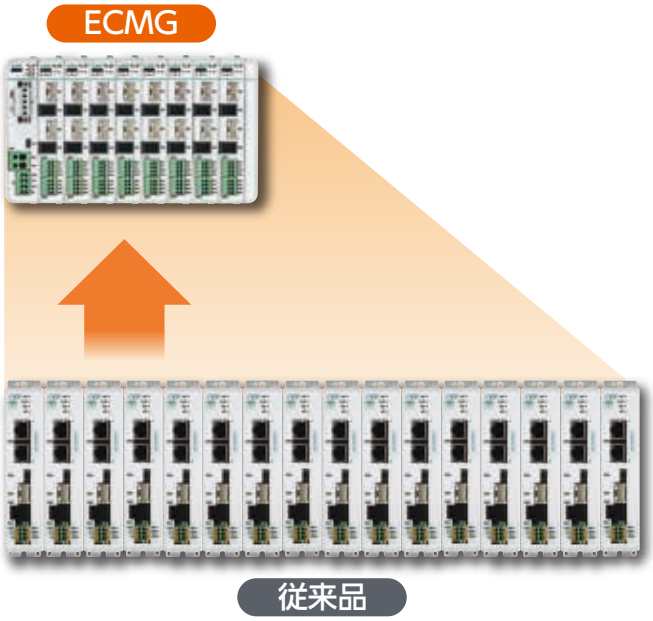

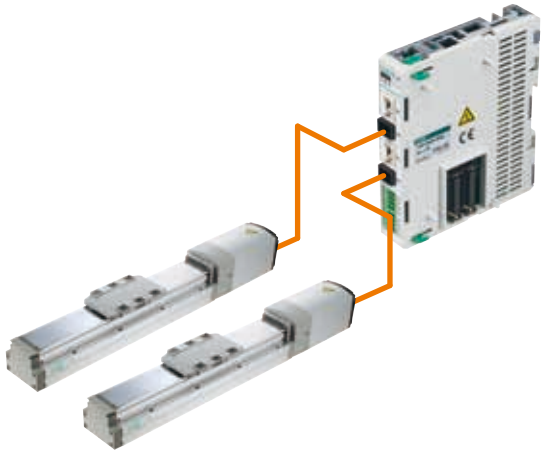

省スペース　生産性向上

基本性能大幅向上

従来品と比較し、可搬質量、最高速度が大幅に向上し、加減速度も1Gに対応します。
小さいボディサイズで大負荷もカバーできるので、アクチュエータのダウンサイジングが見込めます。
※EJSG、EBS/EBR-G接続時のみ

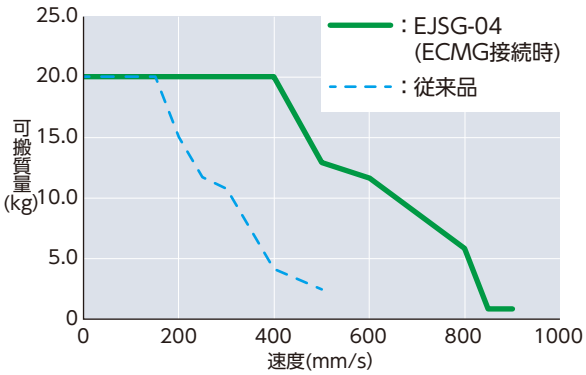

可搬質量
最大
5倍以上

最高速度
最大
2倍

対応インタフェース

CC-Link　EtherNet/IP　EtherCAT

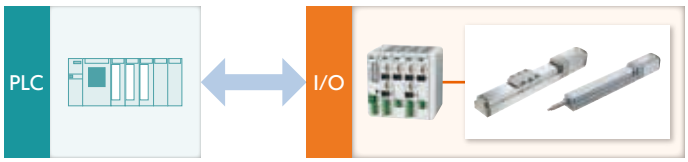

設計工数削減　作業工数削減　在庫削減

ドライブユニットの共通化

機種やサイズ、リード、ストロークが異なるアクチュエータでも同じドライブユニットで動作できます。
選定と発注の工数、在庫の大幅な削減が可能です。
アクチュエータ情報を読込む自動認識機能を搭載しているため、初期設定工数も削減できます。
※自動認識機能はドライブユニット（Aタイプ）のみ

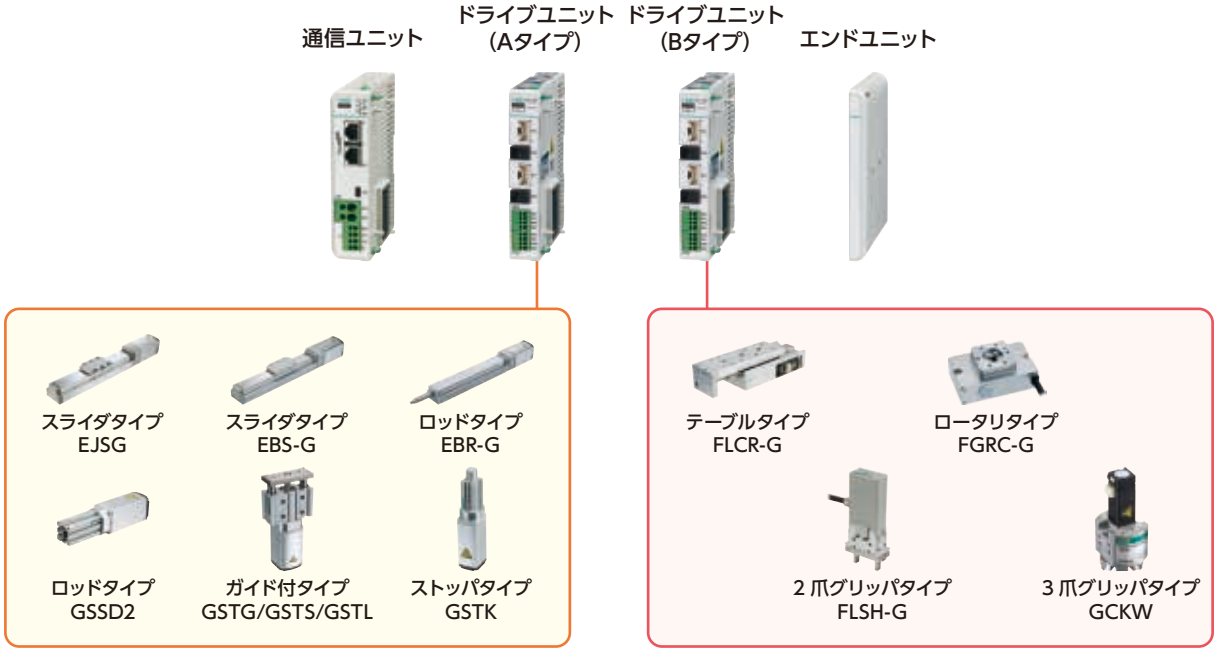

各ドライブユニットに対応しているアクチュエータは132ページを参照ください。

高汎用性　安心・安全

3種類の動力電源供給方式に対応

コントローラの軸数が増えると、消費電流値が制限を超える可能性があります。
ECMGは混在配線方式、個別配線方式に対応し、軸数に関係なくご使用いただけます。
個別配線方式は、軸ごとに動力電源を遮断できるので安心です。

一括配線方式

配線工数削減

電源供給を通信ユニットから各ドライブユニットに一括供給

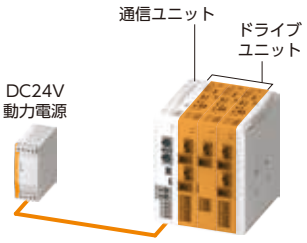

混在配線方式

電流値による軸数制限なし

高い消費電流のドライブユニットのみ動力電源を別途供給

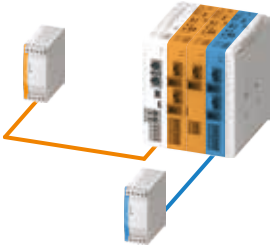

個別配線方式

電流値による軸数制限なし、高い安全性を確保

各ドライブユニットに動力電源を直接供給

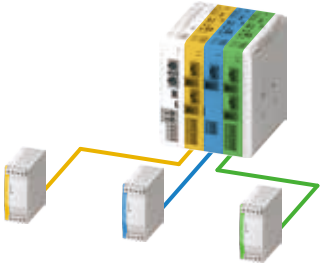

高汎用性 IoT対応

■ 任意の位置に移動する直値モード

PLCなどの上位機器から、位置・速度・加速度・減速度・押付力などを直接指示して動作することができます。
新たに追加した標準直値モードは、最大16軸まで制御することが可能です。
さらに上位機器からポイントデータの書き換えもできるため、段取り替えにも非常に便利です。

動作モード別最大接続可能軸数

フィールドネットワーク	動作モード			
	PIO	簡易直値	標準直値	フル直値
CC-Link	16軸	16軸	16軸	10軸
EtherCAT	16軸	16軸	16軸	10軸
EtherNet/IP	16軸	16軸	16軸	10軸

簡単調整

■ 設定ツール“S-Tools” 無償提供

専用の設定ツール“S-Tools”をホームページで無償公開しています。
ROBODEX Pulseシリーズ共通でご使用いただけます。

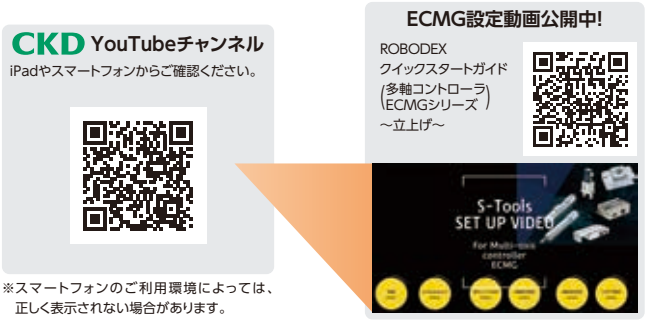

※スマートフォンのご利用環境によっては、正しく表示されない場合があります。

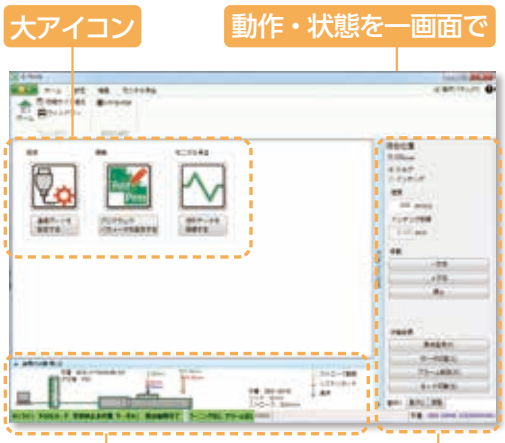

アクチュエータの状況が一目で視認可能

操作パネルで楽々動作確認可能

■ デバイスビジュアルプログラミングツール“ExiaStudio”対応

専門知識不要、直感的な操作で簡単プログラミングできる“ExiaStudio”に対応。
電動アクチュエータをPCで簡単直値制御可能です。

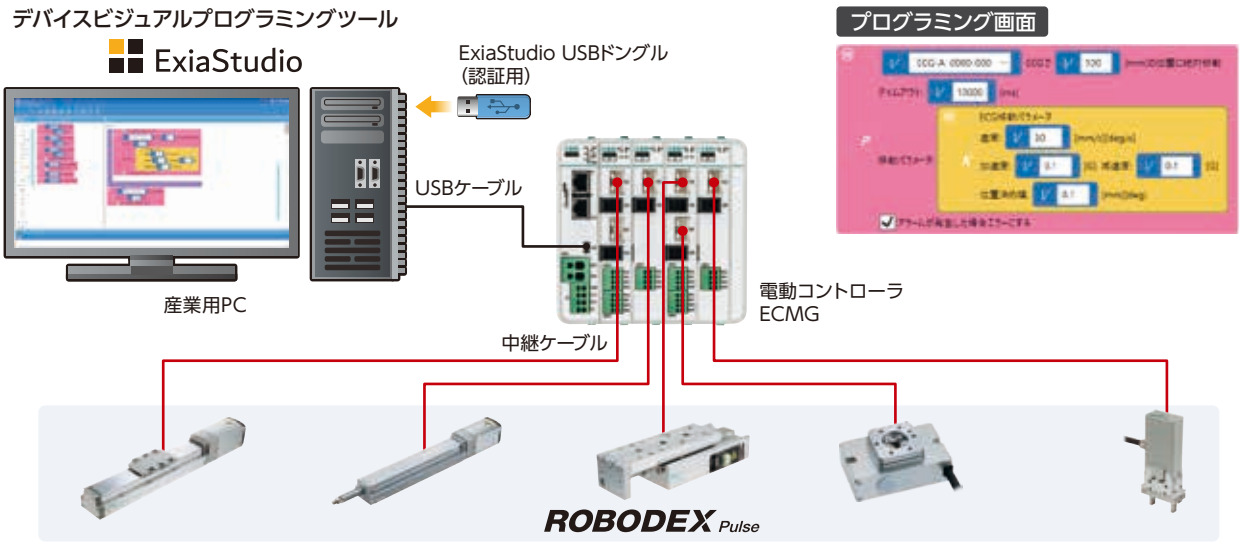

システム構成

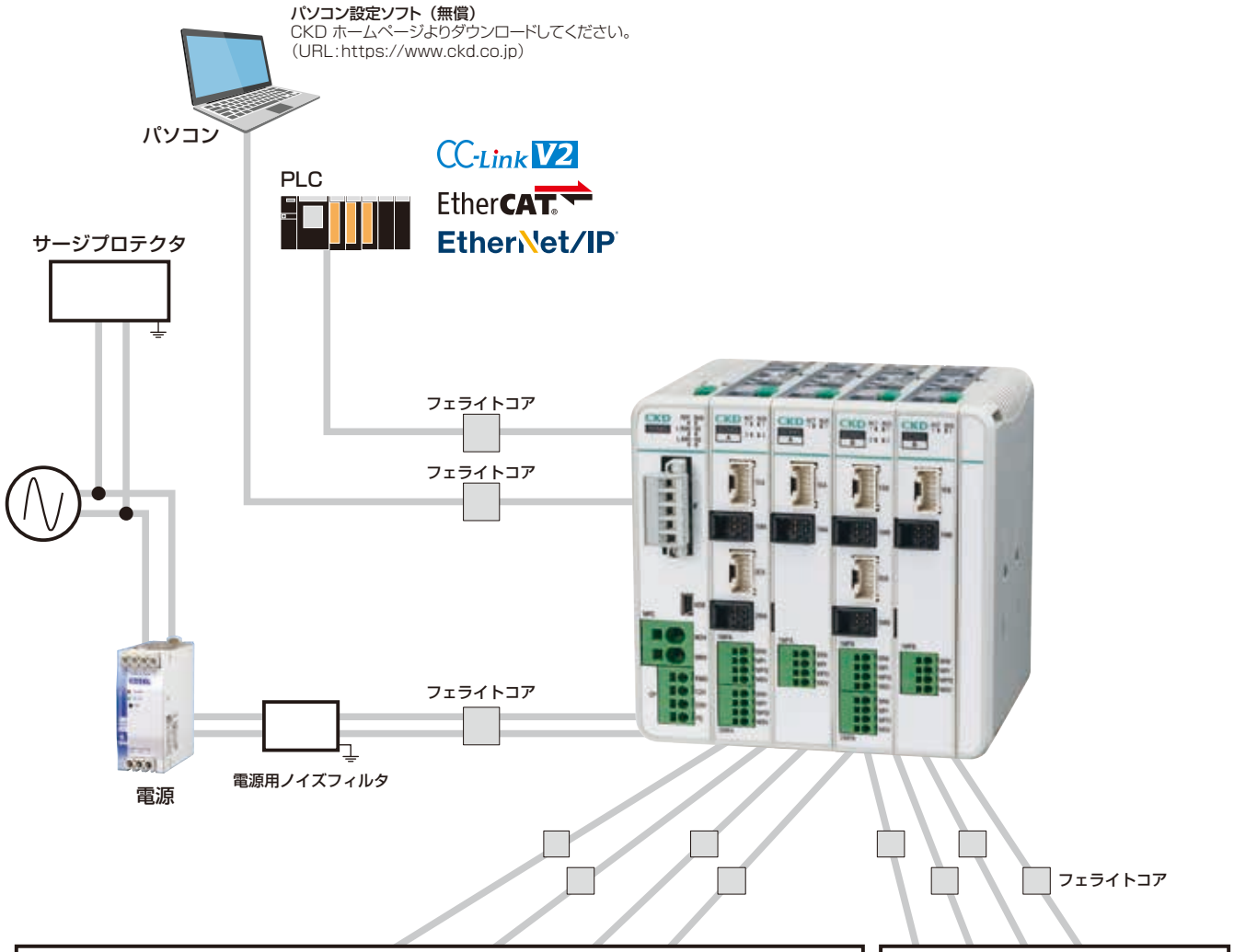

ドライブユニット Aタイプ用 アクチュエータ

EJSG シリーズ
（1 ページ）

EBS-G シリーズ
（カタログ No.RJ-014）

EBR-G シリーズ
（カタログ No.RJ-014）

GSSD2
（カタログ No.RJ-014）

GSTK
（カタログ No.RJ-014）

GSTG
（カタログ No.RJ-014）

GSTS
（カタログ No.RJ-014）

GSTL
（カタログ No.RJ-014）

ドライブユニット Bタイプ用 アクチュエータ

FLCR-G
シリーズ
（カタログ No.RJ-014）

FGRC-G
シリーズ
（カタログ No.RJ-014）

FLSH-G
シリーズ
（カタログ No.RJ-014）

Gシリーズ
（3爪グリッパタイプ）
（カタログ No.RJ-014）

※ EBS／EBR－P4（二次電池製造工程用）はコントローラECGのみ接続可能です。
※ EBS／EBR－FPI（食品製造工程用）はコントローラECRのみ接続可能です。
※ FLCR－P4（二次電池製造工程用）はコントローラECGのみ接続可能です。

各ユニットの説明

● 通信ユニット（ECMG-CNN※30-※※D※※）

フィールドネットワークに接続するユニットです。
動力電源、制御電源を他ユニットに供給する事が可能です。
左端に設置します。
詳細は134ページをご参照ください。

● ドライブユニット（ECMG-DNN※30-※※DNN）

電動アクチュエータを駆動するユニットです。
1ドライブユニットに1軸接続するユニットと2軸接続するユニットがあります。また、ドライブユニットはAタイプとBタイプの2種類があり、接続できるアクチュエータが異なります。
動力電源をドライブユニットに直接供給する事も可能です。
1つの通信ユニットにつき、ドライブユニットは最大8ユニットまで接続可能です。
詳細は140ページをご参照ください。

● エンドユニット（ECMG-PNNN30-EACNN）

多軸コントローラの終端となるユニットです。
右端に設置します。
通信ユニットに添付されます。
詳細は134ページをご参照ください。

※セット形番は準備しておりません。ユニット毎の発注となります。

通信ユニット

ECMG-C Series

フィールドネットワークに接続するユニット

適合詳細形番については、当社ホームページをご覧ください。

形番表示方法

ECMG - C NN A 30 - CL D NN

❶ ❷ ❸ ❹

❶ユニット種別	
C	通信ユニット

❷エンドユニット	
A	添付(標準エンドユニット)
N	添付なし

❸インタフェース仕様	
CL	CC-Link
EC	EtherCAT
EN	EtherNet/IP
EP	PROFINET

❹添付品 ※1	
NN	無し
1N	CC-Link用通信コネクタ1口
2N	CC-Link用通信コネクタ2口

※1　インタフェース仕様でEC、EN、EPを選択した場合は"NN"、CLを選択した場合は"1N"または"2N"から選択頂けます。

一般仕様

項　目		内　容						
適用アクチュエータ		EJSG/EBS-G/EBR-G/GSSD2/GSTK/GSTG/GSTS/GSTL			FLCR-G/FGRC-G/FLSH-G/GCKW			
適用モータサイズ		□35	□42	□56	□20	□25	□25L	□35
設定ツール		パソコン設定ソフト　(S-Tools)、接続ケーブル：USBケーブル(mini-B)						
外部インタフェース	フィールドネットワーク仕様	CC-Link、EtherCAT、EtherNet/IP、PROFINET						
電源電圧	制御電源、動力電源	DC24V±10%						
消費電流	制御電源（1ユニットあたり）	0.4A以下						
	動力電源(1軸あたり)　※1	3.4A以下※2	4.2A以下※3	4.5A以下※4	0.5A以下	0.9A以下	1.6A以下	1.1A以下
ブレーキ消費電流		0.4A以下						
絶縁抵抗		DC500Vにて10MΩ以上						
耐電圧		AC500V　1分間						
使用周囲温度		0～40℃　凍結なきこと						
使用周囲湿度		35～80%RH　結露なきこと						
保存周囲温度		－10～50℃　凍結なきこと						
保存周囲湿度		35～80%RH　結露なきこと						
使用雰囲気		腐食ガス、爆発性ガス、粉塵なきこと						
質量		約180g						

※1　動力電源について、一括配線方式の場合は、合計30A以下にする必要があります。
※2　EJSGの場合4.0A以下、Gシリーズ(ロッド・ストッパ・ガイド付タイプ)の場合1.8A以下となります。
※3　Gシリーズ(ロッド・ストッパ・ガイド付タイプ)の場合2.0A以下となります。
※4　Gシリーズ(ロッド・ストッパ・ガイド付タイプ)の場合3.1A以下となります。

外形寸法図

● 通信ユニット

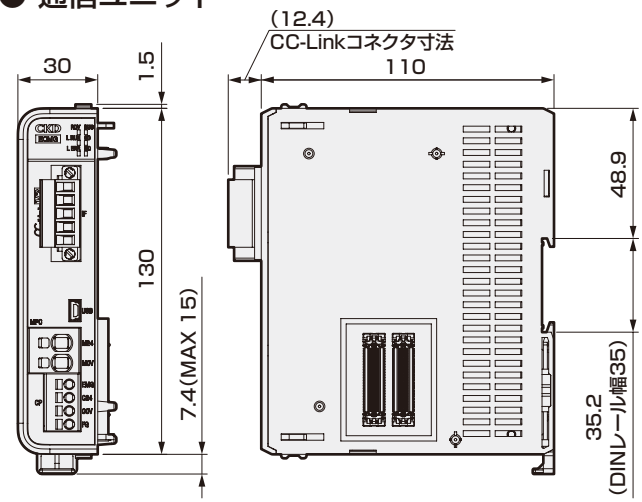

● エンドユニット

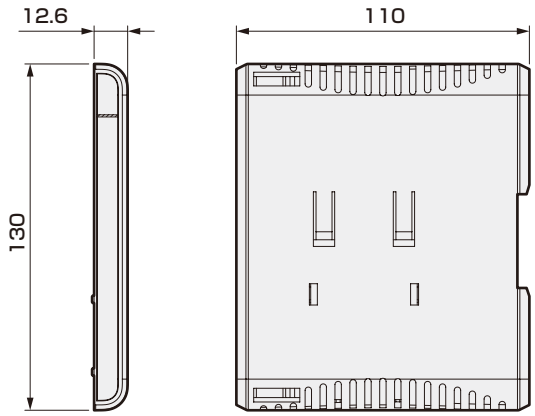

※　本図はCC-Link仕様です。

接続図

【一括配線方式】

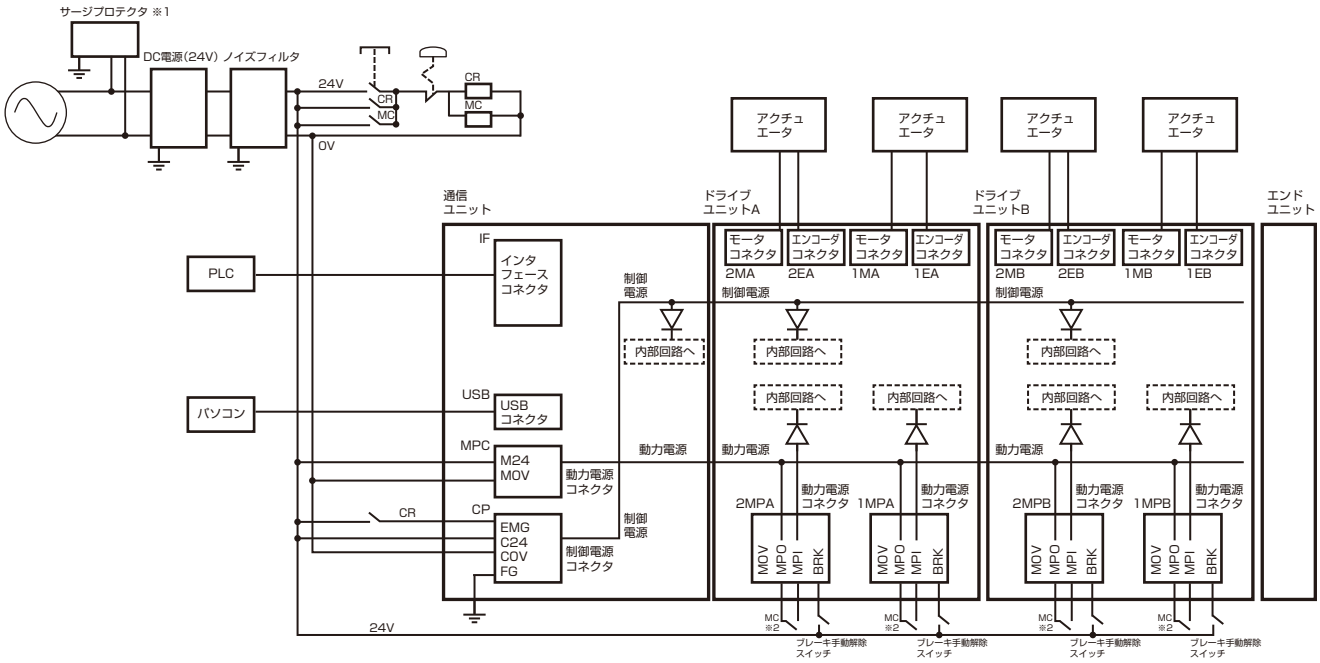

※1　CEマーキングに対応するためには、サージプロテクタが必要となります。
　　また、コントローラは制御盤の中に設置する必要があります。設置・配線方法の詳細は取扱説明書をご参照ください。
※2　安全カテゴリ対応などで、モータ駆動源の遮断が必要な場合は、MPIとMPO端子間に電磁開閉器等の接点を接続してください。
　　(出荷時はジャンパ線によりMPI-MPO間が接続されています。)

【個別配線方式】

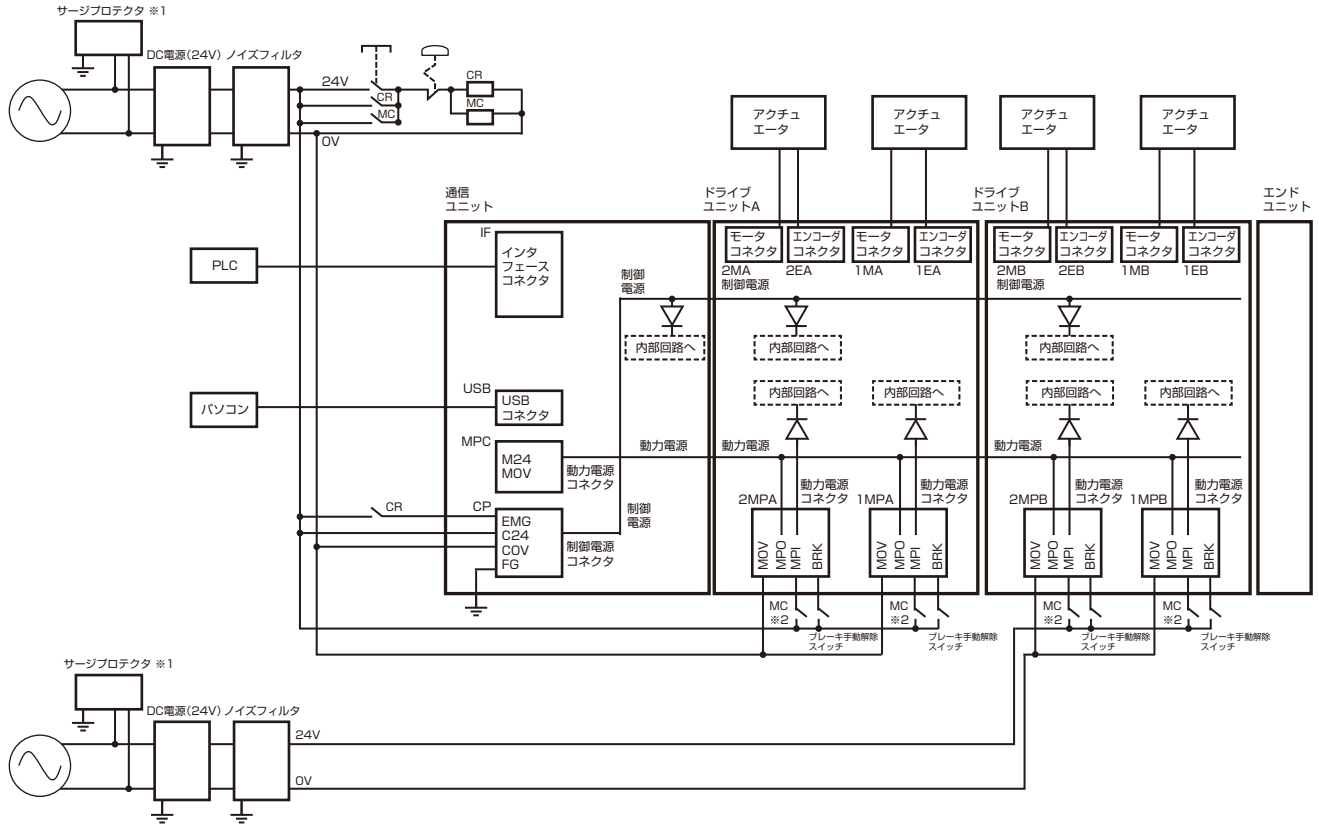

※1　CEマーキングに対応するためには、サージプロテクタが必要となります。
　　また、コントローラは制御盤の中に設置する必要があります。設置・配線方法の詳細は取扱説明書をご参照ください。
※2　安全カテゴリ対応などで、モータ駆動源の遮断が必要な場合は、電源とMPI端子間に電磁開閉器等の接点を接続してください。
　　(出荷時はジャンパ線によりMPI-MPO間が接続されています。)

【混在配線方式】

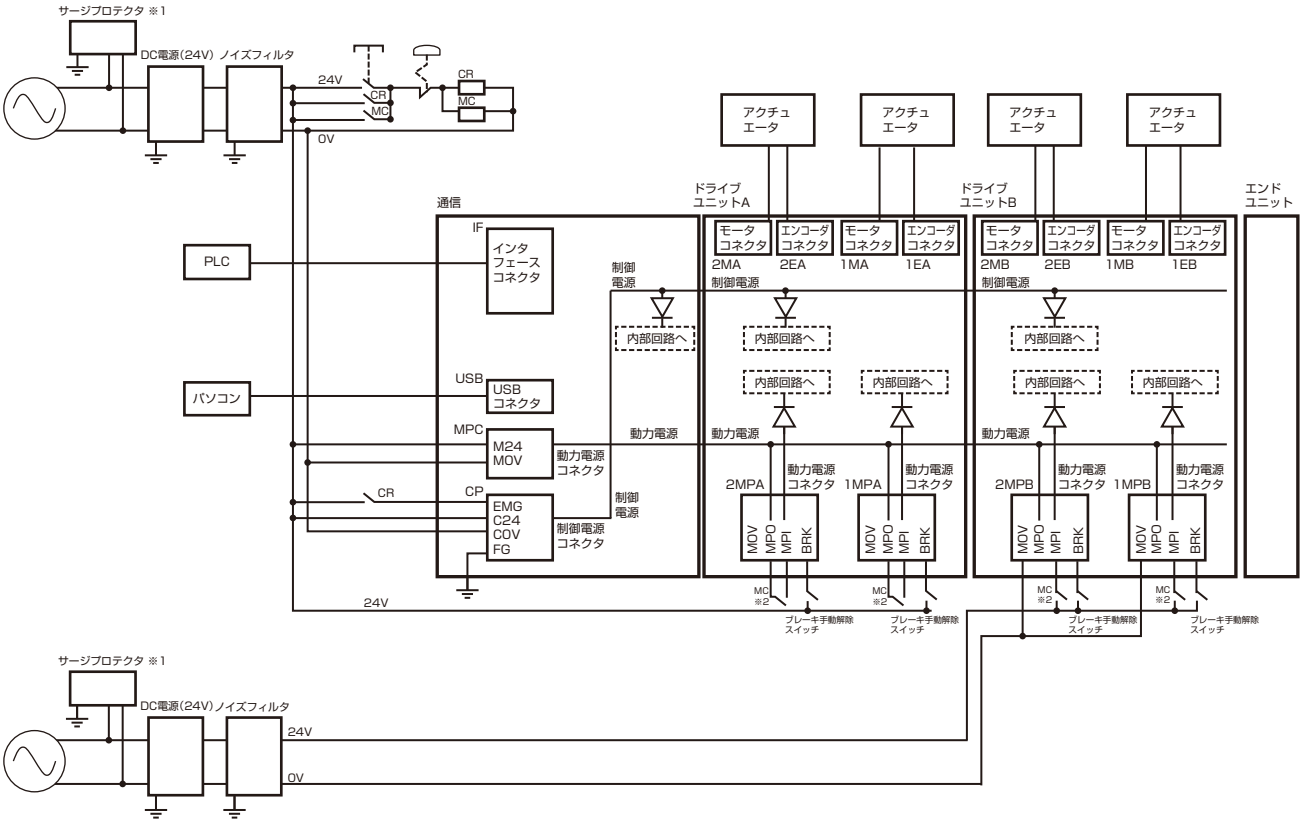

※1　CEマーキングに対応するためには、サージプロテクタが必要となります。
　　また、コントローラは制御盤の中に設置する必要があります。設置・配線方法の詳細は取扱説明書をご参照ください。
※2　安全カテゴリ対応などで、モータ駆動源の遮断が必要な場合は、一括配線の場合MPIとMPO端子間に、個別配線の場合は電源とMPI端子間に電磁開閉器等の接点を接続してください。
　　(出荷時はジャンパ線によりMPI - MPO間が接続されています。)

動作モード別最大接続可能軸数

フィールドネットワーク	動作モード			
	PIO	簡易直値	標準直値	フル直値
CC-Link	16軸	16軸	16軸	10軸
EtherCAT	16軸	16軸	16軸	10軸
EtherNet/IP	16軸	16軸	16軸	10軸

フィールドネットワークの動作モード説明

動作モード	概要
PIO	ポイント動作を使用することができ、入出力の信号割付けは動作モード(PIO)で変更できます。ただし、PLCから直接動作時の運転条件を設定する直値動作は選択できません。 ポイントデータ、パラメータの読出しと書込みもできますが、モニタ機能を使用することはできません。 詳細項目については下表をご参照ください。
簡易直値	直値移動選択を切り替えることで、64点のポイント動作とPLCから目標位置を任意に設定し、動作させる直値動作を選択して使用することができます。 ポイントデータ、パラメータの読出しと書込みができ、制限付きでモニタ機能を使用することもできます。 詳細項目については下表をご参照ください。
標準直値	直値移動選択を切り替えることで、64点のポイント動作と制限付きでPLCから運転条件を任意に設定し、動作させる直値動作を選択して使用することができます。 ポイントデータ、パラメータの読出しと書込みができ、モニタ機能を使用することもできます。 詳細項目については下表をご参照ください。
フル直値	直値移動選択を切り替えることで、64点のポイント動作とPLCから運転条件を任意に設定し、動作させる直値動作を選択して使用することができます。 ポイントデータ、パラメータの読出しと書込みができ、モニタ機能を使用することもできます。 詳細項目については下表をご参照ください。

動作モード		PIO	簡易直値	標準直値	フル直値
ポイントデータの読出し/書込み		可	可	可	可
パラメータの読出し/書込み		可	可	可	可
直値移動選択 ※1		選択不可	可	可	可
位置決め点数		64	制限無	制限無	制限無
直値移動項目 ※2	目標位置	−	○	○	○
	位置決め幅	−	−	○	○
	速度	−	−	○	○
	加速度	−	−	○	○
	減速度	−	−	○	○
	押付率	−	−	○	○
	押付距離	−	−	△	○
	押付速度	−	−	○	○
	ゲイン倍率	−	−	※4	○
	位置指定方法	−	−	○	○
	動作方法	−	−	○	○
	停止方法	−	−	○	○
	加減速方法	−	−	○	○
モニタ項目 ※3	位置	−	○	○	○
	速度	−	▲	○	○
	電流	−	▲	○	○
	アラームコード	−	▲	○	○

※1：直値移動を選択しなかった場合、ポイントデータで設定した値で動作します。そのため位置決め点数は64点までです。
※2：○はPLCから設定した値で動作する項目を示します。−はポイントデータで設定した値で動作します。
△は共通パラメータで設定した値で動作します。
※3：○はモニタできる項目を示します。−はモニタできない項目を示します。▲は▲から選択して1項目のみモニタできる項目を示します。
※4：ゲイン倍率は無効になります。

CC-Link仕様

【通信仕様】

項　目	仕　様
CC-Linkバージョン	Ver.1.10、Ver.2.00
局タイプ	リモートデバイス局
リモート局番	1～64(パラメータ設定により設定)
リモート入出力 (RX、RY)	各128点(動作モードにかかわらず固定)
リモートレジスタ (RWr、RWw)	軸ごとの動作モードに対応したワード数の総和 (最大各128ワード) PIOモード:各2ワード 簡易直値モード：各4ワード 標準直値モード：各8ワード フル直値モード：各12ワード
占有局数　※1	1～4(パラメータ設定により設定) ver.1.10 4局占有　リモート入出力　：各128点まで　※2 リモートレジスタ：各16ワードまで ver.2.00 1局占有　リモート入出力　：各128点まで リモートレジスタ：各32ワードまで 2局占有　リモート入出力　：各384点まで リモートレジスタ：各64ワードまで 3局占有　リモート入出力　：各640点まで リモートレジスタ：各96ワードまで 4局占有　リモート入出力　：各896点まで リモートレジスタ：各128ワードまで
通信速度	10M / 5M / 2.5M / 625k / 156kbps (パラメータ設定により設定)
拡張サイクリック設定	ver.1.10　－ ver.2.00　1倍/ 2倍 / 4倍 / 8倍
接続ケーブル	CC-Link Ver.1.10対応ケーブル (シールド付き3芯ツイストペアケーブル)
モニタ機能	位置、速度、電流、アラーム

※1　占有局数選択時の、最大リモート出力点数、最大リモートレジスタワード数を記載
※2　ver.1.10使用時は、4局占有を選択してください。

マスタからのサイクリックデータ

デバイスNo.		フル直値モード 信号名称
RYn	0～A	－
	B	通信ユニットアラームリセット
	C～F	－
RY(n+1)	0～F	－
RY(n+2)	0～F	書込みデータ
RY(n+3)	0～F	
RY(n+4)	0～F	データ番号
RY(n+5)	0～F	
RY(n+6)	0～3	－
	4	データ要求
	5	データR/W選択
	6～7	－
	8～F	データR/W対象指定
RY(n+7)	0～F	－

デバイスNo.		フル直値モード 信号名称
RWw0	0～5	ポイント番号選択ビット0～5
	6	ポイント移動開始
	7	JOG/INCH(－)移動開始
	8	JOG/INCH(＋)移動開始
	9	原点復帰開始
	A	サーボON
	B	アラームリセット
	C	停止#
	D	直値移動選択
	E	INCH選択
	F	－
RWw1	0～F	モード(直値移動)
RWw2	0～F	位置(直値移動)
RWw3	0～F	
RWw4	0～F	位置決め幅(直値移動)
RWw5	0～F	速度(直値移動)
RWw6	0～7	加速度(直値移動)
	8～F	減速度(直値移動)
RWw7	0～7	押付率(直値移動)
	8～F	押付速度(直値移動)
RWw8	0～F	押付距離(直値移動)
RWw9	0～F	
RWwA	0～F	ゲイン倍率(直値移動)
RWwB	0～F	－

コントローラからのサイクリックデータ

デバイスNo.		フル直値モード 信号名称
RXn	0	温度異常(ワーニング)
	1	ユニット間通信状態1
	2	ユニット間通信状態2
	3～7	－
	8	通信ユニット状態
	9～A	－
	B	通信ユニットアラーム状態
	C～F	－
RX(n+1)	0～F	軸リンク状態
RX(n+2)	0～F	読出しデータ
RX(n+3)	0～F	
RX(n+4)	0～F	データ(アラーム)
RX(n+5)	0～F	
RX(n+6)	0～3	データ応答
	4	データ完了
	5	データ書込み状態
	6～F	－
RX(n+7)	0～F	－

デバイスNo.		フル直値モード 信号名称
RWr0	0～5	ポイント移動確認ビット0～5
	6	ポイント移動完了
	7	選択出力1
	8	選択出力2
	9	原点復帰完了
	A	サーボON状態
	B	アラーム#
	C	運転準備完了
	D	直値移動状態
	E	－
	F	－
RWr1	0～F	－
RWr2	0～F	位置(モニタ値)
RWr3	0～F	
RWr4	0～F	速度(モニタ値)
RWr5	0～F	電流(モニタ値)
RWr6	0～F	－
RWr7	0～F	アラームコード(モニタ値)
RWr8	0～F	－
RWr9	0～F	－
RWrA	0～F	－
RWrB	0～F	－

※　単軸での信号構成を記載。動作させる軸数によりデバイスNo.が決まるため、詳細は取扱説明書をご参照ください。
※　その他の動作モード時は取扱説明書をご参照ください。
※　#は負論理の信号を表します。

EtherCAT仕様

【通信仕様】

項　目	仕　様
通信速度	100Mbps (ファーストイーサネット、全二重)
プロセスデータ	可変PDOマッピング
最大PDOデータ長	RxPDO：272バイト TxPDO：272バイト
ステーションエイリアス	0～65535(パラメータで設定)
接続ケーブル	EtherCAT対応ケーブル (CAT5e以上のツイストペアケーブル(アルミテープと編組の二重遮へい)を推奨)
ノードアドレス	マスタが自動割付け
モニタ機能	位置、速度、電流、アラーム

マスタからのサイクリックデータ

Index	Sub Index	bit	フル直値モード 信号名称
0x2001	0x01	0～10	－
		11	通信ユニットアラームリセット
		12～31	－
	0x02	0～31	書込みデータ
	0x03	0～31	データ番号
	0x04	0～3	－
		4	データ要求
		5	データR/W選択
		6～7	－
		8～15	データR/W対象指定
		16～31	－
0x2003	0x01	0～5	ポイント番号選択ビット0～5
		6	ポイント移動開始
		7	JOG/INCH(－)移動開始
		8	JOG/INCH(＋)移動開始
		9	原点復帰開始
		10	サーボON
		11	アラームリセット
		12	停止#
		13	直値移動選択
		14	INCH選択
		15	－
		16～31	モード(直値移動)
	0x02	0～31	位置(直値移動)
	0x03	0～15	位置決め幅(直値移動)
		16～31	速度(直値移動)
	0x04	0～7	加速度(直値移動)
		8～15	減速度(直値移動)
		16～23	押付率(直値移動)
		24～31	押付速度(直値移動)
	0x05	0～31	押付距離(直値移動)
	0x06	0～15	ゲイン倍率(直値移動)
		16～31	－

コントローラからのサイクリックデータ

Index	Sub Index	bit	フル直値モード 信号名称
0x2005	0x01	0	温度異常(ワーニング)
		1	ユニット間通信状態1
		2	ユニット間通信状態2
		3～7	－
		8	通信ユニット状態
		9	－
		10	－
		11	通信ユニットアラーム状態
		12～15	－
		16～31	軸リンク状態
	0x02	0～31	読出しデータ
	0x03	0～31	データ(アラーム)
	0x04	0～3	データ応答
		4	データ完了
		5	データ書込み状態
		6～31	－
0x2007	0x01	0～5	ポイント移動確認ビット0～5
		6	ポイント移動完了
		7	選択出力1
		8	選択出力2
		9	原点復帰完了
		10	サーボON状態
		11	アラーム#
		12	運転準備完了
		13	直値移動状態
		14～31	－
	0x02	0～31	位置(モニタ値)
	0x03	0～15	速度(モニタ値)
		16～31	電流(モニタ値)
	0x04	0～15	－
		16～31	アラームコード(モニタ値)
	0x05	16～31	－
	0x06	16～31	－

※　単軸での信号構成を記載。動作させる軸数によりIndex,Sub Indexが決まるため、詳細は取扱説明書をご参照ください。
※　その他の動作モード時は取扱説明書をご参照ください。
※　#は負論理の信号を表します。

EtherNet/IP仕様

【通信仕様】

項　目	仕　様
通信プロトコル	EtherNet/IP
通信速度	自動設定 (100Mbps/10Mbps、全二重/半二重)
占有バイト数	入力：272バイト 出力：272バイト
IPアドレス	パラメータによる設定 (0.0.0.0～255.255.255.255) DHCPサーバ経由(任意アドレス)
RPI (パケットインターバル)	4ms～10000ms
接続ケーブル	EtherNet/IP対応ケーブル (CAT5e以上のツイストペアケーブル (アルミテープと編組の二重遮へい)を推奨)
モニタ機能	位置、速度、電流、アラーム

マスタからのサイクリックデータ

バイト	bit	フル直値モード 信号名称
0	0～7	－
1	0～2	－
	3	通信ユニットアラームリセット
	4～7	－
2～3	0～7	－
4～5	0～7	書込みデータ
6～7	0～7	
8～9	0～7	データ番号
10～11	0～7	
12	0～3	－
	4	データ要求
	5	データR/W選択
	6～7	－
13	0～7	データR/W対象指定
14～15	0～7	－
16	0～5	ポイント番号選択ビット0～5
	6	ポイント移動開始
	7	JOG/INCH(－)移動開始
17	0	JOG/INCH(＋)移動開始
	1	原点復帰開始
	2	サーボON
	3	アラームリセット
	4	停止#
	5	直値移動選択
	6	INCH選択
	7	－
18～19	0～7	モード(直値移動)
20～21	0～7	位置(直値移動)
22～23	0～7	
24～25	0～7	位置決め幅(直値移動)
26～27	0～7	速度(直値移動)
28	0～7	加速度(直値移動)
29	0～7	減速度(直値移動)
30	0～7	押付率(直値移動)
31	0～7	押付速度(直値移動)
32～33	0～7	押付距離(直値移動)
34～35	0～7	
36～37	0～7	ゲイン倍率(直値移動)
38～39	0～7	－

コントローラからのサイクリックデータ

バイト	bit	フル直値モード 信号名称
0	0	温度異常(ワーニング)
	1	ユニット間通信状態1
	2	ユニット間通信状態2
	3～7	－
1	0	通信ユニット状態
	1～2	－
	3	通信ユニットアラーム状態
	4～7	－
2～3	0～7	軸リンク状態
4～5	0～7	読出しデータ
6～7	0～7	
8～9	0～7	データ(アラーム)
10～11	0～7	
12	0～3	データ応答
	4	データ完了
	5	データ書込み状態
	6～7	－
13	0～7	－
14～15	0～7	－
16	0～5	ポイント移動確認ビット0～5
	6	ポイント移動完了
	7	選択出力1
17	0	選択出力2
	1	原点復帰完了
	2	サーボON状態
	3	アラーム#
	4	運転準備完了
	5	直値移動状態
	6～7	－
18～19	0～7	－
20～21	0～7	位置(モニタ値)
22～23	0～7	
24～25	0～7	速度(モニタ値)
26～27	0～7	電流(モニタ値)
28～29	0～7	－
30～31	0～7	アラームコード(モニタ値)
32～39	0～7	－

※　単軸での信号構成を記載。動作させる軸数によりバイト数が決まるため、詳細は取扱説明書をご参照ください。
※　その他の動作モード時は取扱説明書をご参照ください。
※　#は負論理の信号を表します。

【パネル説明】

CC-Link

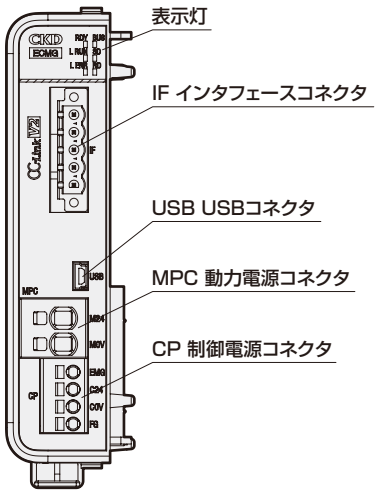

EtherCAT

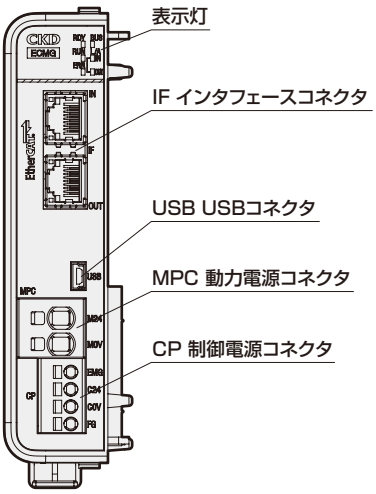

EtherNet/IP

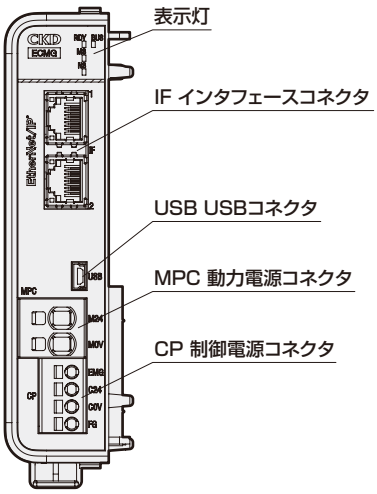

●添付品

品名		
CC-Link用通信コネクタ1口	MSTB2,5/5-STF-5,08ABGYAU	PHOENIX CONTACT
CC-Link用通信コネクタ2口	TFKC2,5/5-STF-5,08AU	PHOENIX CONTACT

ドライブユニット

ECMG-D Series

電動アクチュエータを駆動するユニット

適合詳細形番については、当社ホームページをご覧ください。

形番表示方法

● A タイプ

ECMG - D NNR30 - A2 DNN

❶ ❷

❶ユニット種別	
D	ドライブユニット

❷ドライブユニット仕様 ※1	
A1	Aタイプ　1軸
A2	Aタイプ　2軸

● B タイプ

ECMG - D NNN30 - B2 DNN

❶ ❷

❶ユニット種別	
D	ドライブユニット

❷ドライブユニット仕様 ※1	
B1	Bタイプ　1軸
B2	Bタイプ　2軸

※1　ドライブユニット仕様により対応アクチュエータが異なります。
詳細は下表をご参照ください。

コントローラ / アクチュエータ	ECMG Aタイプ	ECMG Bタイプ	ECG-A	ECG-B	ECR
EBS-M					●
EBR-M					●
EBS-G	●		●		
EBR-G	●		●		
EJSG	●		●		
FLSH					●
FLCR					●
FGRC					●
FLSH-G		●		●	
FLCR-G		●		●	
FGRC-G		●		●	
GSSD2	●		●		
GSTK	●		●		
GSTG	●		●		
GSTS	●		●		
GSTL	●		●		
GCKW		●		●	

※　EBS／EBR－P4(二次電池製造工程用)は
コントローラECGのみ接続可能です。
※　EBS／EBR－FPI(食品製造工程用)は
コントローラECRのみ接続可能です。
※　FLCR－P4(二次電池製造工程用)は、
コントローラECGのみ接続可能です。

一般仕様

項　目		内　容						
ドライブユニット仕様		Aタイプ　1軸/2軸			Bタイプ　1軸/2軸			
適用アクチュエータ		EJSG/EBS-G/EBR-G/GSSD2/GSTK/GSTG/GSTS/GSTL			FLCR-G/FGRC-G/FLSH-G/GCKW			
適用モータサイズ		□35	□42	□56	□20	□25	□25L	□35
設定ツール、外部インタフェース		通信ユニットによる						
電源電圧	動力電源	DC24V±10%						
消費電流	動力電源(1軸あたり)※1	3.4A以下 ※2	4.2A以下 ※3	4.5A以下 ※4	0.5A以下	0.9A以下	1.6A以下	1.1A以下
ブレーキ消費電流		0.4A以下						
絶縁抵抗		DC500Vにて10MΩ以上						
耐電圧		AC500V　1分間						
使用周囲温度		0～40℃　凍結なきこと						
使用周囲湿度		35～80%RH　結露なきこと						
保存周囲温度		－10～50℃　凍結なきこと						
保存周囲湿度		35～80%RH　結露なきこと						
使用雰囲気		腐食ガス、爆発性ガス、粉塵なきこと						
保護構造		IP20						
質量		約295g						

※　同期制御・円弧補間には対応していません。
※1　動力電源について、一括配線方式の場合は、合計30A以下にする必要があります。
※2　EJSGの場合4.0A以下、Gシリーズ(ロッド・ストッパ・ガイド付タイプ)の場合1.8A以下となります。
※3　Gシリーズ(ロッド・ストッパ・ガイド付タイプ)の場合2.0A以下となります。
※4　Gシリーズ(ロッド・ストッパ・ガイド付タイプ)の場合3.1A以下となります。

外形寸法図

● ドライブユニット

1 軸仕様

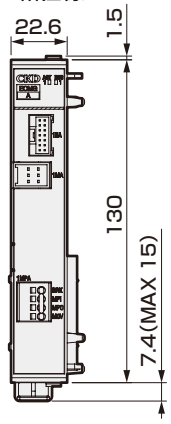

2 軸仕様

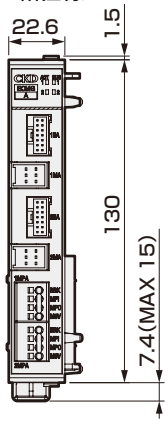

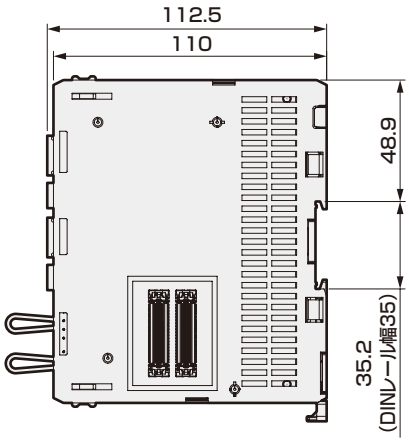

※Aタイプ、Bタイプの外形寸法は同一になります。

【パネル説明】

Aタイプ　1軸

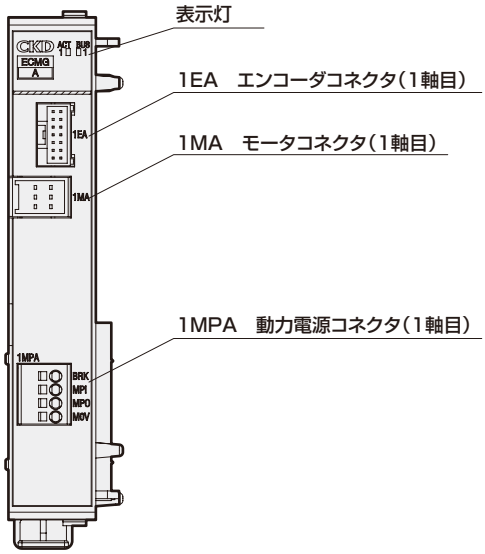

Aタイプ　2軸

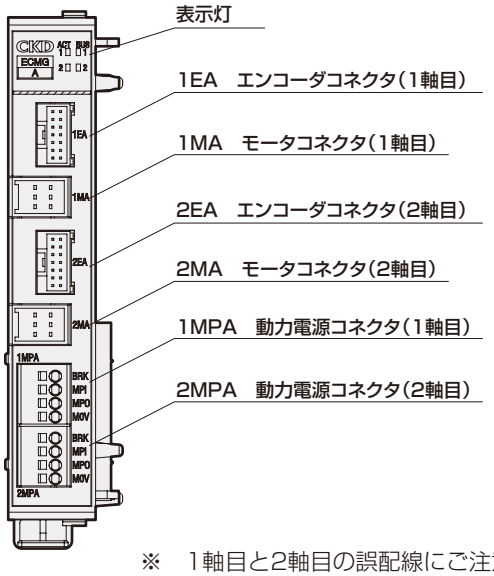

※　1軸目と2軸目の誤配線にご注意ください。

Bタイプ　1軸

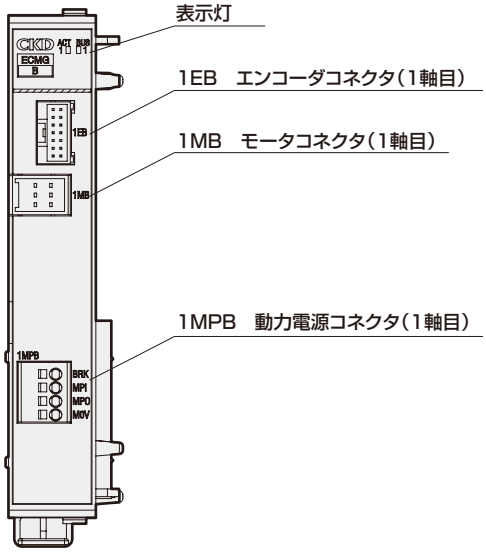

Bタイプ　2軸

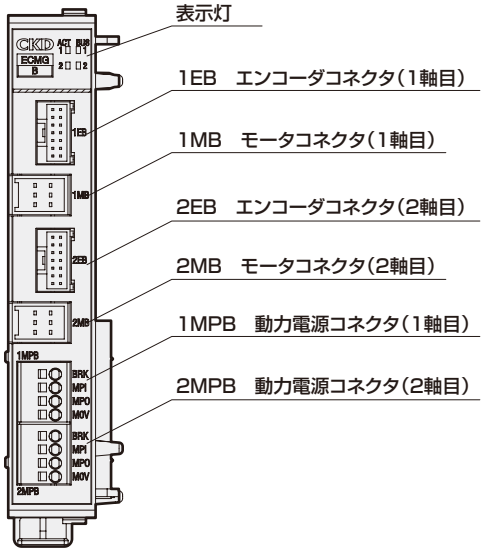

※　1軸目と2軸目の誤配線にご注意ください。

ECMG-DNN※30-A用中継ケーブル

● モータケーブル（固定/可動）

※　アクチュエータ形式でも選択可能

EA-CBLM 4 - S 01

❶ ❷ ❸

❶適用アクチュエータ	
4	EJSG、EJSG-C、EJSG-FP1
3	EJSG-P4
5	EJSG-G

❷ケーブル種類	
S	固定ケーブル
R	可動ケーブル

❸ケーブル長さ	
01	1m
03	3m
05	5m
10	10m

● EA-CBLM4

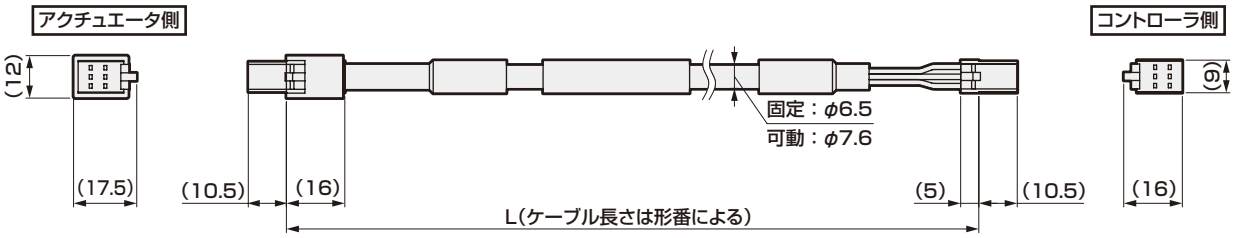

● EA-CBLM3（EJSG-P4 用）

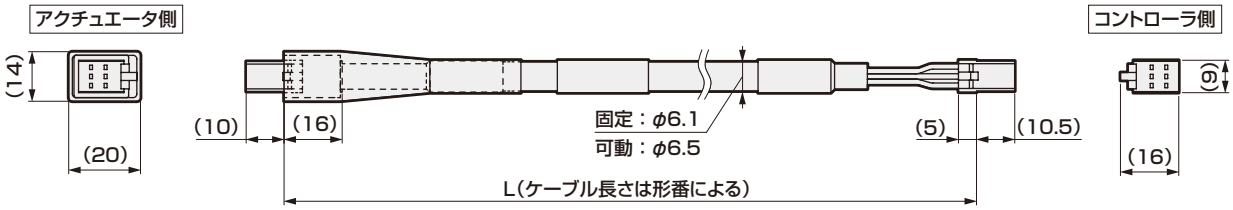

● EA-CBLM5

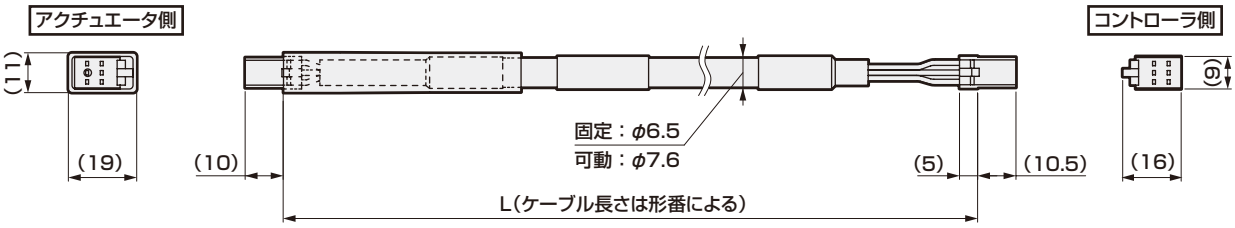

※　全ケーブル屈曲半径51mm以上でご使用ください。

ECMG-DNN※30-A用中継ケーブル

● エンコーダケーブル（固定/可動）

※　アクチュエータ形式でも選択可能

EA-CBLE 4 - S 01
❶ ❷ ❸

❶適用アクチュエータ	
4	EJSG、EJSG-C、EJSG-FP1
3	EJSG-P4
5	EJSG-G

❷ケーブル種類	
S	固定ケーブル
R	可動ケーブル

❸ケーブル長さ	
01	1m
03	3m
05	5m
10	10m

● EA-CBLE4

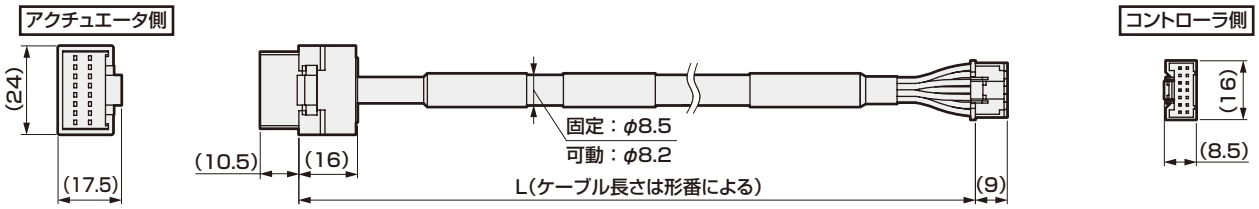

● EA-CBLE3（EJSG-P4 用）

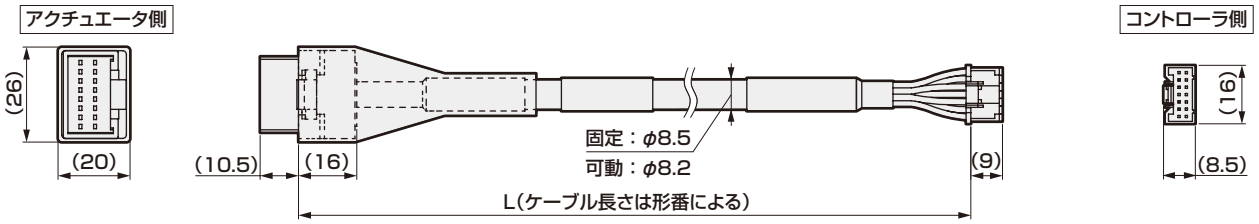

● EA-CBLE5

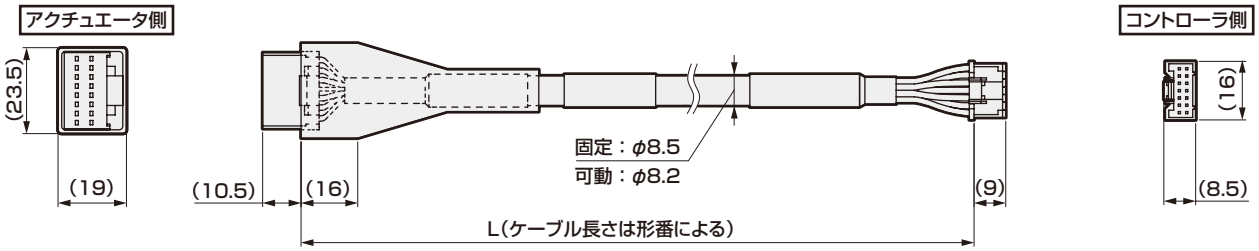

※　全ケーブル屈曲半径51mm以上でご使用ください。

関連部品

● エンドユニット

ECMG-PNNN30-EACNN

※外形寸法図は134ページをご参照ください。

推奨部品

● 推奨電源

メーカ	形番　※1	メーカ形番	入力電圧	定格電流 ※2	出力ピーク電流 ※2 ※3	並列接続	DINレール対応
TDKラムダ株式会社	–	HWS300P-24	AC85-264V	12.5A	42A ※4	×	×
	–	HWS600P-24	AC85-264V	25A	83A ※4	○ ※6	×
コーセル株式会社	EA-PWR-KHNA240F-24-N2	KHNA240F-24-N2	AC85-264V	10A	15A	×	×
	EA-PWR-KHNA240F-24	KHNA240F-24	AC85-264V	10A	15A	×	○
	–	AEA600F-24-N	AC85-264V	17.5A ※5	52.5A ※5	○	×
	–	AEA1000F-24-N	AC85-264V	30.0A ※5	100.0A ※5	○	×
オムロン株式会社	–	S8VK-S24024 ※7	AC85-264V	10A	15A	○ ※6	○
	–	S8VK-S48024 ※7	AC85-264V	20A	30A	○ ※6	○
	–	S8VK-WA96024 ※7	AC170-240V	40A	60A	○ ※6	○

※1　CKD から購入が可能。–（ハイフン）の製品は CKD から購入できませんので、各メーカへお問い合わせください。
※2　電源取り付け方法、周囲温度、入力電圧等により、出力電力にディレーティングが必要となる場合があります。
　　電源の使用条件について、詳細はメーカ HP をご参照ください。
※3　DUTY 制限等、ピーク電流による使用制限に注意ください。詳細はメーカ HP をご参照ください。
※4　AC200V 入力時の電流になります。
※5　AC230V、自然空冷時の電流になります。
※6　最大 2 台まで並列接続可能です
※7　UL/cUL 規格対応品としてご利用の場合、この電源をご使用ください。

● その他部品

品名	メーカ	型番
電源用ノイズフィルタ（単相・50A）	オムロン株式会社	RSEN-2050

※　CKD から購入できませんので、各メーカへお問い合わせください。
※　使用するフェライトコアについては、取扱説明書をご参照ください。

MEMO

ECMG 組合せ外形寸法例

【ドライブユニット 2台接続時】

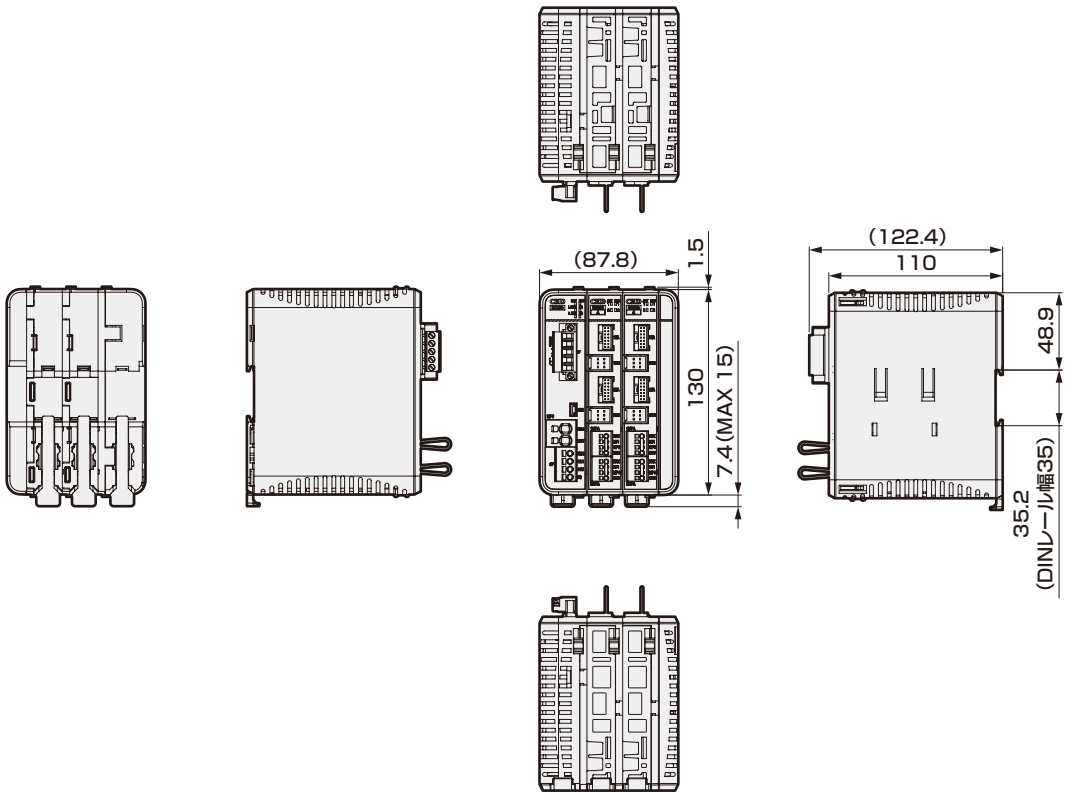

※通信ユニットはインタフェース仕様によらず外形寸法は同一です。
本図は CC-Link 仕様です。(CC-Link 通信コネクタ 1 口を装着)

【ドライブユニット 4台接続時】

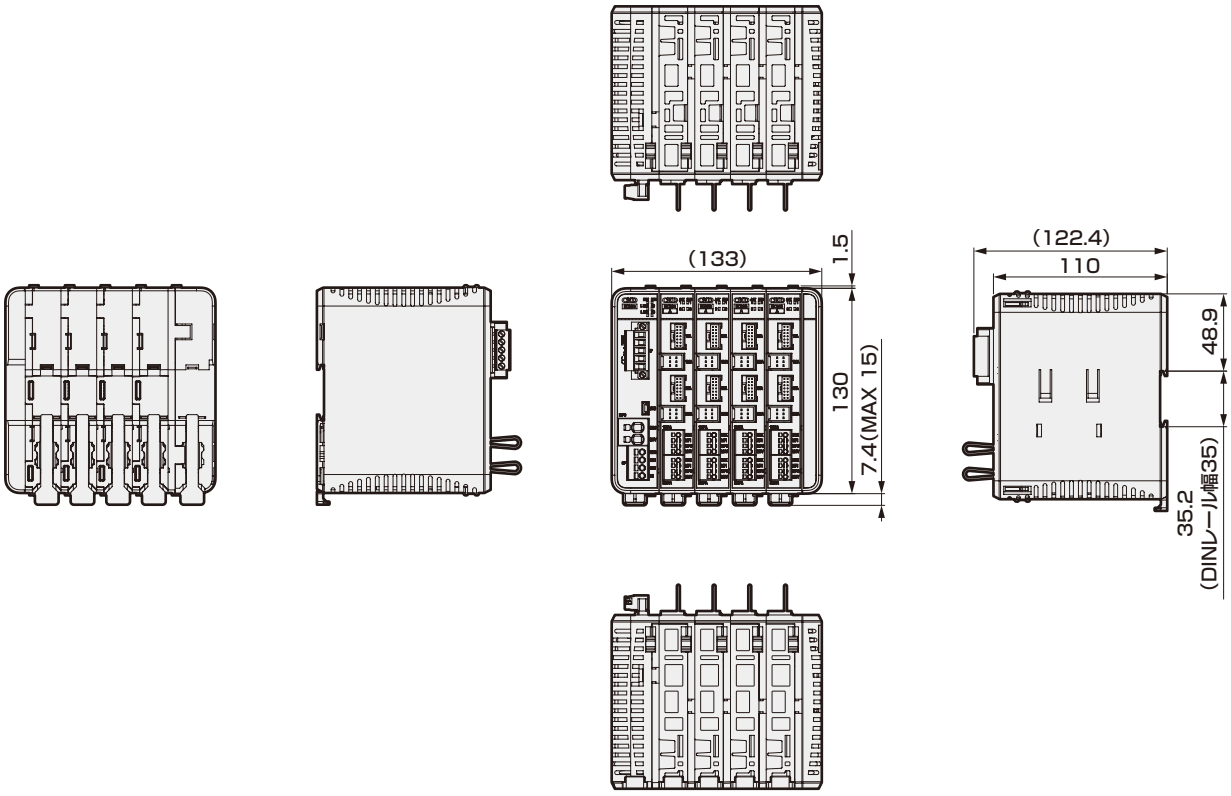

※通信ユニットはインタフェース仕様によらず外形寸法は同一です。
本図は CC-Link 仕様です。(CC-Link 通信コネクタ 1 口を装着)

ECMG 組合せ外形寸法例

【ドライブユニット 6台接続時】

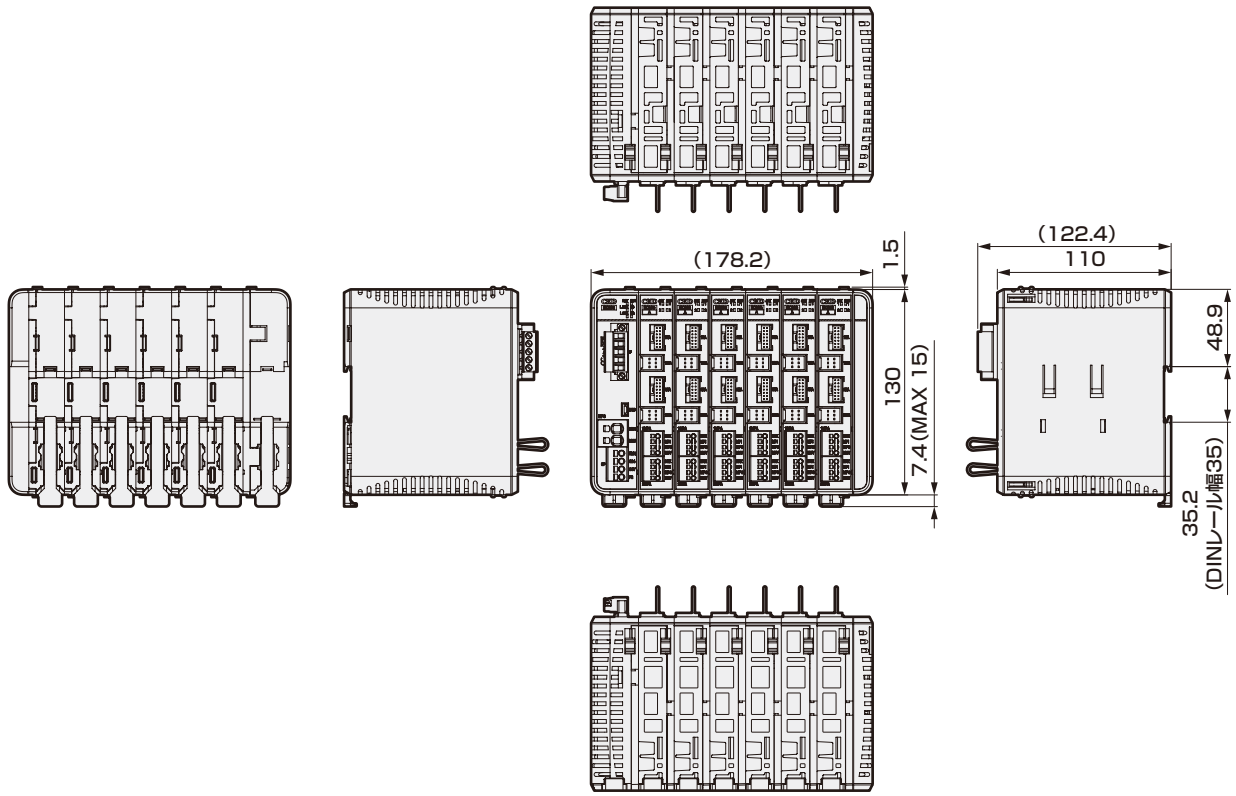

※通信ユニットはインタフェース仕様によらず外形寸法は同一です。
本図は CC-Link 仕様です。(CC-Link 通信コネクタ 1 口を装着)

【ドライブユニット 8台接続時】

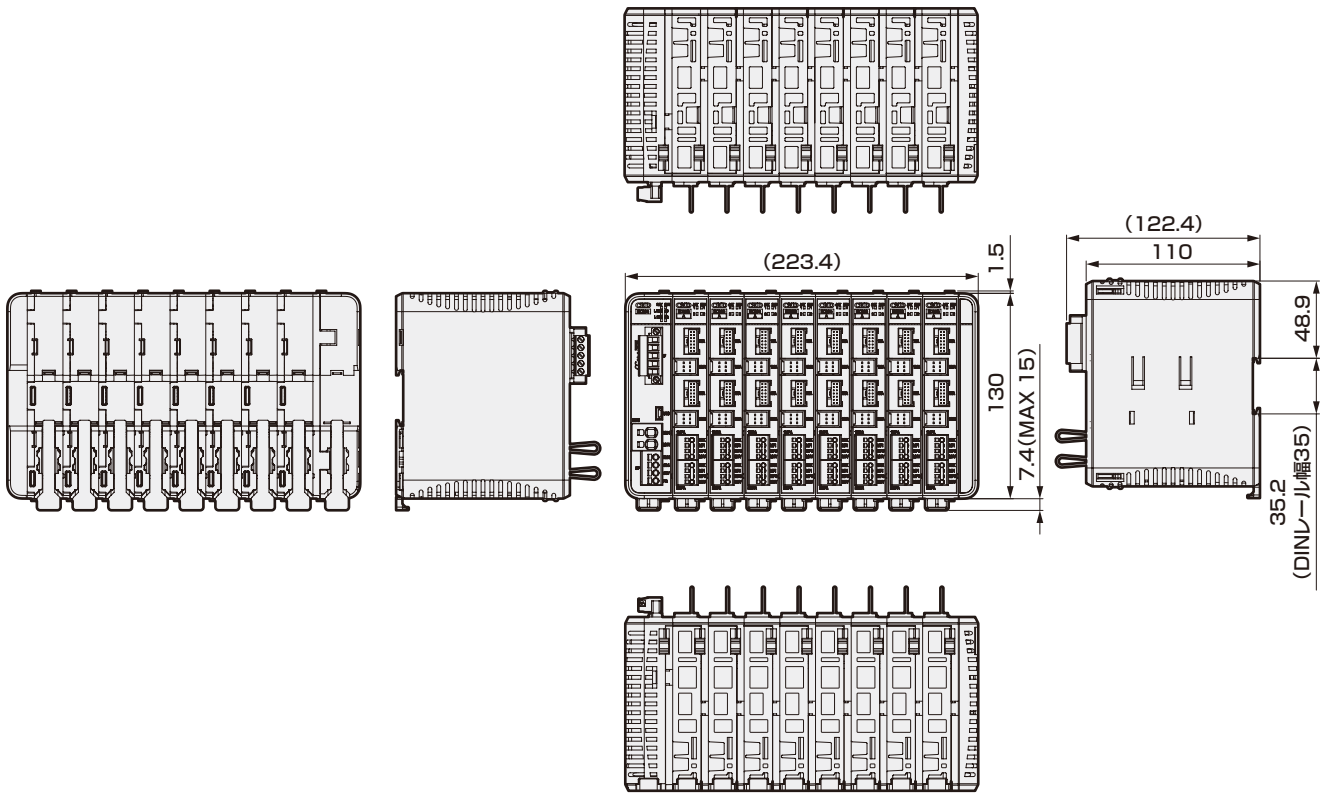

※通信ユニットはインタフェース仕様によらず外形寸法は同一です。
本図は CC-Link 仕様です。(CC-Link 通信コネクタ 1 口を装着)

機種選定

STEP1 インタフェースの選定

通信ユニットのインタフェースをCC-Link、EtherCAT、EtherNet/IP、PROFINETから選択します。

インタフェース種類	通信ユニット形番
CC-Link V2	ECMG-CNN※30-CLD※※
EtherCAT	ECMG-CNN※30-ECDNN
EtherNet/IP	ECMG-CNN※30-ENDNN
PROFINET	ECMG-CNN※30-EPDNN

STEP2 アクチュエータ・ドライブユニットの選定

選択したアクチュエータに対応可能なドライブユニットを8ユニット以内に収まるよう選択します。（140ページ参照）

アクチュエータ機種	ドライブユニット	
	アクチュエータ接続軸数	形番
EJSG・EBS-G・EBR-G GSSD2・GSTK・GSTG・GSTS・GSTL	2軸仕様	ECMG-DNNR30-A2DNN
	1軸仕様	ECMG-DNNR30-A1DNN
FLCR-G・FGRC-G・FLSH-G・GCKW	2軸仕様	ECMG-DNNN30-B2DNN
	1軸仕様	ECMG-DNNN30-B1DNN

STEP3 消費電流値の確認（ドライブユニットに個別配線方式とする場合は、本STEPを省略してください。）

●動力電源について、通信ユニットから一括配線方式で電源供給する場合、
下記ドライブユニットの動力電源消費電流合計を30A以下にする必要があります。
また、ブレーキを使用する場合は、ブレーキ電流（0.4A）を加算してください。

・ドライブユニット動力電源　1軸あたり消費電流

機種	サイズ	モータサイズ	電流	機種	サイズ	モータサイズ	電流	機種	サイズ	モータサイズ	電流
EJSG EBS-G EBR-G	04	□35	3.4A※1	FLCR-G	16	□20	0.5A	GSSD2・GSTK・GSTG・GSTS・GSTL	20	□35	1.8A
	05	□42	4.2A		20	□25	0.9A		32	□42	2.0A
	08	□56	4.5A		25	□25L	1.6A		50	□56	3.1A
FLSH-G	16	□20	0.3A	FGRC-G	10	□20	0.3A	GCKW	16	□20	0.3A
	20	□25	0.5A		30	□25	0.7A		20	□25	0.5A
	25	□25L	0.6A		50	□35	1.1A		25	□35	0.6A

※1　EJSGの場合、4.0Aとなります。

機種選定

選定例

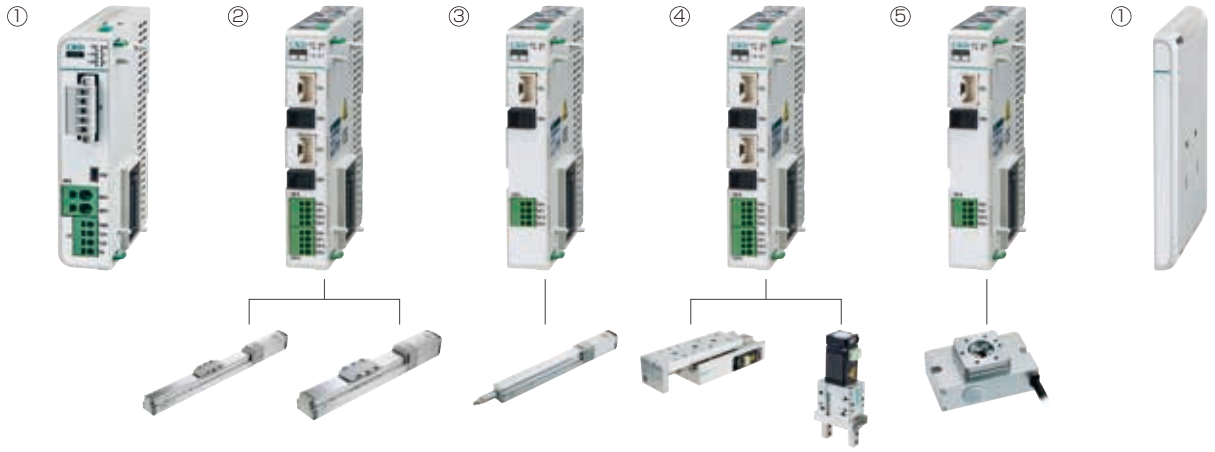

	EJSG-04G	EJSG-08G	EBR-05G	FLCR-20G	FLSH-16G	FGRC-30G
動力電源容量	4.0A	4.5A	4.2A	0.3A	0.9A	0.7A

動力電源電流合計　4.0A+4.5A+4.2A+0.3A+0.9A+0.7A　＝　14.6A

合計　14.6A（一括配線方式時動力電源電流合計）　≦　30A･･･OK

STEP4　電源容量の確認

●制御電源について、1ユニット当たり0.4A以下（エンドユニットを除く）となり、ユニット数×0.4Aが最大制御電流となります。最大制御電流で適用電源の定格を超えないように、電源を選定してください。

・制御電源最大電流

ユニット	仕様	形番	電流
通信ユニット	CC-Link	ECMG-CNN※30-CLD※※	0.4A
	EtherCAT	ECMG-CNN※30-ECDNN	0.4A
	EtherNet/IP	ECMG-CNN※30-ENDNN	0.4A
	PROFINET	ECMG-CNN※30-EPDNN	0.4A
ドライブユニット	Aタイプ2軸	ECMG-DNNR30-A2DNN	0.4A
	Aタイプ1軸	ECMG-DNNR30-A1DNN	0.4A
	Bタイプ2軸	ECMG-DNNN30-B2DNN	0.4A
	Bタイプ1軸	ECMG-DNNN30-B1DNN	0.4A

制御電源電流例

：ドライブユニットのAタイプ4軸の場合
通信ユニット+ドライブユニットのAタイプ2軸×2ユニット
0.4A×3ユニット ＝ 1.2A以下

ドライブユニットのAタイプ11軸の場合
通信ユニット+ドライブユニットのAタイプ2軸×5ユニット
+ドライブユニットのAタイプ1軸
0.4A×7ユニット ＝ 2.8A以下

●動力電源へ適用する電源は、下記ドライブユニット動力電源最大電流が、適用電源の定格を超えないように電源を選定してください。もしくは、出力ピーク電流対応の電源を選定してください。推奨電源は144ページを参照してください。また、ブレーキを使用する場合は、ブレーキ電流（0.4A）を加算してください。

・ドライブユニット動力電源　1軸あたり最大電流

機種	サイズ	モータサイズ	電流	機種	サイズ	モータサイズ	電流	機種	サイズ	モータサイズ	電流
EJSG EBS-G EBR-G	04	□35	12.4A	FLCR-G	16	□20	1.0A	GSSD2・ GSTK・ GSTG・ GSTS・GSTL	20	□35	5.7A
	05	□42	12.2A		20	□25	1.5A		32	□42	7.5A
	08	□56	12.5A		25	□25L	2.8A		50	□56	4.7A
FLSH-G	16	□20	0.4A	FGRC-G	10	□20	0.5A	GCKW	16	□20	0.4A
	20	□25	0.7A		30	□25	0.9A		20	□25	0.7A
	25	□25L	0.8A		50	□35	1.5A		25	□35	0.8A

※上記ドライブユニット動力電源最大電流は仕様内特定条件での瞬間最大電流であり、
アクチュエータ・リード・モータ取付方向・モータ設置方向・加減速・速度等によって変動します。詳細は問い合わせください。
※使用環境・条件によっては、アクチュエータの停止時間が必要な場合があります。停止時間が1.0s以下になる場合は問い合わせください。

特別仕様品 ※

●中継ケーブル長さ変更

中継ケーブルの長さの変更が可能です。
1m～10mまでの範囲内でケーブル長の変更が可能です。

※特別仕様品の詳細については当社営業所へお問い合わせください。

MEMO

ECG-A

コントローラ

CONTENTS

商品紹介	154
● 仕様・形番表示・外形寸法図・システム構成	156
・パラレルI/O(PIO)	158
・IO-Link	162
・CC-Link	163
・EtherCAT	164
・EtherNet/IP	165
・ケーブル	166
・関連部品	168
⚠ 使用上の注意事項	170

単軸コントローラ ECGシリーズ

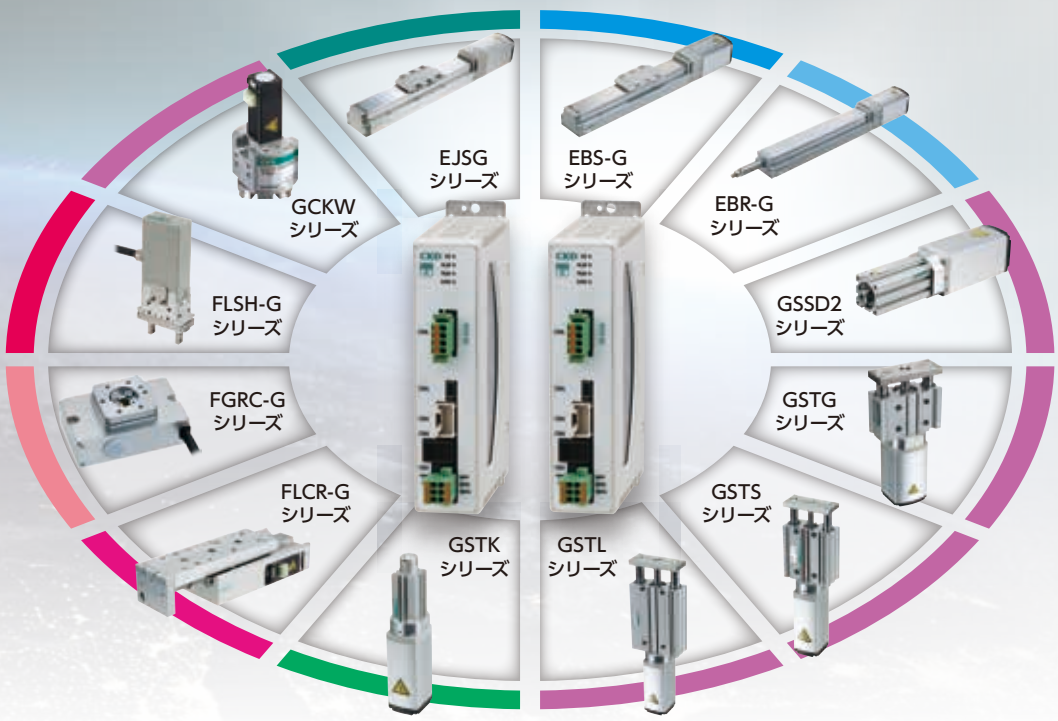

アクチュエータ機種・サイズを問わない共通コントローラ

対応アクチュエーター一覧

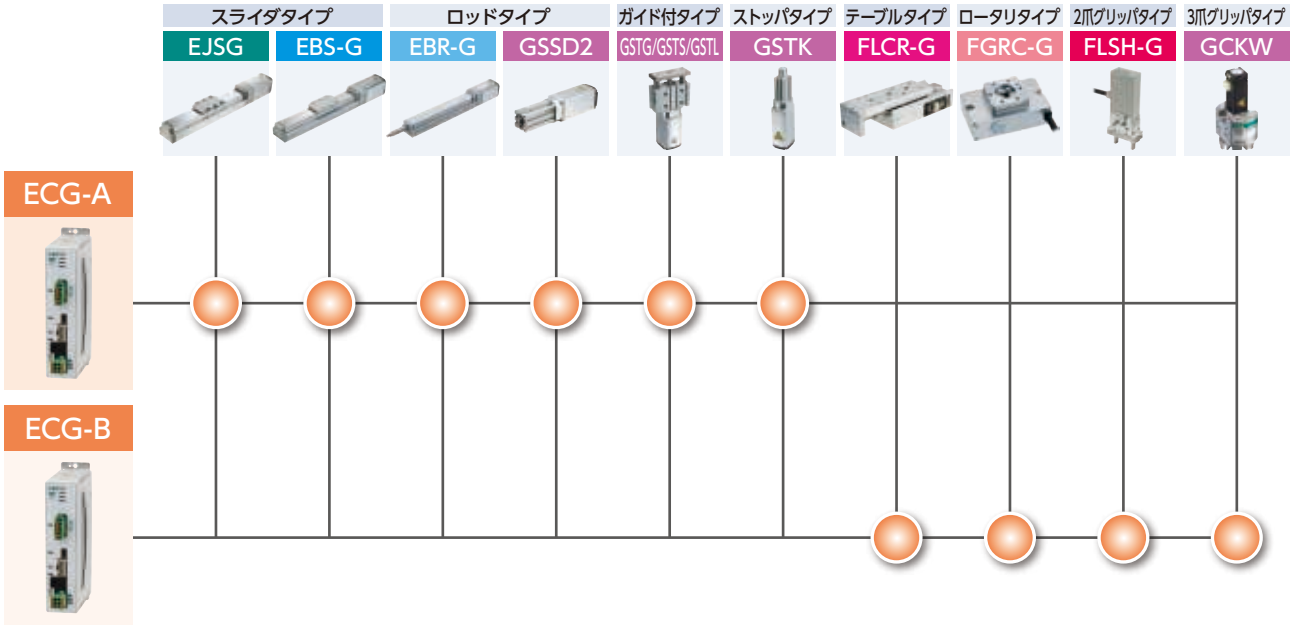

対応インタフェース

CC-Link　EtherNet/IP　EtherCAT　IO-Link

設計工数削減　作業工数削減　在庫削減

コントローラの共通化

機種やサイズ、リード、ストロークが異なるアクチュエータでも同じコントローラで動作できます。
選定と発注の工数、在庫の大幅な削減が可能です。
アクチュエータ情報を読込む自動認識機能を搭載しているため、初期設定工数も削減できます。
※自動認識機能はECG-Aのみ

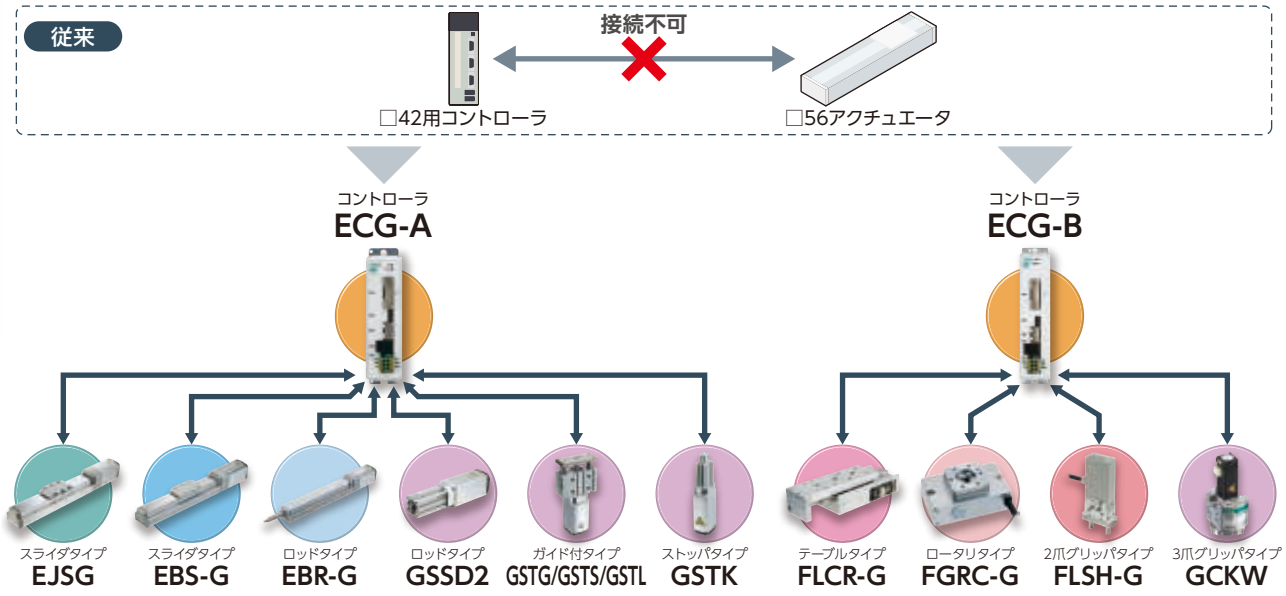

デバイスビジュアルプログラミングツール“ExiaStudio”対応

専門知識不要、直感的な操作で簡単プログラミングできる“ExiaStudio”に対応。
電動アクチュエータをPCで簡単直値制御可能です。
コントローラECGはデジタルI/Oターミナルとしても使用できます。

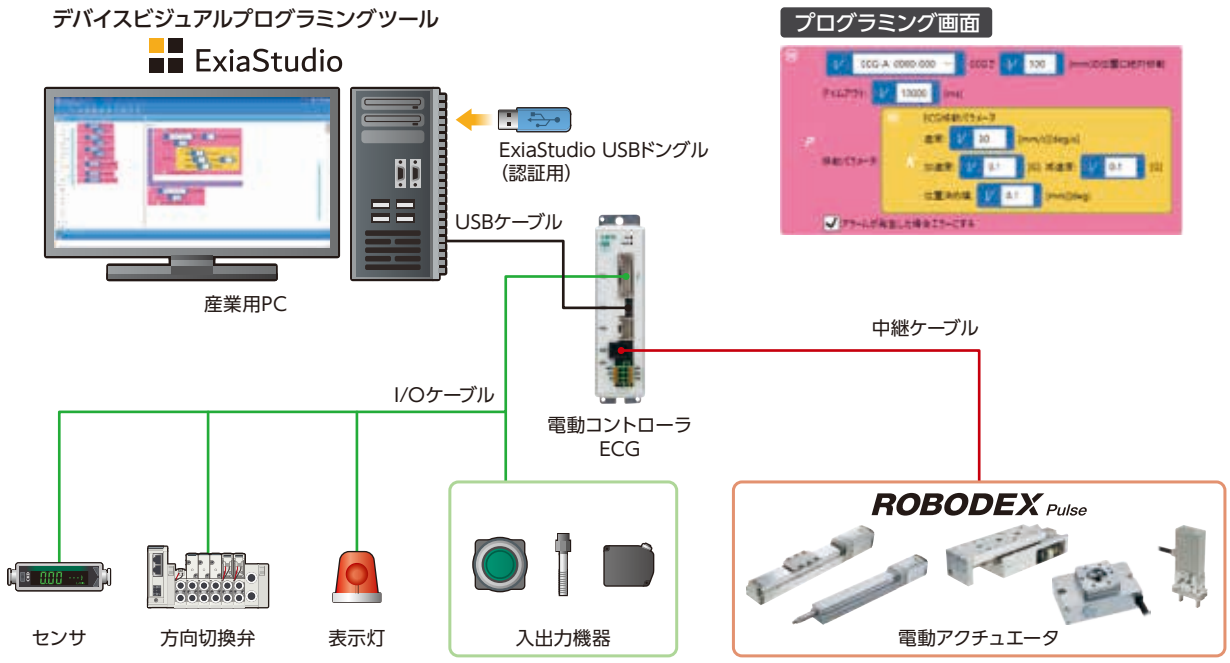

コントローラ

ECG-A Series

EJSG/EBS-G/EBR-G/Gシリーズ用コントローラ

適合詳細形番については、当社ホームページをご覧ください。

形番表示方法

ECG-ANNN30 - NP A 02

❶ ❷ ❸

❶インタフェース仕様	
NP	パラレルI/O（NPN,PNP共通）
LK	IO-Link
CL	CC-Link
EC	EtherCAT
EN	EtherNet/IP

❷取付方式	
A	標準取付
D	DINレール取付

❸IOケーブル長さ ※1	
00	無し
02	2m
03	3m
05	5m
10	10m

※1　インタフェース仕様の"パラレルI/O"を選択時以外は、"無し"を選択してください。

システム構成

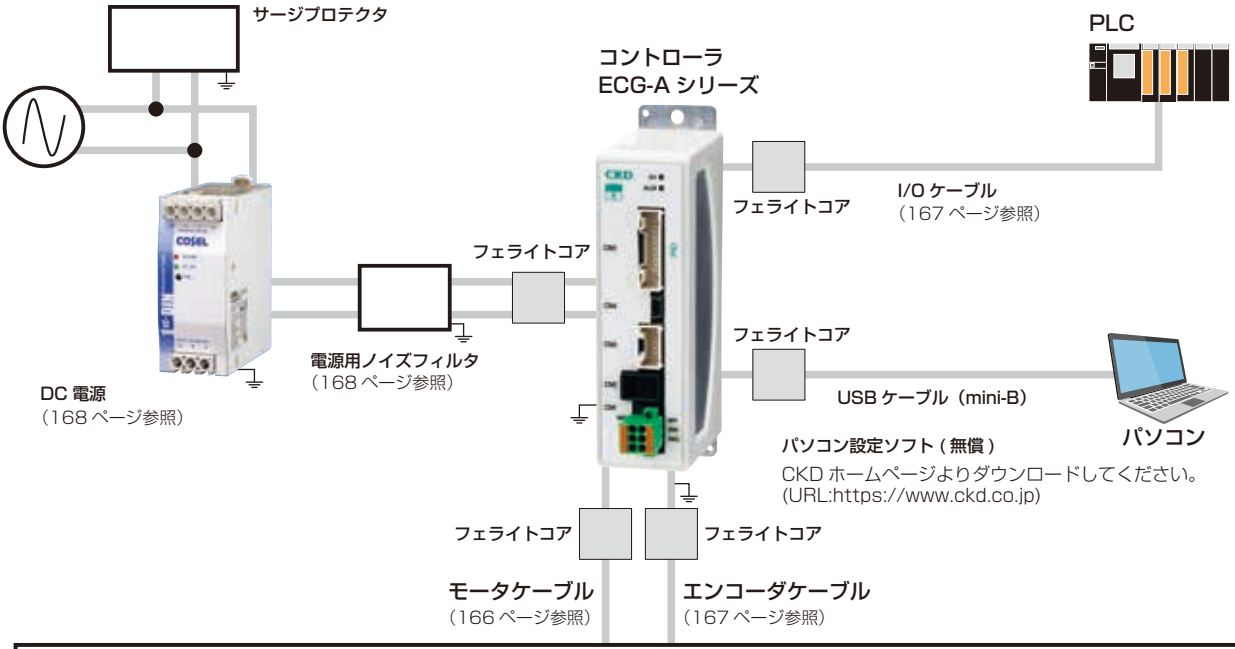

接続可能アクチュエータ

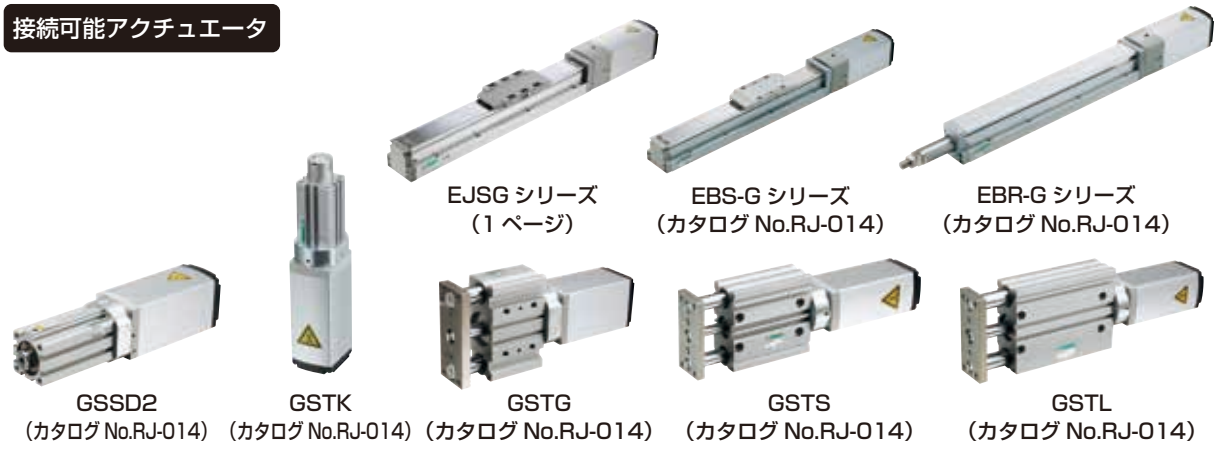

EJSG シリーズ（1 ページ）

EBS-G シリーズ（カタログ No.RJ-014）

EBR-G シリーズ（カタログ No.RJ-014）

GSSD2（カタログ No.RJ-014）

GSTK（カタログ No.RJ-014）

GSTG（カタログ No.RJ-014）

GSTS（カタログ No.RJ-014）

GSTL（カタログ No.RJ-014）

※　ノイズフィルタ、サージプロテクタ、フェライトコアの設置、配線方法については、取扱説明書をご参照ください。

一般仕様

項　目		内　容		
適用アクチュエータ		EJSG/EBS-G/EBR-G/GSSD2/GSTK/GSTG/GSTS/GSTL		
適用モータサイズ		□35	□42	□56
設定ツール		パソコン設定ソフト　(S-Tools) 接続ケーブル：USBケーブル(mini-B)		
外部インタフェース	パラレルI/O仕様	DC24V±10%、入出力最大各13点、ケーブル長さ　最大10m		
	フィールドネットワーク仕様	IO-Link, CC-Link, EtherCAT, EtherNet/IP		
表示灯		SVランプ、アラームランプ 通信状態確認用ランプ(各インタフェース仕様による)		
電源電圧	制御電源	DC24V±10%		
	動力電源	DC24V±10%		
消費電流	制御電源	0.4A以下		
	動力電源	1.7A以下	1.9A以下	2.8A以下
モータ部瞬間最大電流		2.4A以下	2.7A以下	4.0A以下
ブレーキ消費電流		0.4A以下		
絶縁抵抗		DC500Vにて10MΩ以上		
耐電圧		AC500V　1分間		
使用周囲温度		0～40℃　凍結なきこと		
使用周囲湿度		35～80%RH　結露なきこと		
保存周囲温度		－10～50℃　凍結なきこと		
保存周囲湿度		35～80%RH　結露なきこと		
使用雰囲気		腐食ガス、爆発性ガス、粉塵なきこと		
保護構造		IP20		
質量	パラレルI/O仕様	約180g(標準取付け)、約210g(DINレール取付け)		
	フィールドネットワーク仕様	約310g(標準取付け)、約340g(DINレール取付け)		

外形寸法図

● 標準取付

ECG-ANNN30-NPA □□（パラレル I/O 仕様）

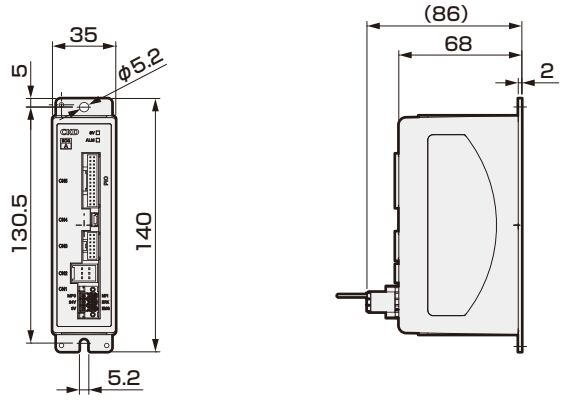

ECG-ANNN30- □□ A □□（その他）

※本図はCC-Link仕様の外形寸法図です。その他のインタフェース仕様もコネクタ部を除き、外形寸法図は同じです。

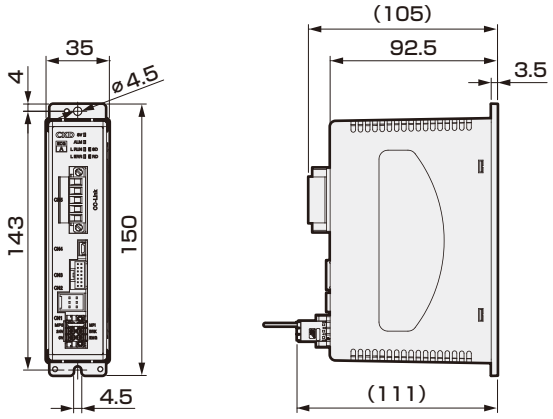

● DINレール取付

ECG-ANNN30-NPD □□（パラレル I/O 仕様）

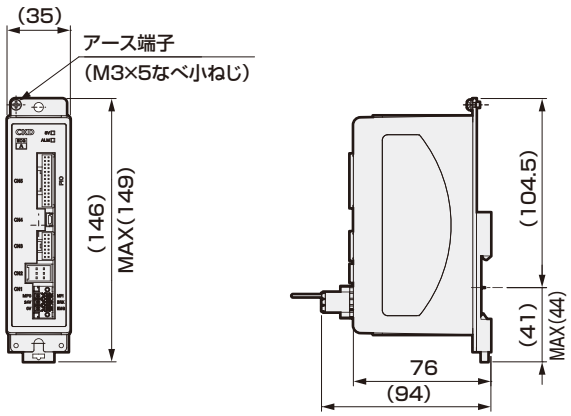

ECG-ANNN30- □□ D □□（その他）

※本図はCC-Link仕様の外形寸法図です。その他のインタフェース仕様もコネクタ部を除き、外形寸法図は同じです。

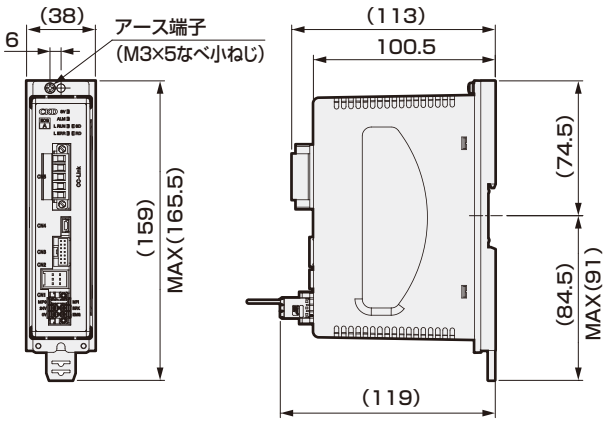

パラレルI/O(PIO)入出力回路

入力仕様

項　目	ECG-ANNN30-NP□□
入力点数	13点
入力電圧	DC24V±10%
入力電流	4mA/点
ON時入力電圧	19V以上
OFF時入力電流	0.2mA以下

入力回路

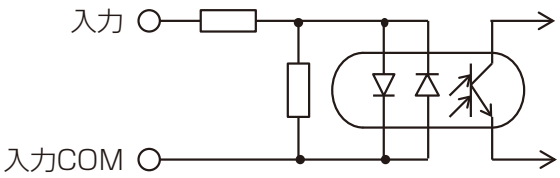

入力は無極性です。
（入力 COM は＋、－どちらでも使用可能です）

出力仕様

項　目	ECG-ANNN30-NP□□
出力点数	13点
負荷電圧	DC24V±10%
負荷電流	20mA以下/点
ON時内部降下電圧	3V以下
OFF時漏れ電流	0.1mA以下
出力短絡保護回路	あり
接続負荷	PLC等

出力回路

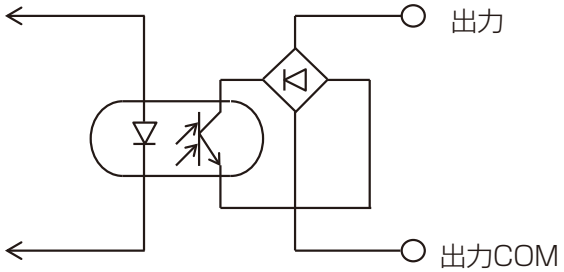

出力は無極性です。
（出力 COM は＋、－どちらでも使用可能です）

パラレルI/O(PIO)動作モード

コントローラには、5種類の動作モードがあります。
用途に適した動作モードをパソコン設定ソフトにて設定してください。初期設定は「64点モード」になっています。

動作モード	位置決め点数	概　要
64点モード	64点	・JOG移動開始入力 ・選択出力：2点(ポイントゾーン、ゾーン1、ゾーン2、移動中、ワーニング、ソフトリミットオーバ、ソフトリミットオーバ(－)、ソフトリミットオーバ(＋))
簡易7点モード	7点	・JOG移動開始入力 ・選択出力：2点(ポイントゾーン、ゾーン1、ゾーン2、移動中、ワーニング、ソフトリミットオーバ、ソフトリミットオーバ(－)、ソフトリミットオーバ(＋))
電磁弁モード ダブル2位置タイプ	2点	・SW出力：2点 ・選択出力：2点(ポイントゾーン、ゾーン1、ゾーン2、移動中、ワーニング、ソフトリミットオーバ、ソフトリミットオーバ(－)、ソフトリミットオーバ(＋))
電磁弁モード ダブル3位置タイプ	2点	・SW出力：2点 ・選択出力：2点(ポイントゾーン、ゾーン1、ゾーン2、移動中、ワーニング、ソフトリミットオーバ、ソフトリミットオーバ(－)、ソフトリミットオーバ(＋))
電磁弁モード シングルタイプ	2点	・SW出力：2点 ・選択出力：2点(ポイントゾーン、ゾーン1、ゾーン2、移動中、ワーニング、ソフトリミットオーバ、ソフトリミットオーバ(－)、ソフトリミットオーバ(＋))

パラレルI/O(PIO)信号略称一覧表

入力信号

略称	名称	略称	名称
PST	ポイント移動開始	JOGM	JOG(－)移動開始
PSB※	ポイント番号選択ビット※	JOGP	JOG(＋)移動開始
OST	原点復帰開始	P※ST	ポイント番号※移動開始
SVON	サーボオン	V1ST	電磁弁移動指令1
ALMRST	アラームリセット	V2ST	電磁弁移動指令2
STOP	停止	VST	電磁弁移動指令

出力信号

略称	名称	略称	名称
PEND	ポイント移動完了	SONS	サーボON状態
PCB※	ポイント番号確認ビット※	ALM	アラーム
ACB※	アラーム確認ビット※	WARN	ワーニング
PZONE	ポイントゾーン	READY	運転準備完了
MOVE	移動中	P※END	ポイント番号※移動完了
ZONE1	ゾーン1	SW1	スイッチ1
ZONE2	ゾーン2	SW2	スイッチ2
OEND	原点復帰完了	SLMT	ソフトリミットオーバ
SLMTM	ソフトリミットオーバ(－)	SLMTP	ソフトリミットオーバ(＋)

パラレルI/O(PIO)動作モードと信号割付け

動作モードによる信号割付けは下図の通りです。

動作モード		64点モード	簡易7点モード	電磁弁モード ダブル2位置タイプ	電磁弁モード ダブル3位置タイプ	電磁弁モード シングルタイプ
位置決め点数		64	7	2	2	2
入力	IN0	PSB0	P1ST	V1ST	V1ST	–
	IN1	PSB1	P2ST	V2ST	V2ST	VST
	IN2	PSB2	P3ST	–	–	–
	IN3	PSB3	P4ST	–	–	–
	IN4	PSB4	P5ST	–	–	–
	IN5	PSB5	P6ST	–	–	–
	IN6	PST	P7ST	–	–	–
	IN7	JOGM	JOGM	–	–	–
	IN8	JOGP	JOGP	–	–	–
	IN9	OST	OST	OST	OST	OST
	IN10	SVON	SVON	SVON	SVON	SVON
	IN11	ALMRST	ALMRST	ALMRST	ALMRST	ALMRST
	IN12	STOP#	STOP#	–	–	–
出力	OUT0	PCB0/ ACB0	P1END	P1END	P1END	P1END
	OUT1	PCB1/ ACB1	P2END	P2END	P2END	P2END
	OUT2	PCB2/ ACB2	P3END	–	–	–
	OUT3	PCB3/ ACB3	P4END	–	–	–
	OUT4	PCB4	P5END	SW1	SW1	SW1
	OUT5	PCB5	P6END	SW2	SW2	SW2
	OUT6	PEND	P7END	–	–	–
	OUT7	PZONE/ ZONE1/ ZONE2/ MOVE/ WARN# SLMT/ SLMTM/ SLMTP	PZONE/ ZONE1/ ZONE2/ MOVE/ WARN# SLMT/ SLMTM/ SLMTP	PZONE/ ZONE1/ ZONE2/ MOVE/ WARN# SLMT/ SLMTM/ SLMTP	PZONE/ ZONE1/ ZONE2/ MOVE/ WARN# SLMT/ SLMTM/ SLMTP	PZONE/ ZONE1/ ZONE2/ MOVE/ WARN# SLMT/ SLMTM/ SLMTP
	OUT8	PZONE/ ZONE1/ ZONE2/ MOVE/ WARN# SLMT/ SLMTM/ SLMTP	PZONE/ ZONE1/ ZONE2/ MOVE/ WARN# SLMT/ SLMTM/ SLMTP	PZONE/ ZONE1/ ZONE2/ MOVE/ WARN# SLMT/ SLMTM/ SLMTP	PZONE/ ZONE1/ ZONE2/ MOVE/ WARN# SLMT/ SLMTM/ SLMTP	PZONE/ ZONE1/ ZONE2/ MOVE/ WARN# SLMT/ SLMTM/ SLMTP
	OUT9	OEND	OEND	OEND	OEND	OEND
	OUT10	SONS	SONS	SONS	SONS	SONS
	OUT11	ALM#	ALM#	ALM#	ALM#	ALM#
	OUT12	READY	READY	READY	READY	READY

※　#は負論理の信号です。

パラレルI/O接続図(ECG-ANNN30-NP※※)

【PIOタイプ】

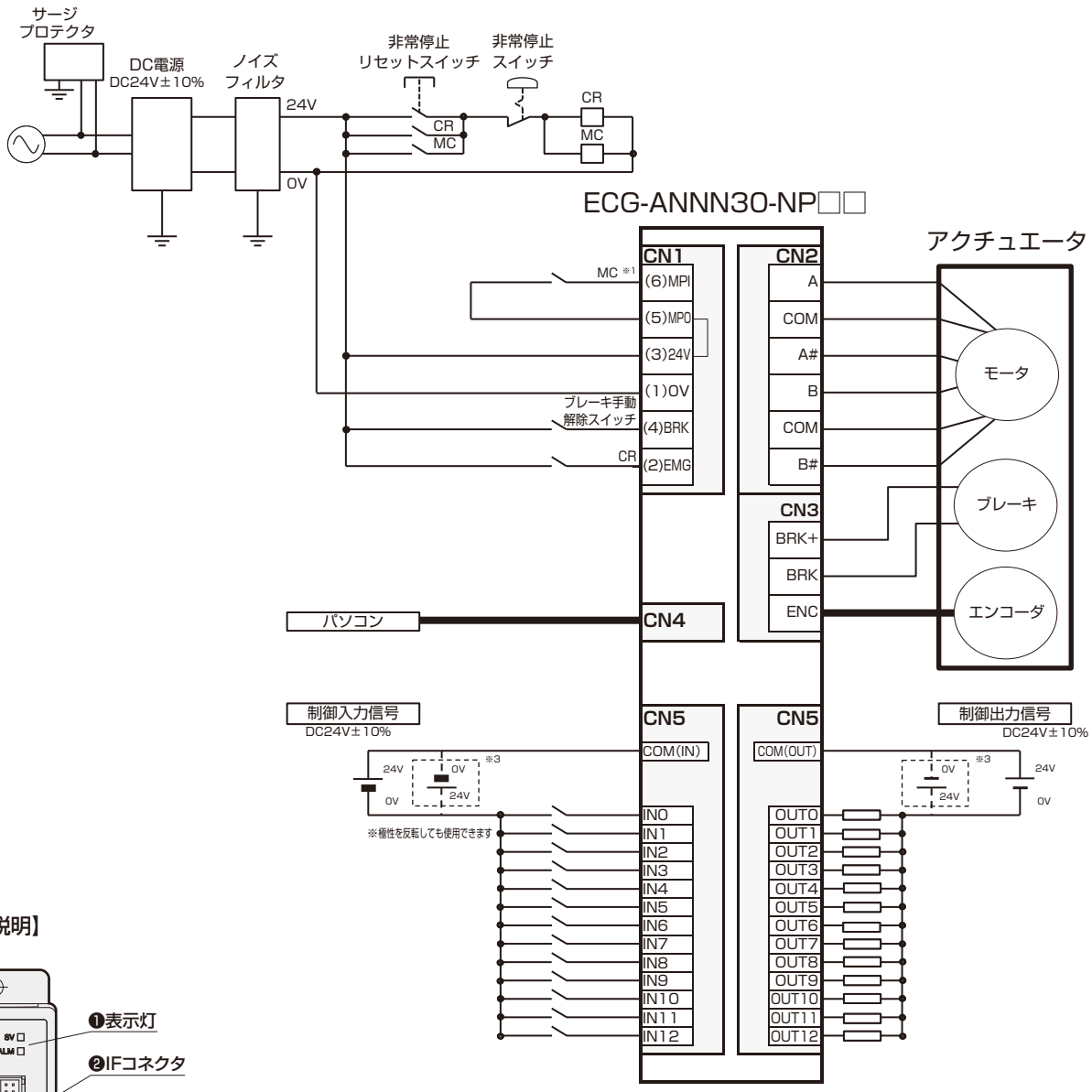

※1　安全カテゴリ対応などで、モータ駆動源の遮断が必要な場合は、
MPIとMPO端子間に電磁開閉器等の接点を接続してください。
(出荷時はジャンパ線により接続されています。)
※2　CEマーキングに対応するためには、サージプロテクタが必要となります。
※3　極性を反転しても使用できます。

【パネル説明】

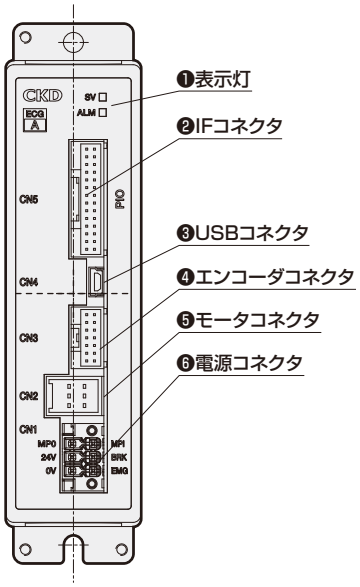

● 添付品

品名	メーカ型式	メーカ名
電源コネクタ	DFMC1,5/3-STF-3,5	PHOENIX CONTACT

フィールドネットワークの動作モード説明

動作モード	概要
PIOモード (PIO)	ポイント動作を使用することができ、入出力の信号割付けはパラレルI/O仕様と同様に動作モード(PIO)で変更できます。ただし、PLCから直接動作時の運転条件を設定する直値動作は選択できません。 また、パラメータの読出しと書込みができ、モニタ機能は使用できません。 詳細項目については下表をご参照ください。
ハーフ簡易直値モード (HSDP)	CC-Link仕様のコントローラでのみ選択可能なモードです。 直値移動選択を切り替えることで、64点のポイント動作とPLCから目標位置を任意に設定し、動作させる直値動作を選択して使用することができます。 また制限付きでモニタ機能を使用することができます。ただし、パラメータの読出しと書込みはできません。 詳細項目については下表をご参照ください。
簡易直値モード (SDP)	直値移動選択を切り替えることで、64点のポイント動作とPLCから目標位置を任意に設定し、動作させる直値動作を選択して使用することができます。 またパラメータの読出しと書込みができ、モニタ機能を使用することもできます。 詳細項目については下表をご参照ください。
ハーフ直値モード (HDP)	CC-Link仕様のコントローラでのみ選択可能なモードです。 直値移動選択を切り替えることで、64点のポイント動作と制限付きでPLCから運転条件を任意に設定し、動作させる直値動作を選択して使用することができます。 またモニタ機能を使用することができます。ただし、パラメータの読出しと書込みはできません。 詳細項目については下表をご参照ください。
フル直値モード (FDP)	直値移動選択を切り替えることで、64点のポイント動作とPLCから運転条件を任意に設定し、動作させる直値動作を選択して使用することができます。 またパラメータの読出しと書込みができ、モニタ機能を使用することもできます。 詳細項目については下表をご参照ください。

動作モード		PIO	HSDP	SDP	HDP	FDP
パラメータの読出し/書込み		可	不可	可	不可	可
直値移動選択※1		選択不可	可	可	可	可
位置決め点数		64	無制限	無制限	無制限	無制限
直値移動項目※2	目標位置	–	○	○	○	○
	位置決め幅	–	–	–	○	○
	速度	–	–	–	○	○
	加速度	–	–	–	●	○
	減速度	–	–	–	●	○
	押付率	–	–	–	○	○
	押付距離	–	–	–	○	○
	押付速度	–	–	–	△	○
	ゲイン倍率	–	–	–	※4	○
	位置指定方法	–	–	–	○	○
	動作方法	–	–	–	○	○
	停止方法	–	–	–	○	○
	加減速方法	–	–	–	○	○
モニタ項目※3	位置	–	○	○	○	○
	速度	–	○	▲	○	○
	電流	–	○	▲	○	○
	アラーム	–	–	▲	○	○

※1：直値移動を選択しなかった場合は、ポイントデータで設定した値で動作します。そのため位置決め点数は64点までです。
※2：○はPLCから設定した値で動作する項目を示します。－はポイントデータで設定した値で動作します。
　●はPLCから設定した値で動作する項目を示しますが、2つの●項目は同じ値しか設定できません。△は共通パラメータで設定した値で動作します。
※3：○はモニタできる項目を示します。－はモニタできない項目を示します。
　▲はモニタ値として選択することで、モニタできる項目を示します（CC-LinkとIO-Linkは1つ、その他は3つの値を同時にモニタできます。）
※4：ゲイン倍率は無効になります。

IO-Link仕様と接続図(ECG-ANNN30-LK※※)

【通信仕様】

項　目	仕　様
通信プロトコルバージョン	V1.1
伝送速度	COM3(230.4kbps)
ポート	Class A
プロセスデータ長(入力)PD(in)データ長	PIOモード：2バイト
	簡易直値モード：9バイト
	フル直値モード：12バイト
プロセスデータ長(出力)PD(out)データ長	PIOモード：2バイト
	簡易直値モード：7バイト
	フル直値モード：22バイト
最小サイクルタイム	PIOモード：1ms
	簡易直値モード：1.5ms
	フル直値モード：2.5ms
モニタ機能	位置、速度、電流、アラーム

※　動作モードによってモニタできる項目は変わります。
詳細は161ページをご参照ください。

【IO-Linkタイプ】

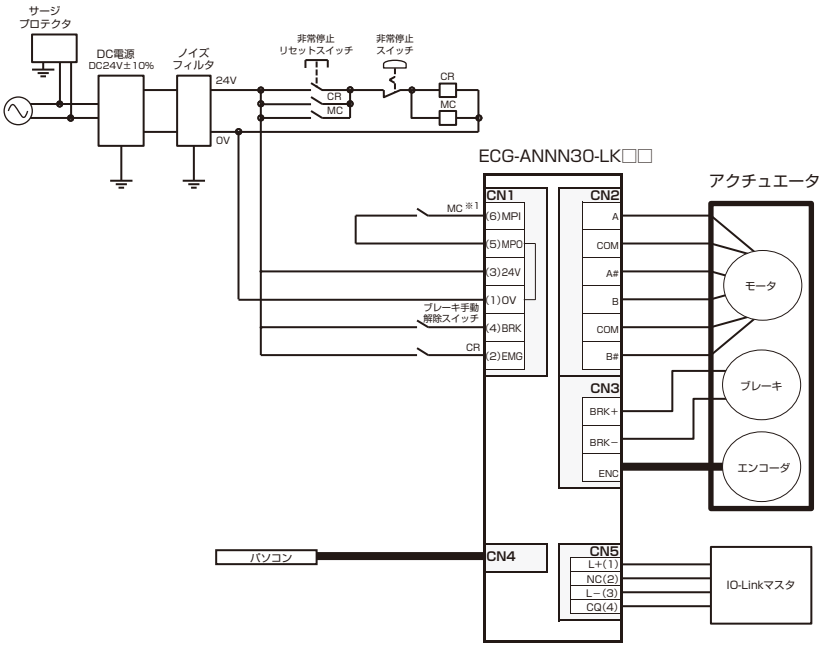

※1　安全カテゴリ対応などで、モータ駆動源の遮断が必要な場合は、MPIとMPO端子間に電磁開閉器等の接点を接続してください。(出荷時はジャンパ線により接続されています。)
※2　CEマーキングに対応するためには、サージプロテクタが必要となります。

【パネル説明】

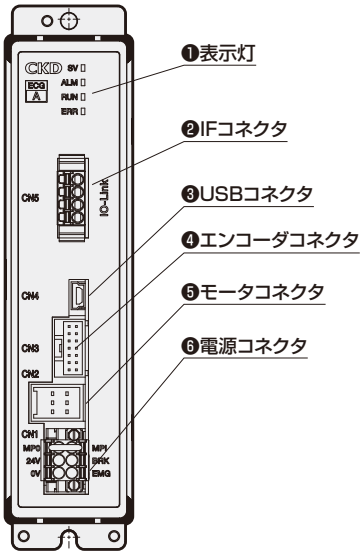

マスタからのサイクリックデータ

PD (out)	bit	フル直値モード 信号名称
0	7	一時停止#
	6	停止#
	5	アラームリセット
	4	サーボON
	3	原点復帰開始
	2	ポイント移動開始
	1	JOG/INCH(+)移動開始
	0	JOG/INCH(−)移動開始
1	7	INCH選択
	6	−
	5〜0	ポイント番号選択ビット5〜0
2	7〜4	−
	3〜1	回転方向(直値移動)
	0	直値移動選択
3〜6	7〜0	位置(直値移動)
7〜8	7〜0	位置決め幅(直値移動)
9〜10	7〜0	速度(直値移動)
11	7〜0	加速度(直値移動)
12	7〜0	減速度(直値移動)
13	7〜0	押付率(直値移動)
14	7〜0	押付速度(直値移動)
15〜18	7〜0	押付距離(直値移動)
19〜20	7〜0	ゲイン倍率(直値移動)
21	7	位置指定方法(直値移動)
	6〜5	動作方法(直値移動)
	4〜3	加減速方法(直値移動)
	2〜0	停止方法(直値移動)

コントローラからのサイクリックデータ

PD (in)	bit	フル直値モード 信号名称
0	7	運転準備完了
	6	ワーニング#
	5	アラーム#
	4	サーボON状態
	3	原点復帰完了
	2	ポイント移動完了
	1〜0	−
1	7〜6	−
	5〜0	ポイント番号確認ビット5〜0
2	7	ソフトリミットオーバ(+)
	6	ソフトリミットオーバ(−)
	5	ソフトリミットオーバ
	4	ゾーン2
	3	ゾーン1
	2	移動中
	1	ポイントゾーン
	0	直接移動状態
3〜6	7〜0	位置(モニタ値)
7〜8	7〜0	速度(モニタ値)
9	7〜0	電流(モニタ値)
10〜11	7〜0	アラーム(モニタ値)

※　その他の動作モード時は取扱説明書をご参照ください。
※　#は負論理の信号を表します。

● 添付品

品名	メーカ型式	メーカ名
電源コネクタ	DFMC 1,5/3-STF-3,5	PHOENIX CONTACT
IO-Linkコネクタ	FMC1,5/4-ST-3,5-RF	PHOENIX CONTACT

CC-Link仕様と接続図(ECG-ANNN30-CL※※)

【通信仕様】

項　目	仕　様
CC-Link バージョン	Ver. 1.10
局タイプ	リモートデバイス局
リモート局番	1～64(パラメータ設定により設定)
動作モードと占有局数	PIOモード(1局占有)
	ハーフ簡易直値モード(1局占有)
	簡易直値モード(2局占有)
	ハーフ直値モード(2局占有)
	フル直値モード(4局占有)
リモート入出力点数	32点×占有局数
リモートレジスタ入出力	4ワード×占有局数
通信速度	10M／5M／2.5M／625k／156kbps (パラメータ設定により選択)
接続ケーブル	CC-Link Ver. 1.10対応ケーブル (シールド付き3芯ツイストペアケーブル)
接続台数	リモートデバイス局のみを接続した場合最大42台
モニタ機能	位置、速度、電流、アラーム

※　動作モードによってモニタできる項目は変わります。
詳細は161ページをご参照ください。

【CC-Linkタイプ】

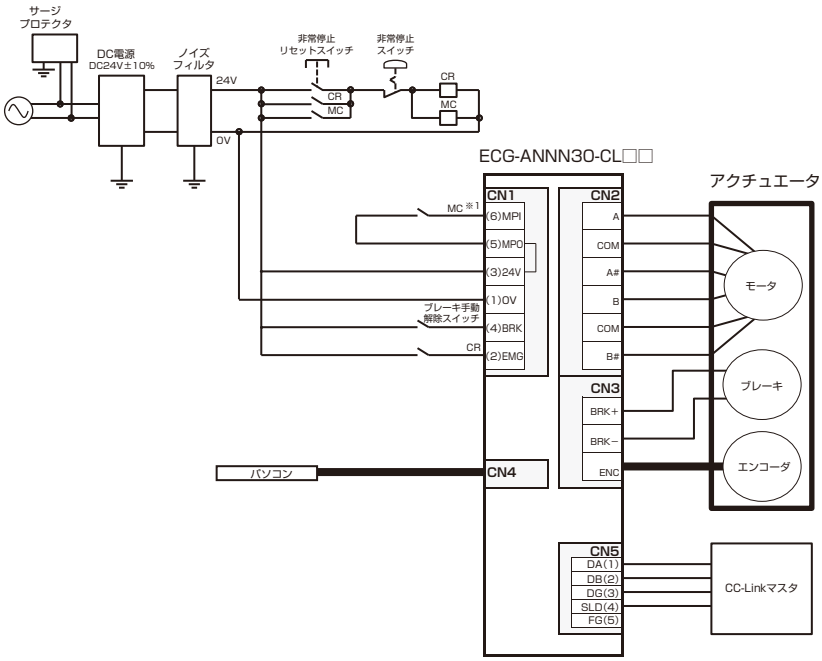

※1　安全カテゴリ対応などで、モータ駆動源の遮断が必要な場合は、
MPIとMPO端子間に電磁開閉器等の接点を接続してください。
(出荷時はジャンパ線により接続されています。)
※2　CEマーキングに対応するためには、サージプロテクタが必要となります。

【パネル説明】

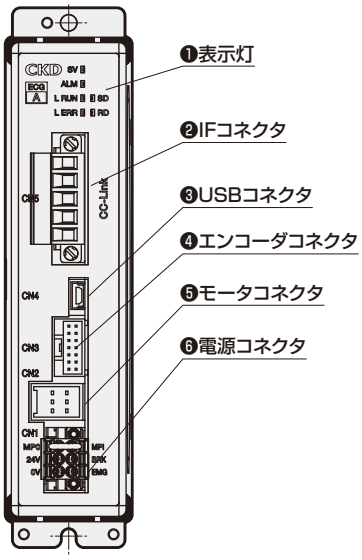

マスタからのサイクリックデータ

デバイスNo.	ハーフ簡易直値モード 信号名称
RYn0	ポイント番号選択ビット0
RYn1	ポイント番号選択ビット1
RYn2	ポイント番号選択ビット2
RYn3	ポイント番号選択ビット3
RYn4	ポイント番号選択ビット4
RYn5	ポイント番号選択ビット5
RYn6	直値移動選択
RYn7	JOG/INCH(−)移動開始
RYn8	JOG/INCH(+)移動開始
RYn9	INCH選択
RYnA	ポイント移動開始
RYnB	原点復帰開始
RYnC	サーボON
RYnD	アラームリセット
RYnE	停止#
RYnF	一時停止#
RY(n+1)0 ～ RY(n+1)F	未使用

デバイスNo.	ハーフ簡易直値モード 信号名称
RWw0	位置(直値移動)
RWw1	
RWw2	−
RWw3	−

コントローラからのサイクリックデータ

デバイスNo.	ハーフ簡易直値モード 信号名称
RXn0	ポイント番号確認ビット0
RXn1	ポイント番号確認ビット1
RXn2	ポイント番号確認ビット2
RXn3	ポイント番号確認ビット3
RXn4	ポイント番号確認ビット4
RXn5	ポイント番号確認ビット5
RXn6	直値移動状態
RXn7	選択出力1
RXn8	選択出力2
RXn9	−
RXnA	ポイント移動完了
RXnB	原点復帰完了
RXnC	サーボON状態
RXnD	アラーム#
RXnE	ワーニング#
RXnF	運転準備完了
RX(n+1)0 ～ RX(n+1)F	未使用

デバイスNo.	ハーフ簡易直値モード 信号名称
RWr0	位置(モニタ値)
RWr1	
RWr2	速度(モニタ値)
RWr3	電流(モニタ値)

※　その他の動作モード時は取扱説明書をご参照ください。
※　#は負論理の信号を表します。

● 添付品

品名	メーカ型式	メーカ名
電源コネクタ	DFMC1,5/3-STF-3,5	PHOENIX CONTACT
CC-Linkコネクタ	MSTB2,5/5-STF-5,08ABGYAU	PHOENIX CONTACT

EtherCAT仕様と接続図(ECG-ANNN30-EC※※)

【通信仕様】

項　目	仕　様
通信速度	100Mbps (ファーストイーサネット、全二重)
プロセスデータ	可変PDOマッピング
最大PDO データ長	RxPDO：64バイト/ TxPDO：64バイト
ステーション エイリアス	0～65535(パラメータで設定)
接続ケーブル	EtherCAT対応ケーブル (CAT5e以上のツイストペアケーブル (アルミテープと編組の二重遮へい) を推奨)
ノードアドレス	マスタが自動割付け
モニタ機能	位置、速度、電流、アラーム

※　動作モードによってモニタできる項目は変わります。
詳細は161ページをご参照ください。

【EtherCATタイプ】

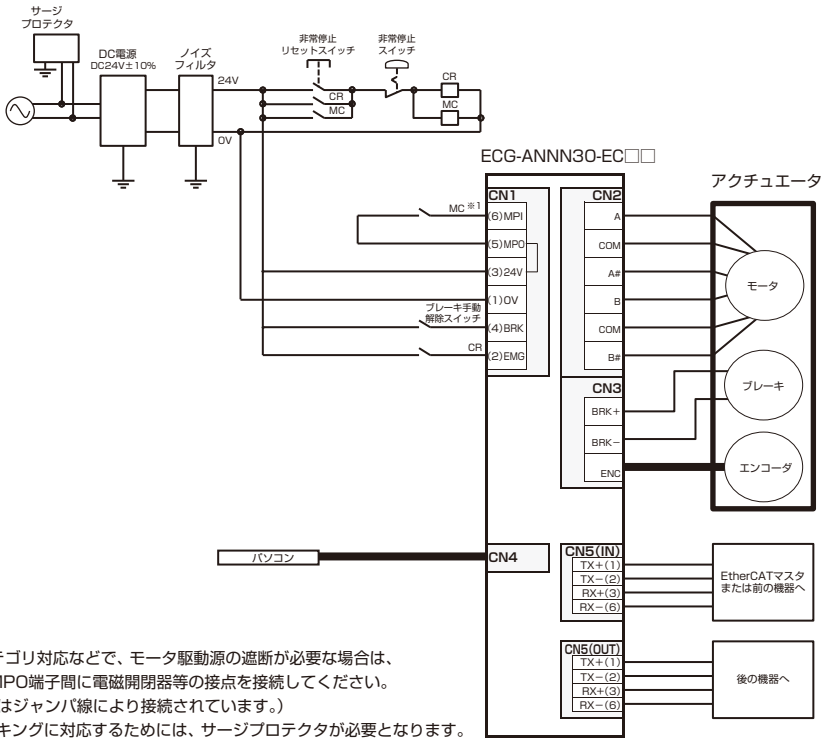

※1　安全カテゴリ対応などで、モータ駆動源の遮断が必要な場合は、
MPIとMPO端子間に電磁開閉器等の接点を接続してください。
(出荷時はジャンパ線により接続されています。)
※2　CEマーキングに対応するためには、サージプロテクタが必要となります。

【パネル説明】

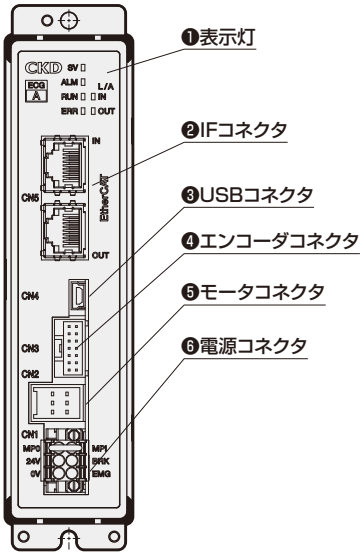

マスタからのサイクリックデータ

Index	Sub Index	bit	フル直値モード 信号名称
0x2001	0x01	0～5	ポイント番号選択 ビット0～5
		6	－
		7	JOG/INCH(－)移動開始
		8	JOG/INCH(+)移動開始
		9	INCH選択
		10	ポイント移動開始
		11	原点復帰開始
		12	サーボON
		13	アラームリセット
		14	停止＃
		15	一時停止＃
		16～31	－
	0x02	0～3	－
		4	データ要求
		5	データR/W選択
		6～11	－
		12	モニタ要求
		13～14	－
		15	直値移動選択
		16～31	－
0x2003	0x01	0～31	位置(直値移動)
	0x02	0～31	位置決め幅(直値移動)
	0x03	0～31	速度(直値移動)
	0x04	0～31	加速度(直値移動)
	0x05	0～31	減速度(直値移動)
	0x06	0～31	押付率(直値移動)
	0x07	0～31	押付速度(直値移動)
	0x08	0～31	押付距離(直値移動)
	0x09	0～31	モード(直値移動)
	0x0A	0～31	ゲイン倍率(直値移動)
	0x0B	0～31	書込みデータ
	0x0C	0～31	データ番号
	0x0D	0～31	モニタ番号1
	0x0E	0～31	モニタ番号2

コントローラからのサイクリックデータ

Index	Sub Index	bit	フル直値モード 信号名称
0x2005	0x01	0～5	ポイント番号確認 ビット0～5
		6～9	－
		10	ポイント移動完了
		11	原点復帰完了
		12	サーボON状態
		13	アラーム＃
		14	ワーニング＃
		15	運転準備完了
		16～31	－
	0x02	0～3	データ応答
		4	データ完了
		5	データ書込み状態
		6～7	－
		8～11	モニタ応答
		12	モニタ完了
		13～14	－
		15	直値移動状態
		16	ポイントゾーン
		17	移動中
		18	ゾーン1
		19	ゾーン2
		20	ソフトリミットオーバ
		21	ソフトリミットオーバ(－)
		22	ソフトリミットオーバ(+)
		23～31	－
0x2007	0x01	0～31	位置(モニタ値)
	0x02	0～31	速度(モニタ値)
	0x03	0～31	電流(モニタ値)
	0x04	0～31	－
	0x05	0～31	アラーム(モニタ値)
	0x06 ～ 0x0A	0～31	－
	0x0B	0～31	読出しデータ
	0x0C	0～31	データ(アラーム)
	0x0D	0～31	モニタ値1
	0x0E	0～31	モニタ値2

※　その他の動作モード時は取扱説明書をご参照ください。
※　＃は負論理の信号を表します。

● 添付品

品名	メーカ型式	メーカ名
電源コネクタ	DFMC 1,5/3-STF-3,5	PHOENIX CONTACT

EtherNet/IP仕様と接続図(ECG-ANNN30-EN※※)

【通信仕様】

項　目	仕　様
通信プロトコル	EtherNet/IP
通信速度	自動設定 (100Mbps/10Mbps、全二重/半二重)
占有バイト数	入力：64バイト/出力：64バイト
IPアドレス	パラメータによる設定 (0.0.0.0～255.255.255.255) DHCPサーバ経由(任意アドレス)
RPI (パケットインターバル)	4ms～10000ms
接続ケーブル	EtherNet/IP対応ケーブル (CAT5e以上のツイストペアケーブル(アルミテープと編組の二重遮へい)を推奨)
モニタ機能	位置、速度、電流、アラーム

※　動作モードによってモニタできる項目は変わります。
詳細は161ページをご参照ください。

【EtherNet/IPタイプ】

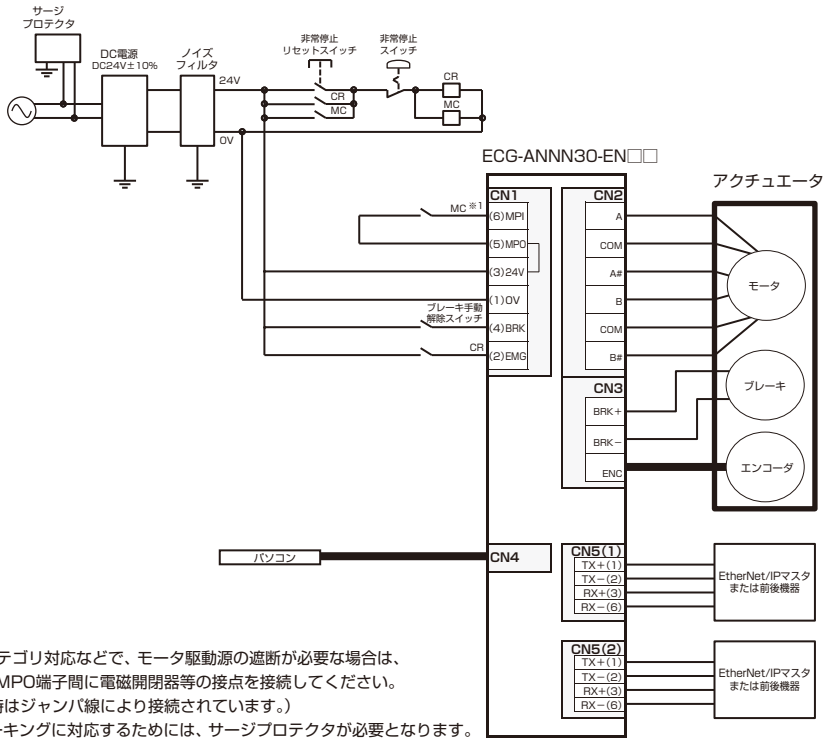

※1　安全カテゴリ対応などで、モータ駆動源の遮断が必要な場合は、MPIとMPO端子間に電磁開閉器等の接点を接続してください。(出荷時はジャンパ線により接続されています。)
※2　CEマーキングに対応するためには、サージプロテクタが必要となります。

【パネル説明】

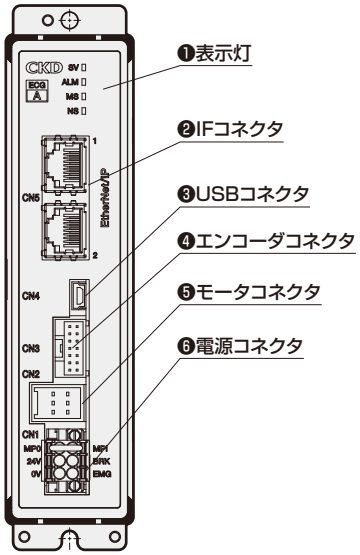

マスタからのサイクリックデータ

バイト	bit	フル直値モード 信号名称
0	0～5	ポイント番号選択ビット0～5
	6	－
	7	JOG/INCH(－)移動開始
1	0	JOG/INCH(+)移動開始
	1	INCH選択
	2	ポイント移動開始
	3	原点復帰開始
	4	サーボON
	5	アラームリセット
	6	停止＃
	7	一時停止＃
2～3	0～7	－
4	0～3	－
	4	データ要求
	5	データR/W選択
	6～7	－
5	0～3	－
	4	モニタ要求
	5～6	－
	7	直値移動選択
6～7	0～7	－
8～11	0～7	位置(直値移動)
12～15	0～7	位置決め幅(直値移動)
16～19	0～7	速度(直値移動)
20～23	0～7	加速度(直値移動)
24～27	0～7	減速度(直値移動)
28～31	0～7	押付率(直値移動)
32～35	0～7	押付速度(直値移動)
36～39	0～7	押付距離(直値移動)
40～43	0～7	モード(直値移動)
44～47	0～7	ゲイン倍率(直値移動)
48～51	0～7	書込みデータ
52～55	0～7	データ番号
56～59	0～7	モニタ番号1
60～63	0～7	モニタ番号2

コントローラからのサイクリックデータ

バイト	bit	フル直値モード 信号名称
0	0～5	ポイント番号確認ビット0～5
	6～7	－
1	0～1	－
	2	ポイント移動完了
	3	原点復帰完了
	4	サーボON状態
	5	アラーム＃
	6	ワーニング＃
	7	運転準備完了
2～3	0～7	－
4	0～3	データ応答
	4	データ完了
	5	データ書込み状態
	6～7	－
5	0～3	モニタ応答
	4	モニタ完了
	5～6	－
	7	直値移動状態
6	0	ポイントゾーン
	1	移動中
	2	ゾーン1
	3	ゾーン2
	4	ソフトリミットオーバ
	5	ソフトリミットオーバ(－)
	6	ソフトリミットオーバ(+)
	7	－
7	0～7	－
8～11	0～7	位置(モニタ値)
12～15	0～7	速度(モニタ値)
16～19	0～7	電流(モニタ値)
20～23	0～7	－
24～27	0～7	アラーム(モニタ値)
28～47	0～7	－
48～51	0～7	読出しデータ
52～55	0～7	データ(アラーム)
56～59	0～7	モニタ値1
60～63	0～7	モニタ値2

※　その他の動作モード時は取扱説明書をご参照ください。
※　＃は負論理の信号を表します。

● 添付品

品名	メーカ型式	メーカ名
電源コネクタ	DFMC 1,5/3-STF-3,5	PHOENIX CONTACT

中継ケーブル

■ モータケーブル形番体系（ECG-Aシリーズ）

EA-CBLM 4 - S 01
❶ ❷ ❸

❶ケーブル仕様	
4	EJSG/EJSG-C EJSG-FP1
3	EJSG-P4
5	EJSG-G

❷ケーブル種類	
S	固定ケーブル
R	可動ケーブル

❸ケーブル長さ	
01	1m
03	3m
05	5m
10	10m

■ モータケーブル外形寸法（ECG-Aシリーズ）

● EA-CBLM4（EJSG/EJSG-C/EJSG-FP1 用）

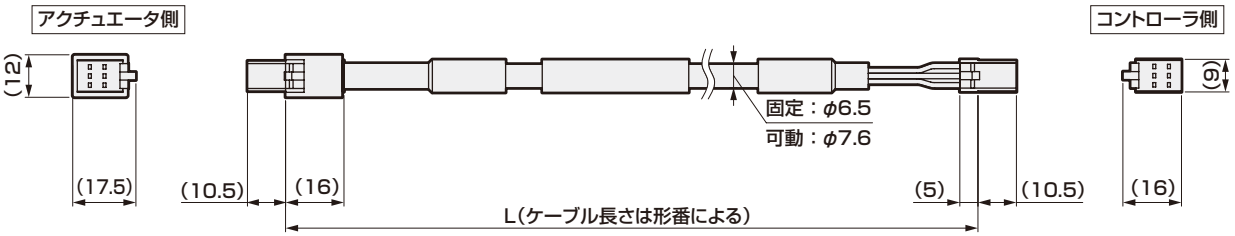

● EA-CBLM3（EJSG-P4 用）

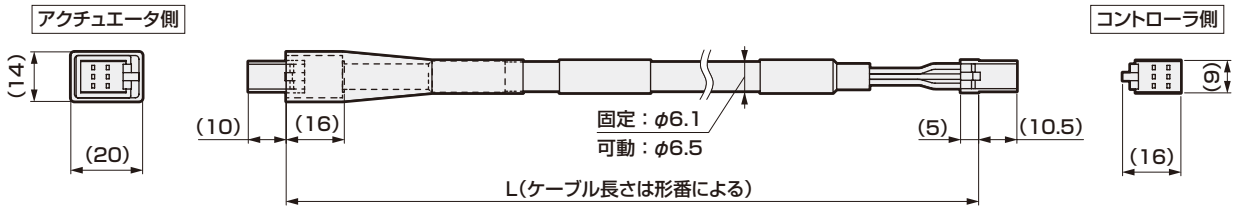

● EA-CBLM5（EJSG-G 用）

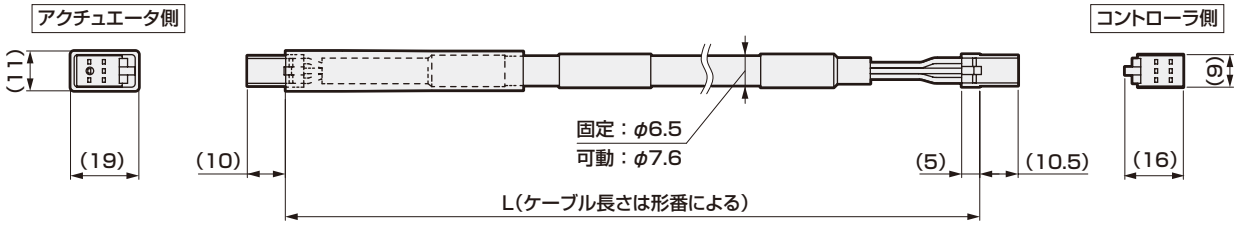

※　全ケーブル屈曲半径51mm以上でご使用ください。

中継ケーブル

■ エンコーダケーブル形番体系（ECG-Aシリーズ）

EA-CBLE 4 - S 01
❶ ❷ ❸

❶ケーブル仕様	
4	EJSG/EJSG-C EJSG-FP1
3	EJSG-P4
5	EJSG-G

❷ケーブル種類	
S	固定ケーブル
R	可動ケーブル

❸ケーブル長さ	
01	1m
03	3m
05	5m
10	10m

■ エンコーダケーブル外形寸法（ECG-Aシリーズ）

● EA-CBLE4（EJSG/EJSG-C/EJSG-FP1 用）

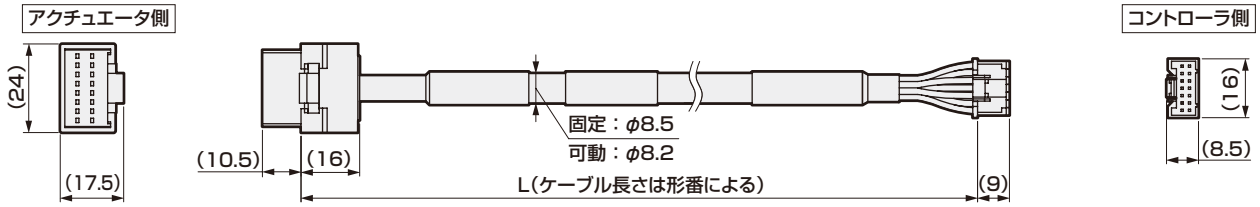

● EA-CBLE3（EJSG-P4 用）

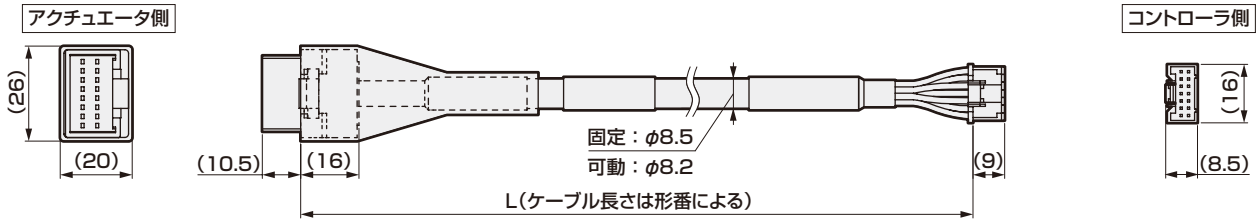

● EA-CBLE5（EJSG-G 用）

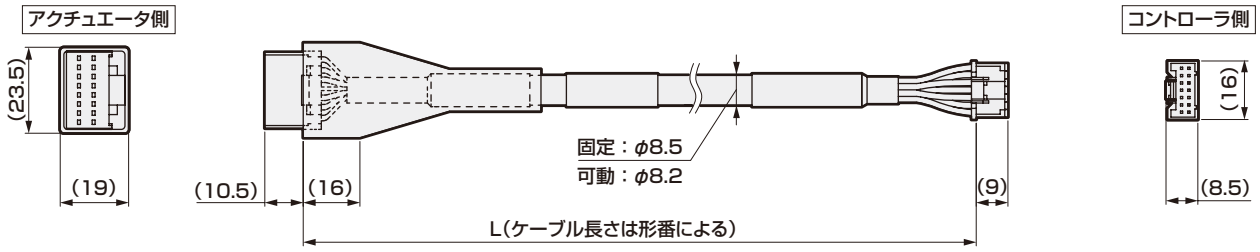

※　全ケーブル屈曲半径51mm以上でご使用ください。

I/Oケーブル

● I/Oケーブル

※　パラレルI/O仕様のコントローラ形式でも選択可能

EA-CBLNP2 - 02
❶

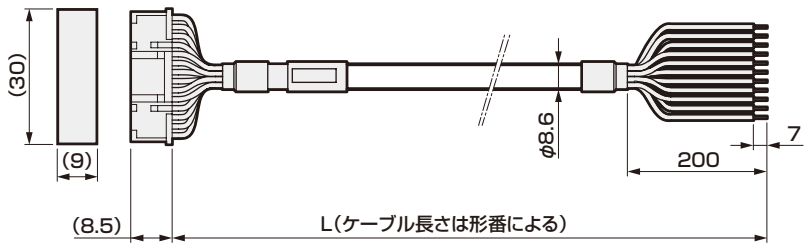

❶ケーブル長さ	
02	2m
03	3m
05	5m
10	10m

特別仕様品 ※

●中継ケーブル長さ変更

中継ケーブルの長さの変更が可能です。
1m～10mまでの範囲内でケーブル長の変更が可能です。
※特別仕様品の詳細については当社営業所へお問い合わせください。

関連部品形番表

● 推奨電源

メーカ	形番　※1	メーカ形番	入力電圧	定格電流 ※2	出力ピーク電流 ※2 ※3	並列接続	DINレール対応
コーセル株式会社	EA-PWR-KHNA240F-24-N2	KHNA240F-24-N2	AC85-264V	10A	15A	×	×
	EA-PWR-KHNA240F-24	KHNA240F-24	AC85-264V	10A	15A	×	○
オムロン株式会社	−	S8VK-S24024 ※5	AC85-264V	10A	15A	○ ※4	○
	−	S8VK-S48024 ※5	AC85-264V	20A	30A	○ ※4	○

※1　CKD から購入が可能。−（ハイフン）の製品は CKD から購入できませんので、各メーカへお問い合わせください。
※2　電源取り付け方法、周囲温度、入力電圧等により、出力電力にディレーティングが必要となる場合があります。
　　電源の使用条件について、詳細はメーカ HP をご参照ください。
※3　DUTY 制限等、ピーク電流による使用制限に注意ください。詳細はメーカ HP をご参照ください。
※4　最大 2 台まで並列接続可能です。
※5　UL/cUL 対応品としてご利用の場合、この電源をご使用ください。

【電源仕様】

項目 ＼ 形番			EA-PWR-KHNA240F-24-N2(ねじ取付) EA-PWR-KHNA240F-24(DINレール取付)
メーカ			コーセル株式会社
メーカ形番	ねじ取付		KHNA240F-24-N2
	DINレール取付		KHNA240F-24
入力電圧			AC85 ～ 264V 1Φ or DC88 ～ 370V
出力	電力		240W
	電圧・電流		24V10A
	電圧可変範囲		22.5～28.5V
付属機能	過電流保護		ピーク電流の101% minで動作
	過電圧保護		30.0～36.0V
	リモートコントロール		可能
	リモートセンシング		−
	その他		DC_OK表示、ALARM表示
使用温・湿度			−25 ～ +70℃, 20～90%RH(結露なし),−40℃起動可能 ※
適応規格	安全規格	AC入力	UL60950-1, C-UL(CSA60950-1), EN62368-1
			UL508, ANSI / ISA12.12.01, ATEX 取得、電安法準拠 ※
		DC入力	UL60950-1, C-UL(CSA60950-1), EN62368-1
	雑音端子電圧		FCC-B, VCCI-B, CISPR22-B, EN55011-B, EN55022-B 準拠
	高調波電流		IEC61000-3-2(クラスA) 準拠 ※
構造	外形寸法(W×H×D)		50×124×117mm
	質量		900g max
	冷却方法		自然空冷

※　詳細はメーカ HP をご参照ください。
※　CE マーキング・ROHS に関しては、メーカ形番にて取得しています。

【外形寸法図】

■ EA-PWR-KHNA240F-24-N2（24V 用ねじ取付）

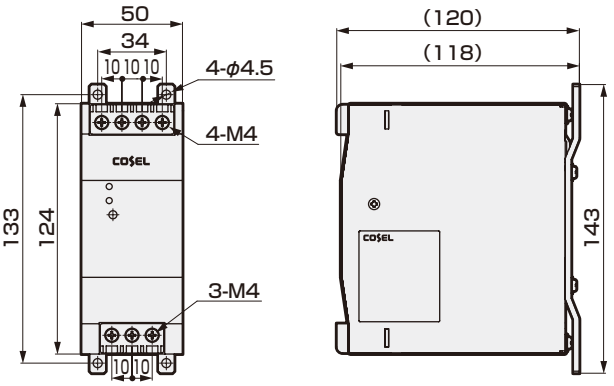

■ EA-PWR-KHNA240F-24（24V 用 DIN レール取付）

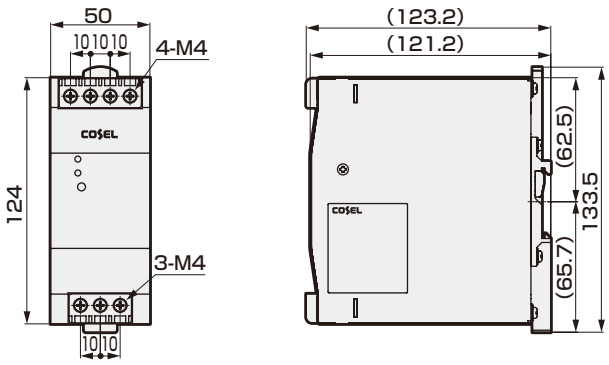

● その他部品

品名	形番
電源用ノイズフィルタ(単相・15A)	AX-NSF-NF2015A-OD

※　使用するフェライトコアについては、取扱説明書をご参照ください。

MEMO

本製品を安全にご使用いただくために

ご使用になる前に必ずお読みください

電動アクチュエータを使用した装置を設計される場合には、装置の機械機構とコントロールする電気制御によって運転されるシステムの安全性が確保できることをチェックして安全な装置を製作する義務があります。
当社製品を安全にご使用いただくためには、製品の選定及び使用と取扱い、ならびに適切な保全管理が重要です。
装置の安全性確保のために、警告、注意事項を必ず守ってください。
なお、装置における安全性が確保できることをチェックして安全な装置を製作されるようにお願い申し上げます。

警告

1 本製品は、一般産業機械用部品として設計、製造されたものです。
よって、充分な知識と経験を持った人が取扱ってください。

2 製品の仕様範囲で使用してください。

製品固有の仕様外での使用は出来ません。また、製品の改造や追加工は絶対に行わないでください。
なお、本製品は一般産業機械用装置・部品での使用を適用範囲としておりますので、屋外での使用、および次に示すような条件や環境で使用する場合には適用外とさせていただきます。
（ただし、ご採用に際し当社にご相談いただき、当社製品の仕様をご了解いただいた場合は適用となりますが、万一故障があっても危険を回避する安全対策を講じてください。）

❶ 原子力･鉄道･航空･船舶･車両･医療機械、飲料・食品などに直接触れる機器や用途、娯楽機器･緊急作動（遮断、開放等）回路･プレス機械･ブレーキ回路･安全対策用など、安全性が要求される用途への使用。
❷ 人や財産に大きな影響が予想され、特に安全が要求される用途への使用。

3 装置設計に関わる安全性については、団体規格、法規等を必ずお守りください。

4 安全を確認するまでは、機器の取外しを絶対に行わないでください。

❶ 機械･装置の点検や整備は、本製品が関わる全てのシステムにおいて安全であることを確認してから行ってください。
❷ 運転停止時も、高温部や充電部が存在する可能性がありますので、注意して行ってください。
❸ 機器の点検や整備については、装置の電源や該当する設備の電源を遮断し、感電に注意して行ってください。

5 事故防止のために必ず、各製品の取扱説明及び注意事項をお守りください。

❶ ティーチング作業や試運転時には、思わぬ動作をする場合がありますのでアクチュエータに手を出さないよう十分に注意してください。また軸本体が見えない位置から操作を行う場合には、操作前に必ずアクチュエータが移動しても安全であることを確認してください。

6 感電防止のために、必ず注意事項をお守りください。

❶ コントローラ内部のヒートシンクやセメント抵抗、及びモータには触れないでください。
高温になっていますので、やけどの原因となります。十分に時間をおいてから点検等の作業を行なってください。
電源オフ直後にも、内部コンデンサに蓄えられた電荷が放電するまで、高電圧が印加されますので3分間程度は触れないようにしてください。
❷ 保守、点検前には、コントローラ電源供給元のスイッチを切ってから作業を行なってください。
高電圧による感電の危険性があります。
❸ 電源を入れたままで、コネクタ類の取付け、取外しをしないでください。誤作動･故障･感電の危険があります。

7 過電流保護機器を設置してください。

ドライバへの配線は、JIS B 9960-1:2019(IEC 60204-1:2016) 機械類の安全ー機械の電気装置ー第1部：一般要求事項に従い、主電源・制御電源・及びI/O用電源に過電流保護機器（配線用遮断器、または、サーキットプロテクタ等）を設置してください。

（参考：JIS B 9960-1 7.2.1一般 記載内容）
回路電流が、構成品の定格値又は導体の許容電流のいずれか小さい方を超える可能性がある場合には、過電流保護を備えなければならない。選定する定格値又は設定値の詳細は、7.2.10に規定する。

8 事故防止のために必ず、下記の注意事項をお守りください。

■ここに示した注意事項では、安全注意事項のランクを「危険」「警告」「注意」として区別してあります。

危険: (DANGER) 取扱いを誤った場合に、死亡または重傷を負う危険な状態が生じることが想定され、かつ危険発生時の緊急性（切迫の度合い）が高い限定的な場合。

警告: (WARNING) 取扱いを誤った場合に、死亡または重傷を負う危険な状態が生じることが想定される場合。

注意: (CAUTION) 取扱いを誤った場合に、軽傷を負うかまたは物的損害のみが発生する危険な状態が生じることが想定される場合。

なお「注意」に記載した事項でも、状況によっては重大な結果に結び付く可能性があります。
いずれも重要な内容を記載していますので必ず守ってください。

保証について

1 保証期間

本製品の保証期間は、貴社のご指定場所への納入後1年間といたします。

2 保証範囲

上記保証期間中に明らかに当社の責任と認められる故障を生じた場合、本製品の代替品または必要な交換部品の無償提供、または当社工場での修理を無償で行わせていただきます。
ただし、次の項目に該当する場合は、この保証の対象範囲から除外させていただきます。

①カタログ、仕様書、取扱説明書に記載されている以外の条件･環境での取扱いならびにご使用の場合
②耐久性（回数、距離、時間など）を超える場合、および消耗品に関する事由による場合
③故障の原因が本製品以外の事由による場合
④製品本来の使い方以外のご使用による場合
⑤当社が関わっていない改造または修理が原因の場合
⑥納入当時に実用化されていた技術では予見できない事由に起因する場合
⑦天災、災害など当社の責でない原因による場合

なお、ここでいう保証は、納入品単体に関するものであり、納入品の不具合により誘発される損害については除外させていただきます。
注）耐久性および消耗品については最寄りの当社営業所にお問合わせください。

3 適合性の確認

お客様が使用されるシステム、機械、装置への当社製品の適合性は、お客様自身の責任でご確認ください。

4 サービスの範囲

納入品の価格には、技術者派遣のサービス費用は含んでおりません。次の場合は別個に費用を申し受けます。
（1）取付調整指導及び試運転立会い
（2）保守点検、調整及び修理
（3）技術指導及び技術教育（操作、プログラム、配線方法、安全教育等）

輸出に際しての注意事項

本カタログに掲載の製品または関連技術について

本カタログに記載の製品または関連技術には、米国輸出管理規則（EAR）の規制の対象になるものに、EAR対象品の表示を製品のページに記載しております。
EAR規制の対象となる製品または関連技術を輸出または提供される場合は、米国輸出管理規則（EAR）を遵守して頂きますようお願いいたします。

本製品を安全にご使用いただくために

ご使用になる前に必ずお読みください。
電動アクチュエータ 一般については、巻頭17ページをご確認ください。

個別注意事項：電動アクチュエータ　EJSGシリーズ / コントローラ ECMG・ECG

設計時・選定時

危険

■ **発火物、引火物、爆発物等の危険物が存在する場所では使用しないでください。**
発火、引火、爆発の可能性があります。

■ **製品に水滴、油滴などがかからないようにしてください。**
火災、故障の原因になります。

■ **製品を取付ける際には、必ず確実な保持、固定（ワークを含む）を行ってください。**
製品の転倒、落下、異常作動等によって、ケガをするおそれがあります。原則として、製品は全ての取付穴を使用して固定してください。

■ **動力用電源・制御用電源には必ずDC安定化電源（DC24V±10%）をご使用ください。**
AC電源へ直接接続した場合は、火災や破裂・破損などの原因になります。

■ **DC24V電源のみご使用ください。**
48V電源を使用すると、コントローラが故障する恐れがあります。

■ **入出力回路用電源、ECMG、ECGシリーズの動力用電源・制御用電源には必ずDC安定化電源（DC24V±10%）をご使用ください。**
AC電源へ直接接続した場合は、火災や破裂・破損などの原因になります。

■ **ECMG、ECGシリーズはDC24V電源のみご使用ください。**
48V電源を使用すると、コントローラが故障する恐れがあります。

警告

■ **製品固有の仕様範囲で使用してください。**

■ **電動アクチュエータの可動範囲への立ち入り防止のため、安全防護柵を設けてください。**
また、非常時に備え、装置として非常停止押ボタンスイッチを操作しやすい場所に設置してください。
非常停止押ボタンは自動的に復帰せず、また、人が不用意に復帰させることが出来ない構造・配線としてください。

■ **非常停止を行った際、移動時の速度や搭載負荷によっては停止までに数秒かかる場合があります。**

■ **非常停止、停電などシステムの異常時に、機械が停止する場合、装置の破損、人身事故などが発生しないよう、安全回路または装置を設計してください。**

■ **室内で湿気の少ない場所に取付けてください。**
雨水が掛かる場所や、湿気の多い場所（湿度80%以上、結露のある場所）では、漏電や火災事故を起こす危険があります。油滴、オイルミストも厳禁です。
このような環境での使用は損傷、作動不良の原因になります。

■ **製品は、D種接地工事（接地抵抗100Ω以下）を行ってください。**
漏電した場合、感電や誤作動のおそれがあります。

■ **アクチュエータを水平と壁掛け方向の設置以外で使用する場合は、ブレーキ有りを選定してください。**
ブレーキ付でない場合、サーボOFF（非常停止、アラームを含む）時、電源OFF時に可動部の落下によりケガ、ワークの破損のおそれがあります。

■ **ブレーキは、あらゆる場合においてアクチュエータを完全に保持できるものではありません。アンバランスな荷重でスライダを移動する用途などでメンテナンスを行う場合や、長時間機械を停止する場合など、安全を確保する必要がある場合必ず平衡状態とするか、機械的なロック機構を設けてください。**

■ **アクチュエータを垂直方向の設置で使用する場合は、できるだけモータが上側になるようにしてください。**
モータを下側にした場合、通常運転では問題ありませんが、長期間停止した時グリースが分離してモータに流れこみ、ごく稀に不具合を起こす可能性があります。

■ **使用・保存温度を守り、結露のない状態で使用・保存してください。**
保存温度:−10℃～50℃、保存湿度:35%～80%、使用温度:10℃～40℃、使用湿度:35%～80%（製品の異常停止や寿命低下の原因になります。）熱がこもる場合は換気してください。

■ **周囲温度の急激な変化により結露が発生する場所では使用しないでください。**

■ **直接日光・粉塵・発熱体の近くおよび腐食性ガス・爆発性ガス・引火性ガス・可燃物のない場所に設置してください。また、本製品は耐薬品性に関して考慮されておりません。**
故障あるいは爆発・発火の原因となります。

■ **強い電磁波、紫外線、放射線がない場所で使用・保存してください。**
誤作動あるいは故障の原因となります。

■ **動力源の故障の可能性を考慮してください。**
動力源に故障が発生しても、人体または装置に障害や破損を与えないように対策をしてください。

■ **非常停止、異常停止後に再起動する場合の作動の状態を考慮してください。**
再起動により、人体または装置に損害を与えないような設計をしてください。
また電動アクチュエータを始動位置にリセットする必要がある場合には、安全な制御装置を設計してください。
取り付けたモータの故障の可能性を考慮してください。
動力源に故障が発生しても、人体または装置に損害を与えないように対策をしてください。

■ **衝撃や振動のある場所では使用しないでください。**

■ **製品には、選定資料の許容値以上の負荷をかけないでください。**

■ **ワーク等を押し出す際には、押付動作にてご使用願います。**

⚠注意

■ 移動テーブルがストロークエンドで衝突しない範囲でご使用ください。

■ メンテナンス条件を装置の取扱説明書に明記してください。
使用状況、使用環境、メンテナンスによって本製品の機能が著しく低下し、安全性が確保できない場合が発生します。メンテナンスが正確であれば、製品機能を十分に発揮させることができます。

■ 製品は諸規格に合致の基に製造されています。分解・改造は絶対にしないでください。

■ お客様が使用されるシステム、機械、装置への当社製品の適合性は、お客様自身の責任でご確認ください。

■ 誘導ノイズが印加されないような配線にしてください。
大電流や強磁界が発生している場所を避けてください。
本製品以外の大型モータ動力線と同一配線（多芯ケーブルによる）にしないでください。
ロボットなどに使用されるインバータ電源、配線部とは同一配線にせず、電源にはフレームグランドを施し、出力部にはフィルタを挿入してください。

■ 強磁界が発生する環境では使用しないでください。
誤作動の原因になります。

■ 本製品の出力部の電源と、電磁弁、リレーなどのサージを発生する誘電負荷の電源は分離してください。
電源を共有した場合、サージ電流が出力部に回込み、破損の原因になります。
別電源にできない場合は、すべての誘電負荷に対し、直接並列にサージ吸収素子を接続してください。

■ 電源は製品の設置台数に対し、容量に余裕のあるものを選定してください。容量に余裕がないと、誤動作する恐れがあります。
制御電源　0.4A/台
動力電源
〈ECMG〉
□35…12.4A/台、□42…12.2A/台、□56…12.5A/台
〈ECG〉
□35…2.4A/台、□42…2.7A/台、□56…4.0A/台

■ 固定ケーブルは、繰返しの屈曲を伴う用途には使用できないため、容易に動かないように固定してください。繰り返し屈曲を伴う個所での使用については、可動ケーブルをご使用ください。

■ 固定/可動ケーブルは屈曲半径51mm以上でご使用ください。
屈曲半径はコネクタ部分の屈曲には対応できませんのでコネクタ付近を固定することを推奨します。

■ 電源投入時、原点位置の認識を行うため、外部ストッパや保持機構（ブレーキ等）がある場合、意図しない位置を原点位置と認識する可能性があります。電源投入後、原点が確実に検出できるように外部ストッパなどの配置にご注意ください。

■ EJSGシリーズを使用する場合、モータ部の製品表面で磁束密度0.7mT以上の磁場をかけないでください。
製品の破損、誤作動の原因となります。

■ EJSGシリーズを複数で使用する場合、モータ部を下図の距離以上離して設置ください。
近い間隔で設置すると誤作動の原因となります。

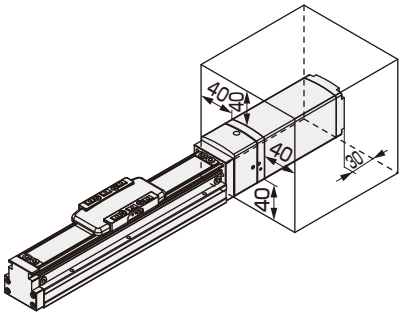

■ アクチュエータを運搬・取付する際は、本体部を持ちモータ部に過大な力が加わらないようにしてください。

■ スライダに取付けるワークと、モータ部の干渉なきことを確認してください。
一部、スライダ取付面高さより、モータ部寸法が大きいタイプがあります。
(EJSG-08E、EJSG-08R、EJSG-08L)

■ EJSG-Gシリーズを使用する場合、加圧口からのパージ流量は40NL/min以上でご使用ください。

■ アクチュエータのソフトウェアバージョンがECMGに対応しているか確認してください。
詳細は取扱説明書をご参照ください。

■ 耐久性は、搬送荷重や環境などによって変動します。搬送荷重など十分余裕を持った設定としてください。

■ 可動部に衝撃が加わらないように使用してください。

■ 製品にねじれ、曲げ力が加わらないように設置してください。

■ 紫外線の当たる場所や腐食性ガス、塩分などのある雰囲気中で使用しないでください。
性能低下、異常作動、さびの発生による強度の劣化のおそれがあります。

■ 設置面の平面度は0.05mm/200mm以下としてください。

■ EJSGシリーズ（スライダタイプ）において、スライダに取り付けるワーク側の平面度は0.02mm以下とし、製品にねじれ、曲げ力など与えないでください。
製品の破損、誤作動の原因となります。

取付・据付・調整時、使用・メンテナンス時の注意事項については、
CKD機器商品サイト(https://www.ckd.co.jp/kiki/jp/)→「形番」→ 取扱説明書 をご覧ください。

EJSG機種選定チェックシート → CKD(担当　　)行

用紙に記入して最寄の営業所へ送付ください。機種選定結果をご回答いたします。

お客様：

貴社名		部署	
お名前		ｅメール	
ＴＥＬ		ＦＡＸ	

選定条件：

ご希望機種	（ＥＪＳＧ）－
基本仕様	最大ストローク：　　mm、ボールねじリード：　　mm
動作条件	移動ストローク：　　mm、移動時間：　　s
	設定速度：　　mm／s
	設定加減速度：　　mm／s^2（設定加減速時間：　　s）
	繰返し精度：±　　mm
負荷条件	スライダタイプ
	負荷質量：　　kg
	取付姿勢： 水平／壁掛け／垂直／天吊り／その他 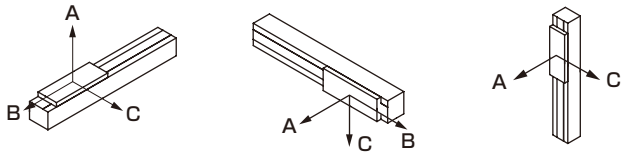
	スライダ中心から負荷重心までの距離
	A方向：　　mm B方向：　　mm C方向：　　mm
	押付負荷： 無し　／　有り　（　　N） 動作時　／　停止時 スライダ中心にかかる力の方向　（　　）
使用環境	周囲温度：　　℃、周囲湿度：　　%
	雰囲気：
インタフェース仕様	パラレル I/O　／　IO-Link　／　CC-Link／　EtherCAT／　EtherNet/IP
特記事項	

関連商品

電動アクチュエータ　ROBODEX pulse

カタログNo.RJ-014

モータ付仕様の電動アクチュエータを幅広くラインナップ

■スライダタイプ　EJSG/EBS/EBRシリーズ
■ロッドタイプ　EBRシリーズ
■Ｆシリーズ　FLCR/FGRC/FLSH/FFLDシリーズ
■Ｇシリーズ　GSSD2/GSTK/GSTG/GSTS・STL/GCKWシリーズ
■Ｄシリーズ　DSSD2/DSTK/DSTG/DSTS・STL/DMSDG/DLSH/DCKWシリーズ

電動アクチュエータ用コントローラも4種類ラインナップ

■多軸コントローラ　ECMGシリーズ
■単軸コントローラ　ECG/ECR/ESC4シリーズ

■ アブソデックス AX1000/2000/4000TS・THシリーズ AX6000MUシリーズ

●使いやすさを追求したDirect Drive Actuator
手のひらサイズから大トルクまで。
搬送、位置決め、様々な装置をシンプルに構築

■ τ DISCシリーズ

●高性能を誇るDirect Drive Servo Motor
高精度、高速、速度安定性など、様々な要求に応える多彩なラインナップ。
１ランク上の性能を実現。

NIKKI DENSO

お問合せは
お近くの営業所へどうぞ

CKD株式会社

北海道

●札幌出張所
〒003-0023 北海道札幌市白石区南郷通20丁目3番28(札幌南郷ビル2階)
TEL(011)862-5071　FAX(011)862-5070

東北

●北上営業所
〒024-0061 岩手県北上市大通り2丁目3番8号(岩手地所北上駅前ビル4-1)
TEL(0197)63-4147　FAX(0197)63-4186
●仙台営業所
〒981-3133 宮城県仙台市泉区泉中央4丁目1-5(SAKAE泉中央ビル401)
TEL(022)772-3041　FAX(022)772-3047
●山形営業所
〒990-0834 山形県山形市清住町3-5-19
TEL(023)644-6391　FAX(023)644-7273
●郡山出張所
〒963-8002 福島県郡山市駅前1丁目7-6(エリート28 ビル1F)
TEL(022)772-3041　FAX(022)772-3047

北関東

●さいたま営業所
〒331-0812 埼玉県さいたま市北区宮原町3-297-2(杉ビル6 5階)
TEL(048)652-3811　FAX(048)652-3816
●茨城営業所
〒300-0847 茨城県土浦市卸町1-1-1(関鉄つくばビル4階C)
TEL(029)841-7490　FAX(029)841-7495
●宇都宮営業所
〒321-0953 栃木県宇都宮市東宿郷3-1-7(メットライフ宇都宮ビル1階)
TEL(028)638-5770　FAX(028)638-5790
●太田営業所
〒373-0823 群馬県太田市西矢島町714番1号(CAMP407 1階)
TEL(0276)45-8935　FAX(0276)46-5628

南関東

●東京営業所
〒105-0013 東京都港区浜松町1-31-1(文化放送メディアプラス4階)
TEL(03)5402-3628　FAX(03)5402-0122
●立川営業所
〒190-0022 東京都立川市錦町3-2-30(朝日生命立川錦町ビル3階)
TEL(042)527-3773　FAX(042)527-3782
●千葉営業所
〒274-0825 千葉県船橋市前原西2-12-5(朝日生命津田沼ビル5階)
TEL(047)470-5070　FAX(047)493-5190
●神奈川営業所
〒243-0438 神奈川県海老名市めぐみ町2番2号(ViNA GARDENS OFFICE12階1208)
TEL(046)289-0300　FAX(046)289-0301
●甲府営業所
〒409-3867 山梨県中巨摩郡昭和町清水新居1509
TEL(055)224-5256　FAX(055)224-3540
●東京オフィス
〒105-0013 東京都港区浜松町1-31-1(文化放送メディアプラス4階)
TEL(03)5402-3620　FAX(03)5402-0120

北陸・信越

●長岡営業所
〒940-0088 新潟県長岡市柏町1-4-33(高野不動産ビル2階)
TEL(0258)33-5446　FAX(0258)33-5381
●松本営業所
〒390-0852 長野県松本市大字島立399-1(滴水ビル4階)
TEL(0263)40-0733　FAX(0263)40-0744
●富山営業所
〒939-8071 富山県富山市上袋100-35
TEL(076)421-7828　FAX(076)421-8402
●金沢営業所
〒920-0025 石川県金沢市駅西本町3-16-8
TEL(076)262-8491　FAX(076)262-8493

東海

●名古屋営業所
〒451-6007 愛知県名古屋市西区牛島町6番1号(名古屋ルーセントタワー7階)
TEL(052)217-2383　FAX(052)217-2384
●小牧営業所
〒485-8551 愛知県小牧市応時2-250
TEL(0568)73-9023　FAX(0568)75-1692
●豊田営業所
〒473-0912 愛知県豊田市広田町広田103
TEL(0565)54-4771　FAX(0565)54-4755
●三河営業所
〒473-0912 愛知県豊田市広田町広田103
TEL(0565)54-4771　FAX(0565)54-4755
●静岡営業所
〒422-8035 静岡県静岡市駿河区宮竹1-3-5
TEL(054)237-4424　FAX(054)237-1945
●浜松営業所
〒435-0016 静岡県浜松市中央区和田町438
TEL(053)463-3021　FAX(053)463-4910
●四日市営業所
〒512-1303 三重県四日市市小牧町字高山2800
TEL(059)339-2140　FAX(059)339-2144

関西

●大阪営業所
〒532-0003 大阪府大阪市淀川区宮原4丁目2-10(PMO EX新大阪6階)
TEL(06)6396-9630　FAX(06)6396-9631
●滋賀営業所
〒524-0033 滋賀県守山市浮気町字中ノ町300-21(第2小島ビル4階)
TEL(077)514-2650　FAX(077)583-4198
●京都営業所
〒612-8414 京都府京都市伏見区竹田段川原町241
TEL(075)645-1130　FAX(075)645-4747
●奈良営業所
〒630-8115 奈良県奈良市大宮町7丁目1番33号(奈良センタービルディング3階)
TEL(0742)32-2511　FAX(0742)32-2512
●神戸営業所
〒673-0016 兵庫県明石市松の内2-6-8(西明石スポットビル3階)
TEL(078)923-2121　FAX(078)923-0212
●大阪オフィス
〒532-0003 大阪府大阪市淀川区宮原4丁目2-10(PMO EX新大阪6階)
TEL(06)6396-9630　FAX(06)6396-9631

中国

●広島営業所
〒730-0029 広島県広島市中区三川町2番6号(くれしん広島ビル3階)
TEL(082)545-5125　FAX(082)244-2010
●岡山営業所
〒700-0904 岡山県岡山市北区柳町2丁目6番25号(朝日生命岡山柳町ビル10階)
TEL(086)224-7220　FAX(086)224-7221
●山口営業所
〒747-0801 山口県防府市駅南町6-25
TEL(0835)38-3556　FAX(0835)22-6371

四国

●高松営業所
〒761-8071 香川県高松市伏石町2158-10
TEL(087)869-2311　FAX(087)869-2318
●松山営業所
〒790-0053 愛媛県松山市竹原2-1-33(サンライト竹原1階)
TEL(089)931-6135　FAX(089)931-6139

九州

●福岡営業所
〒812-0013 福岡県福岡市博多区博多駅東1-10-27(アスティア博多ビル5階)
TEL(092)473-7136　FAX(092)473-5540
●北九州営業所
〒802-0081 福岡県北九州市小倉北区紺屋町12-4(大樹生命北九州小倉ビル8階)
TEL(093)513-2331　FAX(093)513-2332
●熊本営業所
〒869-1235 熊本県菊池郡大津町室701-3
TEL(096)297-9905　FAX(096)297-9906

本社

●本社・工場
〒485-8551 愛知県小牧市応時2-250
TEL(0568)77-1111　FAX(0568)77-1123

お客様技術相談窓口	フリーコール 0120-771060 受付時間 9:00～12:00/13:00～17:00 (土日、休日除く)

CKD Corporation

Website https://www.ckd.co.jp/

□ 2-250 Ouji, Komaki City, Aichi 485-8551, Japan
□ PHONE +81-568-74-1338 FAX +81-568-74-1165

ASIA

喜開理(上海)機器有限公司 CKD(SHANGHAI)CORPORATION

●本社 / 上海徐匯支店(SALES HEADQUARTERS / SHANGHAI XUHUI BRANCH OFFICE)
Room 612, 6th Floor, Yuanzhongkeyan Building, No. 1905 Hongmei Road, Xuhui District, Shanghai 200233, China
PHONE +86-21-61911888 / 60906048
・上海浦東支店(SHANGHAI PUDONG BRANCH OFFICE)
・寧波支店(NINGBO BRANCH OFFICE)
・杭州支店(HANGZHOU BRANCH OFFICE)
・無錫支店(WUXI BRANCH OFFICE)
・昆山支店(KUNSHAN BRANCH OFFICE)
・蘇州支店(SUZHOU BRANCH OFFICE)
・常州支店(CHANGZHOU BRANCH OFFICE)
・南京支店(NANJING BRANCH OFFICE)
・合肥支店(HEFEI BRANCH OFFICE)
・成都支店(CHENGDU BRANCH OFFICE)
・武漢支店(WUHAN BRANCH OFFICE)
・鄭州支店(ZHENGZHOU BRANCH OFFICE)
・長沙支店(CHANGSHA BRANCH OFFICE)
・重慶支店(CHONGQING BRANCH OFFICE)
・西安支店(XIAN BRANCH OFFICE)
・広州支店(GUANGZHOU BRANCH OFFICE)
・深圳支店(SHENZHEN BRANCH OFFICE)
・東莞支店(DONGGUAN BRANCH OFFICE)
・厦門支店(XIAMEN BRANCH OFFICE)
・福州支店(FUZHOU BRANCH OFFICE)
・惠州支店(HUIZHOU BRANCH OFFICE)
・瀋陽支店(SHENYANG BRANCH OFFICE)
・大連支店(DALIAN BRANCH OFFICE)
・北京支店(BEIJING BRANCH OFFICE)
・天津支店(TIANJIN BRANCH OFFICE)
・青島支店(QINGDAO BRANCH OFFICE)
・済南支店(JINAN BRANCH OFFICE)

CKD INDIA PRIVATE LTD.

●HEADQUARTERS
Unit No. 607, 6th Floor, Welldone Tech Park, Sector 48, Sohna Road, Gurgaon-122018, Haryana, India
PHONE +91-124-418-8212
・BANGALORE OFFICE
・PUNE OFFICE
・CHENNAI OFFICE
・MUMBAI OFFICE
・HYDERABAD OFFICE

PT CKD TRADING INDONESIA

●HEAD OFFICE
Menara Bidakara 2, 18th Floor, Jl. Jend. Gatot Subroto Kav. 71-73, Pancoran, Jakarta 12870, Indonesia
PHONE +62-21-2938-6601 FAX +62-21-2906-9470
・MEDAN OFFICE
・BEKASI OFFICE
・KARAWANG OFFICE
・SEMARANG OFFICE
・SURABAYA OFFICE

CKD KOREA CORPORATION

●HEADQUARTERS
(3rd Floor), 44, Sinsu-ro, Mapo-gu, Seoul 04088, Korea
PHONE +82-2-783-5201～5203 FAX +82-2-783-5204
・水原事務所(SUWON OFFICE)
・天安事務所(CHEONAN OFFICE)
・蔚山事務所(ULSAN OFFICE)

M-CKD PRECISION SDN.BHD.

●HEAD OFFICE
Lot No.6,Jalan Modal 23/2, Seksyen 23, Kawasan MIEL, Fasa 8, 40300 Shah Alam,Selangor Darul Ehsan, Malaysia
PHONE +60-3-5541-1468 FAX +60-3-5541-1533
・JOHOR BAHRU BRANCH OFFICE
・PENANG BRANCH OFFICE

CKD SINGAPORE PTE. LTD.

No.33 Tannery Lane #04-01 Hoesteel Industrial Building, Singapore 347789, Singapore
PHONE +65-67442623 FAX +65-67442486

CKD CORPORATION BRANCH OFFICE

No.33 Tannery Lane #04-01 Hoesteel Industrial Building, Singapore 347789, Singapore
PHONE +65-67447260

CKD THAI CORPORATION LTD.

●HEADQUARTERS
44, Smooth Life Tower, 19th Floor, Unit 1902, North Sathorn Road, Silom, Bangrak, Bangkok 10500, Thailand
PHONE +66-2-267-6300 FAX +66-2-267-6304-5
・NAVANAKORN OFFICE
・EASTERN SEABOARD OFFICE
・LAMPHUN OFFICE
・KORAT OFFICE
・AMATANAKORN OFFICE
・PRACHINBURI OFFICE
・SARABURI OFFICE

台湾喜開理股份有限公司 TAIWAN CKD CORPORATION

●HEADQUARTERS
16F-3, No. 7, Sec. 3, New Taipei Blvd., Xinzhuang Dist., New Taipei City 242, Taiwan
PHONE +886-2-8522-8198 FAX +886-2-8522-8128
・新竹営業所(HSINCHU OFFICE)
・台中営業所(TAICHUNG OFFICE)
・台南営業所(TAINAN OFFICE)
・高雄営業所(KAOHSIUNG OFFICE)

CKD VIETNAM ENGINEERING CO.,LTD.

●HEADQUARTERS
18th Floor, CMC Tower, Duy Tan Street, Cau Giay District, Hanoi, Vietnam
PHONE +84-24-3795-7631 FAX +84-24-3795-7637
・HO CHI MINH OFFICE

EUROPE

CKD EUROPE B.V.

●HEADQUARTERS
Beechavenue 125A, 1119 RB Schiphol-Rijk, the Netherlands
PHONE +31-23-554-1490
・CKD EUROPE GERMANY OFFICE
・CKD EUROPE UK
・CKD EUROPE CZECH O.Z.

CKD CORPORATION EUROPE BRANCH

Beechavenue 125A, 1119 RB Schiphol-Rijk, the Netherlands
PHONE +31-23-554-1490

CKD ITALIA S.R.L.

●HEADQUARTERS
Via di Fibbiana 15 Calenzano (FI) CAP 50041, Italy
PHONE +39 0558825359 FAX +39 0558827376
・MILANO OFFICE

NORTH AMERICA & LATIN AMERICA

CKD MEXICO, S. DE R.L. DE C.V.

Cerrada la Noria No. 200 Int. A-01, Querétaro Park II, Parque Industrial Querétaro, Santa Rosa Jáuregui, Querétaro, C.P. 76220, México
PHONE +52-442-161-0624

CKD USA CORPORATION

●HEADQUARTERS
1605 Penny Lane, Schaumburg, IL 60173, USA
PHONE +1-847-648-4400 FAX +1-847-565-4923
・LEXINGTON OFFICE
・SAN JOSE OFFICE/ TECHNICAL CENTER
・AUSTIN OFFICE

改訂内容・コントローラ ECMG 追加

本カタログに記載の製品及び関連技術は、外国為替及び外国貿易法のキャッチオール規制の対象となります。
本カタログに記載の製品及び関連技術を輸出される場合は、兵器・武器関連用途に使用されるおそれのないよう、ご留意ください。
The goods and/or their replicas, the technology and/or software found in this catalog are subject to complementary export regulations by Foreign Exchange and Foreign Trade Law of Japan. If the goods and/or their replicas, the technology and/or software found in this catalog are to be exported from Japan, Japanese laws require the exporter makes sure that they will never be used for the development and/or manufacture of weapons for mass destruction.

●このカタログに掲載の仕様および外観を、改善のため予告なく変更することがあります。
●Specifications are subject to change without notice.

© CKD Corporation 2025 All copy rights reserved.

2025.8.AAC