空気用　パイロット式2ポート電磁弁

EXA Series アルミボディタイプ

●NC（通電時開）形
●接続口径：Rc1/4、3/8

標準で P4仕様

RoHS　CAD

回路図記号

●NC（通電時開）形

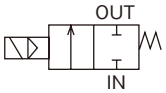

仕様

項目		EXA-8A	EXA-10A
使用流体		圧縮空気、ドライエア（大気圧露点−70℃以上）	
作動圧力差	MPa	0.01〜0.7	
最高使用圧力	MPa	0.7	
耐圧力（水圧にて）	MPa	1.05	
流体温度	℃	0〜55（凍結のないこと）	
周囲温度	℃	−5〜55	
雰囲気		腐食性ガス・爆発性ガスのない場所、水のかからない場所	
弁構造		パイロット式ダイアフラム駆動	
内部漏れ	cm^3/min	2以下	
外部漏れ	cm^3/min	2以下	
取付姿勢		自在	
接続口径		Rc1/4	Rc3/8
C［dm^3/(s・bar)］		4.5	4.7
b		0.18	0.17
質量　注1	g	56	57
電気仕様			
定格電圧		AC100V（50/60Hz）、DC24V、DC12V　注2	
皮相電力	VA	1.2	
消費電力	W　DC	0.6	
耐熱クラス		クラス 130（B）	
保護構造（IEC規格：529）		リード線タイプ：IPX0、DIN端子箱付：IPX5	

注1：DIN端子箱付の場合は、+20gとなります。
注2：電圧変動範囲は±10%です。

形番表示方法

EXA - 8A - 0 2C B - 1

機種形番　㋑接続口径　㋺シール材質　㋩コイルオプション　㋥その他オプション　㋭電圧

記号		内容
㋑ 接続口径		
8A		Rc1/4
8G		G1/4
8N		1/4NPT
10A		Rc3/8
10G		G3/8
10N		3/8NPT
㋺ シール材質		
0		H-NBR、内部排気仕様
㋩ コイルオプション　注1		
2C	標準	リード線（ランプ・サージキラーなし）
2G	オプション	DIN端子箱（Pg7）、ランプなし
2GS	オプション	DIN端子箱（Pg7）、ランプなし・サージキラー付
2H	オプション	DIN端子箱（Pg7）、ランプ付（端子箱に内包）
2HS	オプション	DIN端子箱（Pg7）、ランプ（端子箱に内包）・サージキラー付
㋥ その他オプション		
無記号		なし
B		取付板付
㋭ 電圧　注1		
1		AC100V
3		DC24V
4		DC12V

注1：対応可能なコイルオプションと電圧の組合せは左記表にて、ご確認ください。

〈形番表示例〉
EXA-8A-02CB-1
機種：小形エアブローバルブEXA
　　アルミボディタイプ
㋑ 接続口径　：Rc1/4
㋺ シール材質　：H-NBR、内部排気仕様
㋩ コイルオプション　：リード線
㋥ その他オプション　：取付板付
㋭ 電圧　：AC100V

コイルオプション	電圧 1	3	4
2C	●	●	●
2G	●		
2GS		●	●
2H	●		
2HS		●	●

上記内の●印の組合せの中から選定ください。

内部構造および部品リスト

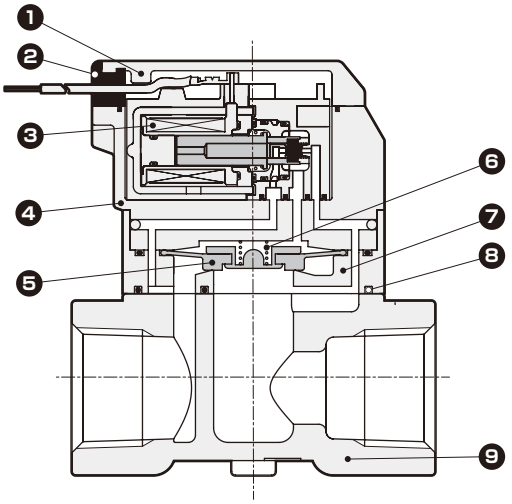

No.	部品名称	材質	
1	カバー(注1)	PBT	ポリブチレンテレフタレート
2	ブッシュ	NBR	ニトリルゴム
3	コイル組立	–	–
4	スタフィング	PPS	ポリフェニレンサルファイド
5	ダイアフラム組立	H-NBR/PPS	水素化ニトリルゴム/ポリフェニレンサルファイド
6	スプリング	SUS	ステンレス
7	バルブボディ	PBT	ポリブチレンテレフタレート
8	ガスケット	H-NBR	水素化ニトリルゴム
9	ボディ	ADC12	アルミニウム

注1：DIN端子箱付時は、PA66、ポリアミドとなります。

分解不可

外形寸法図

● リード線タイプ

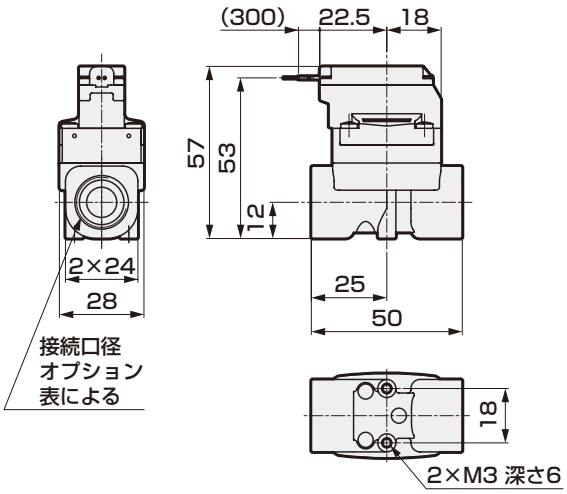

● DIN端子箱タイプ

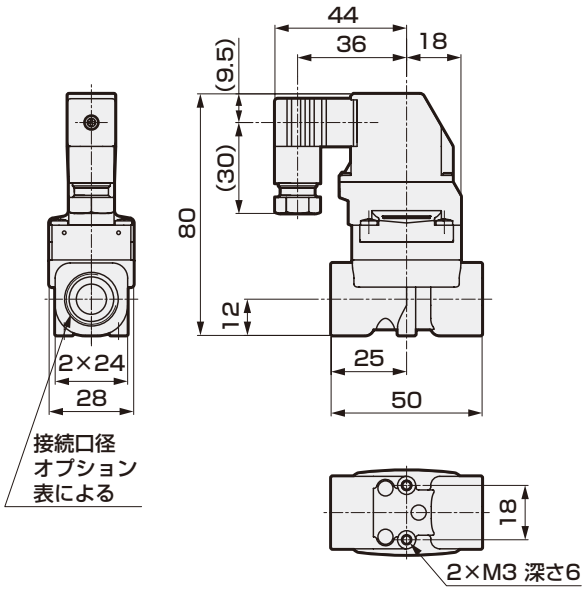

● 取付板付

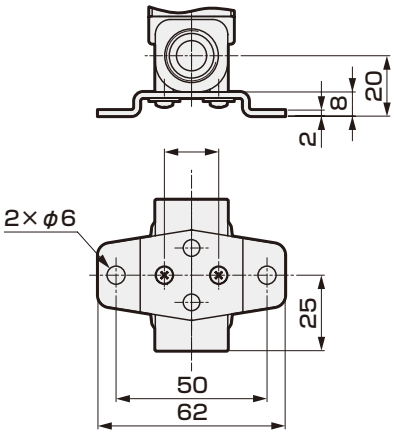

詳細については

Click!

CKD機器商品サイト(https://www.ckd.co.jp/kiki/jp/)→「形番」をご覧ください。