CKD

屋外向け商品WPシリーズ

過酷な環境下の屋外設備をがっちりサポートする、安心の商品群

屋外向け商品WPシリーズ

WEATHER PROOF

WEATHER
PROOF

CKD株式会社

CC-1276 6

屋外機器の必要条件追及、使用領域とバリエーションを拡大しました。

屋外使用における耐久性を実証

- **複合サイクル試験（JIS H8502:1999）960時間クリア**
  金属部品塗装に関する耐久性
- **促進耐久性（サンシャインウェザーメーター試験）1000時間クリア**
  樹脂部品に関する耐久性
- **オゾン曝露試験（JIS D0205:1987）400時間クリア。**
  ゴム、ガスケットに対する耐久性

促進耐候性試験	複合サイクル試験	オゾン曝露試験
3年 加速相当	7年 加速相当	400時間

最低周囲温度 -20℃対応商品をラインナップ

過酷な環境下の
設備使用を想定して範囲拡大

各商品に最大3年間保証を設定

長期の安心をお届け（オプション）

プラント、海外向けに対応するため、納入後、使用開始まで最大2年間＋使用開始後1年間の最大3年間保証いたします。
（検査成績表、検査要領書、図面、トレーサビリティ体系図付）
※シリンダ、スピードコントローラ、サイレンサは対象外です。

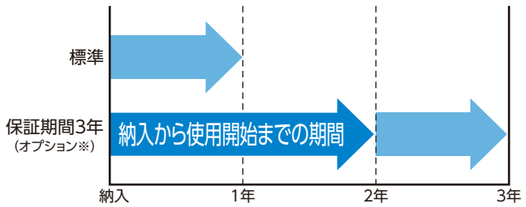

※保証期間を明確にするため仕様書の取り交わしをします。

耐候性を配慮した部品の採用

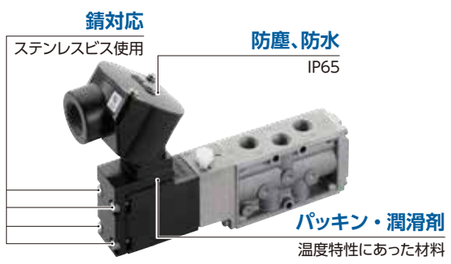

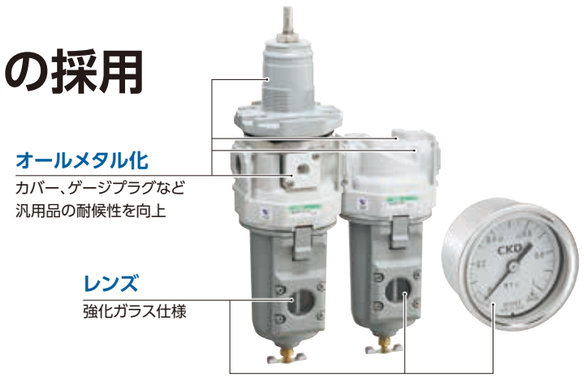

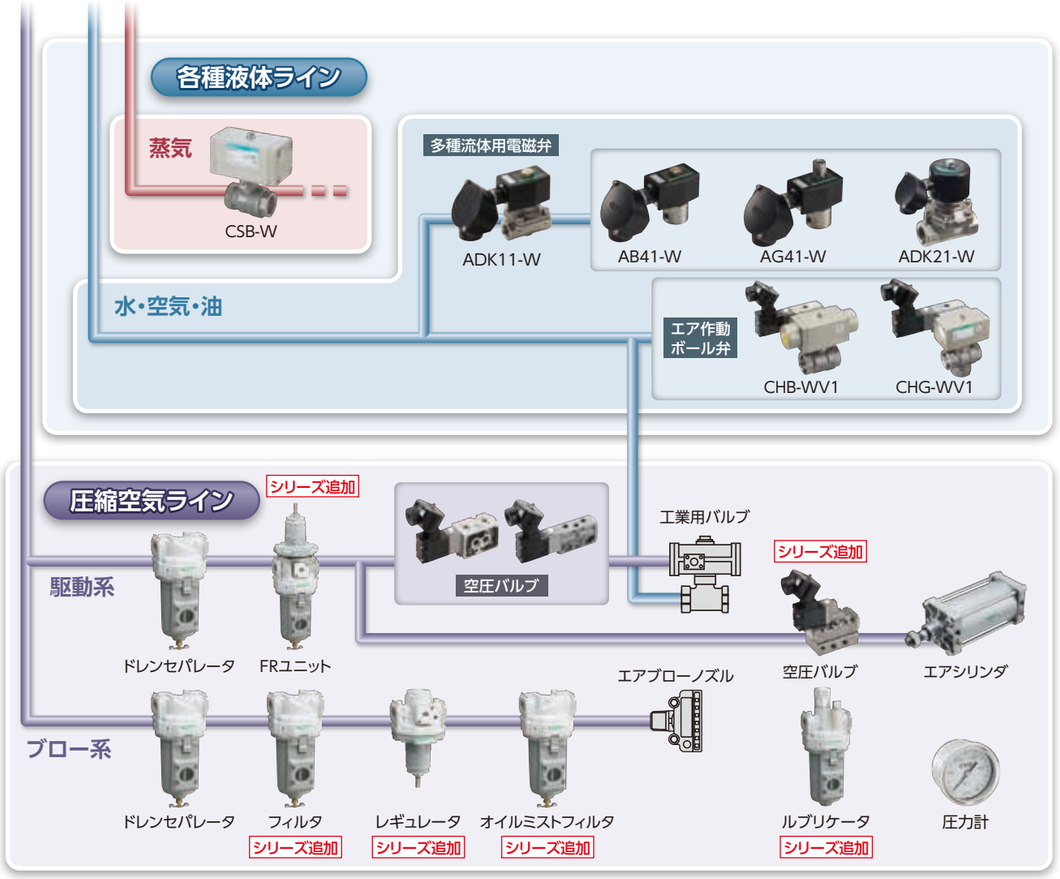

エアシリンダにも屋外シリーズをラインナップ（φ40～250）

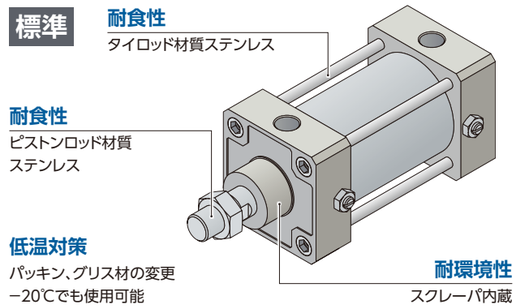

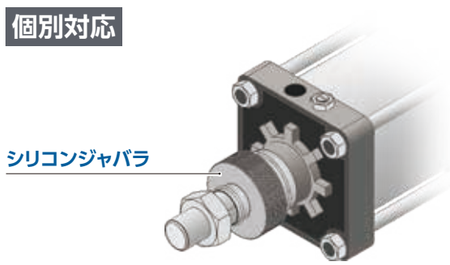

INDEX

WEATHER PROOF

圧縮空気ライン

ドレンセパレータ・F.R.L.ユニット

ドレンセパレータ FXWシリーズ P.1

	接続口径 Rc,NPT,G	最大流量 m³/min	周囲温度対応 -10～60℃	周囲温度対応 -20～60℃
FXW1004	1/4, 3/8	0.55		●
FXW1011	1/4, 3/8, 1/2	1.8		●
FXW1037	3/4, 1	6.1		●

エアフィルタ FWシリーズ P.5

	接続口径 Rc,NPT,G	最大流量 m³/min	周囲温度対応 -10～60℃	周囲温度対応 -20～60℃
FW3000-W	1/4, 3/8	1.23/1.5		●
FW4000-W	1/4, 3/8, 1/2	1.32/ 2.14/3.0		●
FW8000-W	3/4, 1	6.4/6.8		●

レギュレータ RWシリーズ P.9

	接続口径 Rc,NPT,G	最大流量 m³/min	周囲温度対応 -10～60℃	周囲温度対応 -20～60℃
RW3000-W	1/4, 3/8,	2.0/2.6		●
RW4000-W	1/4, 3/8, 1/2	2.5/4.4/ 5.0		●
RW8000-W	3/4, 1	14.0/11.0		●

オイルミストフィルタ MWシリーズ P.17

	接続口径 Rc,NPT,G	最大流量 m³/min	周囲温度対応 -10～60℃	周囲温度対応 -20～60℃
MW3000-W	1/4, 3/8	0.36		●
MW4000-W	1/4, 3/8, 1/2	0.825		●
MW8000-W	3/4, 1	2.6		●

F.Rユニット WWシリーズ P.21

	接続口径 Rc,NPT,G	最大流量 m³/min	周囲温度対応 -10～60℃	周囲温度対応 -20～60℃
WW3000-W	1/4, 3/8, 1/2	2.15/2.43/ 2.43		●
WW4000-W	1/4, 3/8, 1/2	2.5/4.35/ 4.75		●
WW8000-W	3/4, 1	10		●

F.Rユニット BW7019 P.25

	接続口径 Rc	最大流量 m³/min	周囲温度対応 -10～60℃	周囲温度対応 -20～60℃
BW7019	1/4	0.9		●

ルブリケータ LWシリーズ P.13

	接続口径 Rc,NPT,G	最大流量 m³/min	周囲温度対応 -10～60℃	周囲温度対応 -20～60℃
LW3000-W	1/4, 3/8,	1.1/2.25	●	
LW4000-W	1/4, 3/8, 1/2	1/1.7/ 2.7	●	
LW8000-W	3/4, 1	6.3/10.0	●	

汎用圧力計 GW49Dシリーズ P.28

	接続口径 Rc	圧力レンジ MPa	周囲温度対応 -10～60℃	周囲温度対応 -20～60℃
GW49D	1/8, 1/4	0～1.0		●

空気圧バルブ

4Fシリーズ P.31、P.39

	接続口径		周囲温度対応 -10～60℃	周囲温度対応 -20～60℃
4F2-※-W	Rp, NPT, G	1/4,	●	●
4F3-※-W		1/4, 3/8	●	●
4F4-※-W	Rc, NPT, G	1/4, 3/8	●	▲
4F5-※-W		3/8, 1/2	●	▲
4F6-※-W		1/2, 3/4	●	▲
4F7-※-W		3/4, 1	●	▲

4F NAMURシリーズ P.35

	接続口径 Rc	周囲温度対応 -10～60℃	周囲温度対応 -20～60℃
4F1-NM-※-W	1/4	●	▲
4F3-NM-※-W	1/4, 3/8	●	●

空圧補助機器

SL-Wシリーズ P.29

	接続口径 R	適用シリンダ径 (目安)	周囲温度対応 -10～60℃	周囲温度対応 -20～60℃
SL-8A-W	1/4	φ40～100	●	
SL-10A-W	3/8	φ63～140	●	
SL-15A-W	1/2	φ75～180	●	

SC1-Wシリーズ P.30

	接続口径 Rc	適用シリンダ径 (目安)	周囲温度対応 -10～60℃	周囲温度対応 -20～60℃
SC1-8-W	1/4	φ32～75	●	
SC1-10-W	3/8	φ50～140	●	
SC1-15-W	1/2	φ80～160	●	

各種流体ライン

流体制御バルブ

直動式2ポート電磁弁 AB41シリーズ P.47

	接続口径 Rc	使用流体	周囲温度対応 -10～60℃	周囲温度対応 -20～60℃
AB41-※-※-※W	1/4～1/2 オリフィス径 φ1.5～10	空気、低真空、水、灯油	●	●

直動式3ポート電磁弁 AG41シリーズ P.51

	接続口径 Rc	使用流体	周囲温度対応 -10～60℃	周囲温度対応 -20～60℃
AG41-※-※-※W	1/4～3/8 オリフィス径 φ2.0～2.3	空気、低真空、水、灯油	●	●

パイロットキック式2ポート電磁弁 ADK11シリーズ P.55

	接続口径 Rc	使用流体	周囲温度対応 -10～60℃	周囲温度対応 -20～60℃
ADK11-※-※W	1/2～1 オリフィス径 φ16～28	空気、低真空、水、灯油	●	●

パイロットキック式2ポート電磁弁 ADK21シリーズ P.59

	接続口径 Rc,フランジ	使用流体	周囲温度対応 -10～60℃	周囲温度対応 -20～60℃
ADK21-※-※W	1 1/4～2 32F, 40F, 50F オリフィス径 φ35～53	空気、低真空、水、灯油	●	●

エアオペレイト式ボールバルブ CHB/G-W, -WV, -WXシリーズ P.63

	接続口径 Rc	使用流体	周囲温度対応 -10～60℃	周囲温度対応 -20～60℃
CHB/CHG-W CHB/CHG-WV, X (電磁弁搭載型)	1/4～1 オリフィス径 φ10～40	空気、低真空、水、灯油	●	●

エアオペレイト式ボールバルブ CSB-Wシリーズ P.79

	接続口径 Rc	使用流体	周囲温度対応 -10～60℃	周囲温度対応 -20～60℃
CSB-W	3/8～1 オリフィス径 φ10～40	蒸気、温水	●	

駆動機器

空気圧シリンダ

セレックスシリンダ SCA2-W, SCS2-Wシリーズ P.83、P.87

	チューブ内径	周囲温度対応 -10～60℃	周囲温度対応 -20～60℃
SCA2-※-W	φ40～100		●
SCS2-※-W	φ125～250		

●は標準、▲は受注生産品です。

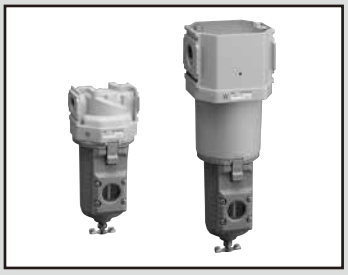

ドレンセパレータ　屋外シリーズ

FXW-W Series

軽量コンパクトなドレン分離器　適用コンプレッサ 0.75kW～37kW

● 接続口径：1/4～1

JIS 記号

WEATHER PROOF　RoHS　CAD

仕様

項　目	FXW1004	FXW1011	FXW1037
使用流体	圧縮空気		
使用圧力　MPa	0.1～1.0　注3		
耐圧力　MPa	1.5		
流体温度　℃	−20～60（但し、凍結なきこと）		
周囲温度　℃	−20～60		
水滴分離率　%	99　注2		
最大処理流量　注1 L/min(ANR)	550	1800	6100
接続口径　Rc、NPT、G	1/4、3/8	1/4、3/8、1/2	3/4、1
製品質量　kg	0.4	0.6	1.3

注1：入り口圧力0.7MPa時です。
注2：最大処理流量時における水滴の分離率です。（気化した水滴（水蒸気）は分離できません）
注3：オートドレン付 “F” の場合、オートドレンの最低作動圧は、0.1MPaです。0.1MPa上昇まで、初期発生ドレンとともにエアパージします。
注4：オートドレン付 “F1” の場合、オートドレンの最低作動圧は、0.15MPaです。
注5：オートドレン付 “F” “F1” の場合、ドレンの凍結にご注意ください。

オプション質量表

※標準装備品の質量に加算ください。　単位:kg

記　号	ドレン排出			アタッチメント
	C	F	F1	BW
FXW1004	0	0.02	0.02	0.17
FXW1011	0	0.02	0.02	0.21
FXW1037	0	0.02	0.02	0.36

流量特性

● FXW1004-8-W

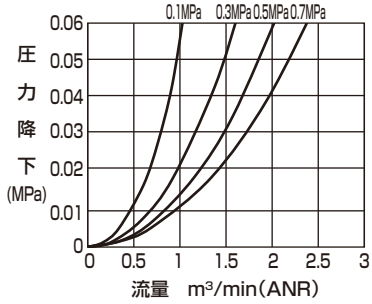

● FXW1004-10-W

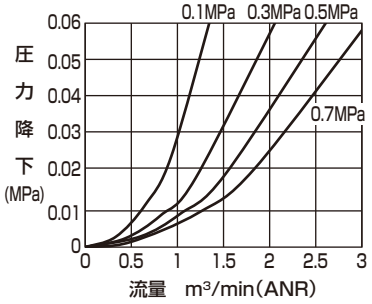

● FXW1011-8-W

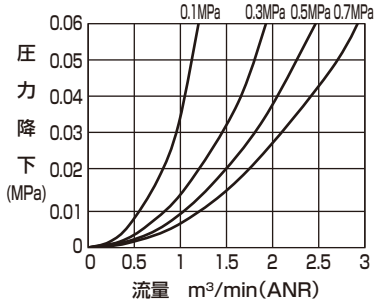

● FXW1011-10-W

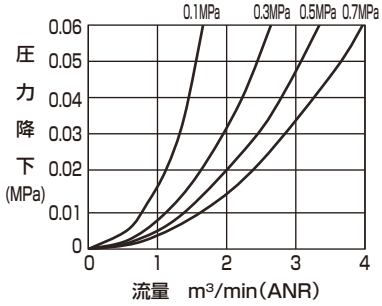

● FXW1011-15-W

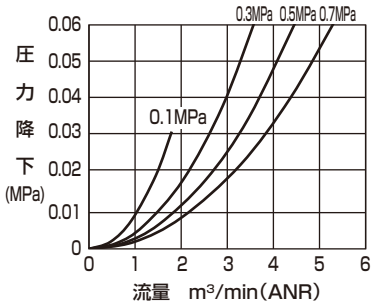

● FXW1037-20-W

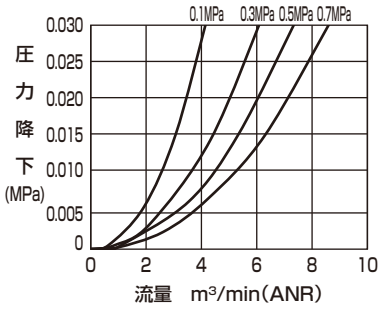

● FXW1037-25-W

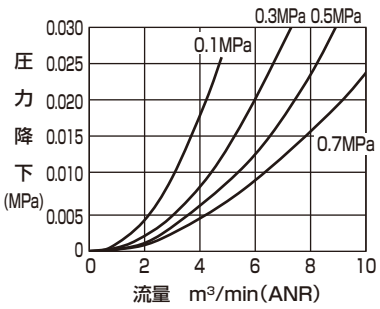

最大処理流量

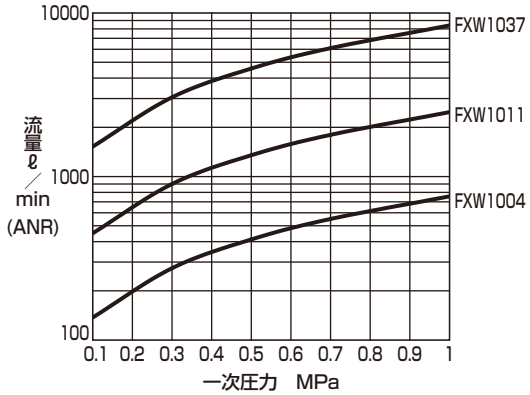

形番表示方法

FXW1011 - 10 ◯ -W- F - ◯

㋑ 機種形番
㋺ 接続口径
㋩ 配管ねじ種類
㋥ オプション
㋭ アタッチメント

記号		内　容	㋑ 機種形番 FXW1004	FXW1011	FXW1037
㋺ 接続口径					
8		1/4	●	●	
10		3/8	●	●	
15		1/2		●	
20		3/4			●
25		1			●
㋩ 配管ねじ種類				注1	注3
無記号		Rcねじ(圧力単位：MPa　温度表示単位：℃)	●	●	●
N		NPTねじ(圧力単位：psi　温度表示単位：℉)	●	●	●
G		Gねじ(圧力単位：bar　温度表示単位：℃)	●	●	●
㋥ オプション					注4
ドレン排出 注5	無記号	ドレン排出口 Rc1/8　注2	●	●	●
	C	手動ペットコック付	●	●	●
	F	手動付オートドレン(NOタイプ：無加圧時排出有)	●	●	●
	F1	手動付オートドレン(NCタイプ：無加圧時排出無)	●	●	●
保証期間	無記号	納入後1年間	●	●	●
	G	納入後3年間　注6 注7 (検査成績表、検査要領書、トレーサビリティ体系図付)	●	●	●
流れ方向	無記号	標準流れ(左→右)	●	●	●
	X1	逆流れ(右→左)	●	●	●
㋭ アタッチメント					
無記号		添付なし	●	●	●
BW		C形ブラケット	●	●	●

⚠ 形番選定にあたっての注意事項

注1：Gねじ、NPTねじを選択した場合、IN、OUT、オートドレンのドレン排出口が対象となります。
注2：オプションのドレン排出が"無記号"のとき、配管ねじ種類の"N"または"G"の選択はできません。
注3：計量法により、psi表示は日本国内で使用することはできません。
注4：ドレン排出、保証期間、流れ方向各々の項目でオプションを選定してください。
複数の項目にわたってオプションを選定する場合は、上から順に記載してください。
注5：オートドレンの使用条件については、「空圧・真空・補助機器総合(カタログNo.CB-024S)」を参照ください。
注6：オプションGの保証期間は納入後、使用開始まで最大2年間+使用開始後1年間の最大3年間保証いたします。
注7：オプションGの場合、仕様書・図面の取り交しが必要となります。
詳細については、98ページを参照してください。

内部構造図および部品リスト

● FXW1004・FXW1011

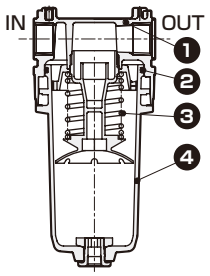

● FXW1037

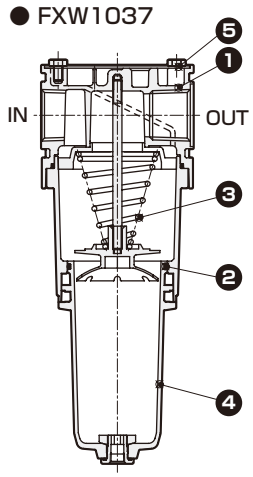

No.	部品名	材　質
1	ボディ	アルミ合金ダイカスト
2	Oリング	特殊ニトリルゴム
3	スプリング	ステンレス
4	メタルボウル組立	アルミ合金ダイカスト、黄銅、亜鉛合金ダイカスト、ニトリルゴム
5	プレートカバー	アルミ

外形寸法図

● FXW1004-W

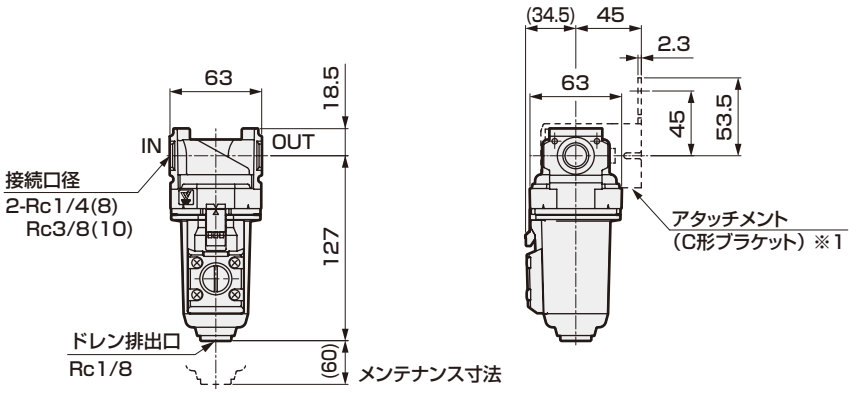

※1：ブラケットは添付オプションとなります。

・オプション外形図
手動ドレンコック付(C)

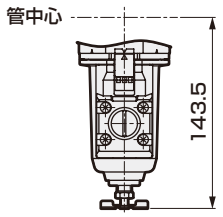

・オプション外形図
オートドレン付(F、F1)

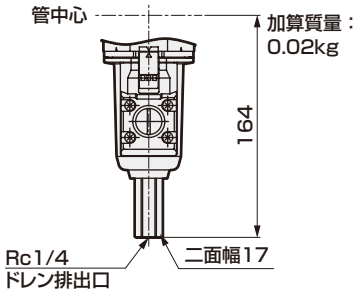

・アタッチメント
C形ブラケット(-BW)
部品形番：B320

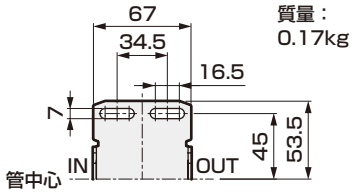

● FXW1011-W

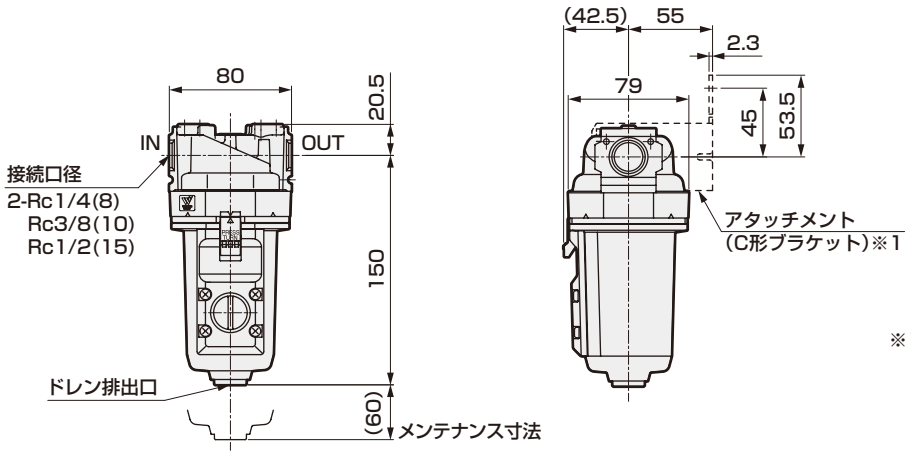

※1：ブラケットは添付オプションとなります。

・オプション外形図
手動ドレンコック付(C)

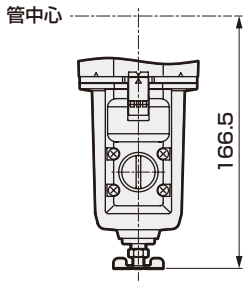

・オプション外形図
オートドレン付(F、F1)

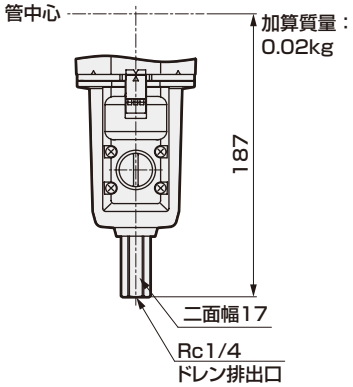

・アタッチメント
C形ブラケット(-BW)
部品形番：B420

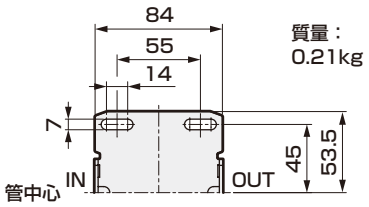

外形寸法図

● FXW1037-W

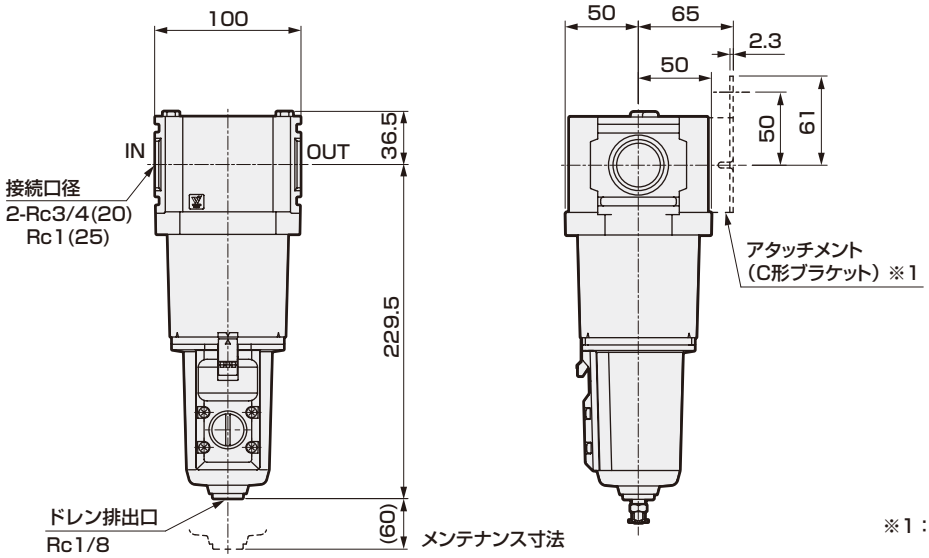

※1：ブラケットは添付オプションとなります。

・オプション外形図
手動ドレンコック付(C)

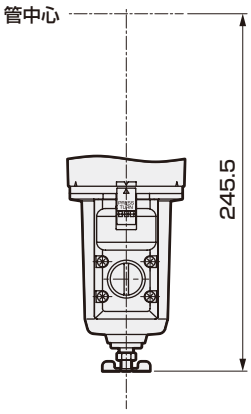

・オプション外形図
オートドレン付(F、F1)

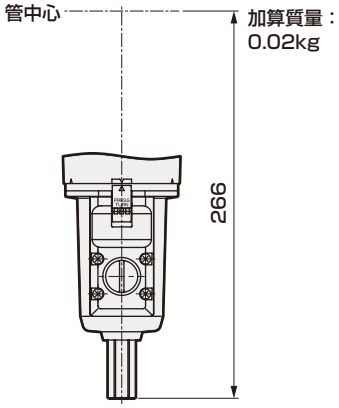

・アタッチメント
C形ブラケット(-BW)
部品形番：B820

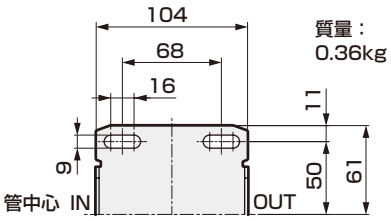

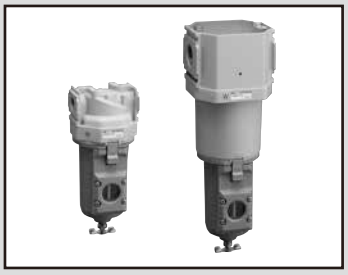

エアフィルタ　屋外シリーズ

FW3000·FW4000·FW8000-W Series

屋外仕様品をシリーズ化。

● 接続口径：1/4～1

JIS 記号

WEATHER PROOF　RoHS　CAD

仕様

項　目		FW3000-W	FW4000-W	FW8000-W
使用流体		圧縮空気		
最高使用圧力	MPa	1.0　注1、2		
耐圧力	MPa	1.5		
流体温度	℃	−20～60（但し、凍結なきこと）		
周囲温度	℃	−20～60		
ろ過度	μm	5又は0.3		
ドレン貯容量	cm^3	45	80	80（注4）
接続口径	Rc、NPT、G	1/4、3/8	1/4、3/8、1/2	3/4、1
質量	kg	0.35	0.55	1.26

注1：オートドレン付 “F” の場合、オートドレンの最低作動圧は、0.1MPaです。
　　0.1MPa上昇まで、初期発生ドレンとともにエアパージします。
注2：オートドレン付 “F1” の場合、オートドレンの最低作動圧は、0.15MPaです。
注3：オートドレン付 “F” “F1” の場合、ドレンの凍結にご注意ください。
注4：手動ペットコックタイプのみは、最大170cm^3まで貯めることが可能です。

オプション質量表

※標準装備品の質量に加算ください。　単位：kg

記号	ドレン排出		アタッチメント
	F	F1	BW
FW3000	0.02	0.02	0.17
FW4000	0.02	0.02	0.21
FW8000	0.02	0.02	0.36

流量特性

● FW3000-8-W

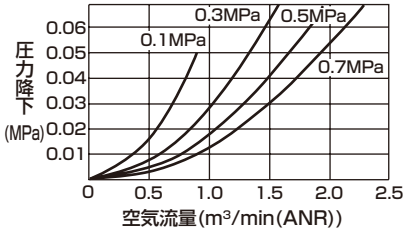

● FW3000-10-W

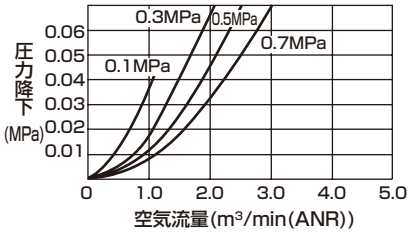

● FW4000-8-W

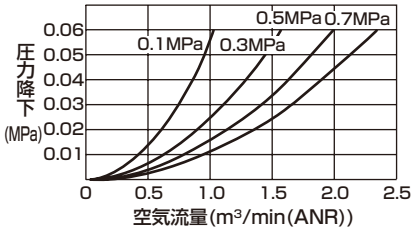

● FW4000-10-W

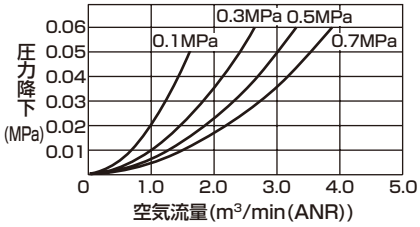

● FW4000-15-W

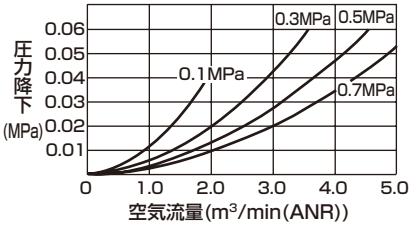

● FW8000-20-W

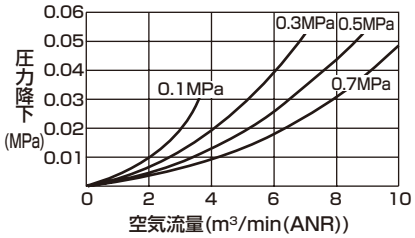

● FW8000-25-W

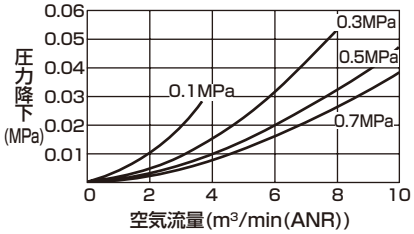

● FW3000
FW4000-※-W-Y（0.3μmエレメント）
FW8000

（最大処理流量）

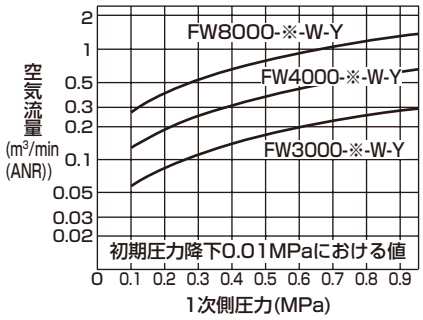

形番表示方法

FW3000 - 8 ◯ - W - F - ◯

㋑ 機種形番
㋺ 接続口径
㋩ 配管ねじ種類
㋥ オプション
㋭ アタッチメント（添付）

記号		内　容	㋑ 機種形番 FW3000	FW4000	FW8000
㋺ 接続口径					
8		1/4	●	●	
10		3/8	●	●	
15		1/2		●	
20		3/4			●
25		1			●
㋩ 配管ねじ種類				注1	注2
無記号		Rcねじ（圧力単位：MPa　温度表示単位：℃）	●	●	●
N		NPTねじ（圧力単位：psi　温度表示単位：℉）	●	●	●
G		Gねじ（圧力単位：bar　温度表示単位：℃）	●	●	●
㋥ オプション					注3
ドレン排出 注4	無記号	手動ペットコック付き	●	●	●
	F	手動付オートドレン（NOタイプ：無加圧時排出有）	●	●	●
	F1	手動付オートドレン（NCタイプ：無加圧時排出無）	●	●	●
エレメント	無記号	5μm	●	●	●
	Y	0.3μm（サブミクロン）　注5	●	●	●
保証期間	無記号	納入後1年間	●	●	●
	G	納入後3年間　注6 注7 （検査成績表、検査要領書、トレーサビリティ体系図付）	●	●	●
流れ方向	無記号	標準流れ（左→右）	●	●	●
	X1	逆流れ（右→左）	●	●	●
㋭ アタッチメント（添付）					
無記号		添付なし	●	●	●
BW		C形ブラケット	●	●	●

⚠ 形番選定にあたっての注意事項

注1：Gねじ、NPTねじを選択した場合、IN、OUT、オートドレンのドレン排出口が対象となります。
注2：計量法により、psi表示は日本国内で使用することはできません。
注3：ドレン排出、エレメント、保証期間、流れ方向各々の項目でオプションを選定してください。
複数の項目にわたってオプションを選定する場合は、上から順に記載してください。
注4：オートドレンの使用条件については、「空圧・真空・補助機器総合（カタログNo.CB-024S）」を参照ください。
注5：オプション“Y”の場合の最大処理流量は1ページを参照ください。
注6：オプションGの保証期間は納入後、使用開始まで最大2年間+使用開始後1年間の最大3年間保証いたします。
注7：オプションGの場合、仕様書・図面の取り交しが必要となります。
詳細については、98ページを参照してください。

内部構造および部品リスト

● FW3000-W・FW4000-W

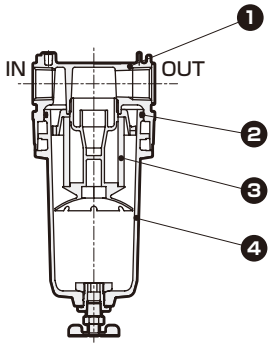

● FW8000-W

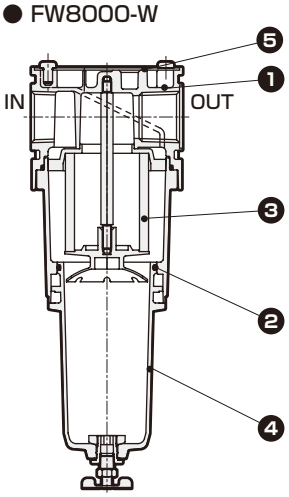

No.	部品名	材　質
1	ボディ	アルミ合金ダイカスト
2	Oリング	特殊ニトリルゴム
3	エレメント	ポリプロピレン
4	メタルボウル組立	アルミ合金ダイカスト、黄銅、亜鉛合金ダイカスト、ニトリルゴム
5	プレートカバー	アルミ

外形寸法図

● FW3000-W

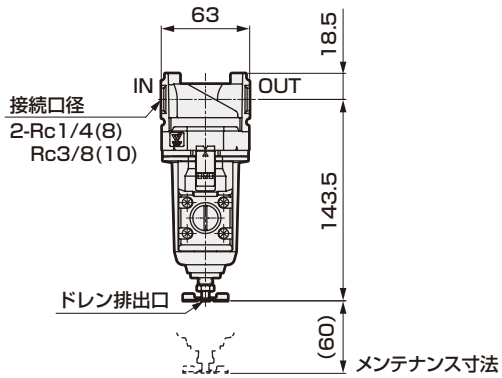

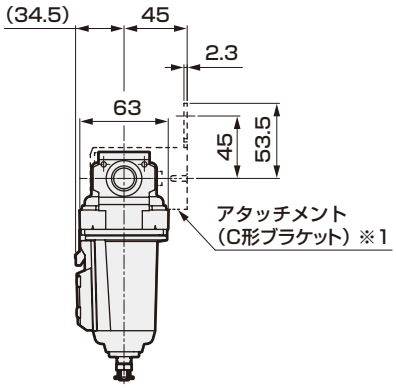

・オプション外形図
オートドレン付(F、F1)

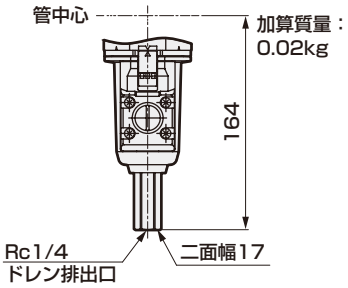

・アタッチメント
C形ブラケット(-BW)
部品形番：B320
・材質：鋼
亜鉛めっき処理

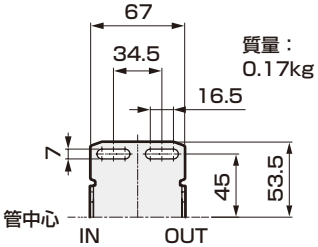

※1：ブラケットは添付オプションとなります。

● FW4000-W

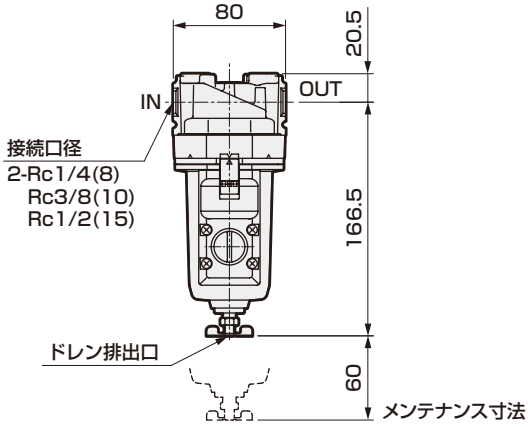

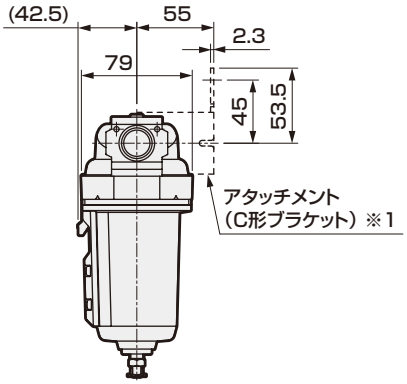

・オプション外形図
オートドレン付(F、F1)

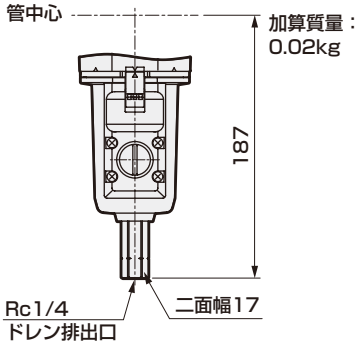

・アタッチメント
C形ブラケット(-BW)
部品形番：B420

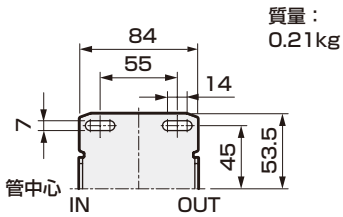

※1：ブラケットは添付オプションとなります。

外形寸法図

● FW8000-W

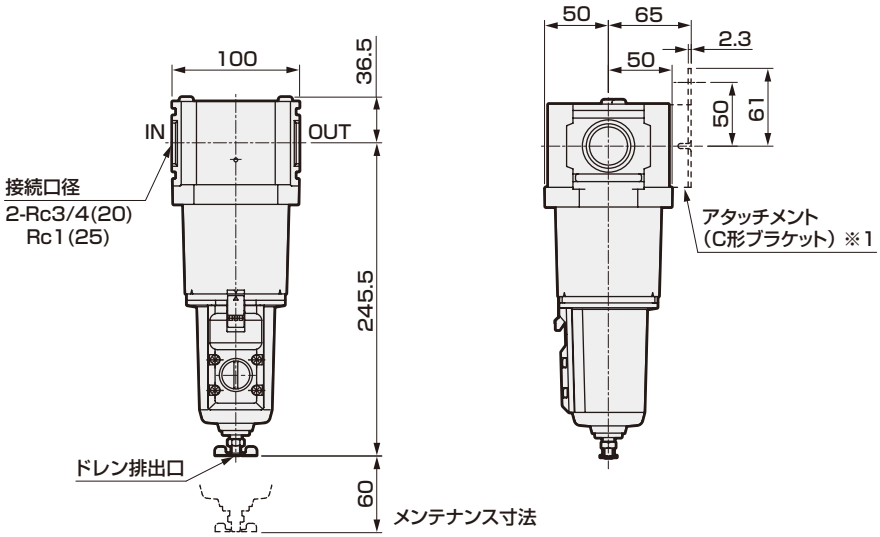

・オプション外形図
オートドレン付(F、F1)

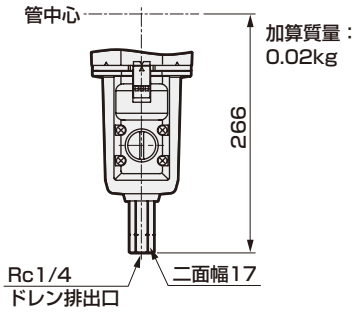

・アタッチメント
C形ブラケット(-BW)
部品形番：B820

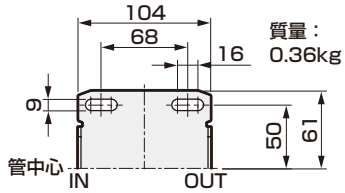

※1：ブラケットは添付オプションとなります。

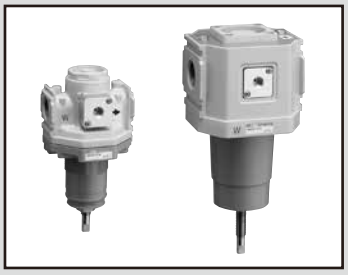

レギュレータ　屋外シリーズ

RW3000·RW4000·RW8000-W Series

屋外仕様品をシリーズ化。

● 接続口径：1/4～1

JIS記号 

WEATHER PROOF　RoHS　CAD

仕様

項　目		RW3000-W	RW4000-W	RW8000-W
使用流体		圧縮空気		
最高使用圧力	MPa	1.0		
耐圧力	MPa	1.5		
流体温度	℃	−20～60（但し、凍結なきこと）		
周囲温度	℃	−20～60		
設定圧力	MPa	0.05～0.85		
リリーフ		リリーフ機構付		
接続口径	Rc、NPT、G	1/4、3/8	1/4、3/8、1/2	3/4、1
質量	kg	0.5	0.75	1.65

オプション質量表

※標準装備品の質量に加算ください。　単位：kg

記号	ノブ	アタッチメント
	K	BW
RW3000	0.1	0.17
RW4000	0.1	0.21
RW8000	0.1	0.36

流量特性

● RW3000-8-W

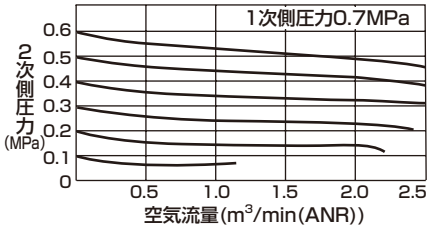

● RW3000-10-W

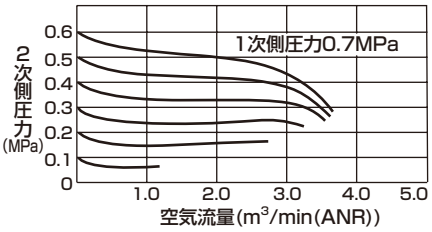

● RW4000-8-W

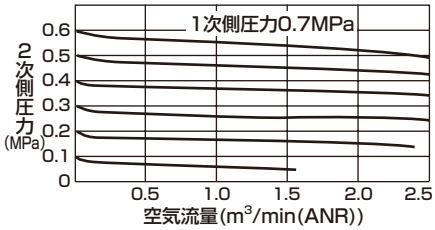

● RW4000-10-W

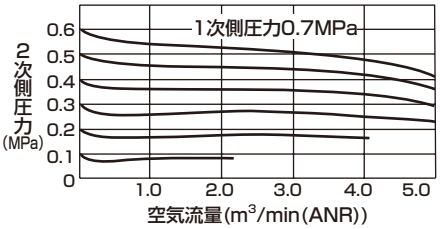

● RW4000-15-W

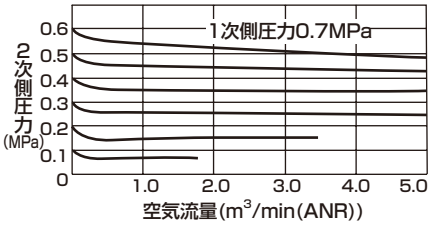

● RW8000-20-W

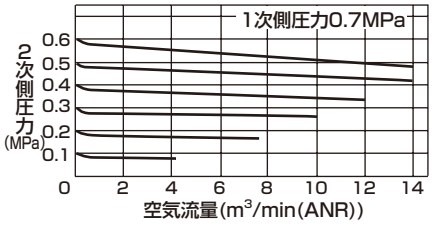

● RW8000-25-W

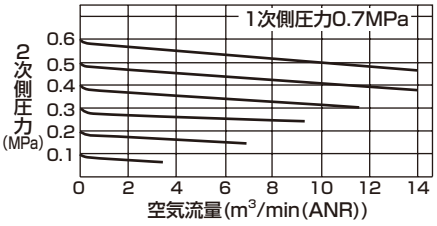

圧力特性

● RW3000-W

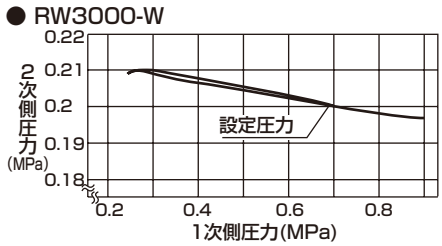

● RW4000-W

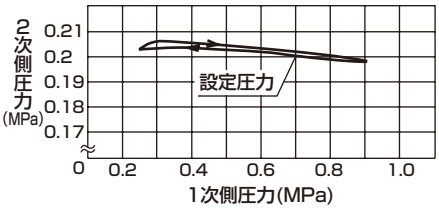

● RW8000-W

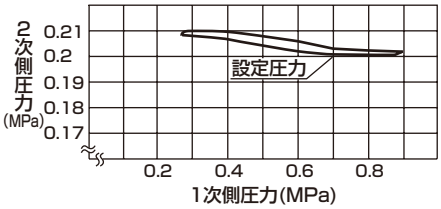

形番表示方法

RW3000 - 8 ◯ - W - K - ◯

㋑ 機種形番
㋺ 接続口径
㋩ 配管ねじ種類
㋥ オプション
㋭ アタッチメント（添付）

記号		内　容	㋑ 機種形番 RW3000	RW4000	RW8000
㋺ 接続口径					
8		1/4	●	●	
10		3/8	●	●	
15		1/2		●	
20		3/4			●
25		1			●
㋩ 配管ねじ種類				注1	注2
無記号		Rcねじ（圧力単位：MPa　温度表示単位：℃）	●	●	●
N		NPTねじ（圧力単位：psi　温度表示単位：℉）	●	●	●
G		Gねじ（圧力単位：bar　温度表示単位：℃）	●	●	●
㋥ オプション				注3	注4
ノブ	無記号	ノブなし	●	●	●
	K	ノブ付	●	●	●
保証期間	無記号	納入後1年間	●	●	●
	G	納入後3年間　注4 注5 （検査成績表、検査要領書、トレーサビリティ体系図付）	●	●	●
流れ方向	無記号	標準流れ（左→右）	●	●	●
	X1	逆流れ（右→左）	●	●	●
㋭ アタッチメント（添付）					
無記号		添付なし	●	●	●
BW		C形ブラケット	●	●	●
GW49P		圧力計（GW49D-6-P10）　注6	●	●	●

⚠ 形番選定にあたっての注意事項

注1：Gねじ、NPTねじを選択した場合、IN、OUT、ゲージポートが対象となります。
注2：計量法により、psi表示は日本国内で使用することはできません。
注3：ノブ、保証期間、流れ方向、各々の項目でオプションを選定してください。複数の項目にわたってオプションを選定する場合は、上から順に記載してください。
注4：オプションGの保証期間は納入後、使用開始まで最大2年間+使用開始後1年間の最大3年間保証いたします。
注5：オプションGの場合、仕様書・図面の取り交しが必要となります。
詳細については、98ページを参照してください。
注6：NPTねじ、Gねじを選択した場合、圧力計の添付はできません。（ご所望の場合は、別途ご相談ください。）

内部構造および部品リスト

● RW3000-W・RW4000-W

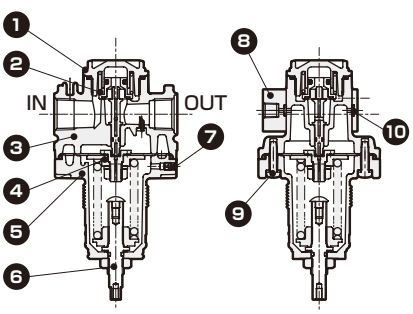

● RW8000-W

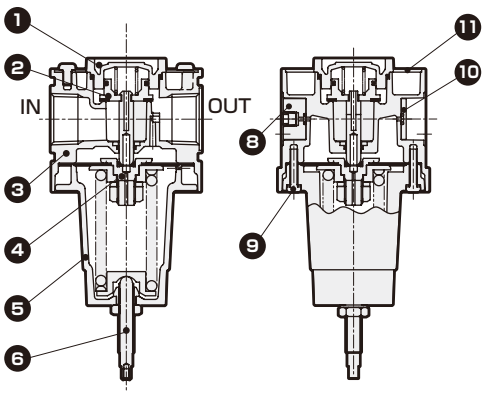

No.	部品名	材　質
1	ボトムプラグ	アルミ合金ダイカスト
2	バルブ組立	黄銅、水素化ニトリルゴム（ポリアセタール樹脂：RW3000、RW4000）
3	ボディ	アルミ合金ダイカスト
4	ダイヤフラム組立	ステンレス、ニトリルゴム、アルミ
5	カバー	アルミ合金ダイカスト
6	アジャスティングスクリュウ組立	ステンレス（アルミ、ニトリルゴム、ポリアセタール樹脂：RW3000、RW4000）
7	プラグ	ステンレス
8	ゲージプラグ組立	アルミ、ニトリルゴム、ステンレス
9	ネジ	ステンレス
10	シールプラグ組立	アルミ、ニトリルゴム、ステンレス
11	プレートカバー	アルミ

外形寸法図

● RW3000-W

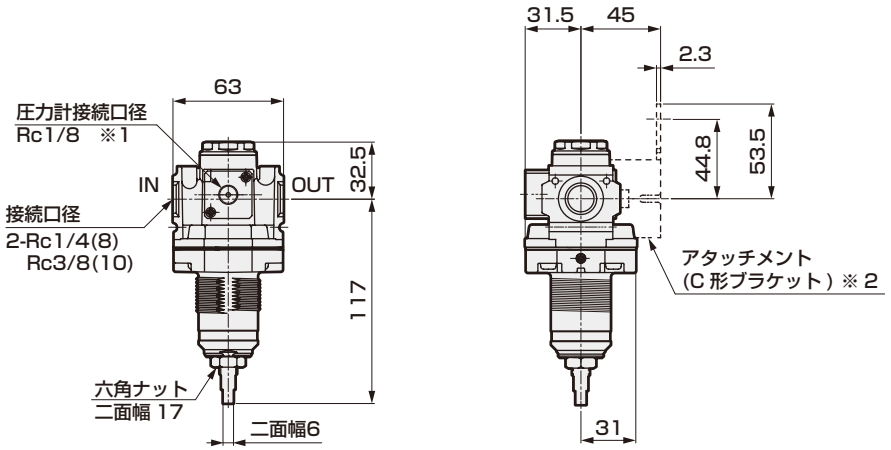

・オプション外形図
ノブ付(K)

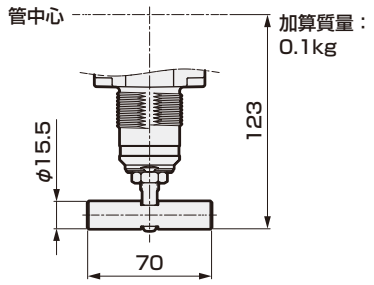

・アタッチメント
C形ブラケット(-BW)
部品形番：B320
・材質：鋼
亜鉛めっき処理

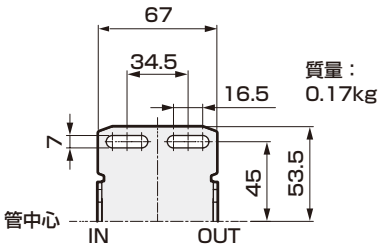

※1：圧力計接続口は通気状態での出荷となります。
封止の際には添付のパイププラグをご使用ください。
※2：ブラケットは添付オプションとなります。
※3：設定圧力0MPa時の寸法

●RW4000-W

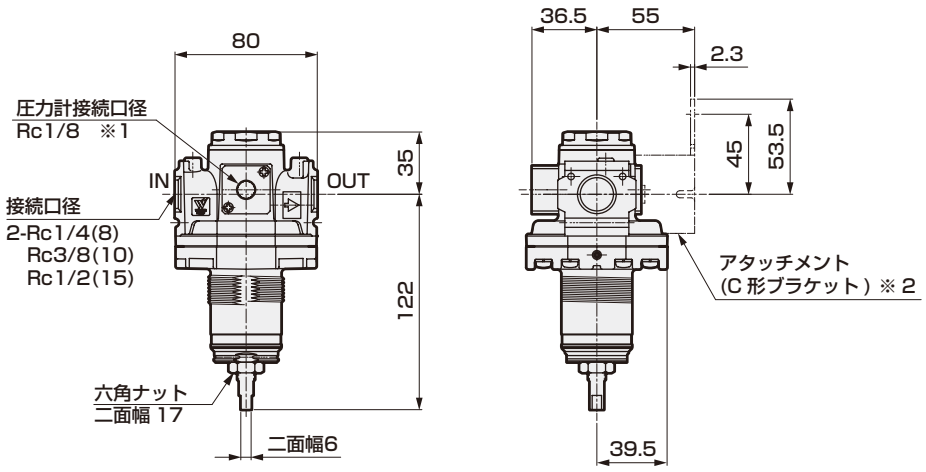

・オプション外形図
ノブ付(K)

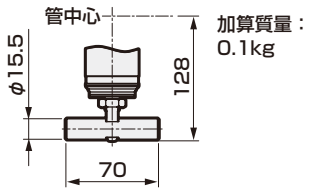

・アタッチメント
C形ブラケット(-BW)
部品形番：B420

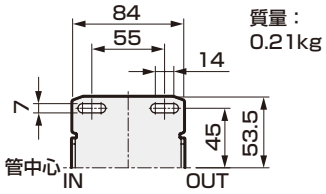

※1：圧力計接続口は通気状態での出荷となります。
封止の際には添付のパイププラグをご使用ください。
※2：ブラケットは添付オプションとなります。
※3：設定圧力0MPa時の寸法

外形寸法図

● RW8000-W

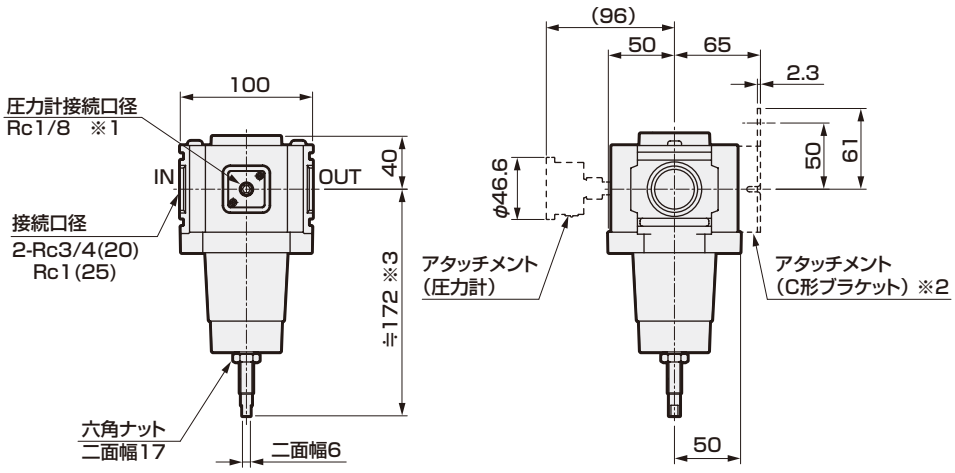

・オプション外形図
ノブ付(K)

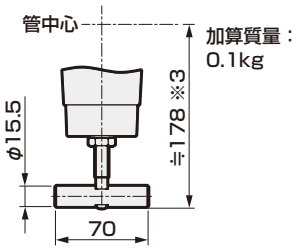

・アタッチメント
C形ブラケット(-BW)
部品形番：B820

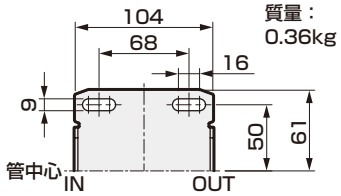

※1：圧力計接続口は通気状態での出荷となります。
封止の際には添付のパイププラグをご使用ください。
※2：ブラケットは添付オプションとなります。
※3：設定圧力0MPa時の寸法

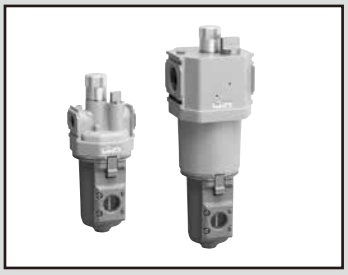

ルブリケータ　屋外シリーズ

LW3000·LW4000·LW8000-W Series

微細オイルミストを供給。

● 接続口径：1/4～1

JIS 記号

WEATHER PROOF　RoHS　CAD

仕様

項　目		LW3000-W	LW4000-W	LW8000-W
使用流体		圧縮空気		
最高使用圧力	MPa	1.0		
耐圧力	MPa	1.5		
流体温度	℃	5～60（但し、凍結なきこと）		
周囲温度	℃	−10～60		
最少滴下流量 注1 m^3/min（ANR）		0.03	0.065	
貯油量	cm^3	85	170	170（MAX360）注2
使用油		タービン油1種ISO VG32（スピンドル油は使用不可）		
接続口径 Rc、NPT、G		1/4、3/8	1/4、3/8、1/2（3/4はアダプタ使用）	3/4、1（11/4はアダプタ使用）
質量	kg	0.38	0.55	1.5

注1：最少滴下流量は一次側圧0.5MPa入口空気温度20℃において毎分5滴のタービン油が滴下する流量です。（ドライフォグ用としては使えません。）

注2：フィルプラグ部分から給油する際はボウル窓上部より300cm^3以下としてください。

オプション質量表

※標準装備品の質量に加算ください。　単位:kg

記　号	ドレン排出	アタッチメント
	C	BW
LW3000	0	0.17
LW4000	0	0.21
LW8000	0	0.36

流量特性

● LW3000-8-W

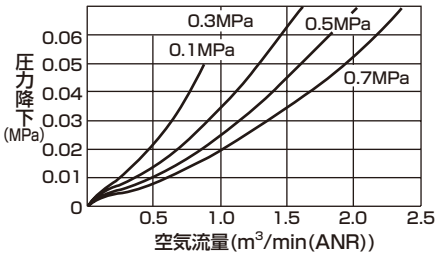

● LW3000-10-W

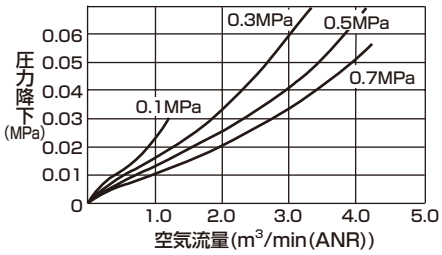

● LW4000-8-W

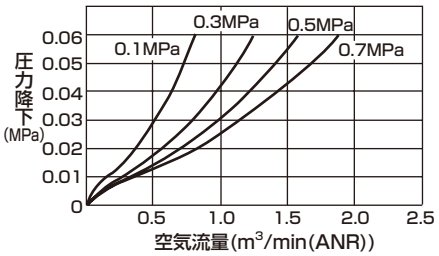

● LW4000-10-W

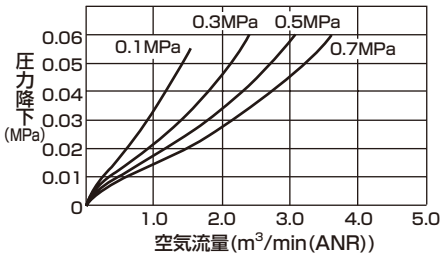

● LW4000-15-W

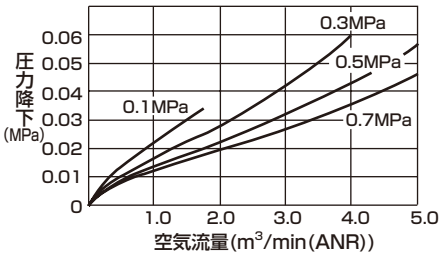

● LW8000-20-W

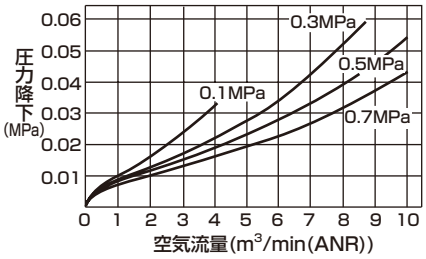

● LW8000-25-W

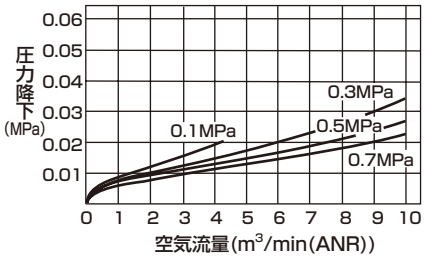

油滴下量

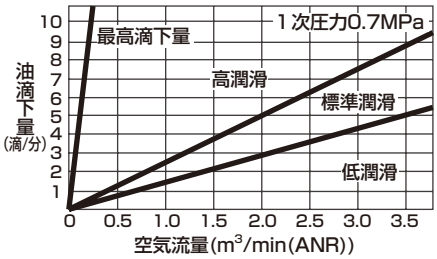

形番表示方法

LW3000 - 8 ◯ - W - C - ◯

㋑ 機種形番
㋺ 接続口径
㋩ 配管ねじ種類
㋥ オプション
㋭ ブラケット（添付）

※オプションの説明については、「空圧・真空・補助機器総合（カタログNO.CB-024S）」をご参照ください。

記号		内　容	㋑ 機種形番 LW3000	LW4000	LW8000
㋺ 接続口径					
8		1/4	●	●	
10		3/8	●	●	
15		1/2		●	
20		3/4			●
25		1			●
㋩ 配管ねじ種類					注1、注3
無記号		Rcねじ（圧力単位：MPa　温度表示単位：℃）	●	●	●
N		NPTねじ（圧力単位：psi　温度表示単位：℉）	●	●	●
G		Gねじ（圧力単位：bar　温度表示単位：℃）	●	●	●
㋥ オプション					注2
ドレン排出	無記号	手動コックなし	●	●	●
	C	手動ペットコック付き	●	●	●
保証期間	無記号	納入後1年間	●	●	●
	G	納入後3年間　注4 注5	●	●	●
		（検査成績表、検査要領書、トレーサビリティ体系図付）	●	●	●
流れ方向	無記号	標準流れ（左→右）	●	●	●
	X1	逆流れ（右→左）	●	●	●
㋭ ブラケット（添付）					
無記号		添付なし	●	●	●
BW		C形ブラケット	●	●	●

⚠ 形番選定にあたっての注意事項

注1：Gねじ、NPTねじを選択した場合、IN、OUTが対象となります。
注2：複数の項目にわたってオプションを選定する場合は、上から順に記載してください。
注3：計量法により、psi表示は日本国内で使用することはできません。
注4：オプションGの保証期間は納入後、使用開始まで最大2年間+使用開始後1年間の最大3年間保証いたします。
注5：オプションGの場合、仕様書・図面の取り交しが必要となります。
詳細については、98ページを参照してください。

内部構造および部品リスト

● LW3000-W・LW4000-W

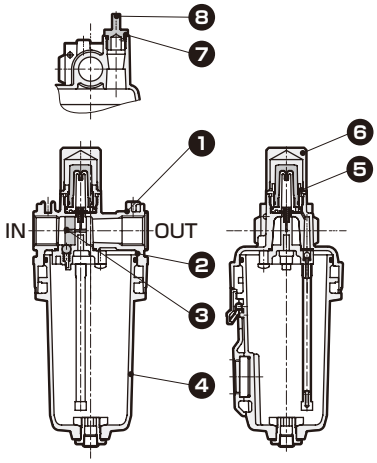

● LW8000-W

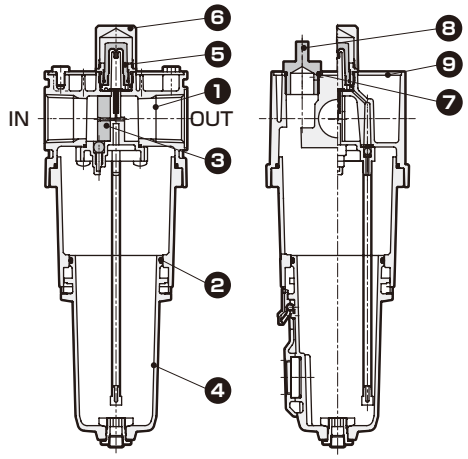

No.	部品名	材　質
1	ボディ	アルミ合金ダイカスト
2	Oリング	特殊ニトリルゴム
3	フローガイド	ニトリルゴム
4	メタルボウル組立	アルミ合金ダイカスト、亜鉛合金ダイカスト、ステンレス
5	アジャスティングドーム組立	ステンレス、ニトリルゴム、ポリカーボネイト樹脂
6	ドームカバー	アルミ
7	Oリング	ニトリルゴム
8	フィルプラグ	ステンレス
9	プレートカバー	アルミ

外形寸法図

● LW3000-W

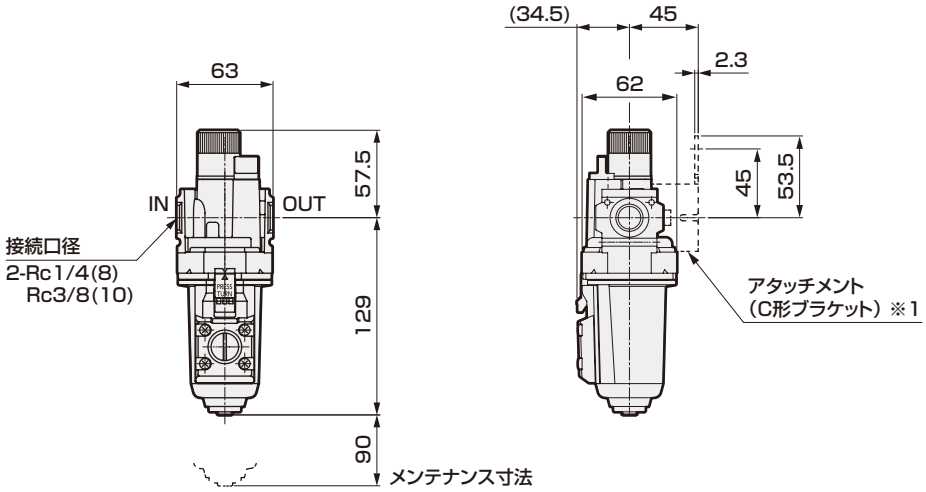

・オプション外形図
手動ペットコック付き(C)

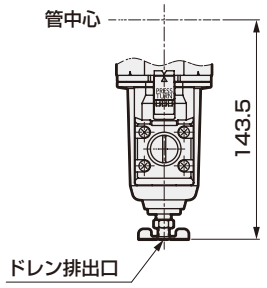

・アタッチメント
C形ブラケット(-BW)
部品形番：B320
・材質：鋼
亜鉛めっき処理

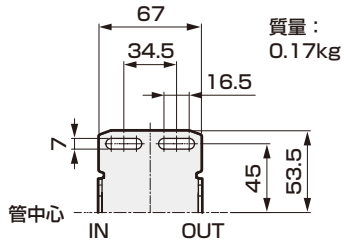

質量：
0.17kg

● LW4000-W

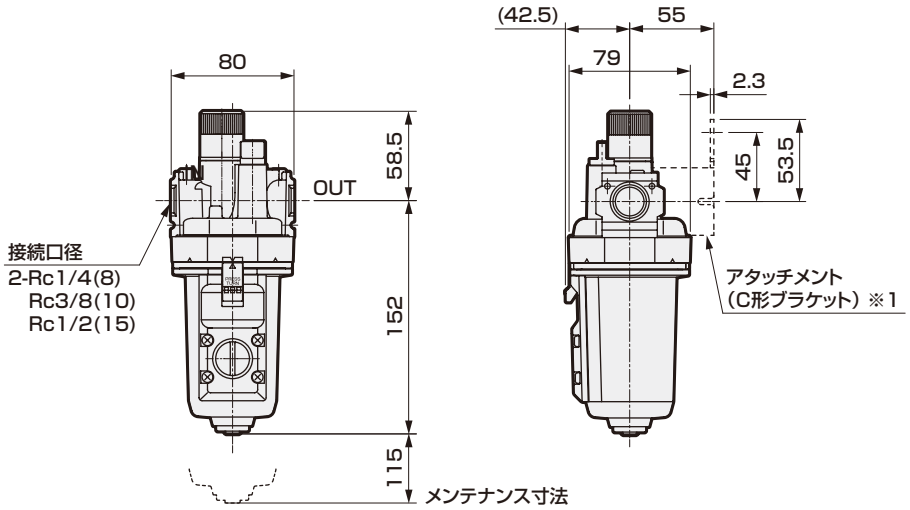

・オプション外形図
手動ペットコック付き(C)

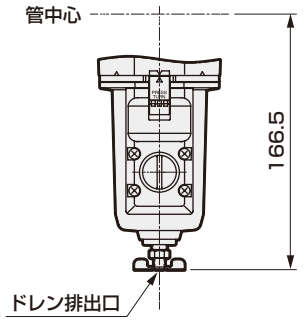

・アタッチメント
C形ブラケット(-BW)
部品形番：B420

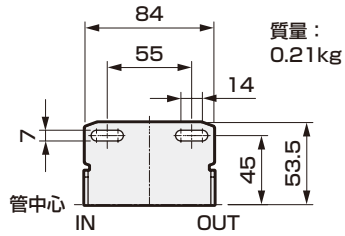

質量：
0.21kg

外形寸法図

● LW8000-W

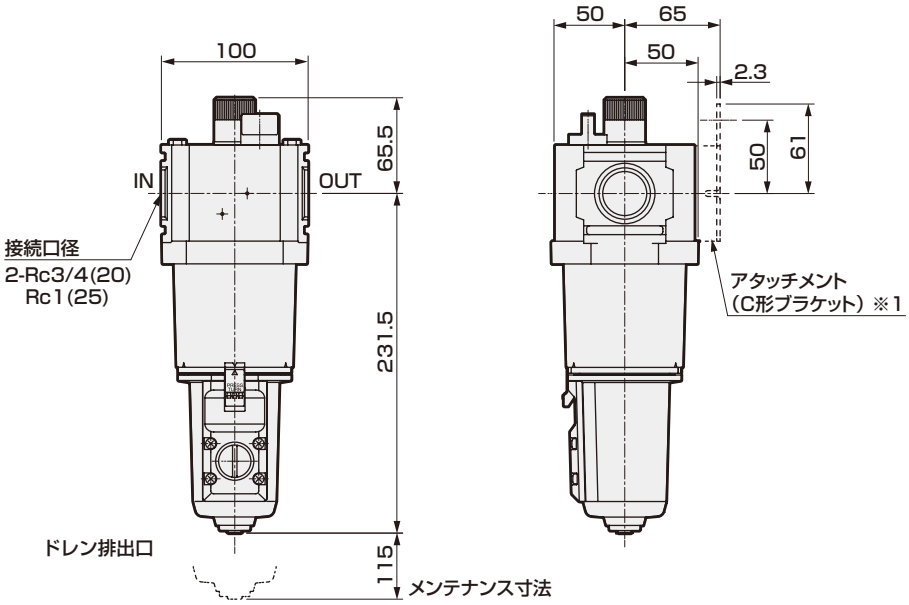

※1：ブラケットは添付オプションとなります。

・オプション外形図
手動ペットコック付き(C)

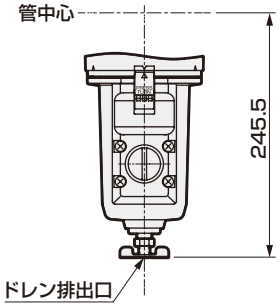

・アタッチメント
C形ブラケット(-BW)
部品形番：B820

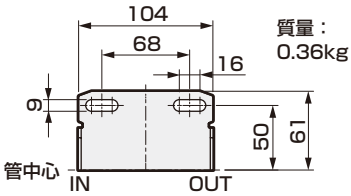

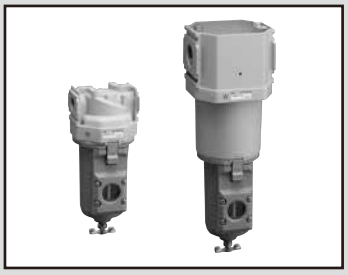

オイルミストフィルタ　屋外シリーズ

MW3000·MW4000·MW8000-W Series

屋外仕様品をシリーズ化。

● 接続口径：1/4～1

JIS 記号

WEATHER PROOF　RoHS　CAD

仕様

項　目		MW3000-W	MW4000-W	MW8000-W
使用流体		圧縮空気		
使用圧力	MPa	0.1～1.0　注2		
耐圧力	MPa	1.5		
ドレン貯容量	cm^3	45	80	80
接続口径	Rc、NPT、G	1/4、3/8	1/4、3/8、1/2	3/4、1
質量	kg	0.38	0.62	1.45

オプション質量表

※標準装備品の質量に加算ください。　単位：kg

記号	ドレン排出	アタッチメント
	F1	BW
MW3000	0.02	0.17
MW4000	0.02	0.21
MW8000	0.02	0.36

マントル　オプション名		無記号（Mタイプ）	S（Sタイプ）
最大処理流量 注1 ℓ/min(ANR) 一次側圧力0.7MPa時	MW3000-□-W	360	450
	MW4000-□-W	825	1000
	MW8000-□-W	2600	2900
流体温度	℃	−20～60（但し、凍結なきこと）	
周囲温度	℃	−20～60	
ろ過度	μm	0.01（公称値）	0.3
二次側油分濃度	mg/m^3	0.01以下(油飽和後は0.1以下) 注3、注4	0.5以下　注3
マントル（エレメント）交換		1年（6000時間）又は圧力降下0.1MPa	

注1：最大処理流量以内で使用してください。
一時的に最大処理流量以上や、脈動の大きな場所へ設置すると、マントルの破損や油分・ドレン等が二次側へ飛散し、末端での不具合原因となります。

注2：オートドレン付 “F1” の場合、最低作動圧は0.15MPaです。

注3：二次側油分濃度は、一次側油分濃度30mg/m^3入口空気温度21℃の時の値です。

注4：一次側には、早期な目詰りを防止する為、オイルミストフィルタ（Sタイプ）をプレフィルタとして設置してください。

注5：オートドレン付 “F1” の場合、ドレンの凍結にご注意ください。

流量特性（最大処理流量）

● MW※000-W-M

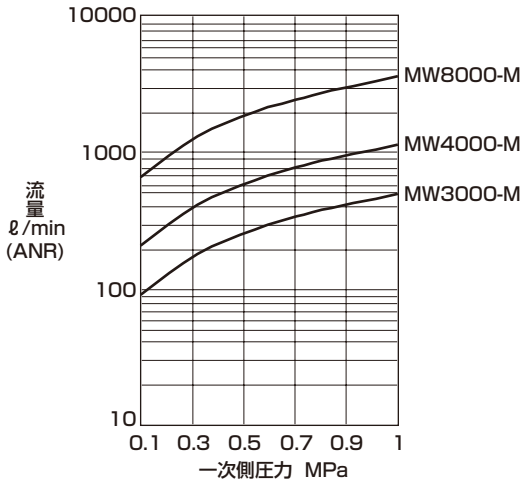

● MW※000-W-S

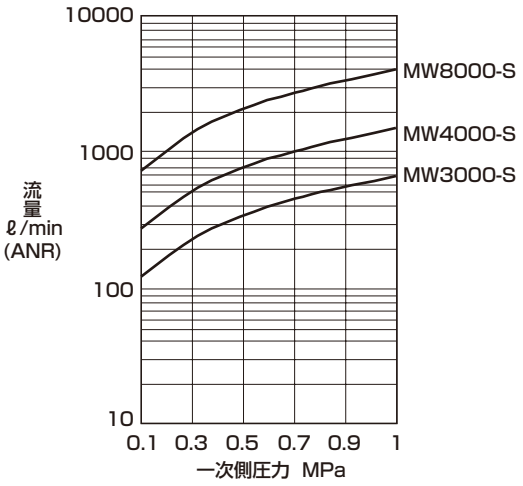

形番表示方法

MW3000 - 8 ◯ - W - S - ◯

㋑ 機種形番
㋺ 接続口径
㋩ 配管ねじ種類
㋥ オプション
㋭ アタッチメント（添付）

記号		内　容	㋑ 機種形番 MW3000	MW4000	MW8000
㋺ 接続口径					
8		1/4	●	●	
10		3/8	●	●	
15		1/2		●	
20		3/4			●
25		1			●
㋩ 配管ねじ種類				注1	注2
無記号		Rcねじ（圧力単位：MPa　温度表示単位：℃）	●	●	●
N		NPTねじ（圧力単位：psi　温度表示単位：℉）	●	●	●
G		Gねじ（圧力単位：bar　温度表示単位：℃）	●	●	●
㋥ オプション					注3
ドレン排出 注4 注5	無記号	手動ペットコック付き	●	●	●
	F1	手動付オートドレン（NCタイプ：無加圧時排出無）	●	●	●
マントル（エレメント）	無記号	Mタイプ（公称0.01μm;残留油分0.01mg/m³）	●	●	●
	S	Sタイプ（0.3μm;残留油分0.5mg/m³）	●	●	●
保証期間	無記号	納入後1年間	●	●	●
	G	納入後3年間　注6 注7（検査成績表、検査要領書、トレーサビリティ体系図付）	●	●	●
流れ方向	無記号	標準流れ（左→右）	●	●	●
	X1	逆流れ（右→左）	●	●	●
㋭ アタッチメント（添付）					
無記号		添付なし	●	●	●
BW		C形ブラケット	●	●	●

⚠ 形番選定にあたっての注意事項

注1：Gねじ、NPTねじを選択した場合、IN、OUT、オートドレンのドレン排出口が対象となります。
注2：計量法により、psi表示は日本国内で使用することはできません。
注3：ドレン排出、マントル、保証期間、流れ方向、各々の項目でオプションを選定してください。
複数の項目にわたってオプションを選定する場合は、上から順に記載してください。
注4：NOタイプのオートドレンは選定できません。
注5：オートドレンの使用条件については、「空圧・真空・補助機器総合（カタログNo.CB-024S）」を参照ください。
注6：オプションGの保証期間は納入後、使用開始まで最大2年間+使用開始後1年間の最大3年間保証いたします。
注7：オプションGの場合、仕様書・図面の取り交しが必要となります。
詳細については、98ページを参照してください。

内部構造および部品リスト

● MW3000-W・MW4000-W

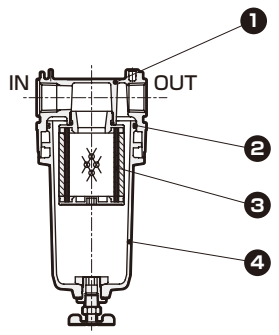

● MW8000-W

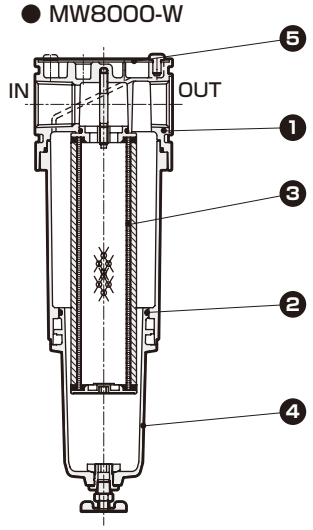

No.	部品名	材　質
1	ボディ	アルミ合金ダイカスト
2	Oリング	特殊ニトリルゴム
3	マントル組立	―
4	メタルボウル組立	アルミ合金ダイカスト、黄銅、亜鉛合金ダイカスト、ニトリルゴム
5	プレートカバー	アルミ

外形寸法図

● MW3000-W

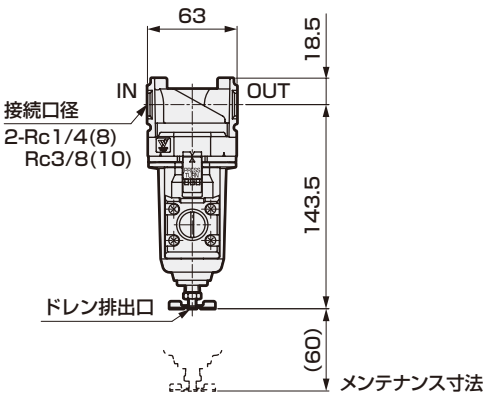

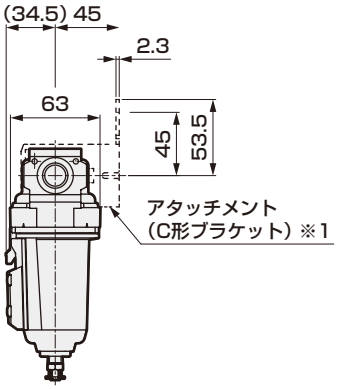

・オプション外形図
オートドレン付(F1)

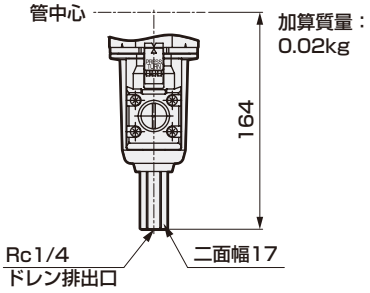

・アタッチメント
C形ブラケット(-BW)
部品形番：B320
・材質：鋼
亜鉛めっき処理

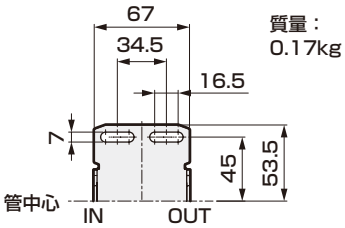

※1：ブラケットは添付オプションとなります。

● MW4000-W

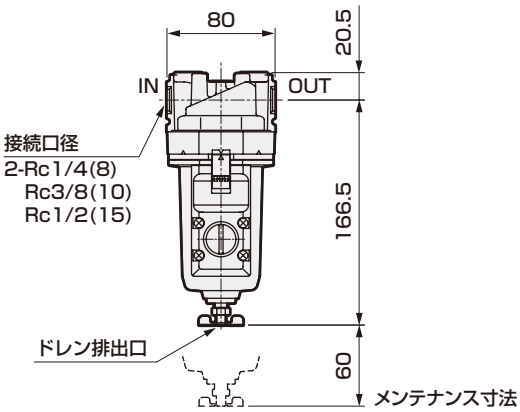

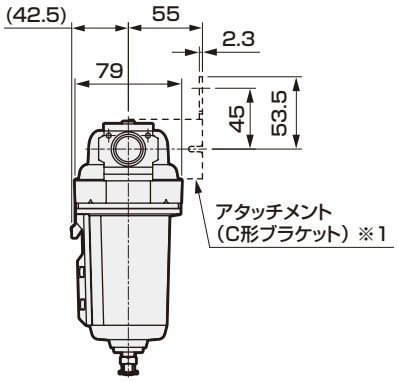

・オプション外形図
オートドレン付(F1)

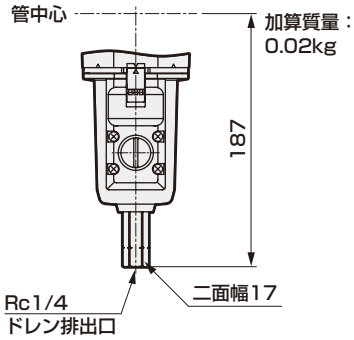

・アタッチメント
C形ブラケット(-BW)
部品形番：B420

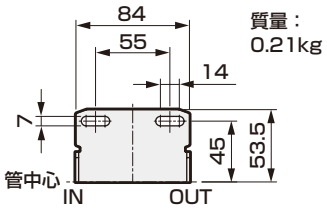

※1：ブラケットは添付オプションとなります。

外形寸法図

● MW8000-W

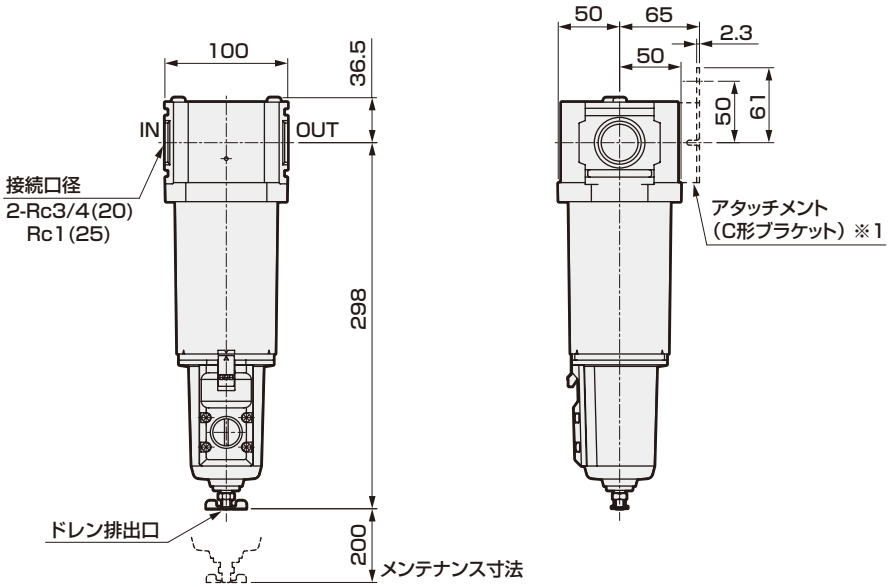

※1：ブラケットは添付オプションとなります。

・オプション外形図
オートドレン付(F1)

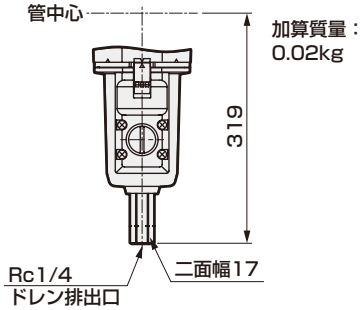

・アタッチメント
C形ブラケット(-BW)
部品形番：B820

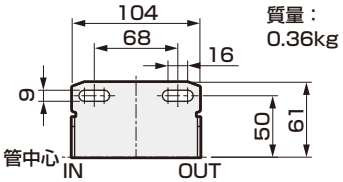

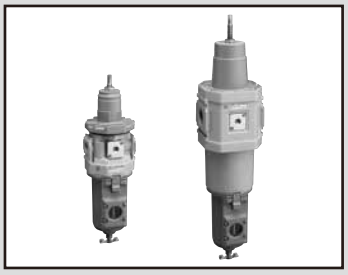

フィルタ・レギュレータ　屋外シリーズ

WW3000·WW4000·WW8000-W Series

屋外仕様品をシリーズ化。

● 接続口径：1/4～1

JIS 記号

WEATHER PROOF　RoHS　CAD

仕様

項　目		WW3000-W	WW4000-W	WW8000-W
使用流体		圧縮空気		
最高使用圧力	MPa	1.0　注1、2		
耐圧力	MPa	1.5		
流体温度	℃	−20～60（但し、凍結なきこと）		
周囲温度	℃	−20～60		
ろ過度	μm	5又は0.3		
設定圧力	MPa	0.05～0.85		
リリーフ		リリーフ機構付		
ドレン貯容量	cm^3	45	80	80（注3）
接続口径	Rc、NPT、G	1/4、3/8、1/2	1/4、3/8、1/2	3/4、1
質量	kg	0.8	1.1	2.3

オプション質量表

※標準装備品の質量に加算ください。　単位：kg

記号	ドレン排出		ノブ	アタッチメント
	F	F1	K	BW
WW3000	0.02	0.02	0.1	0.17
WW4000	0.02	0.02	0.1	0.21
WW8000	0.02	0.02	0.1	0.36

注1：オートドレン付“F”の場合、オートドレンの最低作動圧は、0.1MPaです。
0.1MPa上昇まで初期発生ドレンとともにエアパージします。
注2：オートドレン付“F1”の場合、オートドレンの最低作動圧は0.15MPaです。
注3：手動ペットコックタイプのみ、最大170cm^3まで貯めることが可能です。
注4：オートドレン付“F”“F1”の場合、ドレンの凍結にご注意ください。

流量特性

● WW3000-8-W

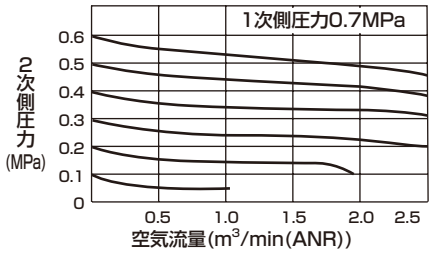

● WW3000-10-W/WW3000-15-W

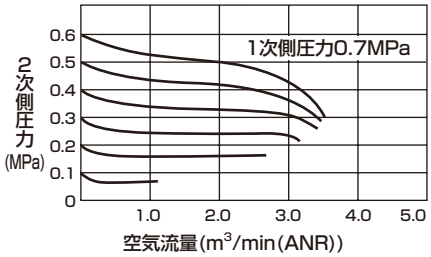

● WW4000-8-W

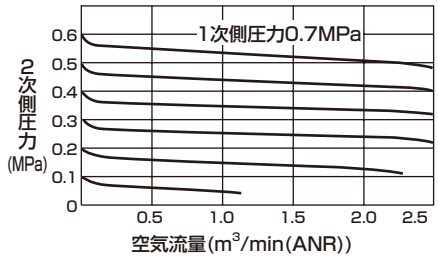

● WW4000-10-W

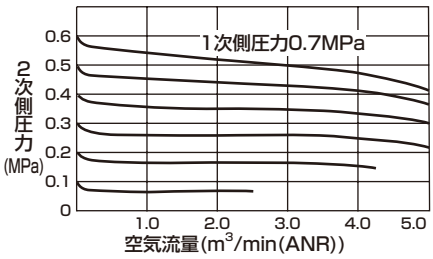

● WW4000-15-W

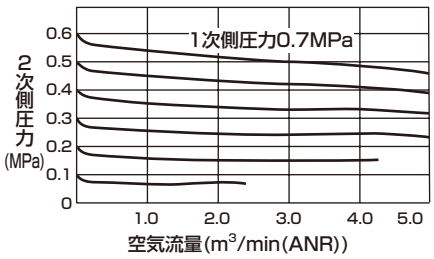

● WW8000-20-W

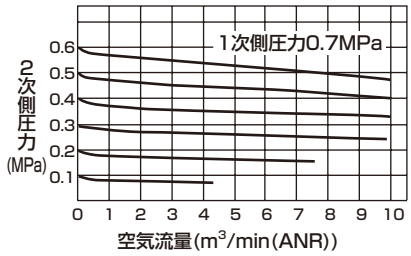

● WW8000-25-W

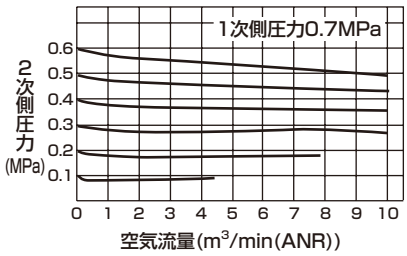

圧力特性

● WW3000-W

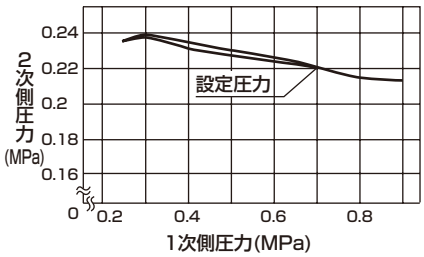

● WW4000-W

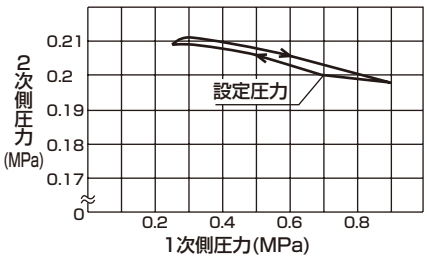

● WW8000-W

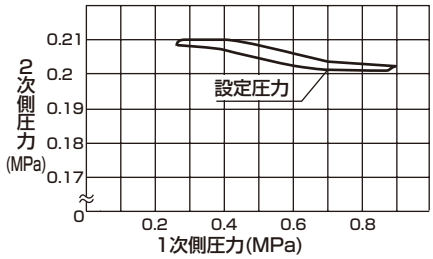

形番表示方法

WW3000 - 8 ◯ - W - F - ◯

㋑ 機種形番
㋺ 接続口径
㋩ 配管ねじ種類
㋥ オプション
㋭ アタッチメント（添付）

記号	内　容	㋑ 機種形番 WW3000	WW4000	WW8000
㋺ 接続口径				
8	1/4	●	●	
10	3/8	●	●	
15	1/2	●	●	
20	3/4			●
25	1			●
㋩ 配管ねじ種類			注1	注2
無記号	Rcねじ(圧力単位：MPa　温度表示単位：℃)	●	●	●
N	NPTねじ(圧力単位：psi　温度表示単位：℉)	●	●	●
G	Gねじ(圧力単位：bar　温度表示単位：℃)	●	●	●
㋥ オプション			注3	注4
ドレン排出 注4	無記号	手動ペットコック付	●	●	●
	F	手動付オートドレン(NOタイプ：無加圧時排出有)	●	●	●
	F1	手動付オートドレン(NCタイプ：無加圧時排出無)	●	●	●
エレメント	無記号	5μm	●	●	●
	Y	0.3μm(サブミクロン)　注5	●	●	●
ノブ	無記号	ノブなし	●	●	●
	K	ノブ付	●	●	●
保証期間	無記号	納入後1年間	●	●	●
	G	納入後3年間　注6 注7 (検査成績表、検査要領書、トレーサビリティ体系図付)	●	●	●
流れ方向	無記号	標準流れ(左→右)	●	●	●
	X1	逆流れ(右→左)	●	●	●
㋭ アタッチメント（添付）				
無記号	添付なし	●	●	●
BW	C形ブラケット	●	●	●
GW49P	圧力計（GW49D-6-P10）　注8	●	●	●

⚠ 形番選定にあたっての注意事項

注1：Gねじ、NPTねじを選択した場合、IN、OUT、ゲージポート、オートドレンのドレン排出口が対象となります。
注2：計量法により、psi表示は日本国内で使用することはできません。
注3：ドレン排出、エレメント、ノブ、保証期間、流れ方向各々の項目でオプションを選定してください。
複数の項目にわたってオプションを選定する場合は、上から順に記載してください。
注4：オートドレンの使用条件については、「空圧・真空・補助機器総合（カタログNo.CB-024S）」を参照ください。
注5：オプション"Y"の場合の最大処理流量は7ページを参照ください。
注6：オプションGの保証期間は納入後、使用開始まで最大2年間+使用開始後1年間の最大3年間保証いたします。
注7：オプションGの場合、仕様書・図面の取り交しが必要となります。詳細については、98ページを参照してください。
注8：NPTねじ、Gねじを選択した場合、圧力計の添付はできません。（ご所望の場合は、別途ご相談ください。）

内部構造図および部品リスト

● WW3000-W・WW4000-W　　● WW8000-W

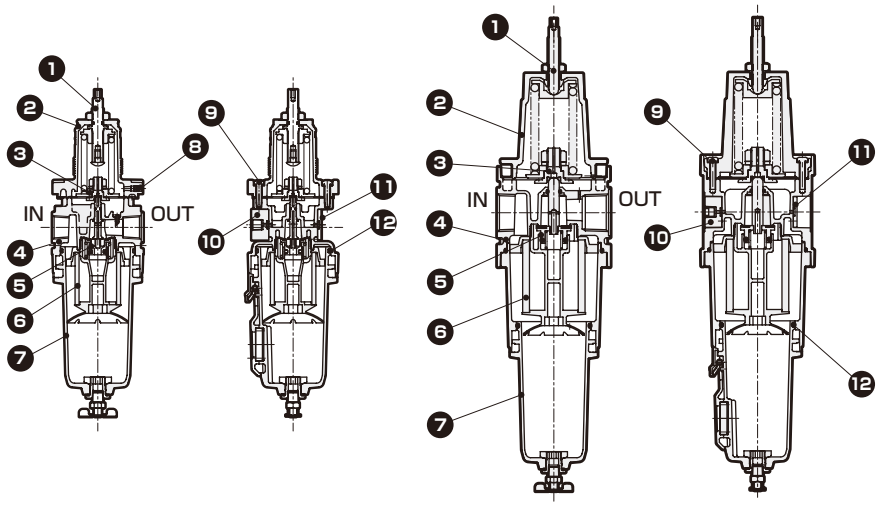

No.	部品名	材　質
1	アジャスティングスクリュウ組立	ステンレス(アルミ、ニトリルゴム、ポリアセタール樹脂：WW3000、WW4000)
2	カバー	アルミ合金ダイカスト
3	ダイヤフラム組立	ステンレス、ニトリルゴム、アルミ
4	ボディ	アルミ合金ダイカスト
5	バルブ組立	黄銅、水素化ニトリルゴム(ポリアセタール樹脂：WW3000、WW4000)
6	エレメント	ポリプロピレン
7	メタルボウル組立	アルミ合金ダイカスト、黄銅、亜鉛合金ダイカスト、ニトリルゴム
8	プラグ	ステンレス
9	ネジ	ステンレス
10	ゲージプラグ組立	アルミ、ニトリルゴム、ステンレス
11	シールプラグ組立	アルミ、ニトリルゴム、ステンレス
12	Oリング	特殊ニトリルゴム

外形寸法図

● WW3000-W

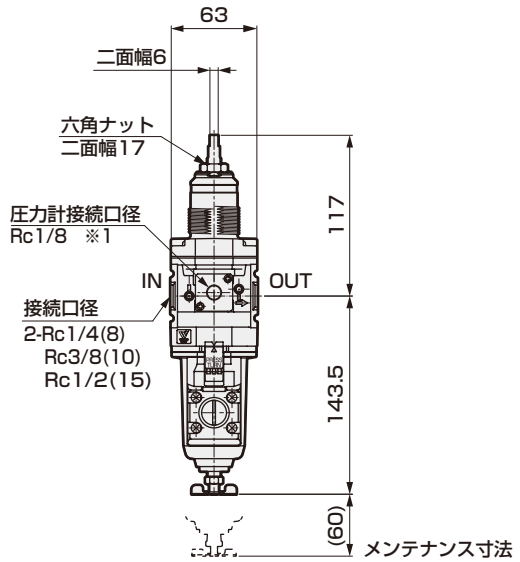

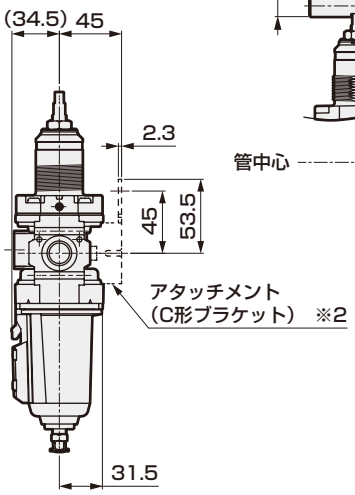

・オプション外形図
ノブ付(K)

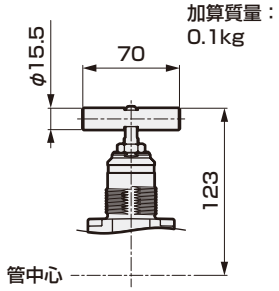

オートドレン付(F、F1)

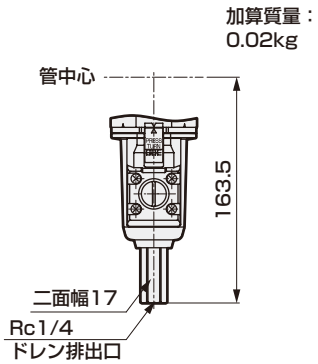

・アタッチメント
C形ブラケット(-BW)
部品形番：B320
・材質：鋼
亜鉛めっき処理

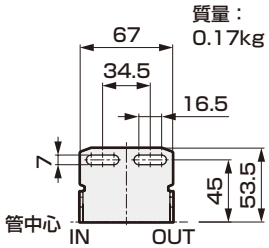

※1：圧力計接続口は通気状態での出荷となります。封止の際には添付のパイププラグをご使用ください。
※2：ブラケットは添付オプションとなります。
※3：設定圧力0MPa時の寸法

●WW4000-W

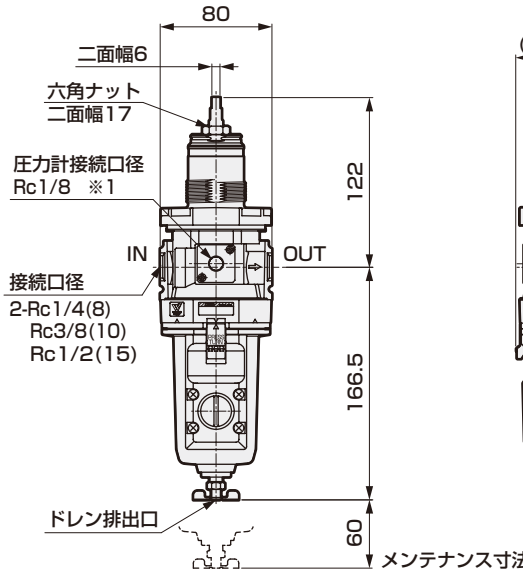

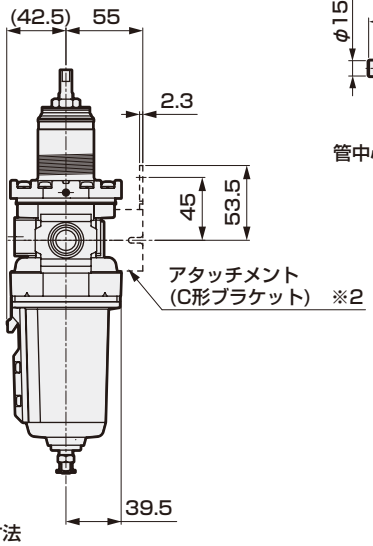

・オプション外形図
ノブ付(K)

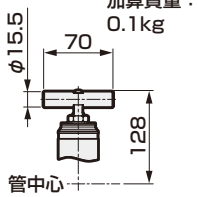

オートドレン付(F、F1)

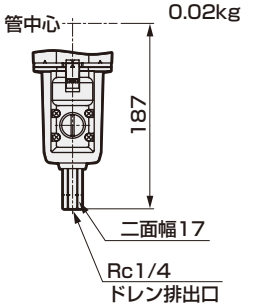

・アタッチメント
C形ブラケット(-BW)
部品形番：B420

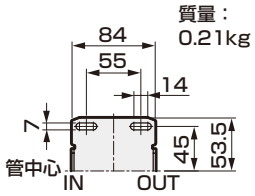

※1：圧力計接続口は通気状態での出荷となります。封止の際には添付のパイププラグをご使用ください。
※2：ブラケットは添付オプションとなります。
※3：設定圧力0MPa時の寸法

外形寸法図

● WW8000-W

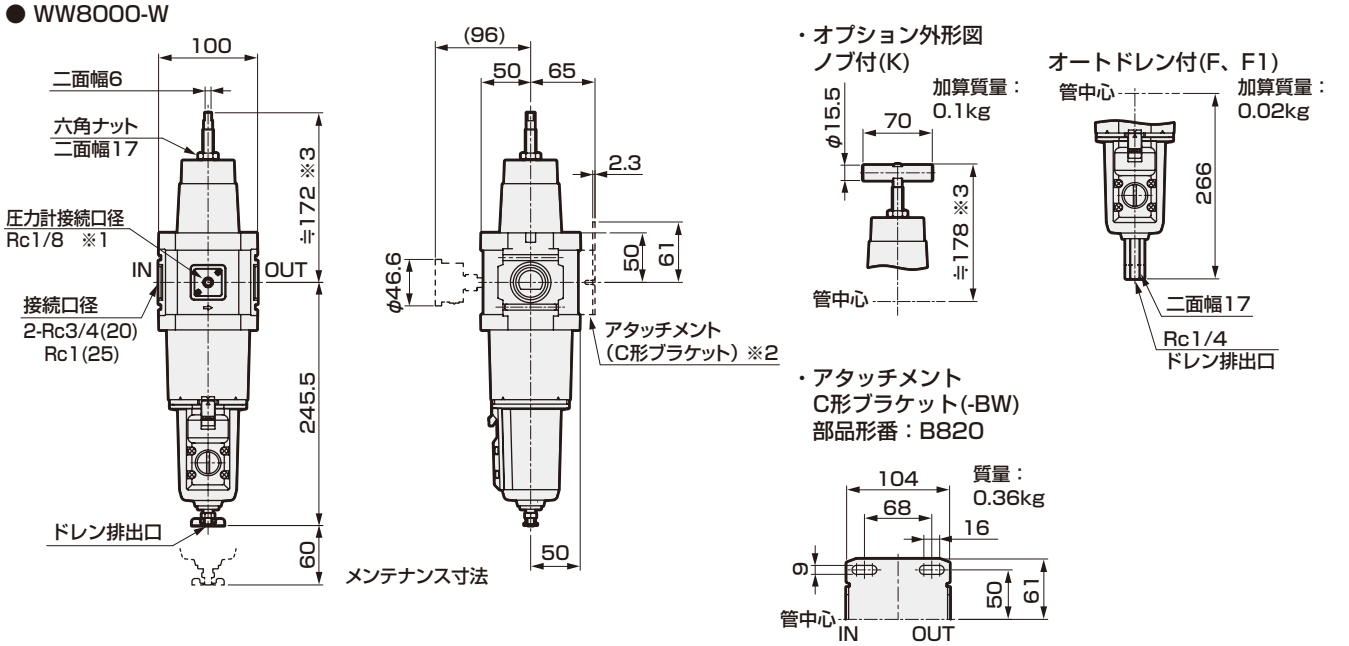

※1：圧力計接続口は通気状態での出荷となります。封止の際には添付のパイププラグをご使用ください。
※2：ブラケットは添付オプションとなります。
※3：設定圧力0MPa時の寸法

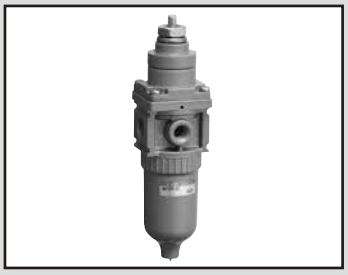

フィルタ・レギュレータ　屋外シリーズ

BW7019 Series

エアフィルタ・レギュレータを一体化。

● 接続口径：Rc1/4

JIS 記号

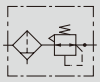

WEATHER PROOF　RoHS　CAD

仕様

項目		BW7019
最高使用圧力	MPa	1.0
耐圧力	MPa	1.5
流体温度	℃	−20～60 （但し、凍結なきこと）
周囲温度	℃	−20～60
ろ過度	μm	5
設定圧力	MPa	0.04～0.83
リリーフ		リリーフ機構付
接続口径	Rc	1/4
質量	kg	0.45

注1：ピストンドレン“D”を使用の場合、最低作動圧力は、0.1MPaです。衝撃のある装置には使用しないでください。
注2：ピストンドレン“D”の場合、ドレンの凍結にご注意ください。

流量特性

● BW7019　Rc1/4

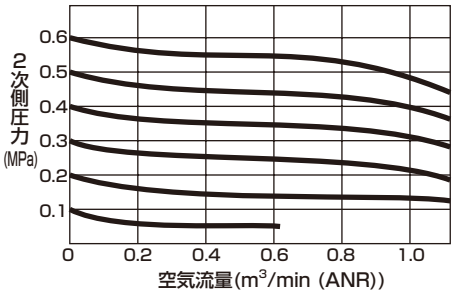

圧力特性

● BW7019

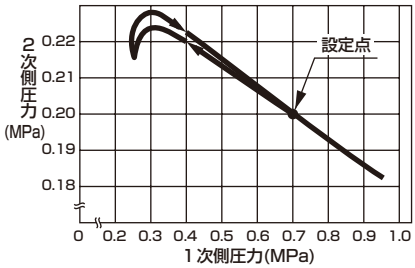

形番表示方法

BW7019 - 2C - ○ - ○

㋑ 接続口径

㋺ オプション

㋩ アタッチメント（添付）

記号		内　容
㋑ 接続口径		
2C		Rc1/4
㋺ オプション		
ドレン排出	無記号	タイヤバルブ
	D	ピストンドレン
エレメント	無記号	5μm
保証期間	無記号	納入後1年間
	G	納入後3年間　注1 注2 （検査成績表、検査要領書、トレーサビリティ体系図付）
流れ方向	無記号	標準流れ(左→右)
	X1	逆流れ(右→左)
㋩ アタッチメント（添付）		
無記号		添付なし
GW49P		圧力計（GW49D-6-P10）
BW		ブラケット（6506-W）

⚠ 形番選定にあたっての注意事項

注1：オプションGの保証期間は納入後、使用開始まで最大2年間+使用開始後1年間の最大3年間保証いたします。
注2：オプションGの場合、仕様書・図面の取り交しが必要となります。
詳細については、98ページを参照してください。

オプション質量表

※標準装備品の質量に加算ください。　単位：kg

	ドレン排出	圧力計	ブラケット
記号	D	GW49P	BW
BW7019	0	0.086	0.03

内部構造および部品リスト

● BW7019

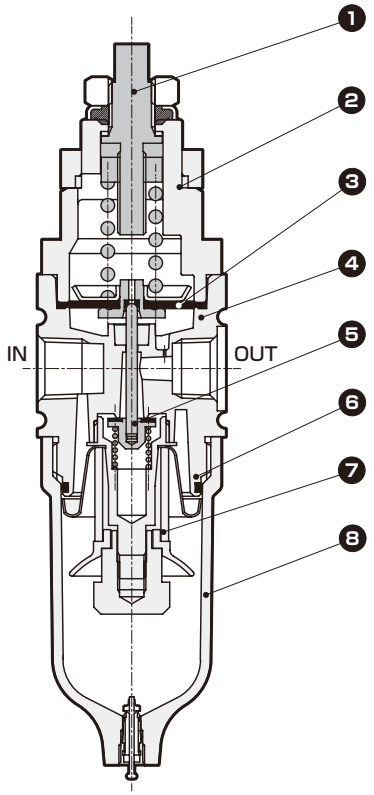

No.	部品名	材　質
1	アジャスティングスクリュウ	ステンレス
2	カバー	亜鉛合金ダイカスト、アルミ
3	タイヤフラム組立	ニトリルゴム、銅、亜鉛合金ダイカスト
4	ボディ	アルミ合金ダイカスト
5	バルブ組立	黄銅・水素化ニトリルゴム
6	Oリング	特殊ニトリルゴム
7	エレメント	ポリプロピレン
8	メタルボウル組立	亜鉛合金ダイカスト

外形寸法図 CAD

● BW7019

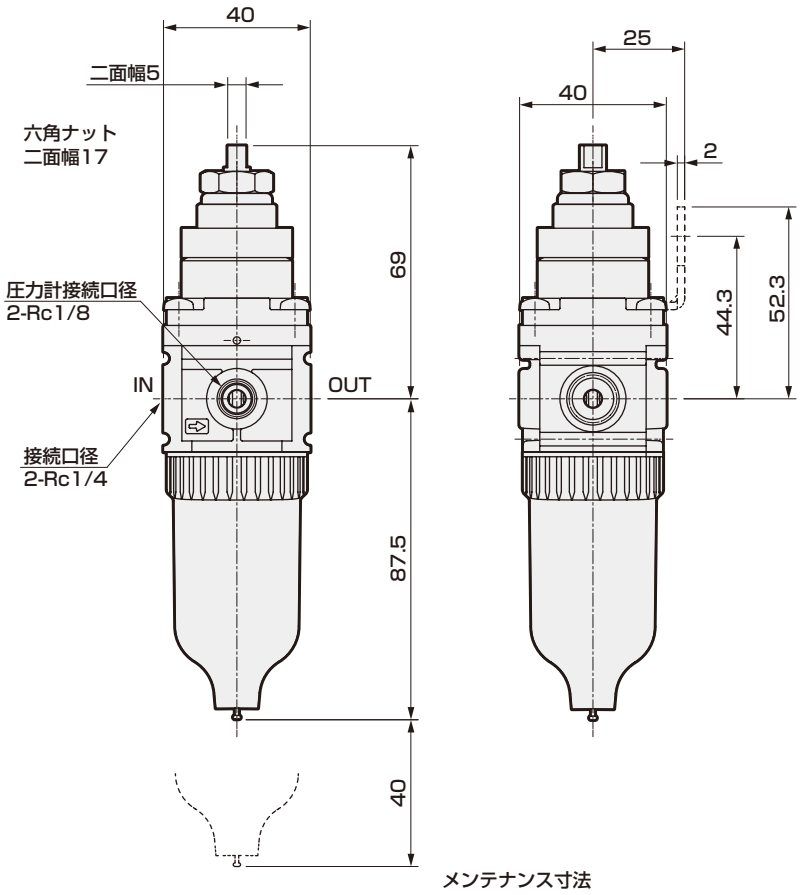

● アタッチメント
ブラケット(-BW)
部品形番：6506-W

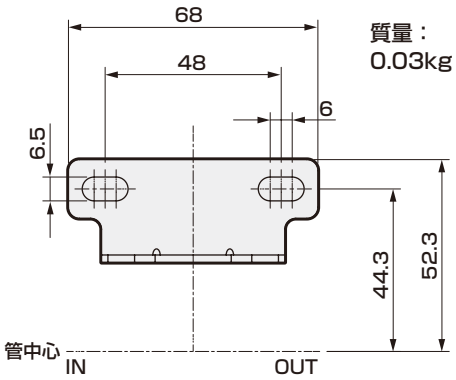

質量：
0.03kg

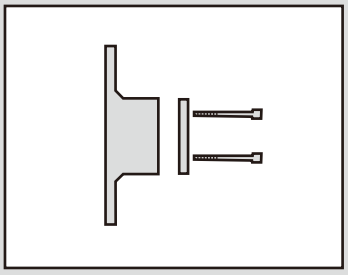

ブラケット　屋外シリーズ

BW Series

ジョイナ　屋外シリーズ

JW Series

WEATHER PROOF　RoHS　CAD

外形寸法

T 形ブラケットセット

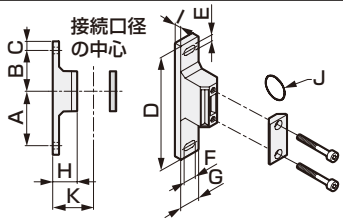

材質：アルミダイカスト
取付ねじはステンレス材使用

形番	適用機種	A	B	C	D	E	F	G	H	I	J	K	質量(kg)
BW310-W	3000シリーズ FXW1004シリーズ	60	45	10	125	7	14	22	27	7	JIS B2401-P21	45	0.086
BW410-W	4000シリーズ FXW1011シリーズ	60	45	10	125	7	14	22	37	7	JIS B2401-P21	55	0.094
BW810-W	8000シリーズ FXW1037シリーズ	70	50	15	150	9	14	27	37	8	AS568-127	65	0.169

ジョイナセット

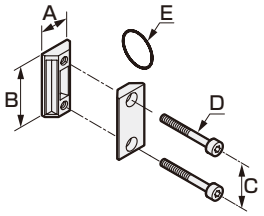

材質：アルミダイカスト
取付ねじはステンレス材使用

形番	適用機種	A	B	C	D	E	質量(kg)
C4000-JW400-W	3000シリーズ 4000シリーズ FXW1004シリーズ FXW1011シリーズ	21	44	32	M5	JIS B2401-P21	0.036
C8000-JW800-W	8000シリーズ FXW1037シリーズ	26	65	50	M6	AS568-127	0.094

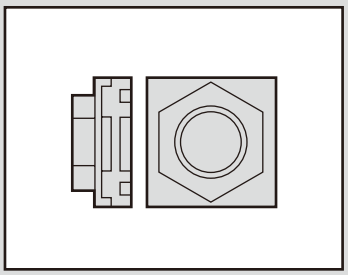

配管アダプタ　屋外シリーズ

AW400・AW800 Series

接続口径：Rc1/4～Rc11／4

WEATHER PROOF　RoHS　CAD

外形寸法

配管アダプタセット

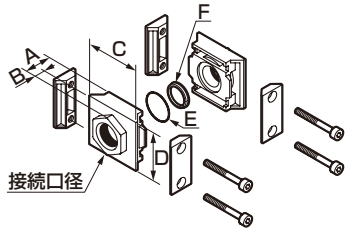

材質：アルミダイカスト
取付ねじはステンレス材使用

形番	接続口径	適用機種	A	B	C	D	E(Oリング)	F(ガスケット)	その他
AW400-8-W	Rc1/4	3000シリーズ 4000シリーズ FXW1004シリーズ FXW1011シリーズ	20 (25) {34}	6 (11) {20}	50	45	JISB2401 P21 1本	1本	(　)内数字はRc3/4 {　}内数字はRc1の時
AW400-10-W	Rc3/8								
AW400-15-W	Rc1/2								
AW400-20-W	Rc3/4								
AW400-25-W	Rc1								
AW800-20-W	Rc3/4	8000シリーズ FXW1037シリーズ	35 (38)	15 (18)	81	66	AS568-127 1本	1本	(　)内数字はRc1 1/4の時
AW800-25-W	Rc1								
AW800-32-W	Rc1 1/4								

配管用アダプタセット

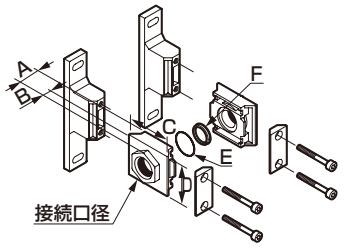

材質：アルミダイカスト
取付ねじはステンレス材使用

形番	接続口径	適用機種	A	B	C	D	E(Oリング)	F(ガスケット)	その他
AW400-8-W-B31W	Rc1/4	3000シリーズ FXW1004シリーズ	20	6	50	45	JISB2401 P21 1本	1本	—
AW400-10-W-B31W	Rc3/8								
AW400-15-W-B31W	Rc1/2								
AW400-8-W-B41W	Rc1/4	3000シリーズ 4000シリーズ FXW1004シリーズ FXW1011シリーズ	20 (25) {34}	6 (11) {20}	50	45	JISB2401 P21 1本	1本	(　)内数字はRc3/4 {　}内数字はRc1の時
AW400-10-W-B41W	Rc3/8								
AW400-15-W-B41W	Rc1/2								
AW400-20-W-B41W	Rc3/4								
AW400-25-W-B41W	Rc1								
AW800-20-W-B81W	Rc3/4	8000シリーズ FXW1037シリーズ	35 (38)	15 (18)	81	66	AS568-127 1本	1本	(　)内数字はRc1 1/4の時
AW800-25-W-B81W	Rc1								
AW800-32-W-B81W	Rc1 1/4								

圧力計　屋外シリーズ

GW49D Series

●接続口径：R1/8、R1/4

JIS 記号

WEATHER PROOF　RoHS　CAD

仕様

項目		GW49D
使用流体		圧縮空気
流体温度	℃	−20～60（但し、凍結なきこと）
周囲温度	℃	−20～60
精度	注1	フルスケール±3%(5～35℃において)
形状		D形(背面ねじ、株部6角)
表示部系		φ46.6
材質	ブルドン管	黄銅
	株	黄銅（ニッケルめっき）
	ハウジング	ステンレス
	レンズ	強化ガラス
圧力レンジ	MPa	0～1.0
接続口径	R	1/8、1/4
質　量	g	100

注 1：表示精度保証温度は 20 ± 15℃です。

外形寸法図

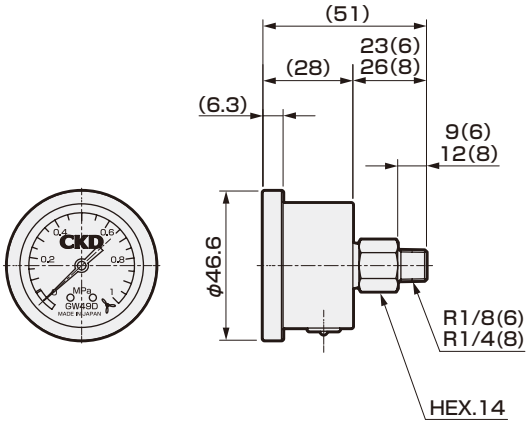

形番表示方法

GW49D - 6 - P10

㋑ 形番

㋺ 接続口径

㋩ 圧力表示

記号	内　容
㋑ 形番	
GW49D	
㋺ 接続口径	
6	R1/8
8	R1/4
㋩ 圧力表示〔MPa〕 注1	
P10	0～1.0MPa

注 1：psiまたはbar表示をご所望の場合は、別途ご相談ください。

サイレンサ　金属ボディタイプ　屋外シリーズ

SL-W Series

● 接続口径：R1/4～R1/2

JIS 記号

WEATHER PROOF　RoHS　CAD

仕様

項　目		SL-8A-W	SL-10A-W	SL-15A-W
使用流体		圧縮空気		
最高使用圧力	MPa	0.9		
最低使用圧力	MPa	0		
耐圧力	MPa	1.35		
流体温度	℃	5～60		
周囲温度	℃	−10～60(但し、凍結なきこと)		
接続口径	R	1/4	3/8	1/2
質量	g	75	100	105
消音効果	dB［A］	20以上		
流量　注1	m^3/min(ANR)	2.4	3.2	4.1
有効断面積	mm^2	36	48	61

注1：流量は0.5MPa時の大気圧換算値です。

形番表示方法

SL - 8A - W

● 交換用エレメント

SL - 8A - EL

㋑ 接続口径	
8A	R1/4
10A	R3/8
15A	R1/2

外形寸法図・内部構造および主要部品リスト

● SL-8A～15A-W

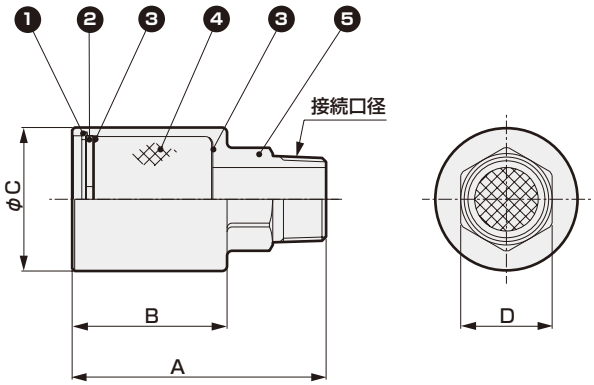

形番	接続口径	A	B	φC	D
SL-8A-W	R1/4	64	41	30	17
SL-10A-W	R3/8	74.5	49.5	36	24
SL-15A-W	R1/2	77.5	49.5	36	24

品番	部品名称	材　質
1	C形止め輪	ステンレス
2	パンチングメタル	ステンレス
3	金網	ステンレス
4	エレメント	塩化ビニリデン
5	本体	アルミ

⚠ 使用上の注意事項

● 配管接続時には適正トルクで締付けてください。

● 消音効果の値はJIS規格に基づいての値です。
使用する回路、圧力によっては消音効果が変化することがあります。

〔推奨締付トルク〕

接続ねじ	締付トルク　N·m
R1/4	6～8
R3/8	13～15
R1/2	16～18

スピードコントローラ　中口径タイプ　屋外シリーズ

SC1-W Series

● 接続口径：Rc1/4～Rc1/2

JIS 記号

WEATHER PROOF　RoHS　CAD

仕様

項　目		SC1-8-W	SC1-10-W	SC1-15-W
使用流体		圧縮空気		
最高使用圧力	MPa	1.0		
最低使用圧力	MPa	0.05		
耐圧力	MPa	1.5		
流体温度	℃	5～60		
周囲温度	℃	−10～60（但し、凍結無きこと）		
接続口径	Rc	1/4	3/8	1/2
質量	g	95	205	195
ニードル回転数		10	10	10
自由流れ	流量 ℓ/min(ANR)	930	2600	2900
	有効断面積 mm^2	14	39	43
制御流れ	流量 ℓ/min(ANR)	870	1500	2400
	有効断面積 mm^2	13	22	36

注1：流量は圧力0.5MPa時の大気圧換算値です。

形番表示方法

SC1 - 8 - W

㋑ 接続口径

記号	内　容
㋑ 接続口径	
8	Rc1/4
10	Rc3/8
15	Rc1/2

流量特性

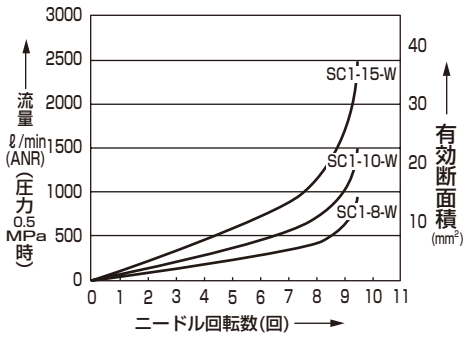

外形寸法図

● SC1-W

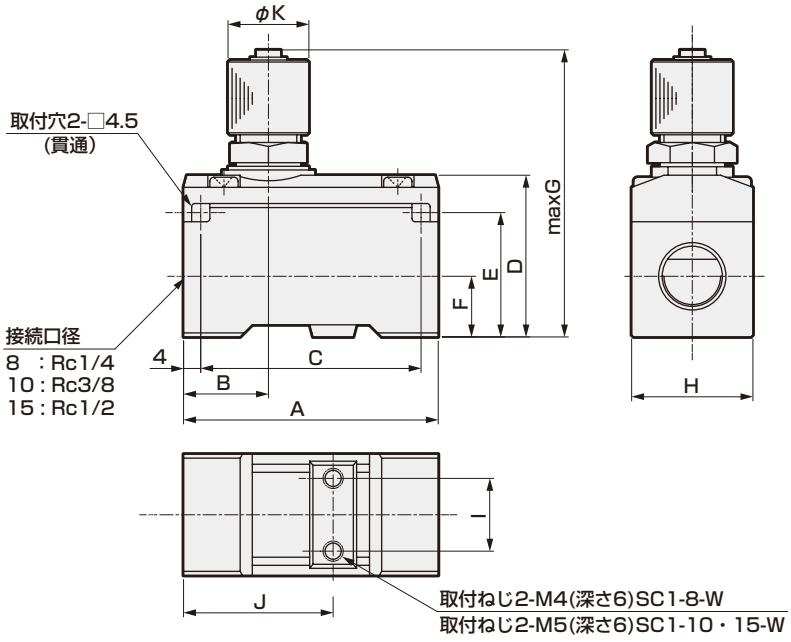

形番	A	B	C	D	E	F
SC1-8-W	50	20	42	31	23	11
SC1-10·15-W	63	21	55	40	31	15

形番	G	H	I	J	K
SC1-8-W	67	22	12	31	19
SC1-10·15-W	83	30	18	37	23

⚠使用上の注意事項

● 低圧範囲（0.05MPa以下）でご使用の場合、または前後の配管等が極端に絞られている場合、シリンダスピードが早い場合、差圧が少ない場合は振動音を起こしやすいのでご注意ください。

● ニードルおよびロックナット部の締付けは過度に締めすぎないようにしてください。（締付けトルク3N・m程度）

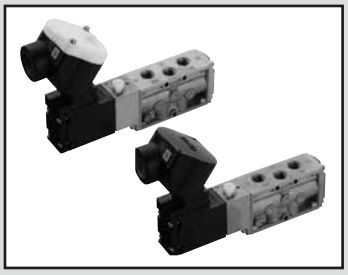

単体バルブ・ダイレクト配管
パイロット式５ポート弁セレックスバルブ

4F2・3-W Series

● 適応シリンダ径：φ40～φ100

WEATHER PROOF　RoHS　CAD

JIS記号

● 5ポート弁

2位置シングル

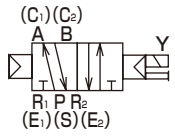

2位置ダブル

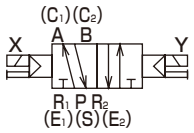

3位置
オールポートブロック

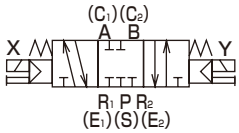

3位置A・B・R接続

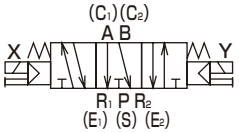

3位置P・A・B接続

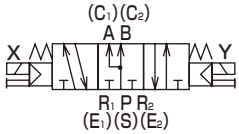

共通仕様

項目		内　容
弁の種類と操作方式		パイロット式ソフトスプール弁
使用流体		圧縮空気
最高使用圧力　MPa		1.0
最低使用圧力 MPa	2位置	0.1(WC：0.2)
	3位置	0.15(WC：0.25)
耐圧力		1.5
周囲温度（注1）　℃		−10～60(WC：−20～60℃)
流体温度　℃		5～60 (WC：−20～60 但し凍結なきこと)
給油		不要　(注2)
保護構造		IP65
耐振動　m/s^2		50以下
耐衝撃　m/s^2		300以下
雰囲気		腐食性ガス雰囲気での使用は不可

注1：周囲温度とは、保管・設置状態での温度を表し、稼働時の流体温度とは異なります。
注2：給油される場合は、タービン油ISO VG32をご使用ください。
低温環境時にご使用の際は別途ご相談ください。

電気仕様

項目			内　容
定格電圧 V	AC		100、200(50/60Hz)
	DC		12, 24
電圧変動範囲			±10%
起動電流 A	AC	100V	0.170/0.140
		200V	0.090/0.070
	DC	12V	0.500
		24V	0.250
保持電流 A	AC	100V	0.100/0.080
		200V	0.050/0.040
	DC	12V	0.500
		24V	0.250
消費電力 W	AC	100V	5.0/4.0
		200V	5.0/4.0
	DC	12V	6.0
		24V	6.0
耐熱クラス			B(モールドコイル)

参考：定格電圧AC100V 50/60HzはAC110V 60Hz、AC200V 50/60HzはAC220V 60Hzで使用できます。

機種別仕様

項目			4F2	4F3
質量　kg	2位置	シングル	0.82	0.92
		ダブル	1.37	1.48
	3位置		1.50	1.67

流量特性

機種形番	切換位置区分		接続口径	音速コンダクタンス C[dm^3/(s·bar)]	臨界圧力比 b	Q[L/min(ANR)]
4F2	2位置	シングル	Rp1/4 NPT1/4 G1/4	3.0	0.33	778
		ダブル				
	3位置	オールポートブロック		2.5	0.43	695
		A・B・R接続				
4F3	2位置	シングル	Rp1/4 NPT1/4 G1/4	3.9	0.42	1077
		ダブル				
	3位置	オールポートブロック		4.0	0.35	1051
		A・B・R接続		4.5	0.42	1242
		P・A・B接続		4.0	0.35	1051
	2位置	シングル	Rp3/8 NPT3/8 G3/8	5.8	0.42	1601
		ダブル				
	3位置	オールポートブロック		4.4	0.42	1215
		A・B・R接続		5.1	0.46	1451
		P・A・B接続		4.4	0.42	1215

注4：有効断面積Sと音速コンダクタンスCとの換算は、S≒5.0×Cです。

形番表示方法

4F2 1 0 - 08 - M2 B W □ - AC100V

- ㋑ 機種形番
- ㋺ 切換位置区分
- ㋩ 接続口径
- ㋥ 手動装置
- ㋭ 電線接続
- ㋬ 屋外仕様
- ㋣ その他オプション
- ㋚ 電圧

記号	内　容	4F2	4F3
㋑ 機種形番			
4F2	4F2シリーズ	●	
4F3	4F3シリーズ		●
㋺ 切換位置区分			
1	2位置シングル	●	●
2	2位置ダブル	●	●
3	3位置オールポートブロック	●	●
4	3位置ABR接続	●	●
5	3位置PAB接続		●
㋩ 接続口径　注1			
08	Rp1/4	●	●
10	Rp3/8		●
08N	NPT1/4	●	●
10N	NPT3/8		●
08G	G1/4	●	●
10G	G3/8		●
㋥ 手動装置　注2			
無記号	ロック式(樹脂製)	●	●
M2	ノンロック式(金属製)	●	●
M3	手動レバー付ロック式(樹脂製)	●	●
R	手動装置の位置変更	●	●
㋭ 電線接続			
B1	丸形端子箱(G3/4)	●	●
B	丸形端子箱(G1/2)	●	●
BL	丸形端子箱(G1/2)・ランプ付　注3	●	●
G	丸形端子箱(G1/2) グランド(A-15a)付	●	●
GL	丸形端子箱(G1/2)ランプ付　注3 グランド(A-15a)添付	●	●
㋬ 屋外仕様			
W	屋外仕様(一般環境)	●	●
WC	屋外仕様(低温環境)	●	●
㋣ その他オプション			
無記号	オプションなし	●	●
S	サージキラー添付	●	●
H	チェック弁添付(3位置オールポートブロックのみ適用)	●	●
N	プラグ添付(3ポート弁用)	●	●
NC	3ポート弁仕様　プラグ組付(C1:(A)、E1:(R1)組付)	●	●
NO	3ポート弁仕様　プラグ組付(C2:(B)、E2:(R2)組付)	●	●
G	納入後3年間保証　注5 注6 (検査成績表、検査要領書、トレーサビリティ体系図付)	●	●
㋚ 電圧			
AC100V	AC100V　50/60Hz	●	●
AC200V	AC200V　50/60Hz	●	●
AC110V	AC110V　50/60Hz	●	●
AC220V	AC220V　50/60Hz	●	●
DC12V	DC12V　注3	●	●
DC24V	DC24V	●	●
※その他受注生産品			
DC48V		●	●
DC100V		●	●
DC110V		●	●

⚠ 形番選定にあたっての注意事項

注1：配管ポートのねじはRcねじにも対応いたしますので、お問い合せください。
注2：完全な屋外暴露環境(直射日光が永続的に当たるところ)でご使用の際は、ノンロック式手動装置M2(金属製)を選択してください。
なお、金属製ロック式手動装置については、特殊仕様で対応いたしますので、お問い合わせください。
注3：ランプ付BL、GLでのDC12Vは対応できません。
注4：マニホールドでの対応は出来ません。
注5：オプションGの保証期間は納入後、使用開始まで最大2年間+使用開始後1年間の最大3年間保証いたします。
注6：オプションGの場合、仕様書・図面の取り交しが必要となります。詳細については、101ページを参照してください。

〈形番表示例〉

4F210-08-M2BW-AC100V

㋑機種名　：4F2
㋺切換位置区分　：2位置シングル
㋩接続口径　：Rp1/4
㋥手動装置　：ノンロック式
㋭電線接続　：丸形端子箱(G1/2)
㋬屋外仕様　：屋外仕様(一般環境)
㋣その他オプション：オプションなし
㋚電圧　：AC100V

外形寸法図

4F210/4F310

●2位置シングル：丸形端子箱　ランプなし

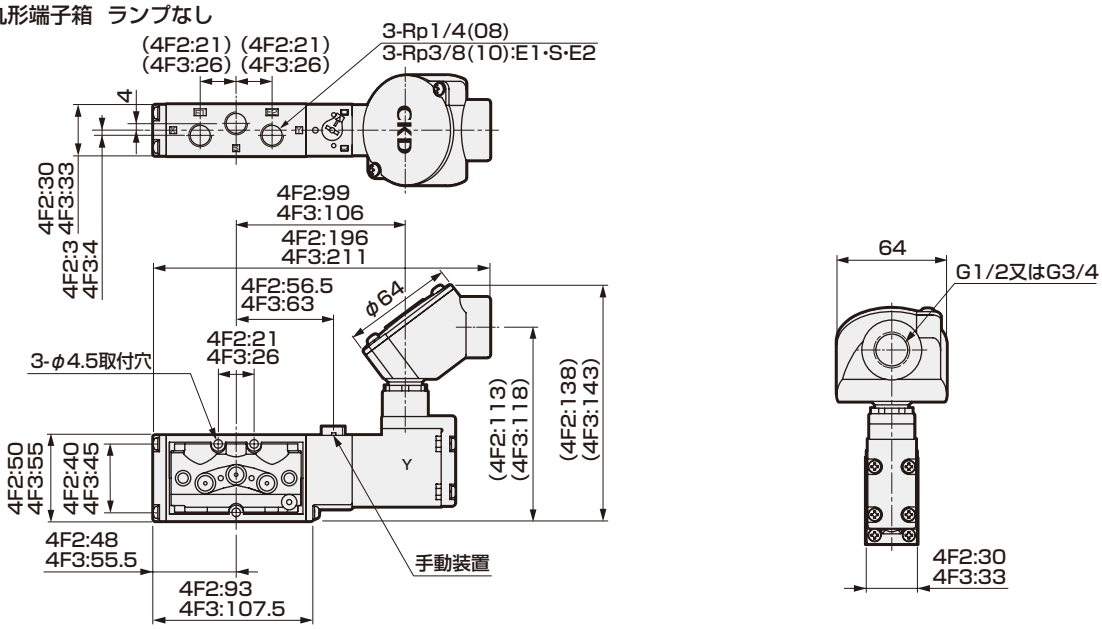

4F220/4F320

●2位置ダブル：丸形端子箱　ランプなし

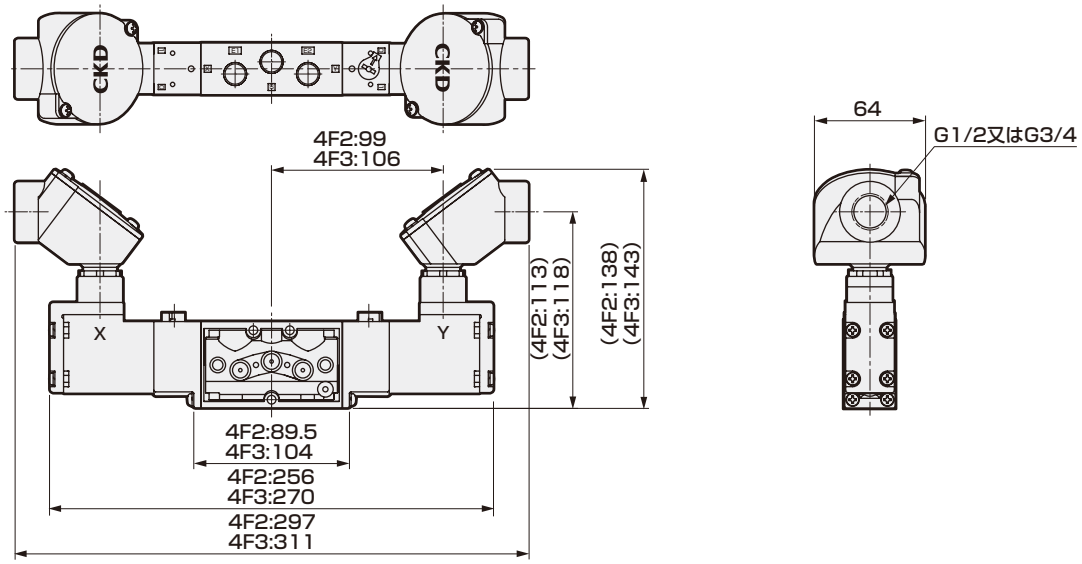

4F2$^{3}_{4}$0/4F3$^{3}_{4}_{5}$0

●3位置：丸形端子箱　ランプなし

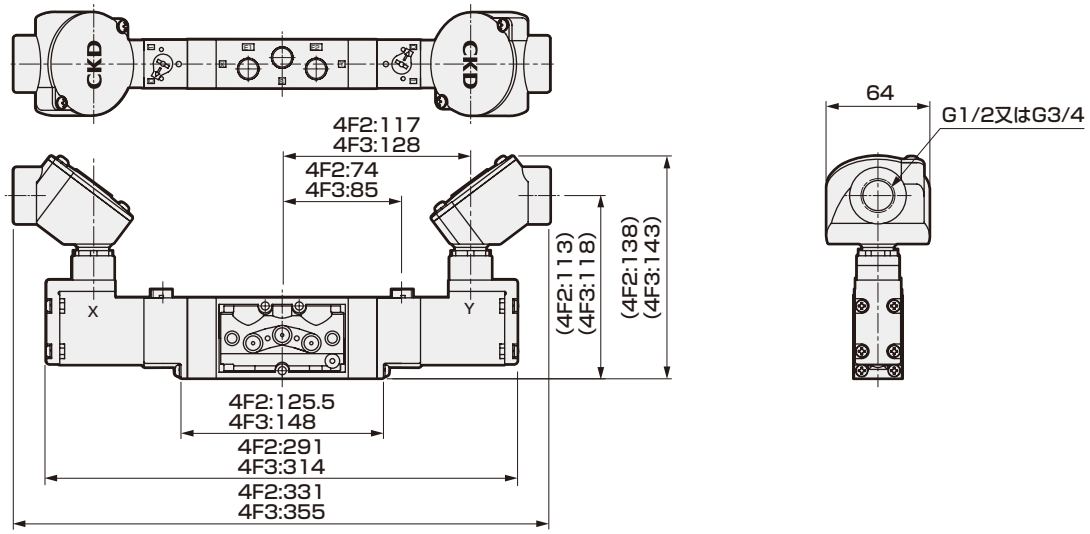

外形寸法図

4F210/4F310

●2位置シングル ： 丸形端子箱 ランプ付

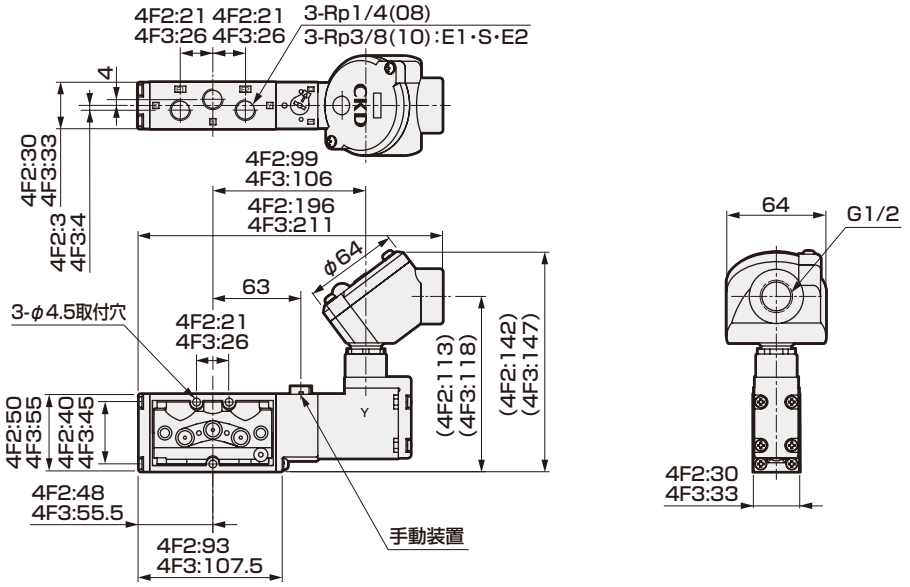

4F220/4F320

●2位置ダブル ： 丸形端子箱 ランプ付

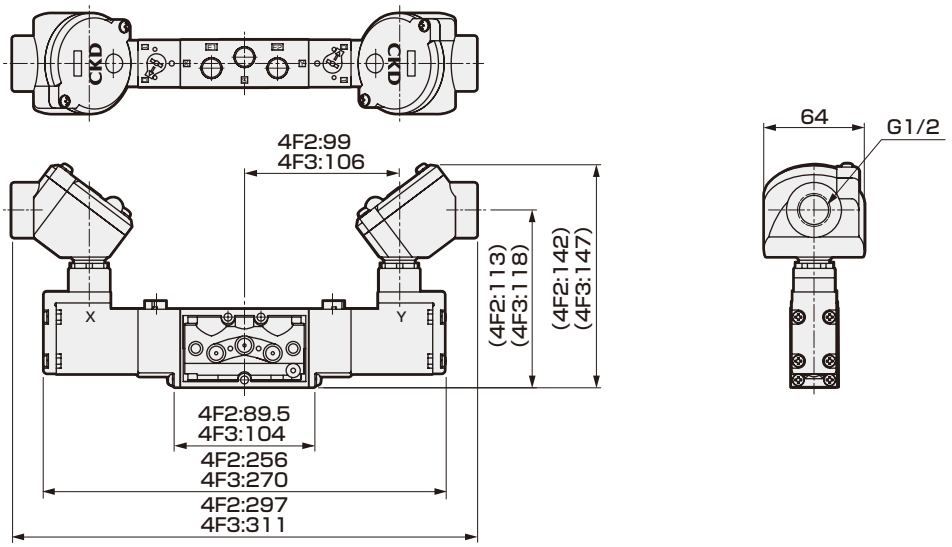

4F2$^{3}_{4}$0/4F3$^{3}_{4}$$^{}_{5}$0

●3位置： 丸形端子箱 ランプ付

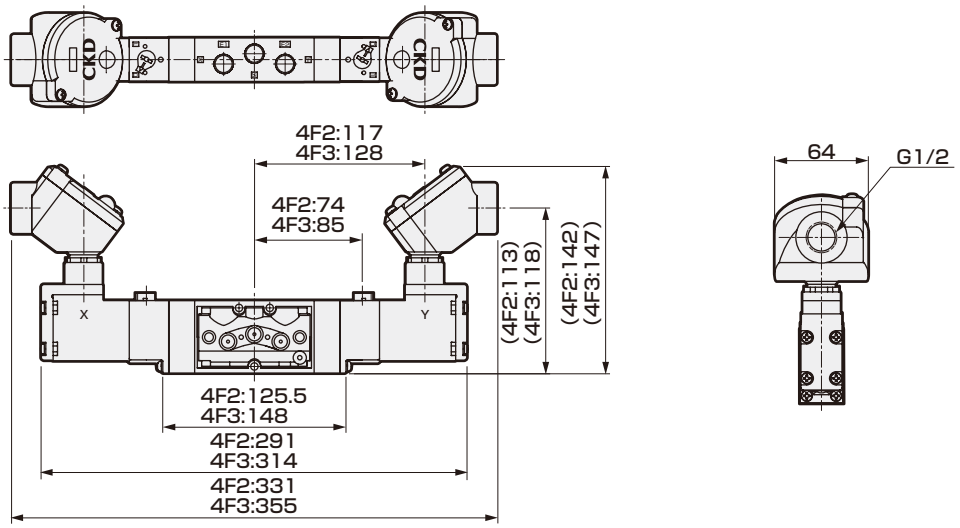

単体バルブ・ダイレクト配管
パイロット式5ポート弁セレックスバルブ

4F1·3-NM Series

NAMUR規格オプション

WEATHER PROOF　RoHS　CAD

共通仕様

項　目		内　容
弁の種類と操作方式		パイロット式ソフトスプール弁
使用流体		圧縮空気
最高使用圧力	MPa	1.0
最低使用圧力	MPa	0.1(WC：0.2)
保証耐圧力	MPa	1.5
周囲温度　(注1)	℃	−10～60(WCのとき−20～60℃)
流体温度	℃	5～60(WC：−20～60 但し、凍結なきこと)
給油		不要(注2)
保護構造		IP65
耐振動/耐衝撃	m/s^2	50以下/300以下
使用雰囲気		腐食性ガス雰囲気での使用は不可

注1：周囲温度とは、保管・設置状態での温度を表し、稼働時の流体温度とは異なります。
注2：給油される場合は、タービン油ISO VG32をご使用ください。
　　低温環境時にご使用の際は別途ご相談ください。

電気仕様

項　目				内　容
定格電圧	V	AC		100、200(50/60Hz)
		DC		12、24
定格電圧変動範囲				±10%
起動電流	A	AC	100V	0.170/0.140
			200V	0.090/0.070
		DC	12V	0.500
			24V	0.250
保持電流	A	AC	100V	0.100/0.080
			200V	0.050/0.040
		DC	12V	0.500
			24V	0.250
消費電力	W	AC	100V	5.0/4.0
			200V	5.0/4.0
		DC	12V	6.0
			24V	6.0
耐熱クラス				B(モールドコイル)

参考：定格電圧AC100V 50/60HzはAC110V 60Hz、AC200V 50/60HzはAC220V 60Hzで使用できます。

流量特性

機種形番	切換位置区分		接続口径	音速コンダクタンス C[dm^3/(s・bar)]
4F1	2位置	シングル	Rc1/4 (S,E1,E2)	1.6
		ダブル		
4F3	2位置	シングル		3.1
		ダブル		

注1：有効断面積Sと音速コンダクタンスCとの換算は、S≒5.0×Cです。

形番表示方法

4F3 1 0 - NM - M2 B W ( ) - AC100V

- ㋑ 機種形番
- ㋺ 切換位置区分
- ㋩ 接続口径
- ㋥ 手動装置
- ㋭ 電線接続
- ㋬ 屋外仕様
- ㋣ その他オプション
- ㋚ 電圧

記号	内　容	4F1	4F3
㋑ 機種形番			
4F1	4F1シリーズ	●	
4F3	4F3シリーズ		●
㋺ 切換位置区分			
1	2位置シングル	●	●
2	2位置ダブル	●	●
㋩ 接続口径			
NM	NAMUR規格(接続口径Rc1/4)　注3	●	●
㋥ 手動装置			注4
無記号	ロック式(樹脂製)	●	●
M2	ノンロック式(金属製)	●	●
M3	手動レバー付ロック式(樹脂製)	●	●
R	手動装置の位置変更	●	●
㋭ 電線接続			
B1	丸形端子箱(G3/4)	●	●
B	丸形端子箱(G1/2)	●	●
BL	丸形端子箱(G1/2)ランプ付　注5	●	●
G	丸形端子箱(G1/2) グランド(A-15a)付	●	●
GL	丸形端子箱(G1/2)ランプ付　注5 グランド(A-15a)添付	●	●
㋬ 屋外仕様			
W	屋外仕様(一般環境)	●	●
WC	屋外仕様(低温環境)		●
㋣ その他オプション			
無記号	オプションなし	●	●
S	サージキラー添付	●	●
G	納入後3年間保証　注7 注8 (検査成績表、検査要領書、トレーサビリティ体系図付)	●	●
㋚ 電圧			
AC100V	AC100V　50/60Hz	●	●
AC200V	AC200V　50/60Hz	●	●
AC110V	AC110V　50/60Hz	●	●
AC220V	AC220V　50/60Hz	●	●
DC12V	DC12V　注5	●	●
DC24V	DC24V	●	●
※その他受注生産品			
DC48V		●	●
DC100V		●	●
DC110V		●	●

⚠ 形番選定にあたっての注意事項

注1：4F1の場合、ボディの消耗部品等は4F1標準品、コイル組立等は4F3を組付けています。
注2：4F3の場合、ボディの消耗部品等は専用品となりますのでご注意ください。
注3：配管ポートはRc1/4のみとなります。
NAMUR面のC1・C2ポートにねじ加工はしておりません。
注4：完全な屋外暴露環境(直射日光が永続的に当たるところ)でご使用の際は、ノンロック式手動装置M2(金属製)を選択してください。
なお、金属製ロック式手動装置については、特殊仕様で対応いたしますので、お問い合わせください。
注5：ランプ付BL、GLでのDC12Vは対応できません。
注6：4F1-NMシリーズのWC屋外仕様(低温環境)は、特注対応になりますのでお問い合わせください。
注7：オプションGの保証期間は納入後、使用開始まで最大2年間+使用開始後1年間の最大3年間保証いたします。
注8：オプションGの場合、仕様書・図面の取り交しが必要となります。
詳細については、101ページを参照してください。

〈形番表示例〉

4F310-NM-M2BW-AC100V

㋑機種名　：4F3
㋺切換位置区分　：2位置シングル
㋩接続口径　：Rc1/4
㋥手動装置　：ノンロック式
㋭電線接続　：丸形端子箱(G1/2)
㋬屋外仕様　：屋外仕様(一般環境)
㋣その他オプション：無し
㋚電圧　：AC100V

外形寸法図

● 4F110-NM
・2位置シングル
丸形端子箱：（B1・B・BL・G・GL）

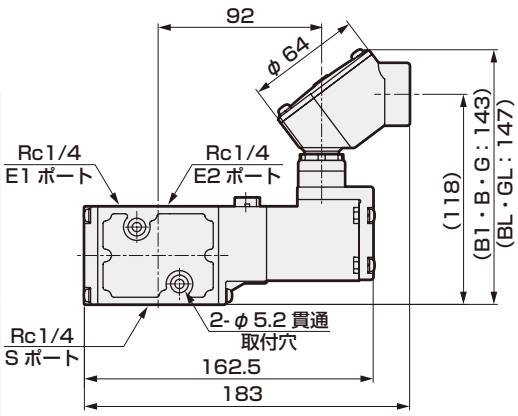

● 4F120-NM
・2位置ダブル

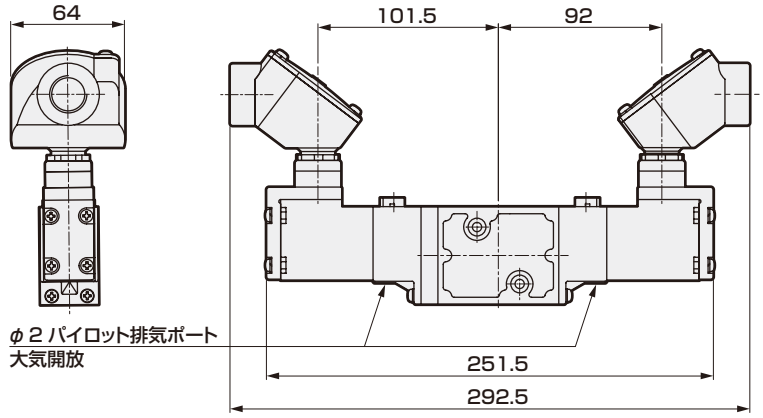

手動装置の位置変更：（R）

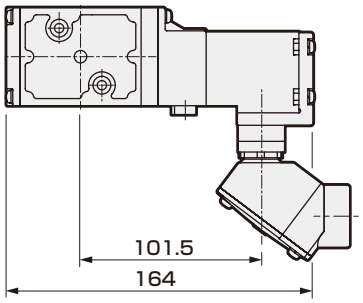

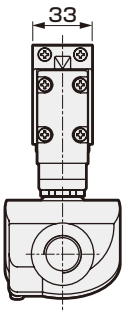

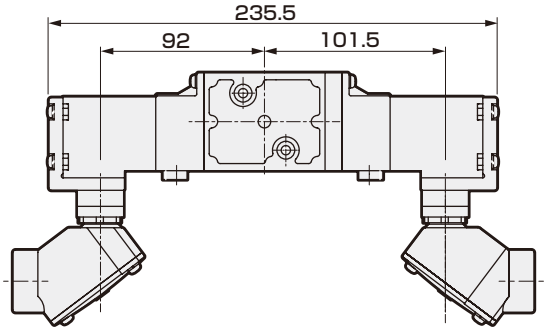

● 4F310-NM
・2位置シングル
丸形端子箱：（B1・B・BL・G・GL）

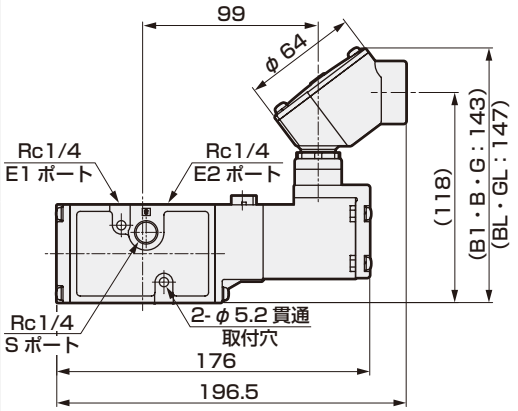

● 4F320-NM
・2位置ダブル

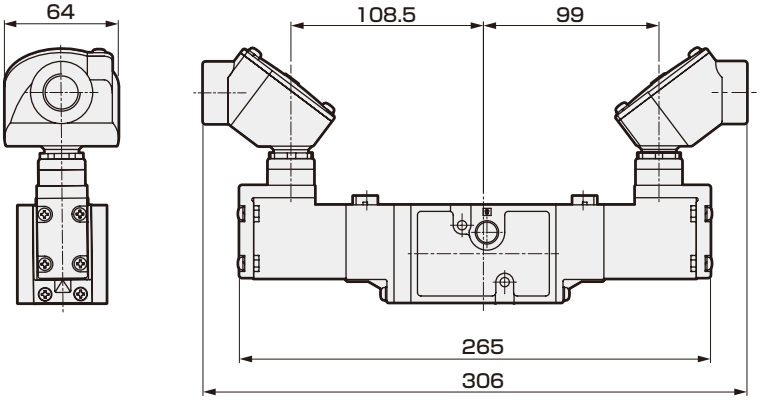

手動装置の位置変更：（R）

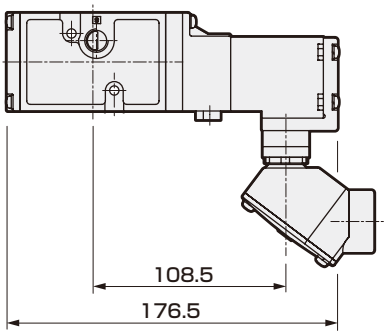

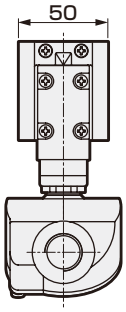

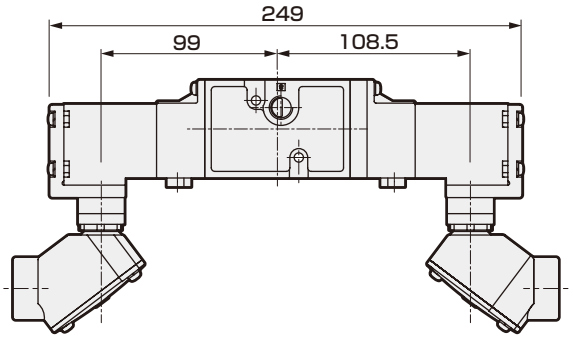

MEMO

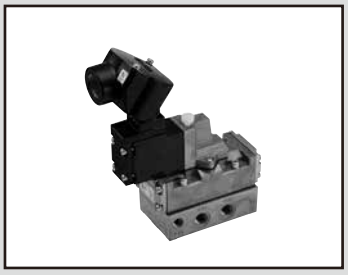

単体バルブ・サブプレート配管
パイロット式５ポート弁セレックスバルブ

4F4・5・6・7-W Series

● 適応シリンダ径：φ63～φ250

WEATHER PROOF

JIS記号

● 5ポート弁

2位置シングル

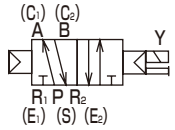

2位置ダブル

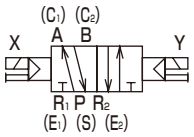

3位置
オールポートブロック

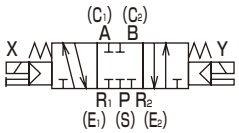

3位置A･B･R接続

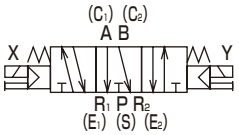

3位置P･A･B接続

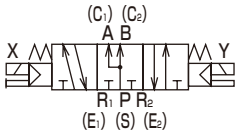

● 外部パイロット

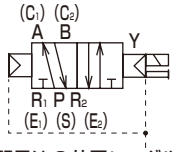

（記号は２位置シングルです）

共通仕様

項　目	内　容
弁の種類と操作方式	パイロット式ソフトスプール弁
使用流体	圧縮空気
最高使用圧力　MPa	1.0
最低使用圧力 MPa(注2)	下記機種別仕様参照
耐圧力　MPa	1.5
周囲温度　℃(注1)	−10～60(凍結なきこと)
流体温度　℃	5～60
給油	不要(給油時は、タービン油ISOVG32を使用)
保護構造	防塵
耐振動　m/s²	50以下
耐衝撃　m/s²	300以下
雰囲気	腐蝕性ガス雰囲気での使用は不可

注1：周囲温度とは、保管、設置状態での温度を表し、稼働時の流体温度とは異なります。
注2：外部パイロット（オプション記号：K）を選択時の使用圧力範囲は0～1.0MPaです。また、外部パイロット圧力は0.15～1.0MPaでご使用ください。

電気仕様

項　目			4F4～7
定格電圧 V	AC		100､200､110､220(50/60Hz)
	DC		12,24
電圧変動範囲			±10%
起動電流 A	AC	100V	0.170/0.140
		200V	0.090/0.070
		110V	0.15/0.13
		220V	0.08/0.06
	DC	12V	0.500
		24V	0.250
保持電流 A	AC	100V	0.100/0.080
		200V	0.050/0.040
		110V	0.09/0.07
		220V	0.05/0.04
	DC	12V	0.500
		24V	0.250
消費電力 W	AC	100V	5.0/4.0
		200V	5.0/4.0
		110V	5.0/4.0
		220V	5.0/4.0
	DC	12V	6.0
		24V	6.0
耐熱クラス			B（モールドコイル）

参考：定格電圧AC100V 50/60HzはAC110V 60Hz、AC200V 50/60HzはAC220V 60Hzで使用できます。

機種別仕様

項　目			4F4		4F5		4F6		4F7	
最低使用圧力 MPa	2位置	シングル	0.10		0.10		0.15		0.15	
		ダブル								
	3位置	オールポートブロック	0.15		0.15					
		A･B･R接続								
		P･A･B接続								
接続口径			Rc1/4 NPT1/4 G1/4	Rc3/8 NPT3/8 G3/8	Rc3/8 NPT3/8 G3/8	Rc1/2 NPT1/2 G1/2	Rc1/2 NPT1/2 G1/2	Rc3/4 NPT3/4 G3/4	Rc3/4 NPT3/4 G3/4	Rc1 NPT1 G1

機種別性能・特性

項　目	4F4	4F5	4F6	4F7
応答時間　注1　ms	60	70	200	300

注1：応答時間は使用圧0.5MPa、無給油におけるON時の値です。圧力および供給する油の質によって変わります。

質量

項　目			4F4	4F5	4F6	4F7
質量　kg	2位置	シングル	1.01	1.26	1.92	3.46
		ダブル	1.29	1.58	2.26	3.78
	3位置		1.45	1.84	2.56	4.80

流量特性

機種形番		切換位置区分	接続口径	C [dm³/(s・bar)]	b	S（mm²）
4F4	2位置	シングル	Rc1/4，Rc3/8 NPT1/4，NPT3/8 G1/4，G3/8	5.0	0.21	–
		ダブル				
	3位置	オールポートブロック		4.7	0.24	
		A・B・R接続		5.3	0.29	
		P・A・B接続		5.3	0.29	
4F5	2位置	シングル	Rc3/8，Rc1/2 NPT3/8，NPT1/2 G3/8，G1/2	10.0	0.32	–
		ダブル				
	3位置	オールポートブロック		9.7	0.28	
		A・B・R接続		9.8	0.25	
		P・A・B接続				
4F6	2位置	シングル	Rc1/2，Rc3/4 NPT1/2，NPT3/4 G1/2，G3/4	18.0	0.31	–
		ダブル				
	3位置	オールポートブロック		15.0	0.23	
		A・B・R接続				
		P・A・B接続				
4F7	2位置	シングル	Rc3/4，Rc1 NPT3/4，NPT1 G3/4，G1	–	–	160
		ダブル				
	3位置	オールポートブロック				
		A・B・R接続				
		P・A・B接続				

注1：有効断面積Sと音速コンダクタンスCとの換算は、S≒5.0×Cです。

単体バルブ・サブプレート配管形番表示方法

4F4 1 0 -08-M2 B W -AC100V

● 単品用電磁弁単体

4F4 1 9 -00-M2 B W -AC100V (4F4.5.6.7)

㋑機種形番 ㋺切換位置区分

㋩接続口径

㋥手動装置

㋭電線接続

㋬その他オプション

㋣電圧

記号	内 容	㋑機種形番 4F4	4F5	4F6	4F7
㋺ 切換位置区分					
1	2位置シングル	●	●	●	●
2	2位置ダブル	●	●	●	●
3	3位置オールポートブロック	●	●	●	●
4	3位置A･B･R接続	●	●	●	●
5	3位置P･A･B接続	●	●	●	●
㋩ 接続口径					
08	Rc1/4	●			
10	Rc3/8	●	●		
15	Rc1/2		●	●	
20	Rc3/4			●	●
25	Rc1				●
08N	NPT1/4	●			
10N	NPT3/8	●	●		
15N	NPT1/2		●	●	
20N	NPT3/4			●	●
25N	NPT1				●
08G	G1/4	●			
10G	G3/8	●	●		
15G	G1/2		●	●	
20G	G3/4			●	●
25G	G1				●
00	マニホールド用電磁弁単体（アダプタなし）	●	●	●	●
D00	マニホールド用電磁弁単体（アダプタ付き）			●	
E00	マニホールド用電磁弁単体（アダプタ付き）				●
㋥ 手動装置					
無記号	ロック式	●	●	●	●
M2	ノンロック式	●	●	●	●
M3	手動レバー付ロック式	●	●	●	●
㋭ 電線接続					
B1	丸形端子箱(G3/4)	●	●	●	●
B	丸形端子箱(G1/2)	●	●	●	●
BL	丸形端子箱(G1/2)・ランプ付 (注2)(注3)	●	●	●	●
G	丸形端子箱 グランド(A-15a)付	●	●	●	●
GL	丸形端子箱 (注2)(注3) グランド（A-15a）付 ・ランプ付	●	●	●	●
㋬ その他オプション					
無記号	オプションなし	●	●	●	●
K	外部パイロット (注1)	●	●	●	●
S	サージキラー添付	●	●	●	●
H	チェック弁添付(3位置オールポートブロックのみ通用)	●	●	●	●
N	プラグ添付(3ポート弁用)	●	●	●	●
NC	3方弁使用 プラグ組付（C1(A).E1(R1)組付)	●	●	●	●
NO	3方弁使用 プラグ組付（C2(B).E2(R2)組付)	●	●	●	●
G	納入後3年間保証 注5 注6 (検査成績表、検査要領書、トレーサビリティ体系図付)	●	●	●	●
㋣ 電圧					
AC100V	AC100V 50/60Hz	●	●	●	●
AC200V	AC200V 50/60Hz	●	●	●	●
DC12V	DC12V	●	●	●	●
DC24V	DC24V	●	●	●	●
AC110V	AC110V 50/60Hz	●	●	●	●
AC220V	AC220V 50/60Hz	●	●	●	●
※その他受注生産品					
DC48V		●	●	●	●
DC100V		●	●	●	●
DC110V		●	●	●	●

⚠ 形番選定にあたっての注意事項

注1：外部パイロット(K)の真空加圧使用、シリンダポート加圧使用、エキゾースト加圧使用については、別途ご相談ください。
NPT、Gねじの場合は選択できません。
手動装置M3は選択できません。

注2：BL・GLのDC12Vは対応できません。

注3：BL、GLのDCタイプはサージキラー内蔵です。

注4：WC屋外仕様（低温環境）は特注対応になりますのでお問い合わせください。

注5：オプションGの保証期間は納入後、使用開始まで最大2年間+使用開始後1年間の最大3年間保証いたします。

注6：オプションGの場合、仕様書・図面の取り交しが必要となります。詳細については、101ページを参照してください。

〈形番表示例〉

4F440-08-M2BW-AC100V

㋑機種名 ：4F4
㋺切換位置区分 ：3位置A･B･R接続
㋩接続口径 ：Rc1/4
㋥手動装置 ：ノンロック式
㋭電線接続 ：丸形端子箱(G1/2)
㋬その他オプション：オプションなし
㋣電圧 ：AC100V

4F4～7単体の取付方法

● 取付

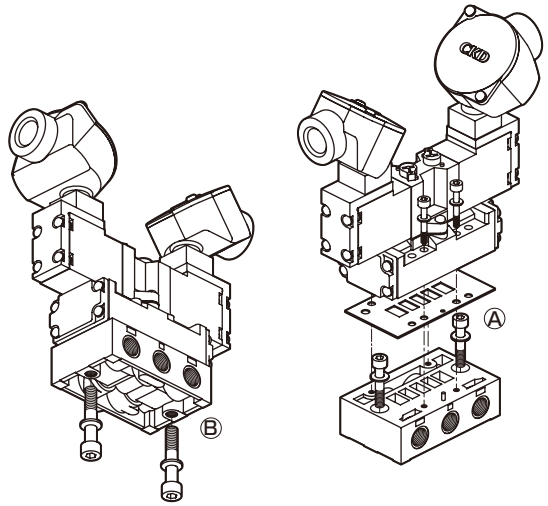

	Bの場合	Aの場合
4F4	M8	M6
4F5	M8	M6
4F6	M10	M8
4F7	M12	M10

外形寸法図

4F410

● 2位置シングル

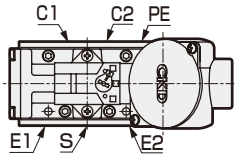

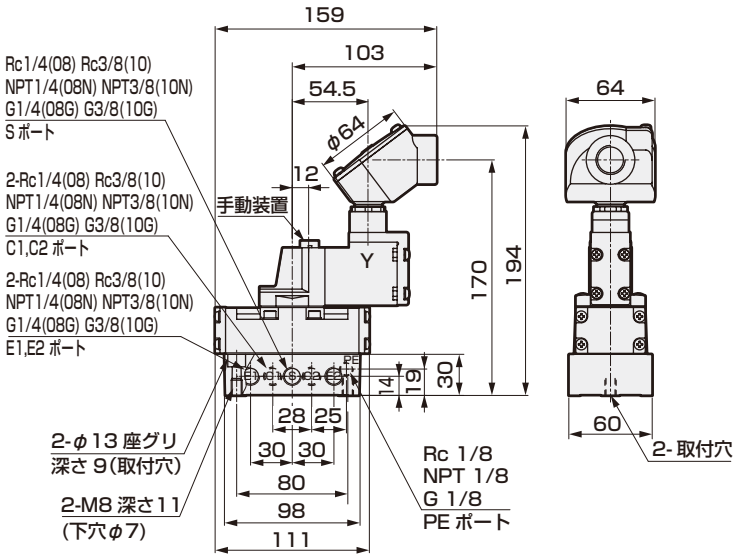

4F420

● 2位置ダブル

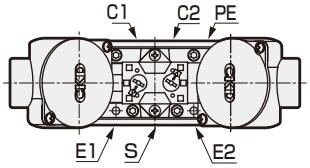

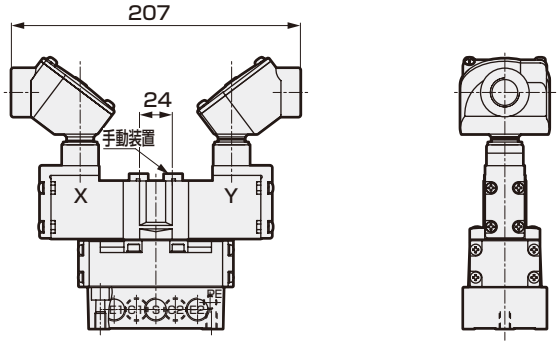

4F4 3/4/5 0

● 3位置

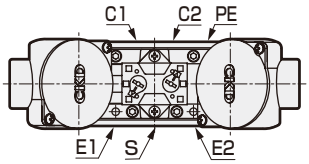

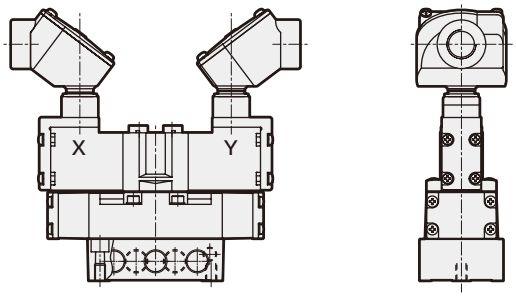

4F4

● 外部パイロット（K）

・2位置シングル

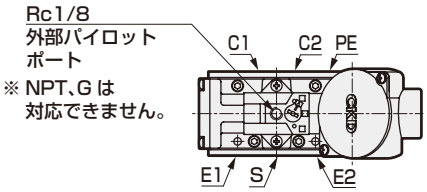

・2位置ダブル・3位置

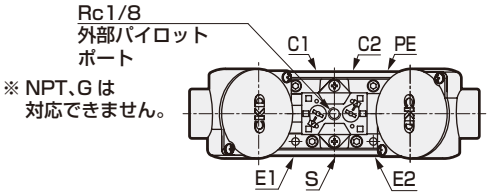

※チェック弁については、「空圧バルブ総合（カタログNo.CB-023S）」をご参照ください。

外形寸法図

4F510

● 2位置シングル

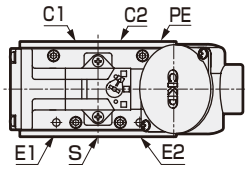

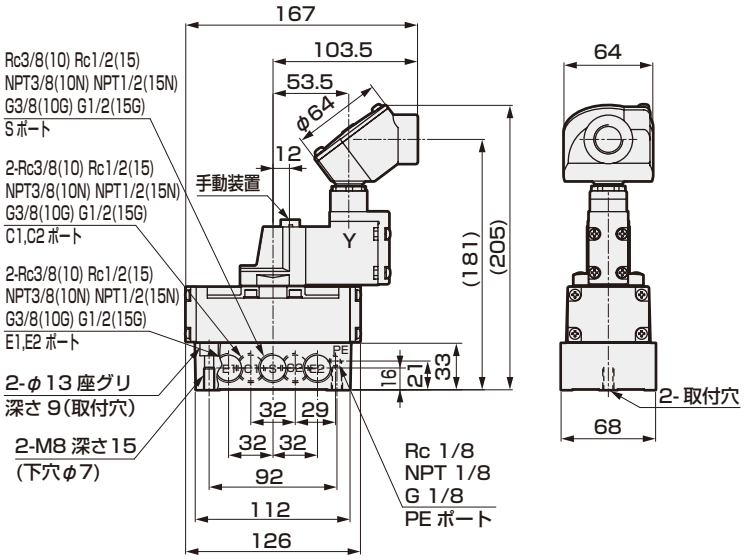

4F520

● 2位置ダブル

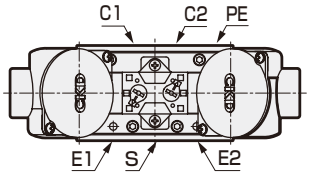

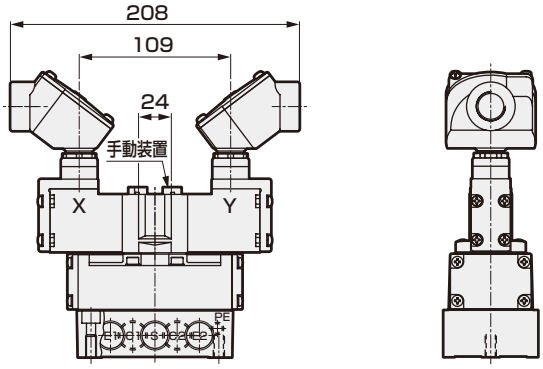

4F5 3/4/5 0

● 3位置

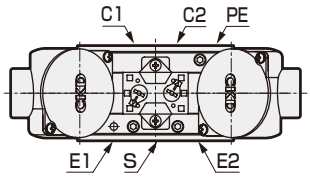

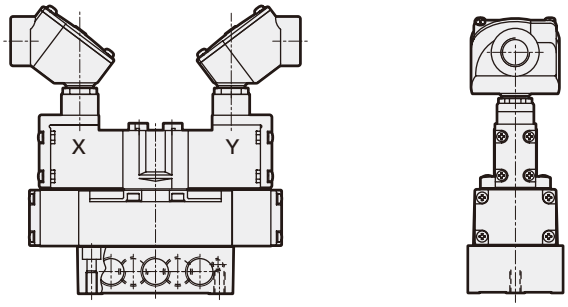

4F5

● 外部パイロット（K）

・2位置シングル

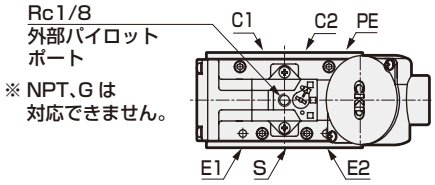

・2位置ダブル・3位置

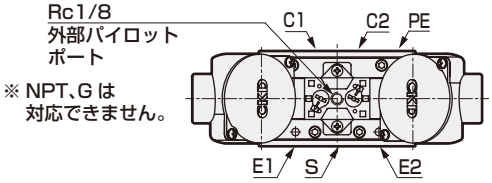

※チェック弁については、「空圧バルブ総合（カタログNo.CB-023S）」をご参照ください。

外形寸法図

4F610

● 2位置シングル

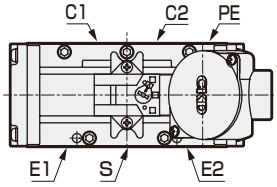

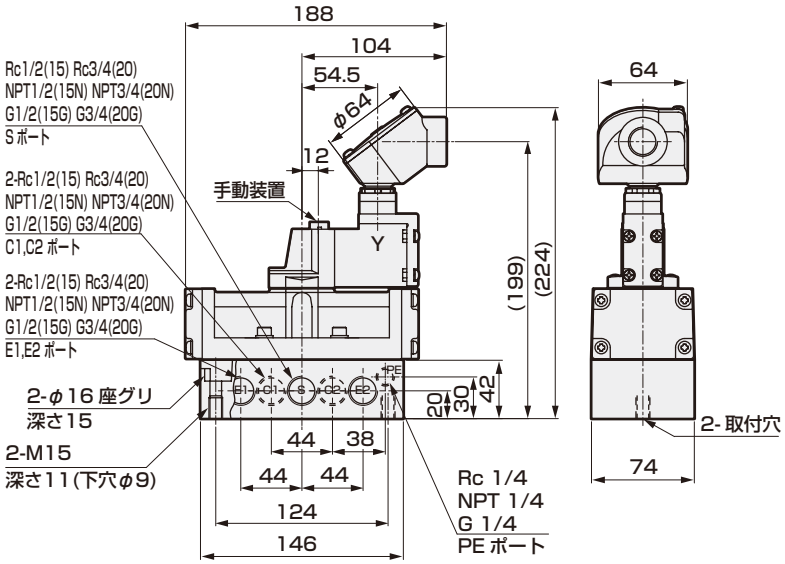

4F620

● 2位置ダブル

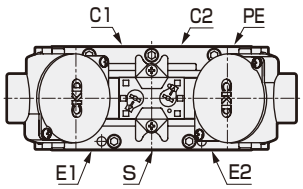

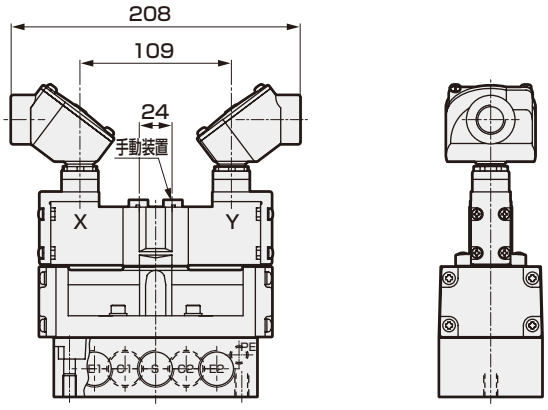

4F6 3/4/5 0

● 3位置

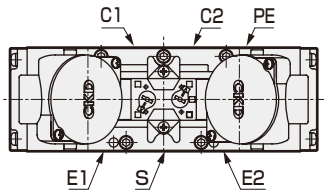

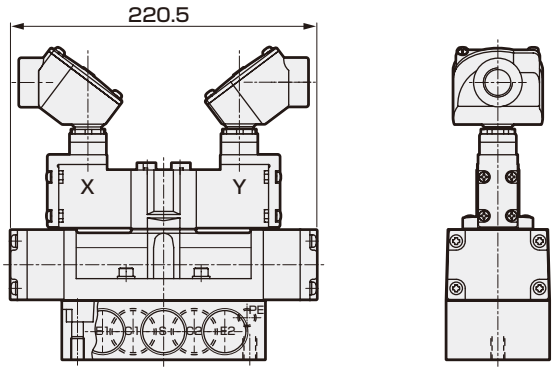

4F6

● 外部パイロット（K）

・2位置シングル

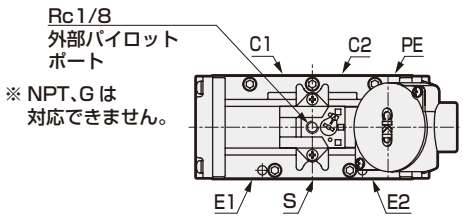

・2位置ダブル・3位置

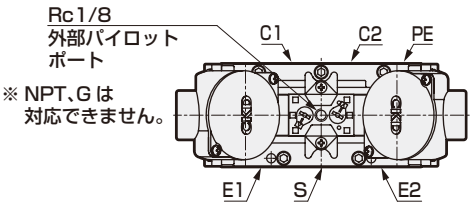

※チェック弁については、「空圧バルブ総合（カタログNo.CB-023S）」をご参照ください。

外形寸法図

4F710

● 2位置シングル

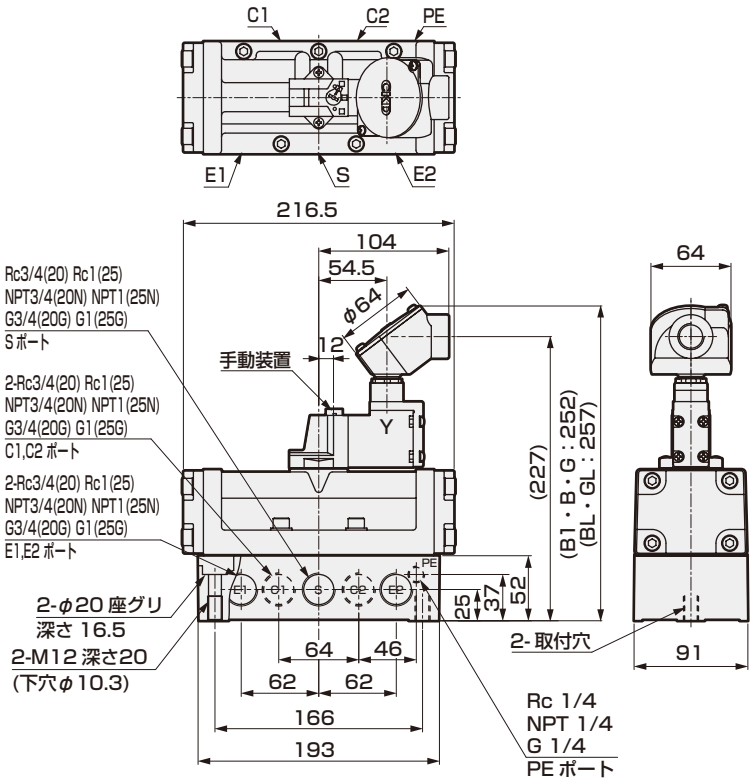

4F720

● 2位置ダブル

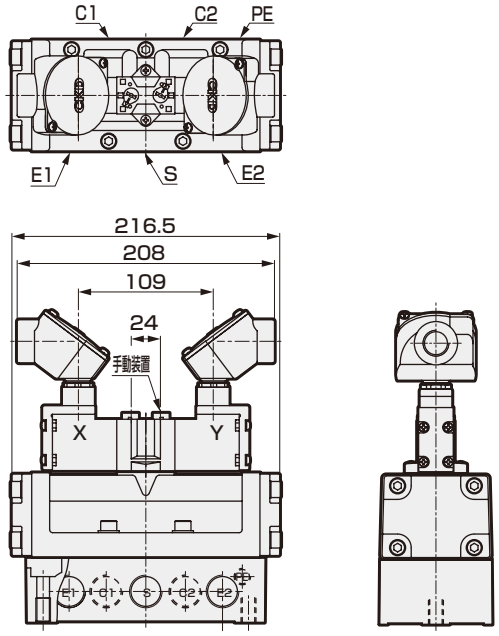

4F7 3/4/5 0

● 3位置

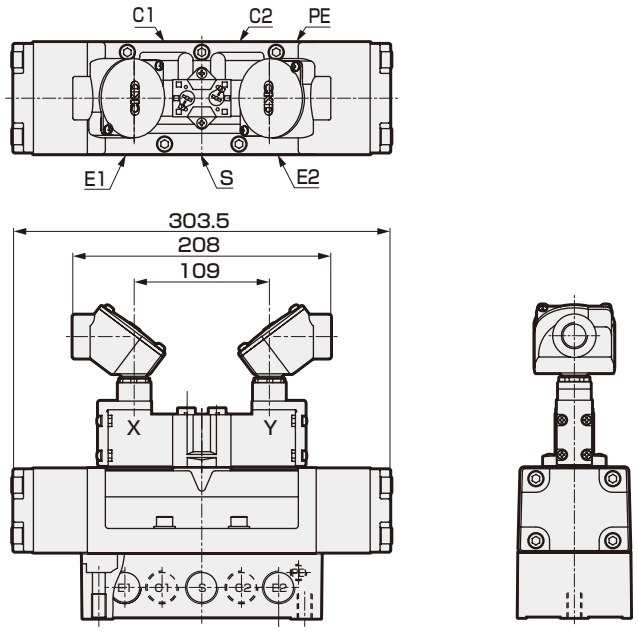

4F7

● 外部パイロット（K）

・2位置シングル

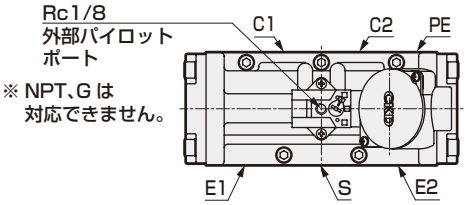

・2位置ダブル・3位置

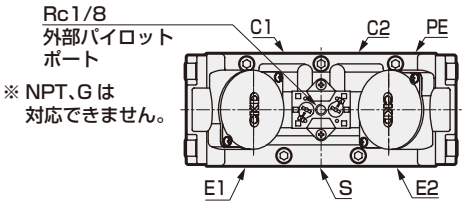

※チェック弁については、「空圧バルブ総合（カタログNo.CB-023S）」をご参照ください。

直動式2ポート電磁弁　単体
マルチレックス

AB41-W Series

● NC(通電時開)形
● 接続口径：Rc1/4～Rc1/2

WEATHER PROOF　RoHS　CAD

JIS記号

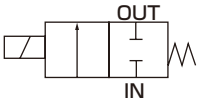

取付姿勢

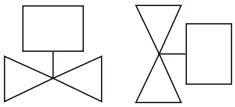

共通仕様

項目	標準仕様
使用流体	空気・低真空〔1.33×10²Pa(abs)〕・水・灯油・油(50mm²/s以下　注1)
作動圧力差　MPa	0~5（ただしタイプにより違いますので機種別仕様の最高作動圧力差を参照ください。）
耐圧力(水圧にて)　MPa	10（破壊圧力：25以上）
流体温度　℃	ニトリルゴム(D)：－20～60（但し、凍結なきこと） フッ素ゴム(E)：－10～60（但し、凍結なきこと）
周囲温度　℃	ニトリルゴム(D)：－20～60、フッ素ゴム(E)：－10～60
耐熱クラス	クラス130(B)
使用環境	屋内・屋外
雰囲気	腐食性ガス、液体、化学薬品及び爆発性ガスのない場所
弁構造	直動式ポペット構造
弁座漏れ　cm³/min(ANR)	0.2以下（空気にて）
取付姿勢	コイルを上にした垂直姿勢から水平姿勢の範囲で使用可
保護構造	IP65

注1：温度により動粘度が変化します。ご使用の温度範囲にて、動粘度が50mm²/s以下であることをご確認ください。
50mm²/sを超えますと、作動が不安定となります。

機種別仕様

項目 / 機種形番	接続口径	オリフィス径 (mm)	最高作動圧力差（MPa） 空気 AC	水・温水・灯油 AC	油(50mm²/s) AC	最高使用圧力 (MPa)	定格電圧	皮相電力(VA) 保持時 50Hz	保持時 60Hz	起動時 50Hz	起動時 60Hz	消費電力(W) AC 50/60Hz	質量 (kg)
NC（通電時開）形													
AB41-02/03-1	Rc1/4 Rc3/8	1.5	5.0	4.5	4.0	5	AC100V 50/60Hz ※5 AC200V 50/60Hz ※5	18	15	29	24	6.7/5.7	0.8 (Rc1/4) 0.95 (Rc3/8)
-2		2.0	3.0	2.7	2.5								
-3		3.0	1.5	1.3	0.9								
-4		3.5	1.2	0.9	0.6								
-5		4.0	1.0	0.7	0.5								
-6		5.0	0.6	0.4	0.25								
-7		7.0	0.25	0.2	0.15								
AB41-03/04-8	Rc3/8 Rc1/2	10.0	0.1	0.1	0.05								1.15

※1：上記形番は基本の接続口径（Rc）、オリフィス径を表示します。その他の組合せについては形番表示方法を参照ください。
※2：接続口径の形番表示は、Rc1/4（8A）が02、Rc3/8（10A）が03、Rc1/2（15A）が04になっています。
※3：電圧変動範囲は定格電圧の±10%以内でご使用ください。
※4：低真空でご使用の場合は、OUTポート側を真空引きしてください。
※5：AC100V（50/60Hz）は、AC110V（60Hz）でも使用可能です。AC200V（50/60Hz）は、AC220V（60Hz）でも使用可能です。

流量特性

機種形番	接続口径	オリフィス径 (mm)	流量特性 C[dm³/(s·bar)]	b	Cv値
NC（通電時開）形					
AB41-01/02-1	Rc 1/4 Rc 3/8	1.5	0.29	0.53	0.1
-2		2.0	0.53	0.52	0.15
-3		3.0	1.1	0.52	0.31
-4		3.5	1.5	0.47	0.40
-5		4.0	1.9	0.47	0.48
-6		5.0	2.6	0.38	0.62
-7		7.0	4.6	0.37	0.82
AB41-03/04-8	Rc 3/8 Rc 1/2	10.0	8.1	0.31	1.5

※1：有効断面積Sと音速コンダクタンスCとの換算はS≒5.0×Cです。

形番表示方法

● NC（通電時開）形

AB41 - 02 - 3 - D 3E B D S W - AC100V

- AB41：機種形番
- ㋩ 定格電圧
- ㋛ 保証期間
- ㋝ 取付板
- ㋟ サージキラー付
- ㋡ その他オプション
- ㋥ コイルハウジング
- ㋑ 接続口径
- ㋺ オリフィス径
- ㋩ ボディ・シール材質組合せ

記号		機種形番 AB41	機種形番 AB41 低圧大流量
㋑ 接続口径			
02	Rc1/4	●	
03	Rc3/8	●	●
04	Rc1/2		●
㋺ オリフィス径			
1	φ 1.5	●	
2	φ 2	●	
3	φ 3	●	
4	φ 3.5	●	
5	φ 4	●	
6	φ 5	●	
7	φ 7	●	
8	φ10		●

㋩ ボディ・シール材質組合せ

	ボディ	シール	備考		
D	ステンレス	ニトリルゴム※5	空気・水・低真空・灯油・油	●	●
E		フッ素ゴム※5	空気・水・低真空・灯油・油	●	●

㋥～㋩

コイルハウジング・その他オプション・電圧等につきましては、下表をご覧ください。

㋛ 保証期間

W	納入後1年間	
WG	納入後3年間 （検査成績表、検査要領書、トレーサビリティ体系図付）	※3 ※4

上表内の●印の組合せが製作できます。

〈形番表示例1〉

AB41-02-3-E3EWG-AC100V

機種名：AB41
㋑接続口径　：Rc1/4
㋺オリフィス径　：φ3
㋩ボディ・シール材質組合せ
：ボディ-ステンレス、
シール-フッ素ゴム
㋥コイルハウジング：オープンフレーム形丸形端子箱付
㋝～㋟　：なし
㋛保証期間　：納入後3年間
㋩定格電圧　：AC 100V 50/60Hz、AC 110V 60Hz

㋥～㋩項は、記号が記入されている組合せが製作できます。
ただし、㋝～㋟項のオプションが不要な場合、無記号となります。

㋥ コイルハウジング 内容			㋝ 取付板	㋡ その他オプション ケーブルグランド（船用電線貫通金物） A－15a	A－15b	A－15c	㋟ サージキラー付	㋩ 定格電圧 内容
3E	オープンフレーム形	丸形端子箱付 (G1/2)	B	D	E	F	S	AC100V、AC200V
3L		丸形端子箱ランプ付 (G1/2)						

⚠㋩～㋩項につきましては、下記注意事項をご覧ください。

⚠ 形番選定にあたっての注意事項

㋩～㋛項について

※1：㋡項は、D,E,Fのうち1つを選択してください。
※2：サージキラーは端子箱の中に取付けとなります。
※3：オプションWGの保証期間は納入後、使用開始まで最大2年間+使用開始後1年間の最大3年間保証いたします。詳細については、101ページを参照してください。
※4：オプションWGの場合、仕様書・図面の取り交しが必要となります。
※5：オプションDの場合、周囲温度は－20℃～60℃となります。
オプションEの場合、周囲温度は－10℃～60℃となります。

㋩項について

※6：AC100VコイルはAC100V50/60Hz、AC110V60Hzで、AC200VコイルはAC200V50/60Hz、AC220V60Hzでご使用できます。

外形寸法図：AB41-Wシリーズ

● オープンフレーム形＋丸形端子箱
AB41-※-※-※ 3E / 3L

[ ] 内はAB41-※-※-※3Lタイプ

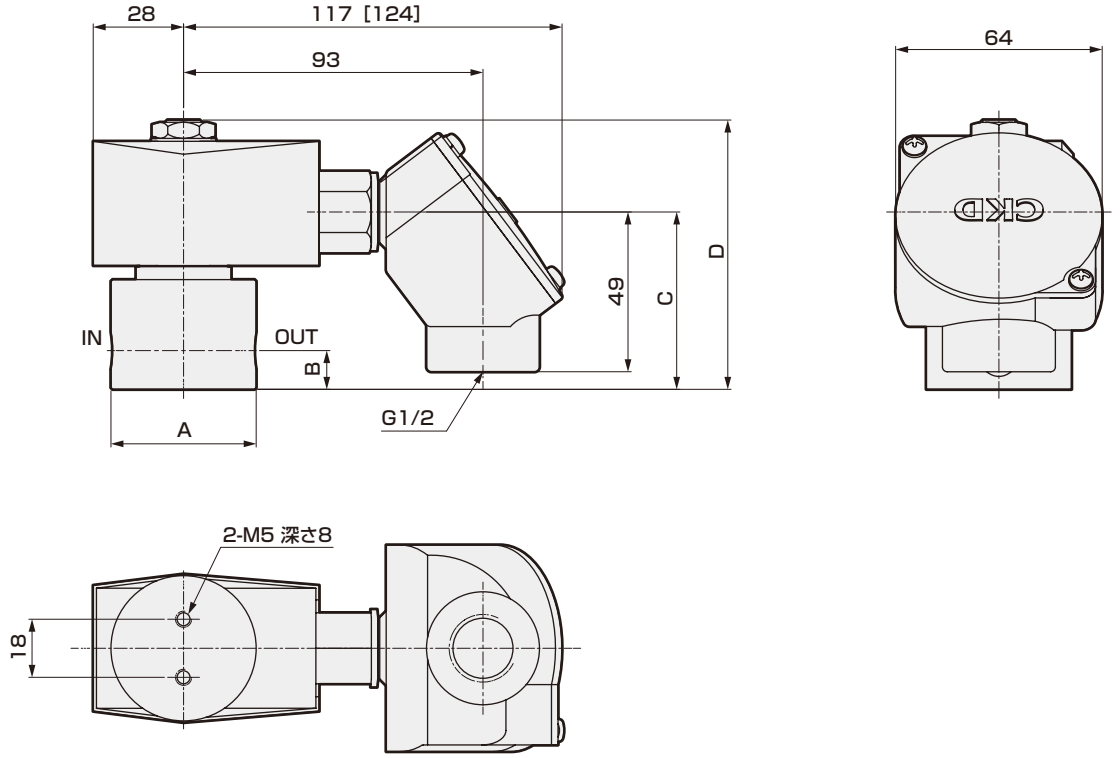

形番	A	B	C	D
AB41-02-1～6	φ37.5	11	52	80.5
AB41-02-7 -03-1～7	φ45	12	55	83.5
AB41-03-8 -04-8	50 ※1	15	64	93

※1：最大寸法はφ54です。

オプション外形寸法図：AB41-Wシリーズ

● 取付板
AB41-※-※-※B

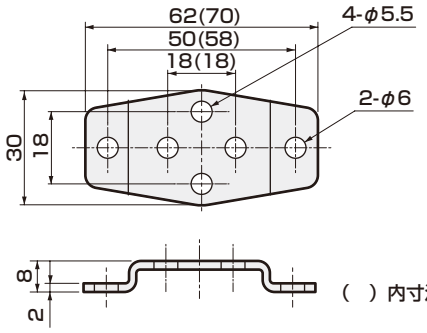

( ) 内寸法は取付板 No.2

取付板形番	適用機種
AB4-W-GE-100106-MOUNT-PLATE-KIT (取付板No.1)	AB41-02-1～6
AB4-W-GE-100159-MOUNT-PLATE-KIT (取付板No.2)	AB41-02-7 AB41-03-1～8 AB41-04-8

● ケーブルグランド
AB41-※-※-※ 3E/3L D/E/F

[ ] 内はAB41-※-※-※3Lタイプ

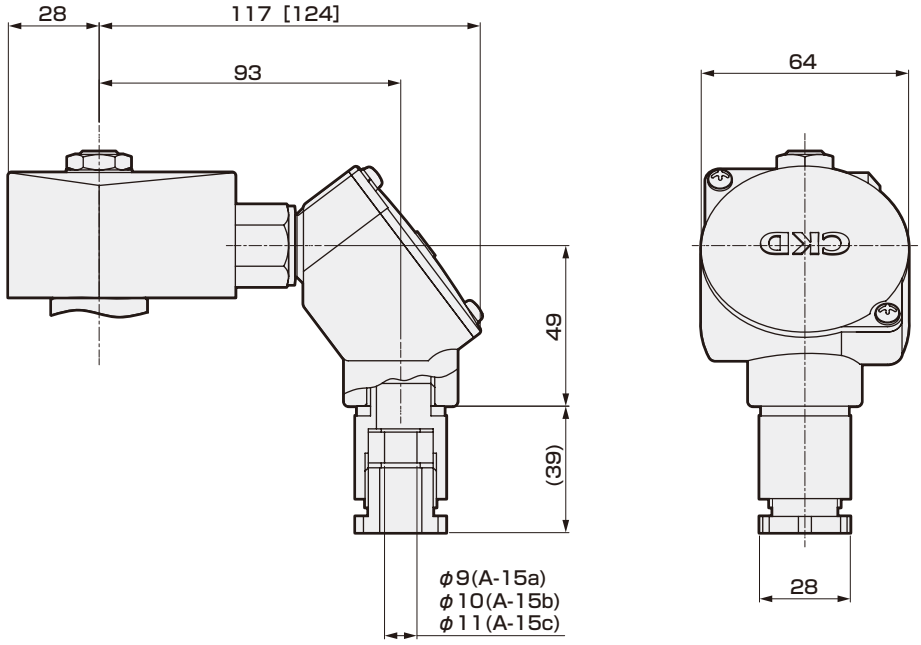

直動式３ポート電磁弁　単体
マルチレックス

AG41-W Series

● ユニバーサル形
● 接続口径：Rc1/4、Rc3/8

WEATHER PROOF　RoHS　CAD

JIS記号

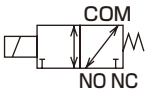

取付姿勢

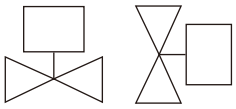

共通仕様

項　目		標準仕様
使用流体		空気・低真空〔1.33×10²Pa(abs)〕・水・灯油・油(50mm²/s以下　注1)
作動圧力差	MPa	0～1（ただしタイプにより違いますので機種別仕様の最高作動圧力差を参照ください。）
最高使用圧力	MPa	1
耐圧力(水圧にて)	MPa	2（破壊圧力：25以上）
流体温度	℃	ニトリルゴム(D)：－20～60（但し、凍結なきこと） フッ素ゴム(E)：－10～60（但し、凍結なきこと）
周囲温度	℃	ニトリルゴム(D)：－20～60、フッ素ゴム(E)：－10～60
耐熱クラス		クラス130（B）
使用環境		屋内・屋外
雰囲気		腐食性ガス、液体、化学薬品及び爆発性ガスのない場所
弁構造		直動式ポペット構造
弁座漏れ	cm³/min(ANR)	0.2以下(空気にて)
取付姿勢		コイルを上にした垂直姿勢から水平姿勢の範囲で使用可
保護構造		IP65

注1：温度により動粘度が変化します。ご使用の温度範囲にて、動粘度が50mm²/s以下であることをご確認ください。
50mm²/sを超えますと、作動が不安定となります。

機種別仕様

項目 / 機種形番	接続口径	オリフィス径(mm) TOP	オリフィス径(mm) BODY	最高作動圧力差（MPa） 空気 AC	最高作動圧力差（MPa） 水・温水・灯油 AC	最高作動圧力差（MPa） 油(50mm²/s) AC	定格電圧	皮相電力(VA) 保持時 50Hz	皮相電力(VA) 保持時 60Hz	皮相電力(VA) 起動時 50Hz	皮相電力(VA) 起動時 60Hz	消費電力(W) AC 50/60Hz	質量(kg)
AG41-02-1	Rc1/4	2.0	2.0	1.0	1.0	0.4	AC100V 50/60Hz ※4 AC200V 50/60Hz ※4	22	17	35	27	8.3/6.2	0.85
-02-2		2.3	2.3	0.7	0.7	0.25							
-03-1	Rc3/8	2.0	2.0	1.0	1.0	0.4							1.0
-03-2		2.3	2.3	0.7	0.7	0.25							

※1：上記形番は基本の接続口径（Rc）、オリフィスまでを表示します。その他の組合せについては形番表示方法を参照ください。
※2：電圧変動範囲は定格電圧の±10%以内でご使用ください。
※3：連続通電で使用される場合、シール材はフッ素ゴムをご使用ください。
※4：AC100V（50/60Hz）は、AC110V（60Hz）でも使用可能です。AC200V（50/60Hz）は、AC220V（60Hz）でも使用可能です。

流量特性

機種形番	接続口径	オリフィス径(mm) TOP	オリフィス径(mm) BODY	流量特性 C[dm³/(s·bar)] TOP	C BODY	b TOP	b BODY	Cv値 TOP	Cv値 BODY
AG41-02-1	Rc 1/4	2.0	2.0	0.53	0.53	0.54	0.52	0.15	0.15
-02-2		2.3	2.3	0.74	0.74	0.66	0.53	0.19	0.19
-03-1	Rc 3/8	2.0	2.0	0.53	0.53	0.54	0.52	0.15	0.15
-03-2		2.3	2.3	0.74	0.74	0.66	0.53	0.19	0.19

※1：有効断面積Sと音速コンダクタンスCとの換算はS≒5.0×Cです。

形番表示方法

AG41 - 02 - 2 - D 3E B D S W - AC100V

- AG41：機種形番
- 02：㋑接続口径
- 2：㋺オリフィス径
- D：㋩ボディ・シール材質組合せ
- 3E：㋥コイルハウジング
- B：㋭取付板
- D：㋬その他オプション
- S：㋣サージキラー付
- W：㋠保証期間
- AC100V：㋬定格電圧

記号	内　容	
㋑ 接続口径		
02	Rc1/4	
03	Rc3/8	
㋺ オリフィス径		
	TOP	BODY
1	φ2.0	φ2.0
2	φ2.3	φ2.3

㋩ ボディ・シール材質組合せ			
	ボディ	シール	備考
D	ステンレス	ニトリルゴム　※5	空気・水・低真空・灯油・油
E		フッ素ゴム　※5	空気・水・低真空・灯油・油

㋥～㋬

コイルハウジング・その他オプション・電圧等につきましては、下表をご覧ください。

㋠ 保証期間	
W	納入後1年間
WG	納入後3年間　※3 ※4 （検査成績表、検査要領書、トレーサビリティ体系図付）

〈形番表示例〉

AG41-03-2-E3EWG-AC100V

機種名：AG41
㋑接続口径　：Rc3/8
㋺オリフィス径　：TOP-φ2.3、BODY-φ2.3
㋩ボディ・シール材質組合せ
：ボディ-ステンレス、
シール-フッ素ゴム
㋥コイルハウジング：オープンフレーム形丸形端子箱付
㋭～㋣　：なし
㋠保証期間　：納入後3年間
㋬定格電圧　：AC 100V 50/60Hz、AC 110V 60Hz

㋥～㋬項は、記号が記入されている組合せが製作できます。
ただし、㋭～㋣項のオプションが不要な場合、無記号となります。

㋥ コイルハウジング			**㋭**	**㋬ その他オプション**			**㋣**	**㋬ 定格電圧**
内　容			取付板	ケーブルグランド（船用電線貫通金物）			サージキラー付	内　容
				A－15a	A－15b	A－15c		
3E	オープン	丸形端子箱付　(G1/2)	B	D	E	F	S	AC100V、AC200V
3L	フレーム形	丸形端子箱ランプ付　(G1/2)						

⚠㋩～㋬項につきましては、下記注意事項をご覧ください。

⚠ 形番選定にあたっての注意事項

㋩～㋠項について

※1：㋬項は、D,E,Fのうち1つを選択してください。
※2：サージキラーは端子箱の中に取付けとなります。
※3：オプションWGの保証期間は納入後、使用開始まで最大2年間+使用開始後1年間の最大3年間保証いたします。
※4：オプションWGの場合、仕様書・図面の取り交しが必要となります。詳細については、101ページを参照してください。
※5：オプションDの場合、周囲温度は－20℃～60℃となります。
　　オプションEの場合、周囲温度は－10℃～60℃となります。

㋬項について

※6：AC100VコイルはAC100V50/60Hz、AC110V60Hzで、AC200VコイルはAC200V50/60Hz、AC220V60Hzでご使用できます。

外形寸法図：AG41-Wシリーズ

● オープンフレーム形＋丸形端子箱
AG41-※-※-※3E
3L

[ ] 内はAG41-※-※-※3Lタイプ

<参考>JIS記号の流れで示されるように3個の配管接続口のいずれからも加圧可能形であり、一般に2個のオリフィス（TOP,BODY）は同一数値且つ定格圧力は同一です。
非通電時：COM→NOまたはNO→COM
通電時　：COM→NCまたはNC→COM

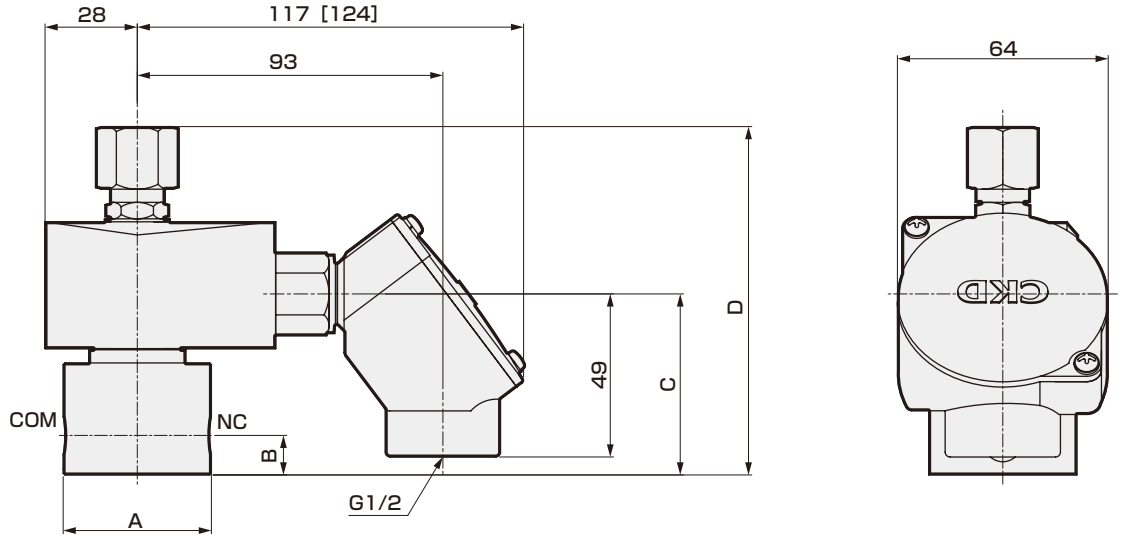

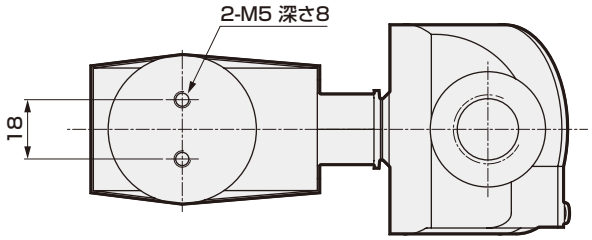

形番	A	B	C	D
AG41-02-1～2	φ37.5	11	52	99.5
AG41-03-1～2	φ45	12	55	106

オプション外形寸法図：AG41-Wシリーズ

● 取付板
AG41-※-※-※ B

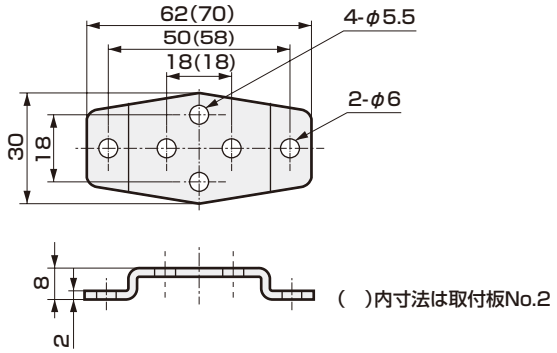

取付板形番	適用機種
AG4-W-GE-100106-MOUNT-PLATE-KIT（取付板No.1）	AG41-02-1～2
AG4-W-GE-100159-MOUNT-PLATE-KIT（取付板No.2）	AG41-03-1～2

● ケーブルグランド
AG41-※-※-※ 3E 3L D E F

[ ] 内はAG41-※-※-※ 3L タイプ

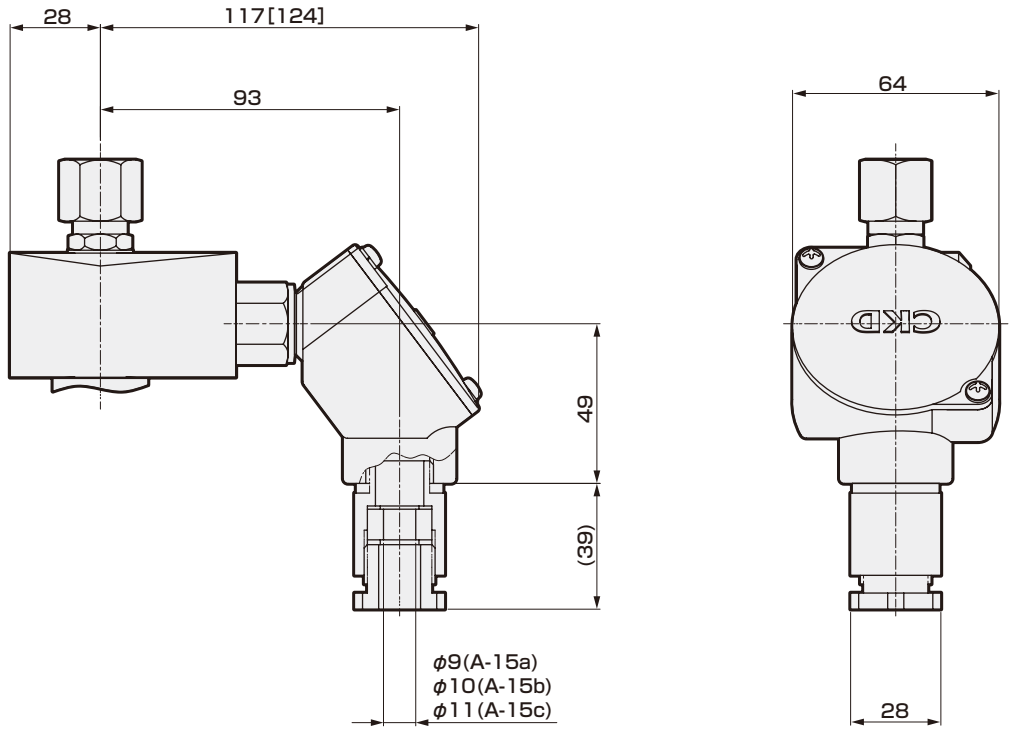

パイロットキック式2ポート電磁弁
（マルチレックスバルブ）

ADK11-W Series

- NC（通電時開）形
- 接続口径：Rc1/2～Rc1
- ダイアフラム駆動式

WEATHER PROOF　RoHS　CAD

JIS記号

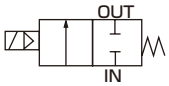

取付姿勢

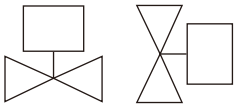

共通仕様

項　目	標準仕様
使用流体	空気・低真空（1.33×10³Pa（abs））・水・灯油·油（50mm²/s以下　注2）
作動圧力差　MPa	0～1.0（ただしタイプにより違いますので機種別仕様の最高作動圧力差を参照ください。）
最高使用圧力　MPa	2
耐圧力（水圧にて）MPa	4
流体温度　℃	ニトリルゴム(D)：－20～60（但し、凍結なきこと） フッ素ゴム(E)：5～60（但し、凍結なきこと）
周囲温度　℃	ニトリルゴム(D)：－20～60、フッ素ゴム(E)：－10～60
耐熱クラス	クラス130（B）
使用環境	屋内・屋外
雰囲気	腐食性ガス、液体、化学薬品及び爆発性ガスのない場所
弁構造	パイロットキック式ポペット構造　ダイアフラム駆動
弁座漏れ（注1）cm³/min (ANR)	1以下（空気にて）
取付姿勢	コイルを上にした垂直姿勢から水平姿勢の範囲で使用可
保護構造	IP65

注1：ただし空圧0.02～1.0MPaにおける値です。
　　0.02MPa未満で使用の場合には作動やシールが不安定となりますのでご使用にあたってはお問い合せください。
注2：温度により動粘度が変化します。ご使用の温度範囲にて、動粘度が50mm²/s以下であることをご確認ください。
　　50mm²/sを超えますと、作動が不安定となります。

機種別仕様

項目 / 機種形番	接続口径	オリフィス径(mm)	最低作動圧力差(MPa)	最高作動圧力差(MPa) 空気 AC	水・灯油 AC	油(50mm²/s) AC	定格電圧	皮相電力(VA) 保持時 50Hz	保持時 60Hz	起動時 50Hz	起動時 60Hz	消費電力(W) AC 50/60Hz	質量(kg)
NC（通電時開）形													
ADK11-15A	Rc1/2	16	0	1	1	0.6	AC100V 50/60Hz AC200V 50/60Hz	25	21	84	75	10/8.5	1.2
ADK11-20A	Rc3/4	23											1.3
ADK11-25A	Rc1	28											1.7

※1：上記形番は基本の接続口径（Rc）までを表示します。その他の組合せについては形番表示方法を参照してください。
※2：電圧変動範囲は定格電圧の±10%以内でご使用ください。
※3：低真空でご使用の場合は、OUTポート側を真空引きしてください。

流量特性

機種形番	接続口径	オリフィス径(mm)	流量特性 C[dm³/(s·bar)]	b	Cv値	S（mm²）
NC（通電時開）形						
ADK11-15A	Rc1/2	16	20	0.31	4.5	－
ADK11-20A	Rc3/4	23	－	－	8.6	162
ADK11-25A	Rc1	28	－	－	12.0	231

※1：有効断面積Sと音速コンダクタンスCとの換算はS≒5.0×Cです。

形番表示方法

ADK11 - 25 A - E 3E B D S W - AC100V

- ADK11：機種形番
- 25：㋑接続口径
- A：㋺ねじの種類
- E：㋩ボディ・シール材質組合せ
- 3E：㋥コイルハウジング
- B：㋭取付板
- D：㋬その他オプション
- S：㋣サージキラー付
- W：㋠保証期間
- AC100V：㋬定格電圧

記号	内容
㋑ 接続口径	
15	1/2
20	3/4
25	1

㋺ ねじの種類	
A	Rc

㋩ ボディ・シール材質組合せ

	ボディ	シール	備　考
D	ステンレス	ニトリルゴム　※5	空気・水・低真空・灯油・油
E		フッ素ゴム　※5	空気・水・低真空・灯油・油

㋥～㋬

コイルハウジング・その他オプション・電圧等につきましては、下表をご覧ください。

㋠ 保証期間	
W	納入後1年間
WG	納入後3年間 ※3 ※4 （検査成績表、検査要領書、トレーサビリティ体系図付）

〈形番表示例1〉

ADK11-15A-E3EWG-AC100V

- ㋑接続口径　：1/2
- ㋺ねじの種類　：Rc
- ㋩ボディ・シール材質組合せ
  ：ボディ-ステンレス、シール-フッ素ゴム
- ㋥コイルハウジング：オープンフレーム形丸形端子箱付
- ㋭～㋣　：なし
- ㋠保証期間　：納入後3年間
- ㋬定格電圧　：AC100V 50/60Hz、AC110V 60Hz

㋥～㋬項は、記号が記入されている組合せが製作できます。
ただし、㋭～㋣項のオプションが不要な場合、無記号となります。

㋥ コイルハウジング			㋭ 取付板	㋬ その他オプション			㋣ サージキラー付	㋬ 定格電圧
内　容				ケーブルグランド（船用電線貫通金物）				内　容
				A－15a	A－15b	A－15c		
3E	オープンフレーム形	丸形端子箱付　(G1/2)	B	D	E	F	S	AC100V、AC200V
3L		丸形端子箱ランプ付　(G1/2)						

⚠㋩～㋬項につきましては、下記注意事項をご覧ください。

⚠ 形番選定にあたっての注意事項

㋩～㋠項について

※1：㋬項は、D,E,Fのうち1つを選択してください。
※2：サージキラーは端子箱の中に取付けとなります。
※3：オプションWGの保証期間は納入後、使用開始まで最大2年間+使用開始後1年間の最大3年間保証いたします。
※4：オプションWGの場合、仕様書・図面の取り交しが必要となります。詳細については、101ページを参照してください。
※5：オプションDの場合、周囲温度は－20℃～60℃となります。
　　オプションEの場合、周囲温度は－10℃～60℃となります。

㋬項について

※6：AC100VコイルはAC100V50/60Hz、AC110V60Hzで、AC200VコイルはAC200V50/60Hz、AC220V60Hzで使用できます。

外形寸法図： ADK11-Wシリーズ

● オープンフレーム形＋丸形端子箱
ADK11-15A・20A・25A-※ 3E / 3L

[ ]内はADK11-15A・20A・25A-※ 3L タイプ

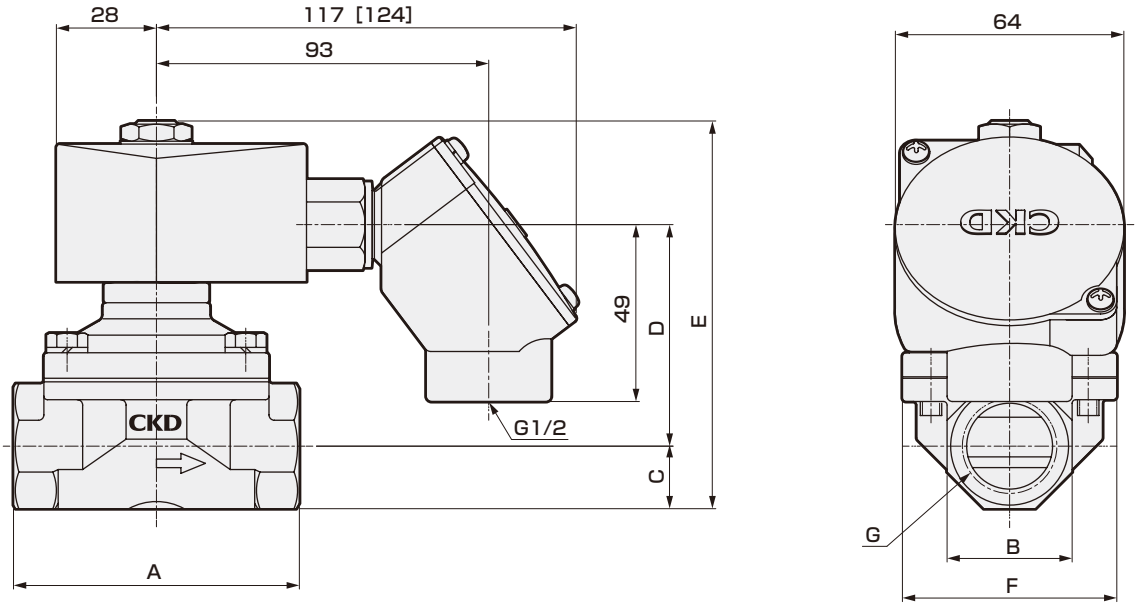

形番	A	B	C	D	E	F	G
ADK11-15A-※3E・3L	71	29	14.5	58.5	102	50	Rc1/2
ADK11-20A-※3E・3L	80	35	17.5	62	108.5	60	Rc3/4
ADK11-25A-※3E・3L	90	45	22.5	67.5	119	71	Rc1

外形寸法図：ADK11-Wシリーズ

● 取付板
ADK11-15A・20A・25A-※B

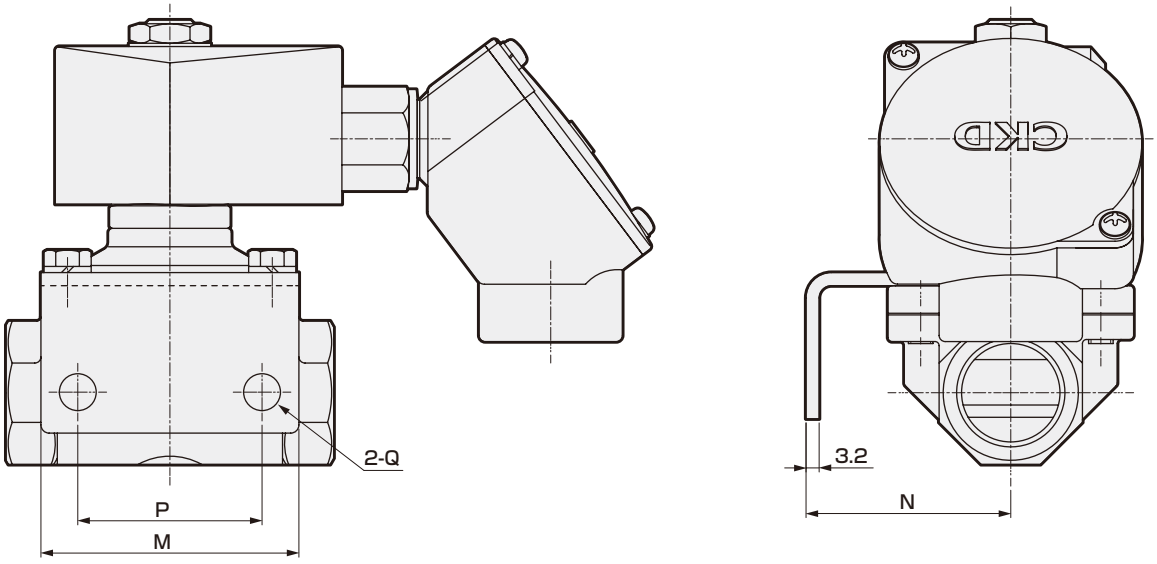

形番	M	N	P	Q
ADK11-15A-※3E・3LB	56	45	40	φ9
ADK11-20A-※3E・3LB	63	50	45	φ9
ADK11-25A-※3E・3LB	75	56	50	φ11

● オープンフレーム形＋丸形端子箱＋ケーブルグランド
ADK11-15A・20A・25A-※ 3E/3L D/E/F

[ ]内はADK11-15A・20A・25A-※ 3L タイプ

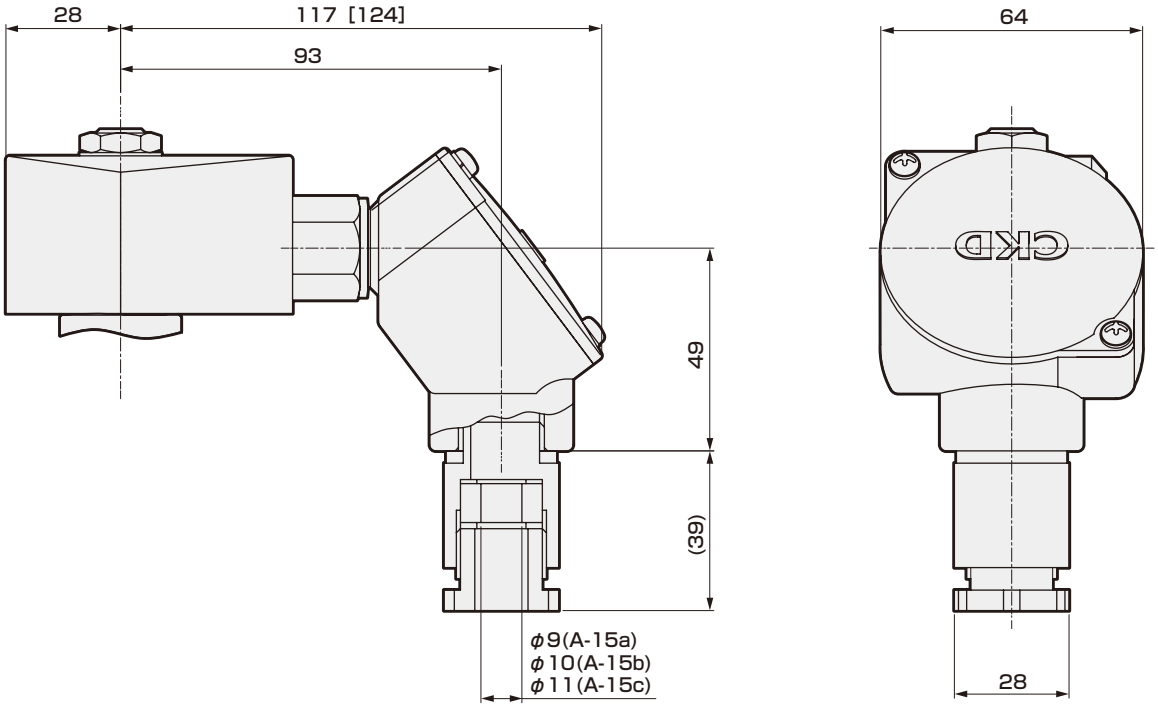

パイロットキック式2ポート電磁弁
マルチレックス

ADK21-W Series

- NC（通電時開）形
- 接続口径：Rc1¼～Rc2、32～50フランジ
- ダイアフラム駆動式

WEATHER PROOF　RoHS　CAD

JIS記号

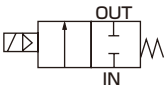

取付姿勢

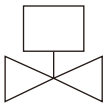

共通仕様

項　目	標準仕様
使用流体	空気・低真空（1.33×10³Pa（abs））・水・灯油·油（50mm²/s以下　注2）
作動圧力差　MPa	0～0.7（ただしタイプにより違いますので機種別仕様の最高作動圧力差を参照ください。）
最高使用圧力　MPa	1
耐圧力（水圧にて）MPa	3.2
流体温度　℃	ニトリルゴム(D)：−20～60（但し、凍結なきこと） フッ素ゴム(E)：5～60（但し、凍結なきこと）
周囲温度　℃	ニトリルゴム(D)：−20～60、フッ素ゴム(E)：−10～60
耐熱クラス	クラス130（B）
使用環境	屋内・屋外
雰囲気	腐食性ガス、液体、化学薬品及び爆発性ガスのない場所
弁構造	パイロットキック式ポペット構造　ダイアフラム駆動
弁座漏れ（注1）cm³/min (ANR)	1以下（空気にて）
取付姿勢	コイルを上にした垂直姿勢に限定する
保護構造	IP65

注1：ただし空圧0.02～0.7MPaにおける値です。0.02MPa未満で使用の場合にはシールが不安定となりますのでご使用にあたってはお問い合せください。
注2：温度により動粘度が変化します。ご使用の温度範囲にて、動粘度が50mm²/s以下であることをご確認ください。50mm²/sを超えますと、作動が不安定となります。

機種別仕様

項　目 / 機種形番	接続口径	オリフィス径(mm)	最低作動圧力差(MPa)	最高作動圧力差(MPa) 空気 AC	水・灯油 AC	油(50mm²/s) AC	定格電圧	皮相電力(VA) 保持時 50Hz	保持時 60Hz	起動時 50Hz	起動時 60Hz	消費電力(W) AC 50/60Hz	質量(kg)
ADK21-32A	Rc1¼	35	0	0.7	0.7	0.5	AC100V 50/60Hz AC200V 50/60Hz	64	69	274	289	44/48	4.5
ADK21-32F	32フランジ												7.5
ADK21-40A	Rc1½	43											5.5
ADK21-40F	40フランジ												8.5
ADK21-50A	Rc2	53											6.5
ADK21-50F	50フランジ												10.5

※1：上記形番は基本の接続口径までを表示します。その他の組合せについては形番表示方法を参照してください。
※2：電圧変動範囲は定格電圧の±10%以内でご使用ください。
※3：低真空でご使用の場合は、OUTポート側を真空引きしてください。

流量特性

機種形番	接続口径	オリフィス径(mm)	Cv値	有効断面積(mm²)
ADK21-32A	Rc1¼	35	25	460
ADK21-32F	32フランジ			
ADK21-40A	Rc1½	43	34	625
ADK21-40F	40フランジ			
ADK21-50A	Rc2	53	53	975
APK21-50F	50フランジ			

形番表示方法

ADK21 - 32A - D 3E D S W - AC100V

- ADK21：機種形番
- 32A：㋑接続口径
- D：㋺ボディ・シール材質組合せ
- 3E：㋩コイルハウジング
- D：㋥その他オプション
- S：㋭サージキラー付
- W：㋬保証期間
- AC100V：㋣定格電圧

記号	内容
㋑ 接続口径	
32A	Rc1¼
32F	32フランジ
40A	Rc1½
40F	40フランジ
50A	Rc2
50F	50フランジ

㋺ ボディ・シール材質組合せ

	ボディ	シール	備　考
D	ステンレス	ニトリルゴム ※6	空気・水・低真空・灯油・油
E		フッ素ゴム ※6	空気・水・低真空・灯油・油

㋩～㋣

コイルハウジング・その他オプション・電圧等につきましては、下表をご覧ください。

㋬ 保証期間

W	納入後1年間
WG	納入後3年間 ※4 ※5 （検査成績表、検査要領書、トレーサビリティ体系図付）

〈形番表示例1〉

ADK21-50F-E3EWG-AC100V

機種名：ADK21
㋑接続口径　　：50フランジ
㋺ボディ・シール材質組合せ
　　：ボディ-ステンレス、シール-フッ素ゴム
㋩コイルハウジング：オープンフレーム形丸形端子箱付
㋥㋭　　：なし
㋬保証期間　　：納入後3年間
㋣定格電圧　　：AC100V 50/60Hz

㋩～㋣項は、記号が記入されている組合せが製作できます。
ただし、㋥、㋭項のオプションが不要な場合、無記号となります。

㋩ コイルハウジング				㋥ その他オプション			㋭ サージキラー付	㋣ 定格電圧
内　容				ケーブルグランド（船用電線貫通金物）				内　容
				A−15a	A−15b	A−15c		
3E	オープンフレーム形	丸形端子箱付	(G1/2)	D	E	F	S	AC100V、AC200V
3L		丸形端子箱ランプ付	(G1/2)					

⚠㋑～㋣項につきましては、下記注意事項をご覧ください。

⚠ 形番選定にあたっての注意事項

㋑～㋬項について

※1：相フランジはJIS B2210の10Kフランジです。（本体には付属しておりませんので、別途ご購入ください）
※2：㋥項は、D,E,Fのうち1つを選択してください。
※3：サージキラーは端子箱の中に取付けとなります。
※4：オプションWGの保証期間は納入後、使用開始まで最大2年間+使用開始後1年間の最大3年間保証いたします。
※5：オプションWGの場合、仕様書・図面の取り交しが必要となります。詳細については、101ページを参照してください。
※6：オプションDの場合、周囲温度は−20℃～60℃となります。
　　オプションEの場合、周囲温度は−10℃～60℃となります。

外形寸法図 CAD

● オープンフレーム形＋丸形端子箱（Rcネジ込みタイプ）
ADK21-32A・40A・50A-※ 3E 3L

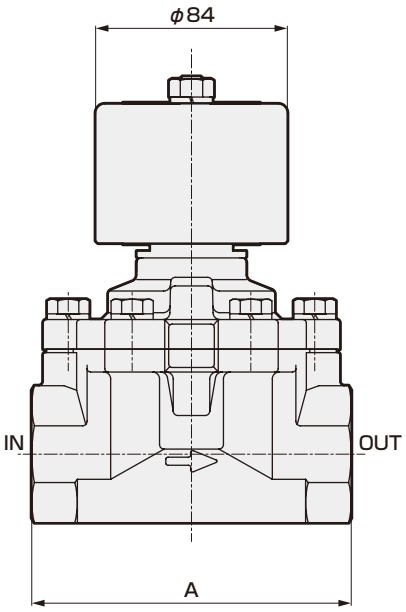

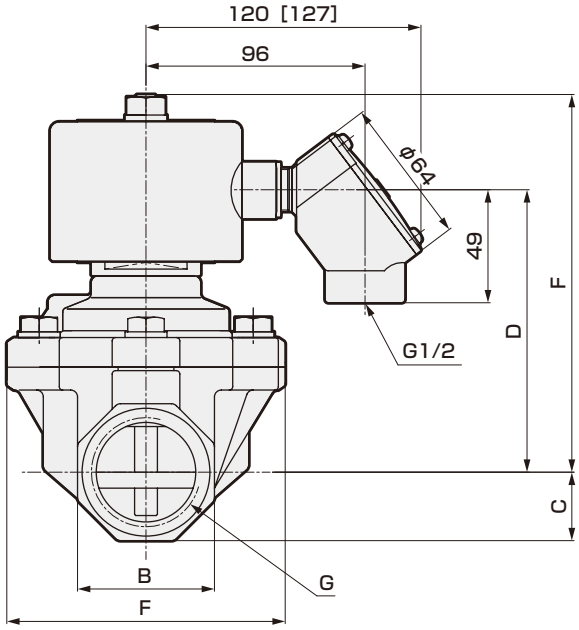

形番	A	B	C	D	E	F	G
ADK21-32A	125	54	27	116.5	158.5	112	Rc1¼
ADK21-40A	140	60	30	123.5	165.5	122	Rc1½
ADK21-50A	160	74	37	132.5	174.5	132	Rc2

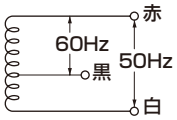

● コンジットサイズ
薄鋼電線管ネジ
JIS B 0204 CTC19

● オープンフレーム形＋丸形端子箱（フランジタイプ）
ADK21-32F・40F・50F-※ 3E 3L

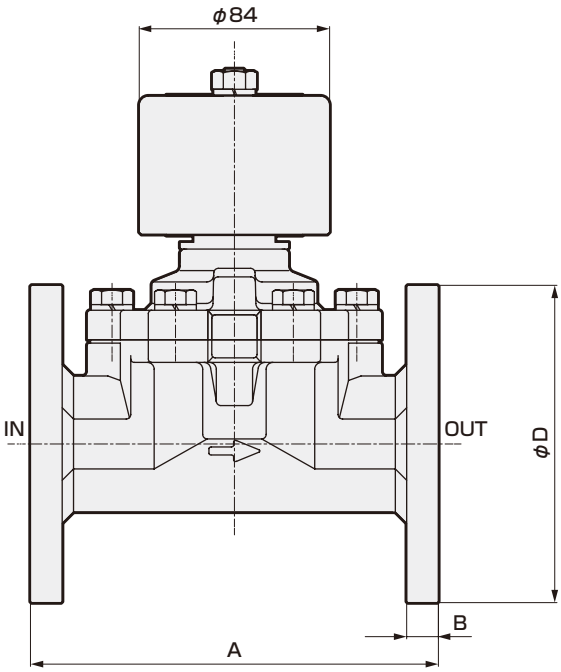

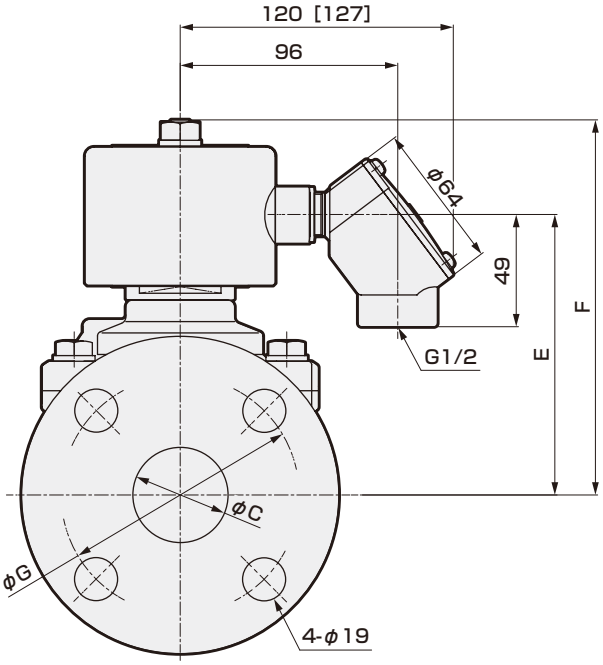

形番	A	B	C	D	E	F	G
ADK21-32F	170	12	35	135	116.5	158.5	100
ADK21-40F	180	14	42	140	123.5	165.5	105
ADK21-50F	180	14	52	155	132.5	174.5	120

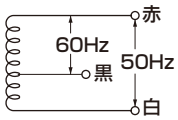

● コンジットサイズ
薄鋼電線管ネジ
JIS B 0204 CTC19

オプション外形寸法図 CAD

● オープンフレーム形＋丸形端子箱＋ケーブルグランド
ADK21-32A/F～50A/F-※ 3E/3L D/E/F

[ ] 内はADK21-32A/F～50A/F-※ 3L タイプ

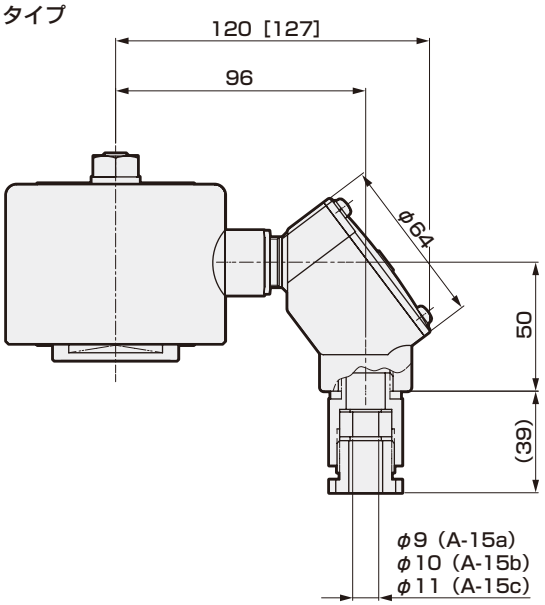

エアオペレイト式ボールバルブ2ポート弁
（コンパクトロータリバルブ）

CHB-W・CHB-WR※ Series

● 接続口径：Rc3/8～Rc2

WEATHER PROOF　RoHS　CAD

JIS記号

● CHB-W
（複動形）

● CHB-WR1
（単動-NC）

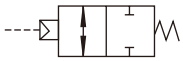

● CHB-WR2
（単動-NO）

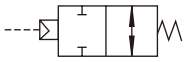

共通仕様

項目		CHB-W	CHB-WR※
作動方式		エアオペレイト形：複動作動形	エアオペレイト形：単動作動形
使用流体		水・空気・油(500mm²/s以下)(注1)	
使用圧力 MPa		0～1.0	
耐圧力(水圧にて) MPa		2.0	
流体温度 ℃		水・油：0～80(但し、凍結なきこと) 空気　：－20～80(但し、凍結なきこと)(注2)	
周囲温度 ℃		フッ素ゴム：－10～60、特殊フッ素ゴム：－20～60	
使用環境		屋内・屋外	
弁座漏れ cm³/min		0（ただし、水圧1MPaの初期時）	
取付姿勢		自在	
頻度 回/min		1以下	
ロータリアクチュエータ	パイロット流体	圧縮空気	
	給油	不要(注3)	
	耐圧力(水圧にて) MPa	1.5	
	使用圧力 MPa	0.35～0.7	0.4～0.7
	流体温度 ℃	5～60	
	接続口径	Rc1/8	Rc1/8

注1：温度により動粘度が変化します。ご使用の温度範囲にて、動粘度が500mm²/s以下であることをご確認ください。
500mm²/sを超えますと、作動が不安定となります。
注2：流体：空気を－20～80℃でご使用されたい場合、特殊フッ素ゴム（F）を選定ください。
注3：給油される場合はタービン油ISO VG32をご使用ください。
低温環境時にご使用の際は別途ご相談ください。

機種別仕様

項目 / 機種形番		接続口径	オリフィス径 (mm)	Cv値	質量(kg) 複動形	質量(kg) 単動形
スタンダードボア	CHB-W(R※)-10	Rc3/8	10	10	1.0	1.1
	CHB-W(R※)-15	Rc1/2	10	6	1.0	1.1
	CHB-W(R※)-20	Rc3/4	15	16	1.2	1.3
	CHB-W(R※)-25	Rc1	20	29	1.3	2.2
	CHB-W(R※)-32	Rc1¼	25	50	2.3	2.8
	CHB-W(R※)-40	Rc1½	32	98	2.7	4.9
	CHB-W(R※)-50	Rc2	40	125	3.5	5.7

注1:CHB-W(R※)-10はフルボアとなります。

形番表示方法

CHB - W R1 - 15 - E

機種形番

㋑保証期間

㋺アクチュエータ

㋩接続口径

㋥ボディ・ゴム材質

記号	内　容
㋑ 保証期間	
W	納入後1年間
WG	納入後3年間 ※1 ※2 (検査成績表、検査要領書、トレーサビリティ体系図付)
㋺ アクチュエータ	
無記号	複動作動形
R1	単動作動形NC(ノーマルクローズ)形
R2	単動作動形NO(ノーマルオープン)形
㋩ 接続口径	
10	Rc3/8
15	Rc1/2
20	Rc3/4
25	Rc1
32	Rc1¼
40	Rc1½
50	Rc2

㋥ ボディ・ゴム材質		
	ボディ	ゴム
E	ステンレス	フッ素ゴム ※3
F		特殊フッ素ゴム ※3

〈形番表示例〉
CHB-WR1-15-E
機種名：CHB（スタンダードボア）
㋑保証期間　　：納入後1年間
㋺アクチュエータ：単動作動形NC(ノーマルクローズ)形
㋩接続口径　　：Rc1/2
㋥ボディ材質　　：ステンレス

⚠ 形番選定にあたっての注意事項

※1：オプションWGの保証期間は納入後、使用開始まで最大2年間+使用開始後1年間の最大3年間保証いたします。
※2：オプションWGの場合、仕様書・図面の取り交しが必要となります。詳細については、101ページを参照してください。
※3：オプションEの場合、周囲温度は－10℃～60℃となります。
　　オプションFの場合、周囲温度は－20℃～60℃となります。

外形寸法図：CHB-Wシリーズ

● CHB-W-10・15・20・25

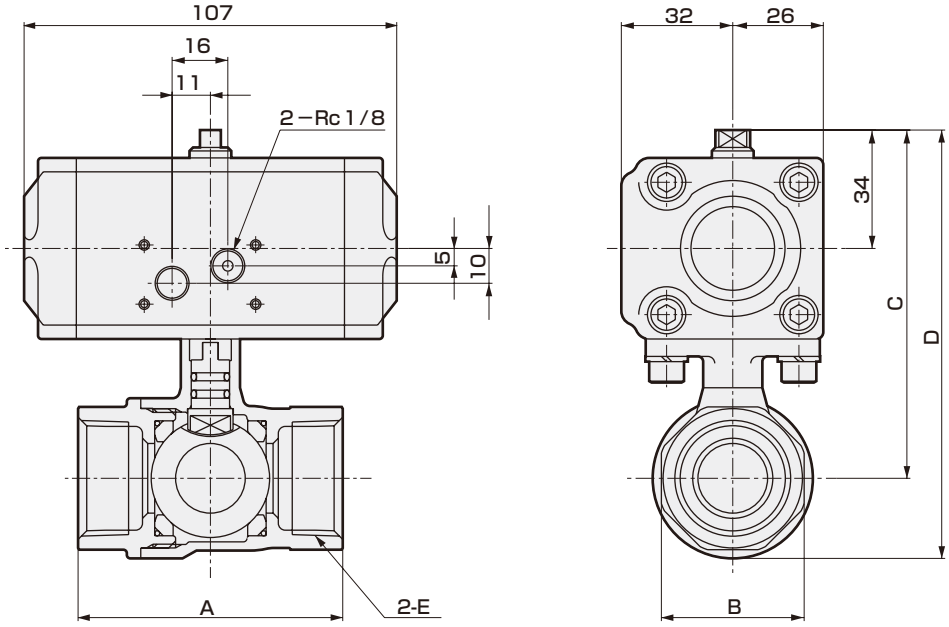

形番	A	B	C	D	E
CHB-W-10	56	28	91	107	Rc3/8
CHB-W-15	56	28	91	107	Rc1/2
CHB-W-20	65	34	97	117.5	Rc3/4
CHB-W-25	76	41	100	124	Rc1

● CHB-W-32・40・50

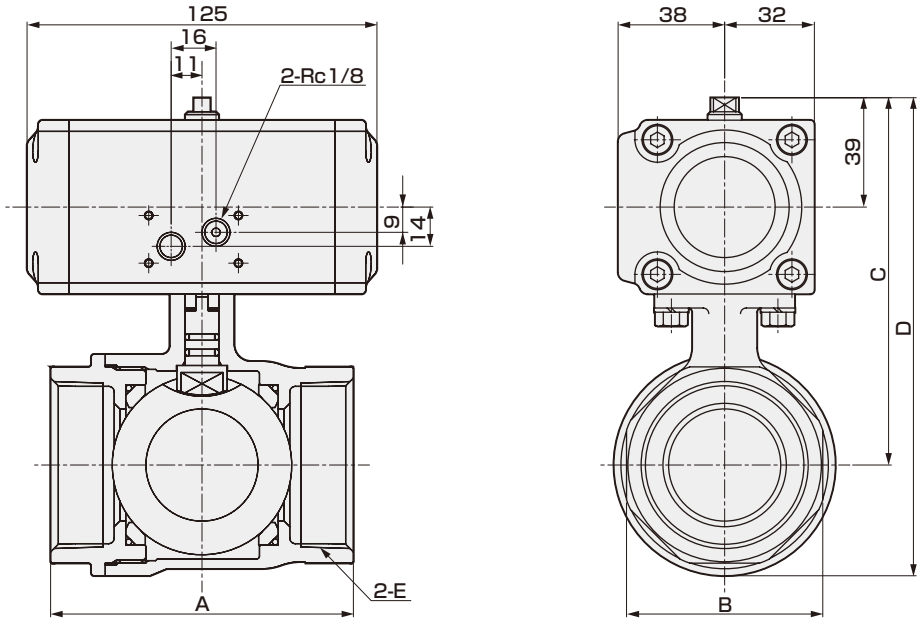

形番	A	B	C	D	E
CHB-W-32	84	50	116	145.5	Rc1¼
CHB-W-40	94	57	122	157.5	Rc1½
CHB-W-50	108	70	131	171.5	Rc2

外形寸法図：CHB-WR※シリーズ

● CHB-WR※-10・15・20

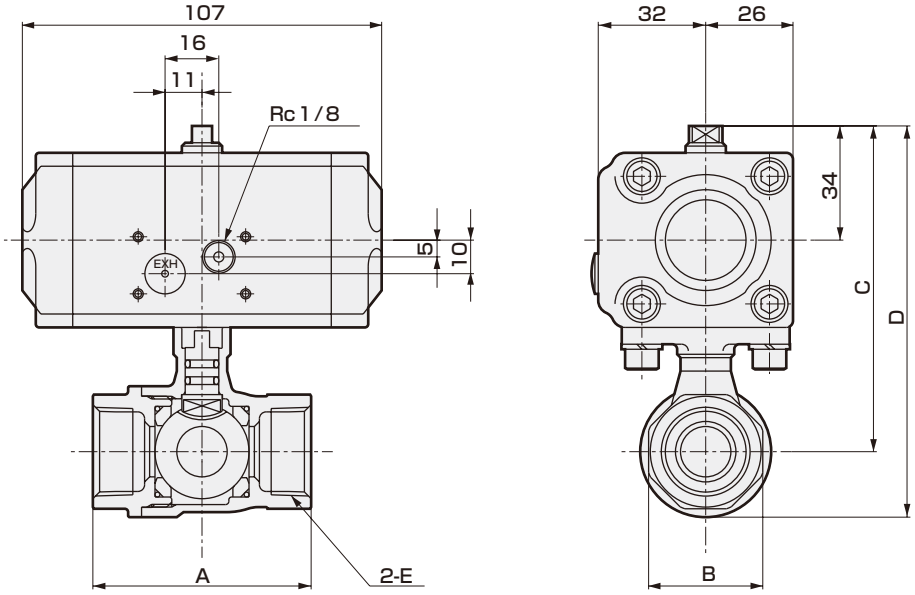

形番	A	B	C	D	E
CHB-WR※-10	56	28	91	107	Rc3/8
CHB-WR※-15	56	28	91	107	Rc1/2
CHB-WR※-20	65	34	97	117.5	Rc3/4

● CHB-WR※-25・32・40・50

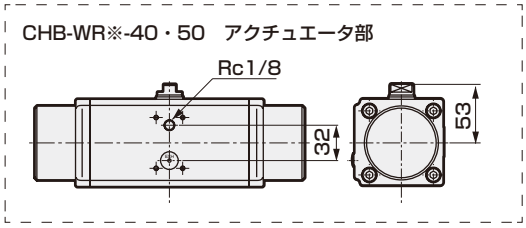

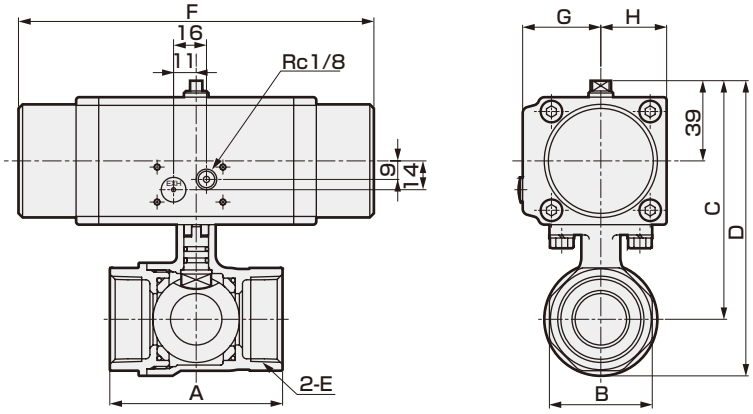

形番	A	B	C	D	E	F	G	H
CHB-WR※-25	76	41	110	134	Rc1	173	38	32
CHB-WR※-32	84	50	116	145.5	Rc1¼	173	38	32
CHB-WR※-40	94	57	156.5	192	Rc1½	244	43	38
CHB-WR※-50	108	70	165.5	206	Rc2	244	43	38

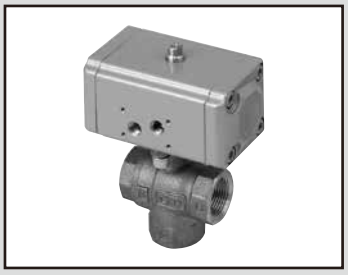

エアオペレイト式ボールバルブ3ポート弁
（コンパクトロータリバルブ）

CHG-W・CHG-WR※ Series

● 接続口径：Rc1/2～Rc2

WEATHER PROOF　RoHS　CAD

JIS記号

● CHG-W（複動形）

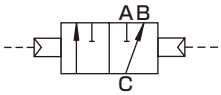

● CHG-WR1（単動-常時B-C流路）

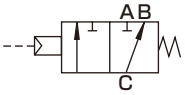

● CHG-WR2（単動-常時A-C流路）

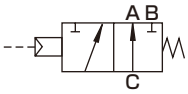

共通仕様

項目		CHG-W	CHG－WR※
作動方式		エアオペレイト形：複動作動形	エアオペレイト形：単動作動形
使用流体		水・空気・油（500mm²/s以下）（注1）	
使用圧力	MPa	0～1.0	
耐圧力（水圧にて）	MPa	2.0	
流体温度	℃	水・油：0～80（但し、凍結なきこと） 空気　：－20～80（但し、凍結なきこと）（注2）	
周囲温度	℃	フッ素ゴム（E）：－10～60、特殊フッ素ゴム（F）：－20～60	
使用環境		屋内・屋外	
弁座漏れ	cm³/min	0（ただし、水圧1MPaの初期時）	
取付姿勢		自在	
頻度	回/min	1以下	
加圧方向		Cポート加圧に限定する	
流路形状		混水形（90°回転切換方式）	
ロータリアクチュエータ	パイロット流体	圧縮空気	
	給油	不要（注3）	
	耐圧力（水圧にて） MPa	1.5	
	使用圧力 MPa	0.35～0.7	0.4～0.7
	流体温度 ℃	5～60	
	接続口径	Rc1/8	Rc1/8

注1：温度により動粘度が変化します。ご使用の温度範囲にて、動粘度が500mm²/s以下であることをご確認ください。
500mm²/sを超えますと、作動が不安定となります。
注2：流体：空気を－20～80℃でご使用されたい場合、特殊フッ素ゴム（F）を選定ください。
注3：給油される場合はタービン油ISO VG32をご使用ください。
低温環境時にご使用の際は別途ご相談ください。

機種別仕様

項目 / 機種形番	接続口径	オリフィス径（mm）	Cv値	質量（kg）	
				複動形	単動形
CHG-W(R※)-15	Rc1/2	10	3	1.1	1.2
CHG-W(R※)-20	Rc3/4	14	6	1.3	1.4
CHG-W(R※)-25	Rc1	19	11	1.5	2.4
CHG-W(R※)-32	Rc1¼	23	16	2.3	2.8
CHG-W(R※)-40	Rc1½	30	28	2.8	5.0
CHG-W(R※)-50	Rc2	38	47	3.7	5.9

形番表示方法

CHG - W R1 - 20 - E

機種形番

㋑保証期間

㋺アクチュエータ

㋩接続口径

㋥ボディ・ゴム材質

記号	内　容
㋑ 保証期間	
W	納入後1年間
WG	納入後3年間 ※1 ※2 (検査成績表、検査要領書、トレーサビリティ体系図付)
㋺ アクチュエータ	
無記号	複動作動形
R1	単動作動形　常時B-C流路
R2	単動作動形　常時A-C流路
㋩ 接続口径	
15	Rc1/2
20	Rc3/4
25	Rc1
32	Rc1¼
40	Rc1½
50	Rc2

㋥ ボディ・ゴム材質		
	ボディ	ゴム
E	ステンレス	フッ素ゴム ※3
F		特殊フッ素ゴム ※3

〈形番表示例〉
CHG-WR1-20-E
機種名：CHG
㋑保証期間　　：納入後1年間
㋺アクチュエータ：単動作動形 常時B-C流路
㋩接続口径　　：Rc3/4
㋥ボディ材質　　：ステンレス

⚠ 形番選定にあたっての注意事項

※1：オプションWGの保証期間は納入後、使用開始まで最大2年間+使用開始後1年間の最大3年間保証いたします。
※2：オプションWGの場合、仕様書・図面の取り交しが必要となります。詳細については、101ページを参照してください。
※3：オプションEの場合、周囲温度は－10℃～60℃となります。
　　オプションFの場合、周囲温度は－20℃～60℃となります。

外形寸法図：CHG-Wシリーズ

● CHG-W-15・20・25

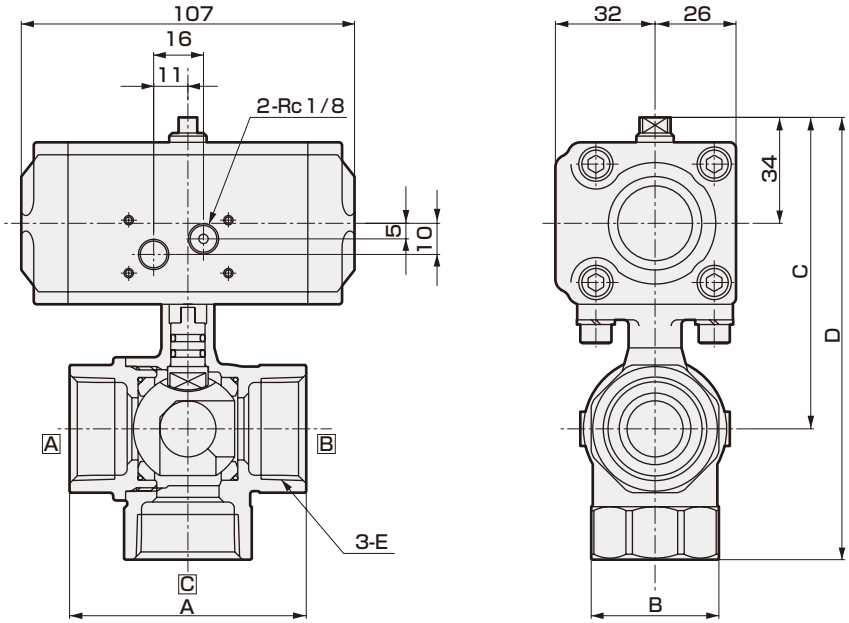

形番	A	B	C	D	E
CHG-W-15	56	28	91	121	Rc1/2
CHG-W-20	65	34	97	133	Rc3/4
CHG-W-25	76	41	100	142	Rc1

● CHG-W-32・40・50

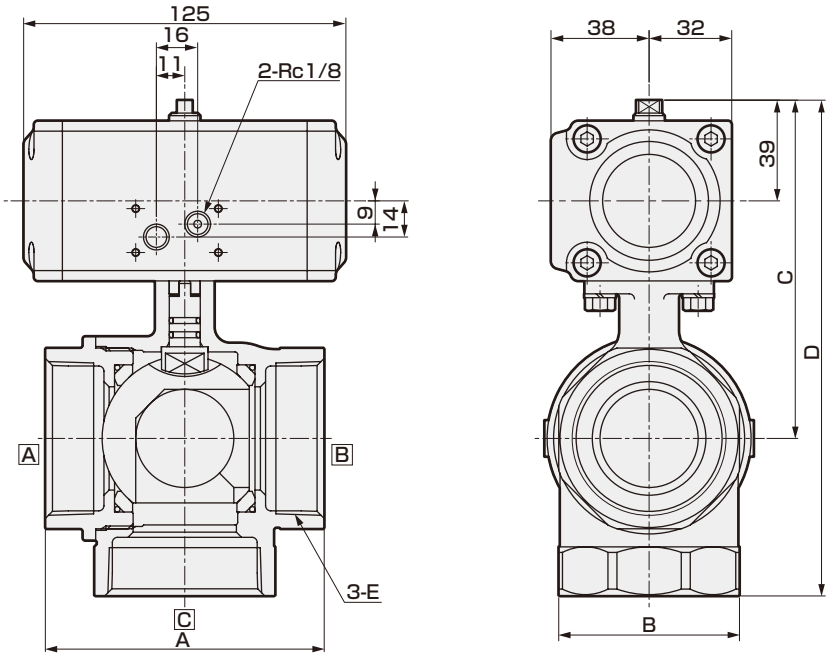

形番	A	B	C	D	E
CHG-W-32	84	50	116	163	Rc1¼
CHG-W-40	94	57	122	175	Rc1½
CHG-W-50	108	70	131	192	Rc2

外形寸法図：CHG-WR※シリーズ

● CHG-WR※-15・20

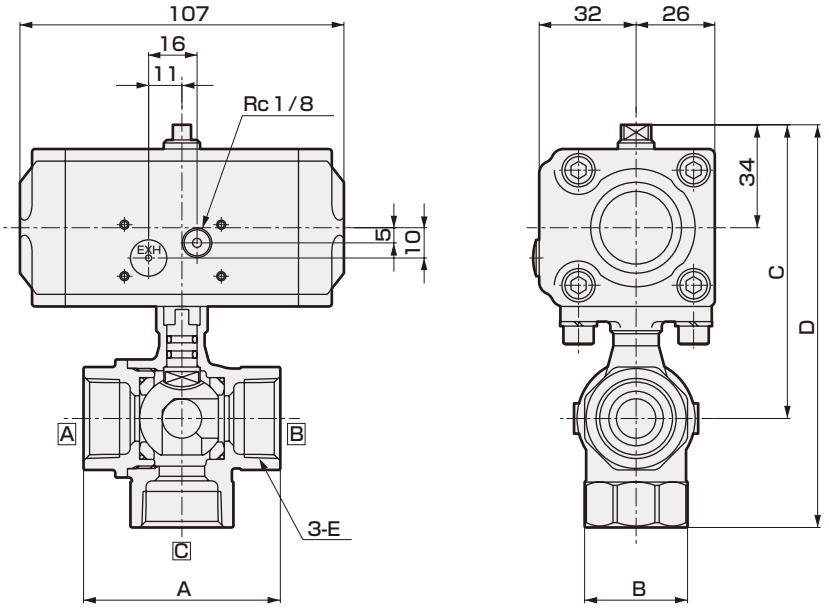

形番	A	B	C	D	E
CHG-WR※-15	56	28	91	121	Rc1/2
CHG-WR※-20	65	34	97	133	Rc3/4

● CHG-WR※-25・32・40・50

● CHG-WR※-40・50　アクチュエータ部

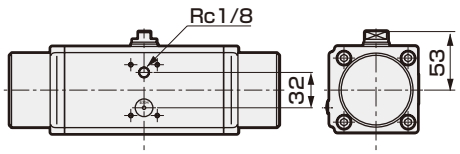

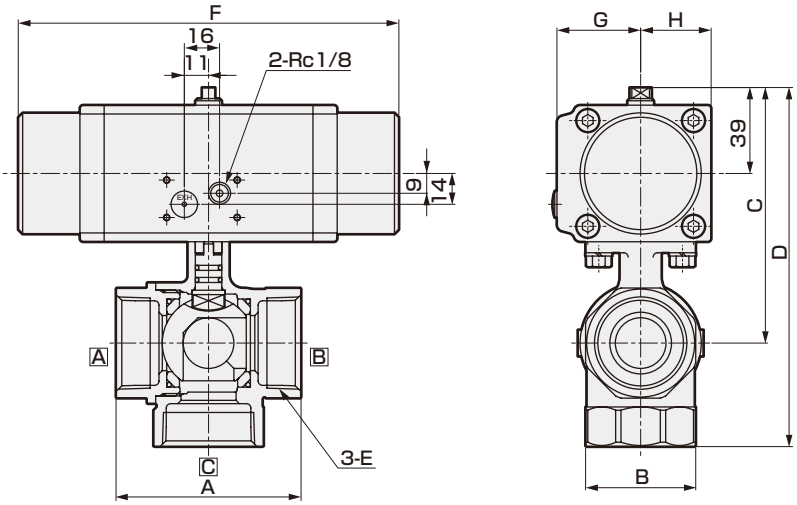

形番	A	B	C	D	E	F	G	H
CHG-WR※-25	76	41	110	152	Rc1	173	38	32
CHG-WR※-32	84	50	116	163	Rc1¼	173	38	32
CHG-WR※-40	94	57	156.5	209.5	Rc1½	244	43	38
CHG-WR※-50	108	70	165.5	226.5	Rc2	244	43	38

エアオペレイト式ボールバルブ２ポート弁　電磁弁搭載形
（コンパクトロータリバルブ）

CHB-WV1・CHB-WX1 Series

● 接続口径：Rc3/8～Rc2

WEATHER PROOF　RoHS　CAD

JIS記号

● CHB-WV1
（複動-NC）

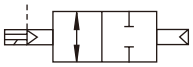

● CHB-WX1
（単動-NC）

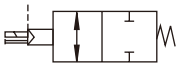

共通仕様

項目		CHB－WV1	CHB－WX1
作動方式		電磁弁搭載形：複動作動形	電磁弁搭載形：単動作動形
使用流体		水・空気・油（500mm²/s 以下）（注1）	
使用圧力 MPa		0～1.0	
耐圧力（水圧にて）MPa		2.0	
流体温度 ℃		水・油：0～80（但し、凍結なきこと） 空気 ：－20～80（但し、凍結なきこと）（注2）	
周囲温度 ℃		フッ素ゴム（E）：－10～60、特殊フッ素ゴム（F）：－20～60	
使用環境		屋内・屋外	
弁座漏れ cm³/min		0（ただし、水圧1MPaの初期時）	
取付姿勢		アクチュエータ部を上にした垂直取付	
頻度 回/min		1以下	
ロータリアクチュエータ	パイロット流体	圧縮空気	
	給油	不要（注3）	
	耐圧力（水圧にて）MPa	1.5	
	使用圧力 MPa	0.35～0.7	0.4～0.7
	流体温度 ℃	5～60	
	接続口径 S、E1、E2ポート	Rc1/4	
	接続口径 EXHポート		Rc1/8
電気仕様			
定格電圧		AC100V（50/60Hz）、AC200V（50/60Hz）、DC24V	
起動電流（A）	AC100V	0.170/0.140（50/60Hz）	
	AC200V	0.090/0.070（50/60Hz）	
	DC24V	0.250	
保持電流（A）	AC100V	0.100/0.080（50/60Hz）	
	AC200V	0.050/0.040（50/60Hz）	
	DC24V	0.250	
消費電力（W）	AC100V	5.0/4.0（50/60Hz）	
	AC200V	5.0/4.0（50/60Hz）	
	DC24V	6.0	
耐熱クラス		クラス 130（B）	
保護構造		IP65	
電圧変動範囲		±10%	

注1：温度により動粘度が変化します。ご使用の温度範囲にて、動粘度が500mm²/s以下であることをご確認ください。500mm²/sを超えますと、作動が不安定となります。
注2：流体：空気を－20～80℃でご使用されたい場合、特殊フッ素ゴム（F）を選定ください。
注3：給油される場合はタービン油ISO VG32をご使用ください。
低温環境時にご使用の際は別途ご相談ください。

機種別仕様

項目 / 機種形番		接続口径	オリフィス径（mm）	Cv値	質量（kg） 複動形	質量（kg） 単動形
スタンダードボア	CHB-WV1・WX1-10-	Rc3/8	10	10	2.1	2.2
	CHB-WV1・WX1-15-	Rc1/2	10	6	2.1	2.2
	CHB-WV1・WX1-20-	Rc3/4	15	16	2.3	2.4
	CHB-WV1・WX1-25-	Rc1	20	29	2.4	3.3
	CHB-WV1・WX1-32-	Rc1¼	25	50	3.4	3.9
	CHB-WV1・WX1-40-	Rc1½	32	98	3.8	6.0
	CHB-WV1・WX1-50-	Rc2	40	125	4.6	6.8

形番表示方法

CHB - W V1 - 25 - E B - S - AC100V

機種形番

イ 保証期間

ロ アクチュエータ

ハ 接続口径

ニ ボディ・ゴム材質

ホ コイルオプション

ヘ その他オプション

ト 電圧

記号	内　容
イ 保証期間	
W	納入後1年間
WG	納入後3年間 ※1※2 (検査成績表、検査要領書、トレーサビリティ体系図付)
ロ アクチュエータ	
V1	複動作動形NC(通電時開)形
X1	単動作動形NC(通電時開)形
ハ 接続口径	
10	Rc3/8
15	Rc1/2
20	Rc3/4
25	Rc1
32	Rc1¼
40	Rc1½
50	Rc2

ニ ボディ・ゴム材質

	ボディ	ゴム
E	ステンレス	フッ素ゴム ※3
F		特殊フッ素ゴム ※3

ホ コイルオプション	
B	丸形端子箱（G½）
BL	丸形端子箱ランプ付（G½）
ヘ その他オプション	
無記号	なし
S	サイレンサ ※4
ト 電圧	
AC100V	AC100V50/60Hz、AC110V60Hz
AC200V	AC200V50/60Hz、AC220V60Hz
DC24V	DC24V

〈形番表示例〉

CHB-WV1-25-EB-S-AC100V

機種名：CHB（スタンダードボア）

イ 保証期間　：納入後1年間
ロ アクチュエータ　：複動作動形NC(通電時開)形
ハ 接続口径　：Rc1
ニ ボディ材質　：ステンレス
ホ コイルオプション：丸形端子箱付
ヘ その他オプション：サイレンサ2個添付
ト 電圧　：AC100V 50/60Hz.AC110V 60Hz

⚠ 形番選定にあたっての注意事項

※1：オプションWGの保証期間は納入後、使用開始まで最大2年間+使用開始後1年間の最大3年間保証いたします。
※2：オプションWGの場合、仕様書・図面の取り交しが必要となります。詳細については、101ページを参照してください。
※3：オプションEの場合、周囲温度は－10℃～60℃となります。
　　オプションFの場合、周囲温度は－20℃～60℃となります。
※4：ロWV1の時、CKD製SL-8A-Wを2個、ロWX1の時は1個を製品添付します。

外形寸法図　CHB-WV1シリーズ

● CHB-WV1-10・15・20・25

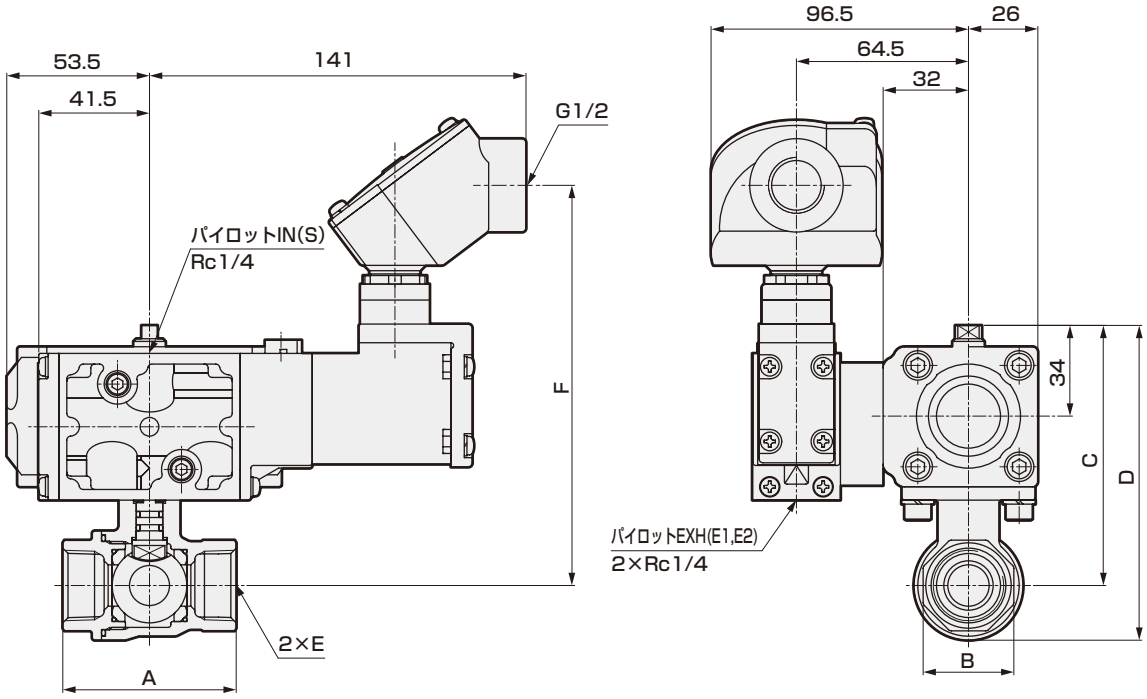

形番	A	B	C	D	E	F
CHB-WV1-10	56	28	91	107	Rc3/8	144
CHB-WV1-15	56	28	91	107	Rc1/2	144
CHB-WV1-20	65	34	97	117.5	Rc3/4	150
CHB-WV1-25	76	41	100	124	Rc1	153

● CHB-WV1-32・40・50

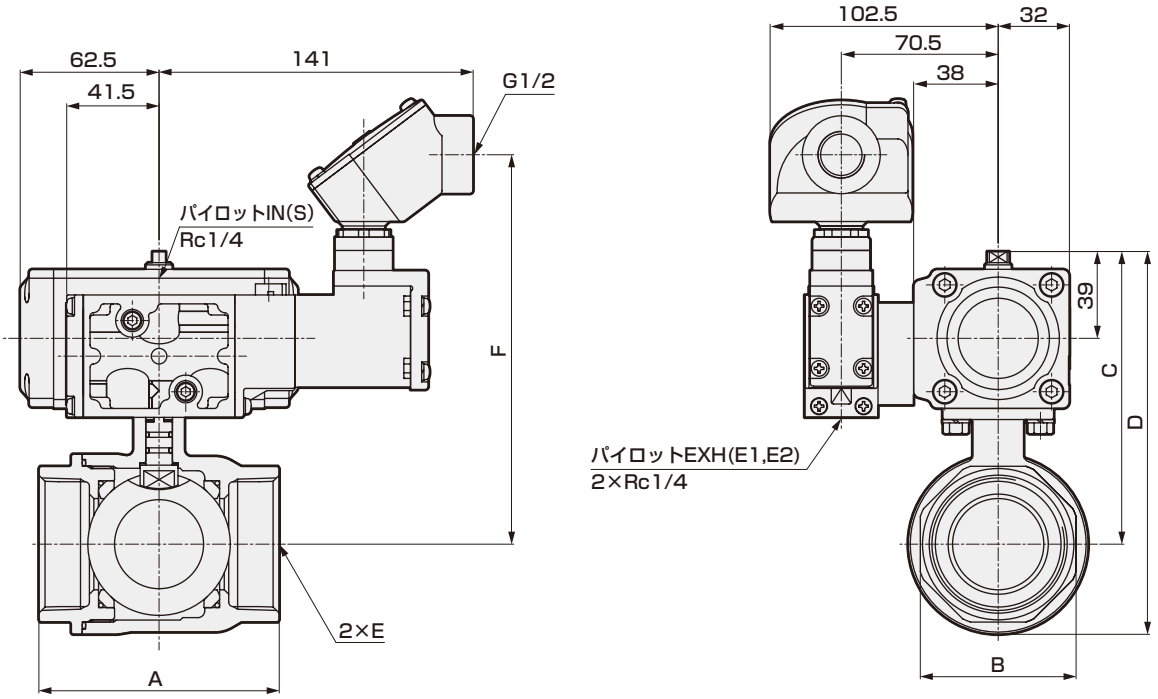

形番	A	B	C	D	E	F
CHB-WV1-32	84	50	116	145.5	Rc11/4	160
CHB-WV1-40	94	57	122	157.5	Rc11/2	166
CHB-WV1-50	108	70	131	171.5	Rc2	175

外形寸法図　CHB-WX1シリーズ

● CHB-WX1-10・15・20

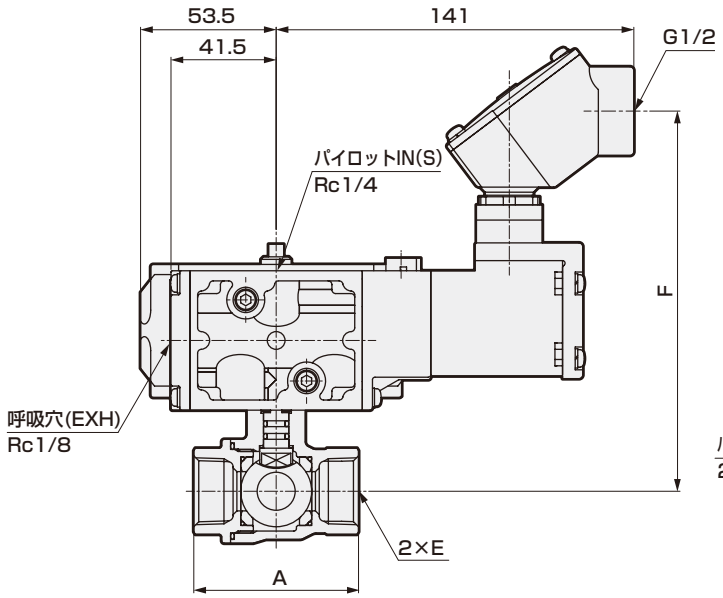

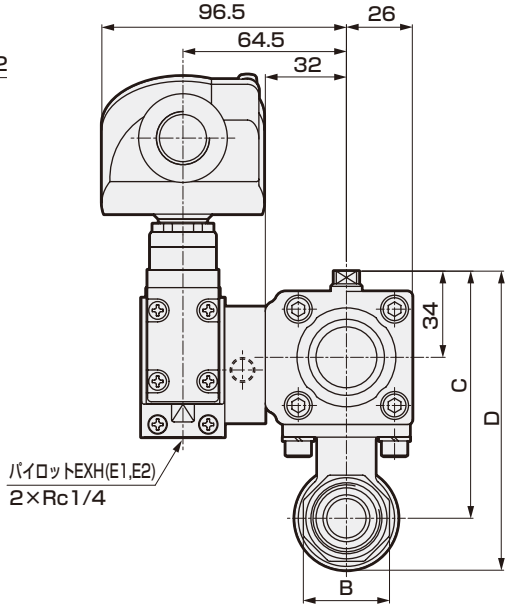

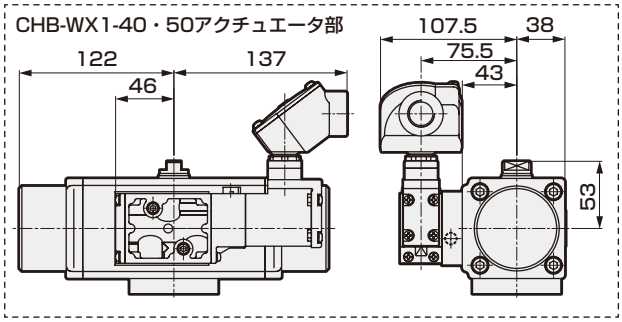

形番	A	B	C	D	E	F
CHB-WX1-10	56	28	91	107	Rc3/8	144
CHB-WX1-15	56	28	91	107	Rc1/2	144
CHB-WX1-20	65	34	97	117.5	Rc3/4	150

● CHB-WX1-25・32・40・50

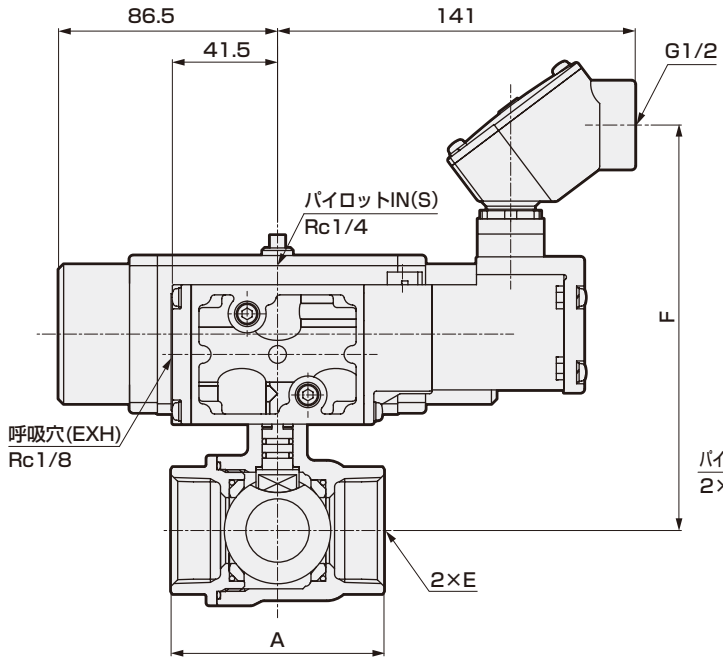

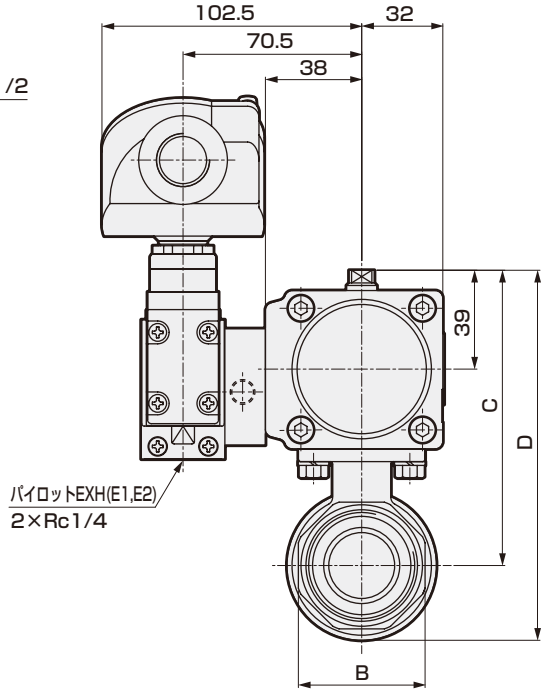

形番	A	B	C	D	E	F
CHB-WX1-25	76	41	110	134	Rc1	153
CHB-WX1-32	84	50	116	145.5	Rc11/4	160
CHB-WX1-40	94	57	156.5	192	Rc11/2	194
CHB-WX1-50	108	70	165.5	206	Rc2	203

エアオペレイト式ボールバルブ３ポート弁　電磁弁搭載形
（コンパクトロータリバルブ）

CHG-WV1・CHG-WX1 Series

● 接続口径：Rc1/2～Rc2

WEATHER PROOF　RoHS　CAD

JIS記号

● CHG-WV1（複動-常時B-C流路）

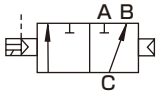

● CHG-WX1（単動-常時B-C流路）

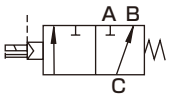

共通仕様

項目		CHG－WV1	CHG－WX1
作動方式		電磁弁搭載形：複動作動形	電磁弁搭載形：単動作動形
使用流体		水・空気・油（500mm²/s以下）（注1）	
使用圧力　MPa		0～1.0	
耐圧力（水圧にて）MPa		2.0	
流体温度　℃		水・油：0～80（但し、凍結なきこと） 空気　：－20～80（但し、凍結なきこと）（注2）	
周囲温度　℃		フッ素ゴム（E）：－10～60、特殊フッ素ゴム（F）：－20～60	
使用環境		屋内・屋外	
弁座漏れ　cm³/min		0（ただし、水圧1MPaの初期時）	
取付姿勢		アクチュエータ部を上にした垂直取付	
頻度　回/min		1以下	
加圧方向		Cポート加圧に限定する	
流路形状		混水形（90°回転切換方式）	
ロータリアクチュエータ	パイロット流体	圧縮空気	
	給油	不要（注3）	
	耐圧力（水圧にて）MPa	1.5	
	使用圧力　MPa	0.35～0.7	0.4～0.7
	流体温度　℃	5～60	
	接続口径　S、E1、E2ポート	Rc1/4	
	接続口径　EXHポート		Rc1/8
電気仕様			
定格電圧		AC100V（50/60Hz）、AC200V（50/60Hz）、DC24V	
起動電流（A）	AC100V	0.170/0.140（50/60Hz）	
	AC200V	0.090/0.070（50/60Hz）	
	DC24V	0.250	
保持電流（A）	AC100V	0.100/0.080（50/60Hz）	
	AC200V	0.050/0.040（50/60Hz）	
	DC24V	0.250	
消費電力（W）	AC100V	5.0/4.0（50/60Hz）	
	AC200V	5.0/4.0（50/60Hz）	
	DC24V	6.0	
耐熱クラス		クラス 130（B）	
保護構造		IP65	
電圧変動範囲		±10%	

注1：温度により動粘度が変化します。ご使用の温度範囲にて、動粘度が500mm²/s以下であることをご確認ください。500mm²/sを超えますと、作動が不安定となります。
注2：流体：空気を－20～80℃でご使用されたい場合、特殊フッ素ゴム（F）を選定ください。
注3：給油される場合はタービン油ISO VG32をご使用ください。
低温環境時にご使用の際は別途ご相談ください。

機種別仕様

項目 / 機種形番	接続口径	オリフィス径（mm）	Cv値	質量（kg） 複動形	質量（kg） 単動形
CHG-WV1・WX1-15-	Rc1/2	10	3	2.2	2.3
CHG-WV1・WX1-20-	Rc3/4	14	6	2.4	2.5
CHG-WV1・WX1-25-	Rc1	19	11	2.6	3.5
CHG-WV1・WX1-32-	Rc1¼	23	16	3.4	3.9
CHG-WV1・WX1-40-	Rc1½	30	28	3.9	6.1
CHG-WV1・WX1-50-	Rc2	38	47	4.8	7.0

形番表示方法

CHG - W X1 - 15 - E B - S - AC200V

機種形番

㋑保証期間

㋺アクチュエータ

㋩接続口径

㋥ボディ・ゴム材質

㋭コイルオプション

㋬その他オプション

㋣電圧

記号	内　容
㋑ 保証期間	
W	納入後1年間
WG	納入後3年間 ※1※2 (検査成績表、検査要領書、トレーサビリティ体系図付)
㋺ アクチュエータ	
V1	複動作動形　常時B-C流路
X1	単動作動形　常時B-C流路
㋩ 接続口径	
15	Rc1/2
20	Rc3/4
25	Rc1
32	Rc1¼
40	Rc1½
50	Rc2

㋥ ボディ・ゴム材質			
	ボディ	ゴム	
E	ステンレス	フッ素ゴム	※3
F		特殊フッ素ゴム	※3

㋭ コイルオプション	
B	丸形端子箱（G½）
BL	丸形端子箱ランプ付（G½）

㋬ その他オプション	
無記号	なし
S	サイレンサ ※4

㋣ 電圧	
AC100V	AC100V50/60Hz、AC110V60Hz
AC200V	AC200V50/60Hz、AC220V60Hz
DC24V	DC24V

〈形番表示例〉

CHG-WX1-15-EB-S-AC200V

機種名：CHG

㋑保証期間　：納入後1年間
㋺アクチュエータ　：単動作動形　常時B-C流路
㋩接続口径　：Rc1/2
㋥ボディ材質　：ステンレス
㋭コイルオプション：丸形端子箱付
㋬その他オプション：サイレンサ1個添付
㋣電圧　：AC200V 50/60Hz.AC220V 60Hz

⚠ 形番選定にあたっての注意事項

※1：オプションWGの保証期間は納入後、使用開始まで最大2年間+使用開始後1年間の最大3年間保証いたします。
※2：オプションWGの場合、仕様書・図面の取り交しが必要となります。詳細については、101ページを参照してください。
※3：オプションEの場合、周囲温度は－10℃～60℃となります。
　　オプションFの場合、周囲温度は－20℃～60℃となります。
※4：㋺WV1の時CKD製SL-8A-Wを2個、㋺WX1の時は1個を製品添付します。

外形寸法図　CHG-WV1シリーズ

● CHG-WV1-15・20・25

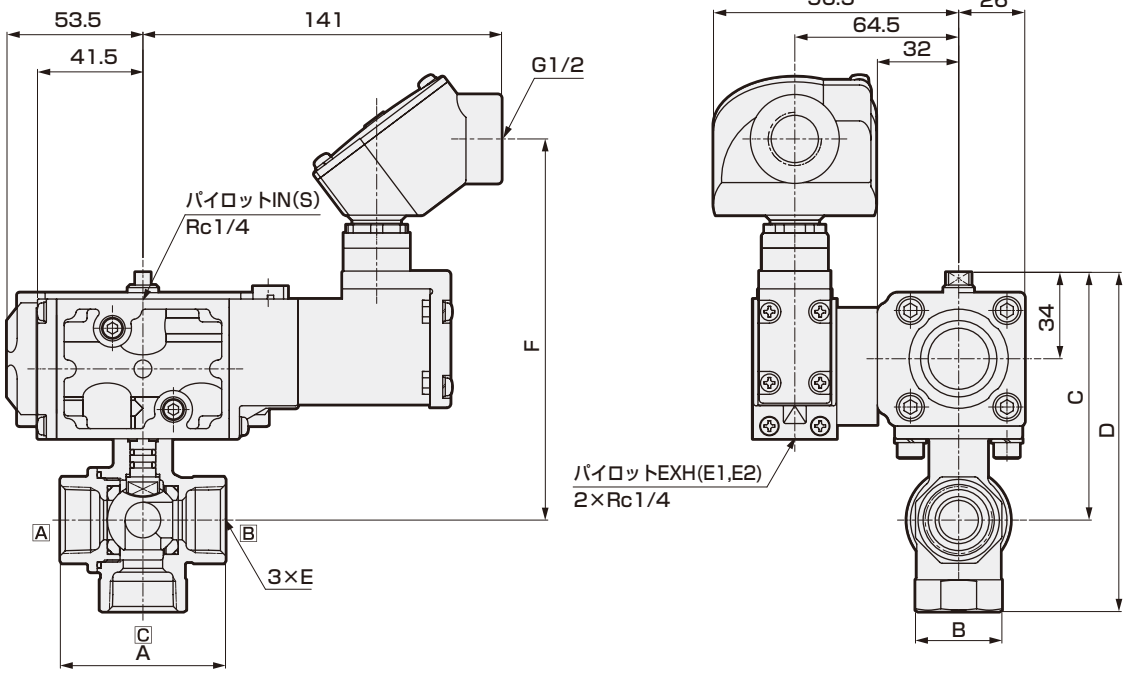

形番	A	B	C	D	E	F
CHG-WV1-15	56	28	91	121	Rc1/2	144
CHG-WV1-20	65	34	97	133	Rc3/4	150
CHG-WV1-25	76	41	100	142	Rc1	153

● CHG-WV1-32・40・50

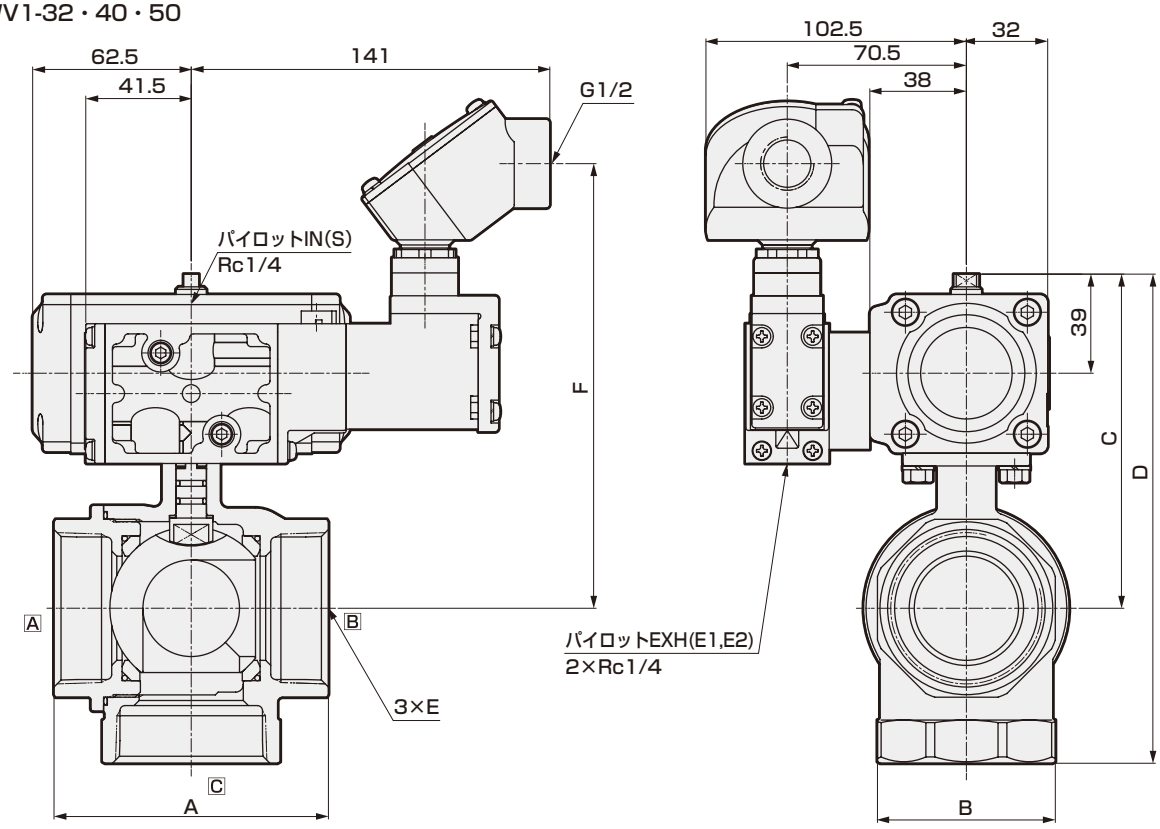

形番	A	B	C	D	E	F
CHG-WV1-32	84	50	116	163	Rc11/4	160
CHG-WV1-40	94	57	122	175	Rc11/2	166
CHG-WV1-50	108	70	131	192	Rc2	175

外形寸法図　CHG-WX1シリーズ

● CHG-WX1-15・20

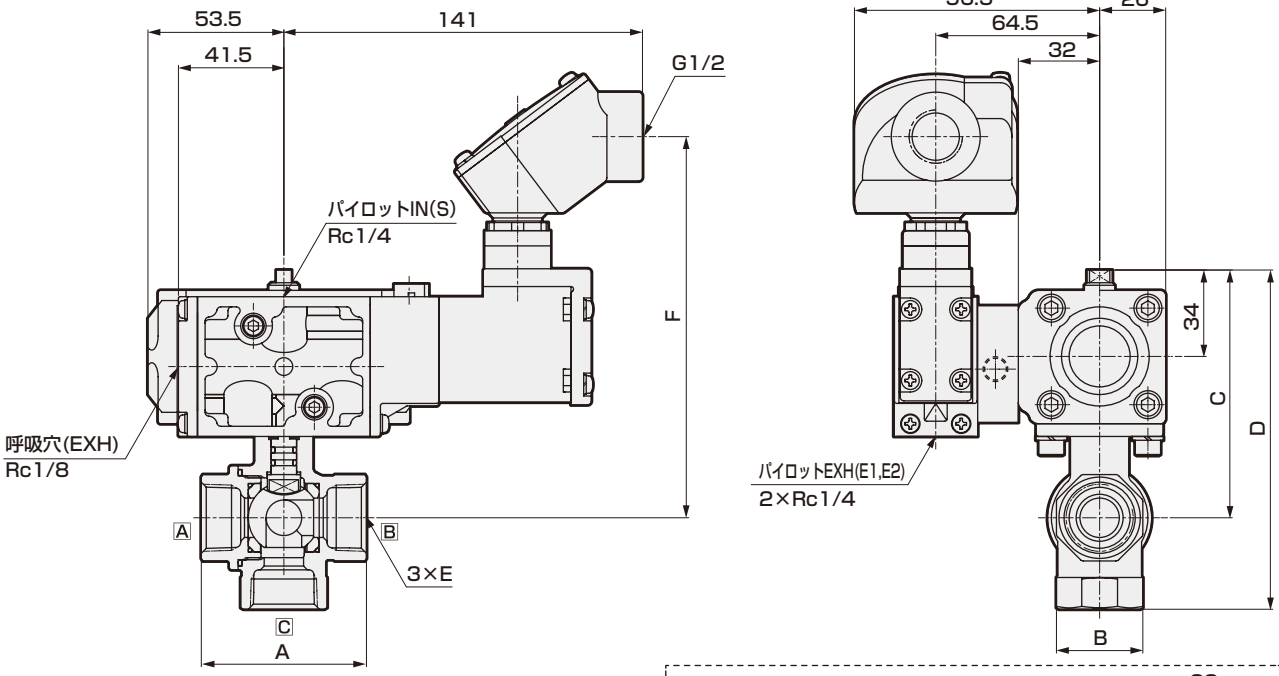

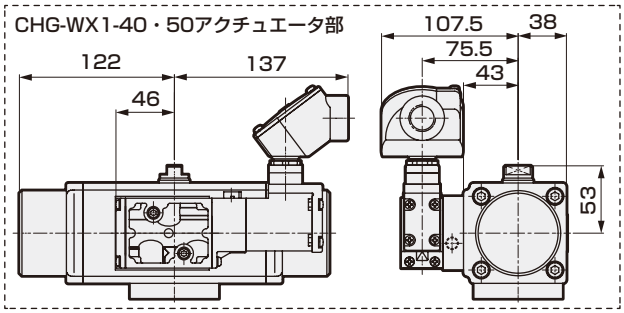

形番	A	B	C	D	E	F
CHG-WX1-15	56	28	91	121	Rc1/2	144
CHG-WX1-20	65	34	97	133	Rc3/4	150

● CHG-WX1-25・32・40・50

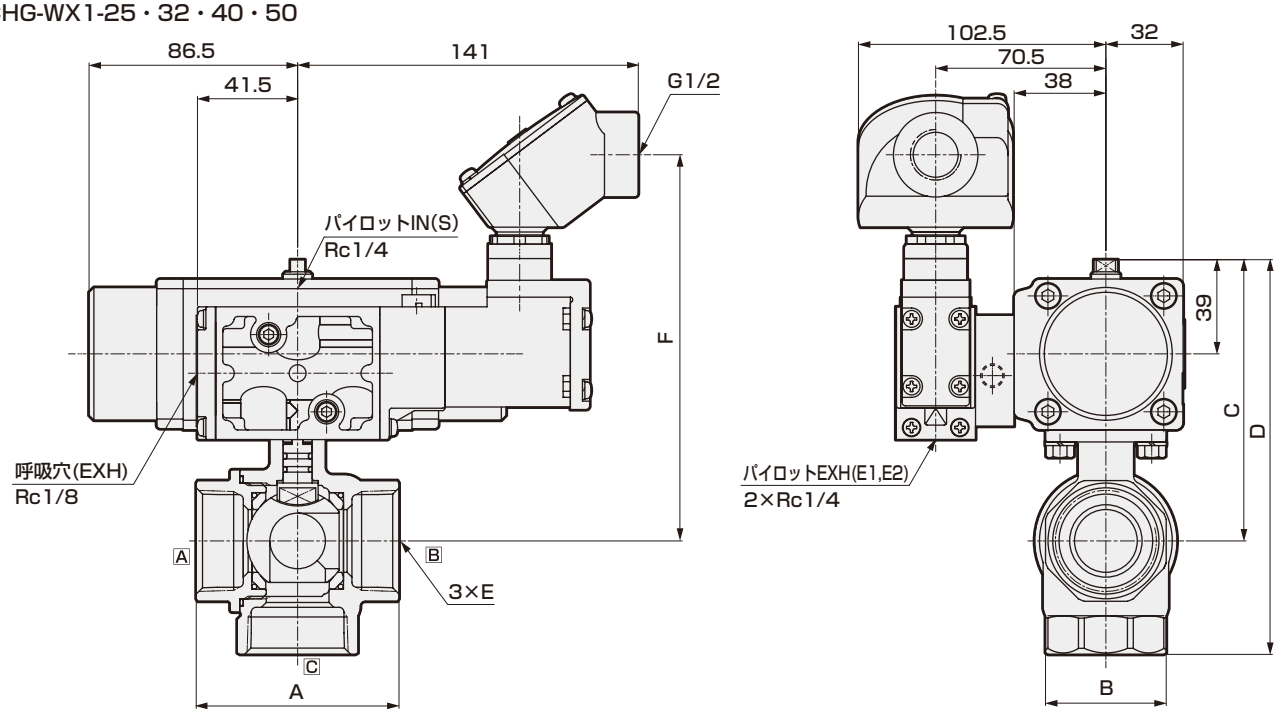

形番	A	B	C	D	E	F
CHG-WX1-25	76	41	110	152	Rc1	153
CHG-WX1-32	84	50	116	163	Rc11/4	160
CHG-WX1-40	94	57	156.5	209.5	Rc11/2	194
CHG-WX1-50	108	70	165.5	226.5	Rc2	203

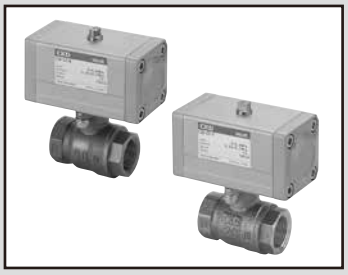

エアオペレイト式ボールバルブ 2 ポート弁
（コンパクトロータリバルブ）

CSB-W･CSB-WR※ Series

● 接続口径：Rc3/8～Rc2

WEATHER PROOF　RoHS　CAD

JIS記号

● CSB-W
（複動形）

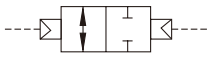

● CSB-WR1
（単動-NC）

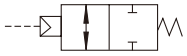

● CSB-WR2
（単動-NO）

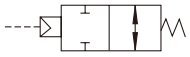

共通仕様

項目		CSB－W	CSB－WR※
作動方式		エアオペレイト形：複動作動形	エアオペレイト形：単動作動形
使用流体		蒸気・温水	
使用圧力	MPa	0～0.6	
耐圧力(水圧にて)	MPa	2.0	
流体温度	℃	0～164(但し、凍結なきこと)	
周囲温度	℃	－10～60	
使用環境		屋内・屋外	
弁座漏れ	cm^3/min	1以下（ただし、水圧0.6MPaの初期時）	
取付姿勢		自在	
頻度	回/min	1以下	
ロータリアクチュエータ	パイロット流体	圧縮空気	
	給油	不要(給油時はタービン油1種、ISO VG32を使用)	
	耐圧力(水圧にて) MPa	1.5	
	使用圧力 MPa	0.35～0.7	0.4～0.7
	流体温度 ℃	5～60	
	接続口径	Rc1/8	

機種別仕様

項目 / 機種形番		接続口径	オリフィス径 (mm)	Cv値	質量(kg) 複動形	質量(kg) 単動形
スタンダードボア	CSB-W(R※)-10	Rc3/8	10	10	1.0	1.1
	CSB-W(R※)-15	Rc1/2	10	6	1.0	1.1
	CSB-W(R※)-20	Rc3/4	15	16	1.2	1.3
	CSB-W(R※)-25	Rc 1	20	29	1.3	2.2
	CSB-W(R※)-32	Rc1¼	25	50	2.3	2.8
	CSB-W-40	Rc1½	32	98	2.7	－
	CSB-W-50	Rc 2	40	125	3.5	－

注 1：CSB-(WR ※)-10 はフルボアとなります。
注 2：CSB-(WR ※)-40・50 は対応しておりません。

形番表示方法

CSB - W R1 - 15 - W

機種形番

㋑ 保証期間

㋺ アクチュエータ

㋩ 接続口径 ※3

㋥ ボディ・シート材質

記号	内　容
㋑ 保証期間	
W	納入後1年間
WG	納入後3年間 ※1※2 (検査成績表、検査要領書、トレーサビリティ体系図付)
㋺ アクチュエータ	
無記号	複動作動形
R1	単動作動形NC（ノーマルクローズ）形
R2	単動作動形NO（ノーマルオープン）形
㋩ 接続口径	
10	Rc 3/8
15	Rc 1/2
20	Rc 3/4
25	Rc 1
32	Rc 1¼
40	Rc 1½
50	Rc 2
㋥ ボディ・シート材質	
W	ステンレス-強化PTFE ※3

〈形番表示例〉
CSB-WR1-15-W
機種名：CSB（スタンダードボア）
㋑ 保証期間　　：納入後1年間
㋺ アクチュエータ　：単動作動形NC（ノーマルクローズ）形
㋩ 接続口径　　：Rc 1/2
㋥ ボディ・シート材質：ステンレス-強化PTFE

⚠ 形番選定にあたっての注意事項

※1：オプションWGの保証期間は納入後、使用開始まで最大2年間+使用開始後1年間の最大3年間保証いたします。
※2：オプションWGの場合、仕様書・図面の取り交しが必要となります。詳細については、101ページを参照してください。
※3：CSB-WR※-40・50は対応しておりません。

外形寸法図：CSB-Wシリーズ

● CSB-W-10・15・20・25・32・40・50

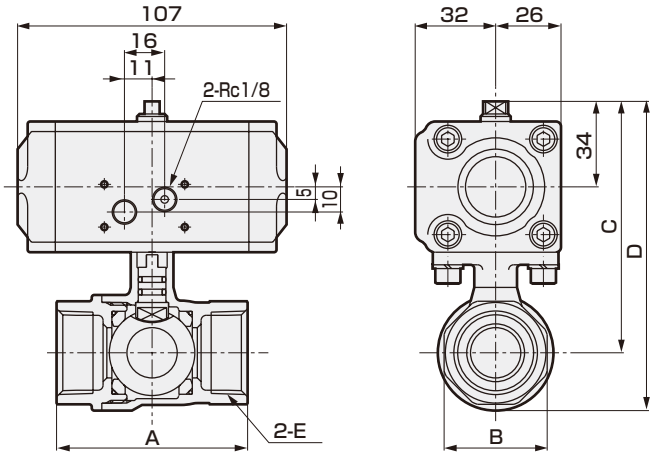

CSB-W-32・40・50　アクチュエータ部

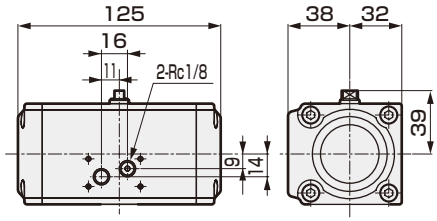

形番	A	B	C	D	E
CSB-W-10	56	28	91	107	Rc3/8
CSB-W-15	56	28	91	107	Rc1/2
CSB-W-20	65	34	97	117.5	Rc3/4
CSB-W-25	76	41	100	124	Rc 1
CSB-W-32	84	50	116	145.5	Rc1¼
CSB-W-40	94	57	122	157.5	Rc1½
CSB-W-50	108	70	131	171.5	Rc 2

外形寸法図：CSB-WR※シリーズ

● CSB-WR※-10・15・20・25・32

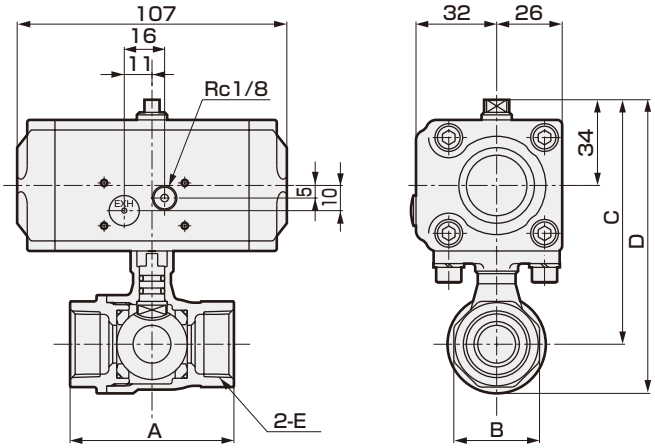

CSB-WR※-25・32　アクチュエータ部

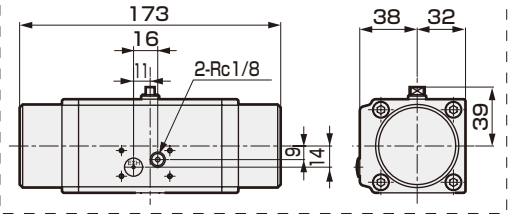

形番	A	B	C	D	E
CSB-WR※-10	56	28	91	107	Rc3/8
CSB-WR※-15	56	28	91	107	Rc1/2
CSB-WR※-20	65	34	97	117.5	Rc3/4
CSB-WR※-25	76	41	110	134	Rc1
CSB-WR※-32	84	50	116	145.5	Rc1¼

MEMO

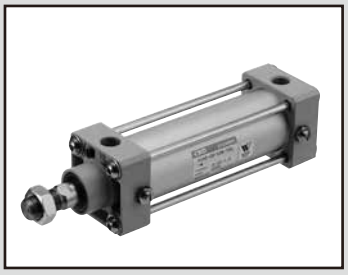

セレックスシリンダ
複動・片ロッド形　屋外仕様

SCA2 Series

● チューブ内径：φ40・φ50・φ63・φ80・φ100

JIS 記号

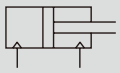

WEATHER PROOF　RoHS　CAD

仕様

項目		内　容				
チューブ内径　mm		φ40	φ50	φ63	φ80	φ100
作動方式		複動形				
使用流体		圧縮空気				
最高使用圧力　MPa		1.0				
最低使用圧力　MPa		0.05				
耐圧力　MPa		1.6				
周囲温度　℃		−20～60(但し、凍結なきこと)　注				
接続口径		Rc 1/4	Rc 3/8		Rc 1/2	
ストローク許容差　mm		$^{+0.9}_{0}$(～360)、$^{+1.4}_{0}$(～800)				
使用ピストン速度　mm/s		50～1000(許容吸収エネルギー内でご使用ください。)				
クッション		エアクッション				
有効エアクッション長さ　mm		14.6	16.6	16.6	20.6	23.6
給油		不可				
許容吸収エネルギー J	クッション付　注	4.29	8.37	15.8	27.9	49.8
	クッションなし	0.067	0.079	0.079	0.201	0.301
		クッションなしでは、外部負荷により発生する大きなエネルギーは吸収できません。外部の緩衝装置を併用することをお勧めします。				

注：クッションパッキンの温度範囲は−10～60℃となります。低温環境で使用する場合、クッションなしを選択し、必要に応じて外部の緩衝装置を併用してください。

ストローク

チューブ内径(mm)	標準ストローク(mm)	最大ストローク(mm)	最小ストローク(mm)
φ40	25・50・75・100・150・200・250・300・350・400・450・500	600	1
φ50			
φ63			
φ80		700	
φ100		800	

注1：中間ストロークについては、1mm毎に製作可能です。

シリンダ質量

(単位：kg)

チューブ内径(mm)	ストローク(S)=0mm時の製品質量			S=100mm当りの加算質量
	基本形(00)	フート形(LB)	フランジ形(FA、FB)	
φ40	0.92	1.04	1.28	0.39
φ50	1.29	1.49	1.73	0.46
φ63	1.69	2.01	2.73	0.50
φ80	2.88	3.48	4.60	0.90
φ100	4.48	5.25	7.08	1.12

(例) SCA2-LB-50B-200-Wの製品質量
- ストローク0mm時の製品質量……1.49kg
- ストローク200mm時の加算質量……$0.46\times\frac{200}{100}=0.92$kg
- 製品質量……1.49+0.92=2.41kg

理論推力表

(単位：N)

チューブ内径(mm)	作動方向	使用圧力　MPa											
		0.05	0.1	0.15	0.2	0.3	0.4	0.5	0.6	0.7	0.8	0.9	1.0
φ40	Push	62.8	1.26×10^2	1.88×10^2	2.51×10^2	3.77×10^2	5.03×10^2	6.28×10^2	7.54×10^2	8.80×10^2	1.01×10^3	1.13×10^3	1.26×10^3
	Pull	52.8	1.06×10^2	1.58×10^2	2.11×10^2	3.17×10^2	4.22×10^2	5.28×10^2	6.33×10^2	7.39×10^2	8.44×10^2	9.50×10^2	1.06×10^3
φ50	Push	98.2	1.96×10^2	2.95×10^2	3.93×10^2	5.89×10^2	7.85×10^2	9.82×10^2	1.18×10^3	1.37×10^3	1.57×10^3	1.77×10^3	1.96×10^3
	Pull	82.5	1.65×10^2	2.47×10^2	3.30×10^2	4.95×10^2	6.60×10^2	8.25×10^2	9.90×10^2	1.15×10^3	1.32×10^3	1.48×10^3	1.65×10^3
φ63	Push	1.56×10^2	3.12×10^2	4.68×10^2	6.23×10^2	9.35×10^2	1.25×10^3	1.56×10^3	1.87×10^3	2.18×10^3	2.49×10^3	2.81×10^3	3.12×10^3
	Pull	1.40×10^2	2.80×10^2	4.20×10^2	5.61×10^2	8.41×10^2	1.12×10^3	1.40×10^3	1.68×10^3	1.96×10^3	2.24×10^3	2.52×10^3	2.80×10^3
φ80	Push	2.51×10^2	5.03×10^2	7.54×10^2	1.01×10^3	1.51×10^3	2.01×10^3	2.51×10^3	3.02×10^3	3.52×10^3	4.02×10^3	4.52×10^3	5.03×10^3
	Pull	2.27×10^2	4.54×10^2	6.80×10^2	9.07×10^2	1.36×10^3	1.81×10^3	2.27×10^3	2.72×10^3	3.17×10^3	3.63×10^3	4.08×10^3	4.54×10^3
φ100	Push	3.93×10^2	7.85×10^2	1.18×10^3	1.57×10^3	2.36×10^3	3.14×10^3	3.93×10^3	4.71×10^3	5.50×10^3	6.28×10^3	7.07×10^3	7.85×10^3
	Pull	3.57×10^2	7.15×10^2	1.07×10^3	1.43×10^3	2.14×10^3	2.86×10^3	3.57×10^3	4.29×10^3	5.00×10^3	5.72×10^3	6.43×10^3	7.15×10^3

形番表示方法

SCA2 - 00 - 40 B - 50 - L1 - W

機種形番　㋑取付形式 注1 注2　㋺チューブ内径　㋩配管ねじ種類　㋥クッション　㋭ストローク　㋬オプション　屋外仕様

記号	内　容
㋑ 取付形式	
00	基本形　注３
LB	軸方向フート形
FA	ロッド側フランジ形
FB	ヘッド側フランジ形
㋺ チューブ内径(mm)	
40	φ40
50	φ50
63	φ63
80	φ80
100	φ100
㋩ 配管ねじ種類	
無記号	Rcねじ
N	NPTねじ（受注生産品）
G	Gねじ（受注生産品）
㋥ クッション	
B	両側クッション付
R	ロッド側クッション付
H	ヘッド側クッション付
N	クッションなし

㋭ ストローク(mm)

チューブ内径	ストローク	中間ストローク
φ40～63	1～600	1mm毎
φ80	1～700	
φ100	1～800	

㋬ オプション	
L1	シリコンジャバラ付(外部金属環ステンレス) 最高周囲温度:250℃／瞬間最高温度:400℃
無記号	クッションニードル位置 R（標準）
S	クッションニードル位置S
T	クッションニードル位置T

⚠ 形番選定にあたっての注意事項

注1：取付金具は製品に組み付けて出荷します。
注2：揺動用の取付形式については、別途ご相談ください。
注3：取付形式00の場合、シリンダの組付に使用する丸ナットねじ穴部の、
　　六角穴付ボタンボルトと平座金を取り外してください。

〈形番表示例〉

SCA2-LB-40B-100-L1-W

機種：セレックスシリンダ　複動・片ロッド形
㋑取付形式　　：軸方向フート形
㋺チューブ内径：φ40mm
㋩配管ねじ種類：Rcねじ
㋥クッション　：両側クッション付
㋭ストローク　：100mm
㋬オプション　：シリコンジャバラ付　最高周囲温度；250度

内部構造および部品リスト

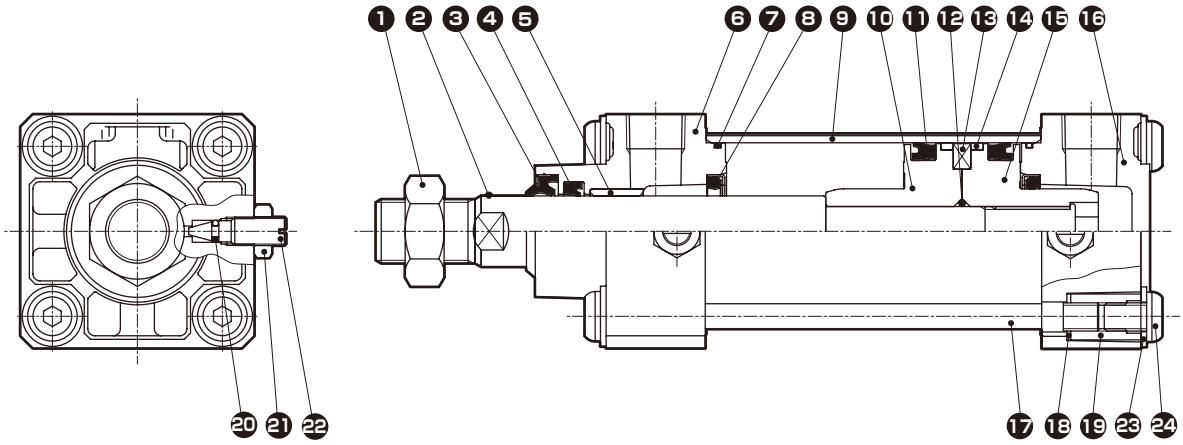

品番	部品名称	材質	備考	品番	部品名称	材質	備考
1	ロッドナット	ステンレス鋼		13	磁石	プラスチック	
2	ピストンロッド	ステンレス鋼	工業用クロムめっき	14	ウェアリング	ポリアセタール樹脂	
3	スクレーパ	ニトリルゴム		15	ピストンH	アルミニウム合金ダイカスト	
4	ロッドパッキン	水素化ニトリルゴム		16	ヘッドカバー	アルミニウム合金ダイカスト	塗装
5	ブシュ	含油軸受合金		17	タイロッド	ステンレス鋼	
6	ロッドカバー	アルミニウム合金ダイカスト	塗装	18	皿ばね座金	鋼	黒染
7	シリンダガスケット	ニトリルゴム		19	丸ナット	鋼	亜鉛クロメート
8	クッションパッキン	ニトリルゴム・鋼		20	ニードルガスケット	ニトリルゴム	
9	シリンダチューブ	アルミニウム合金	硬質アルマイト	21	ニードルナット	銅合金	ニッケルめっき
10	ピストンR	アルミニウム合金ダイカスト		22	クッションニードル	銅合金	ニッケルめっき
11	ピストンパッキン	水素化ニトリルゴム		23	平座金	ステンレス鋼	
12	ピストンガスケット	ニトリルゴム		24	六角穴付ボタンボルト	ステンレス鋼	

消耗部品リスト

チューブ内径（mm）	キット番号	消耗部品番号
φ 40	SCA2-40K-W	❸ ❹ ❼ ❽ ⓫ ⓮ ⓴
φ 50	SCA2-50K-W	
φ 63	SCA2-63K-W	
φ 80	SCA2-80K-W	
φ100	SCA2-100K-W	

注1：ご注文時はキット番号をご指定ください。

外形寸法図 CAD

● 基本形（00）

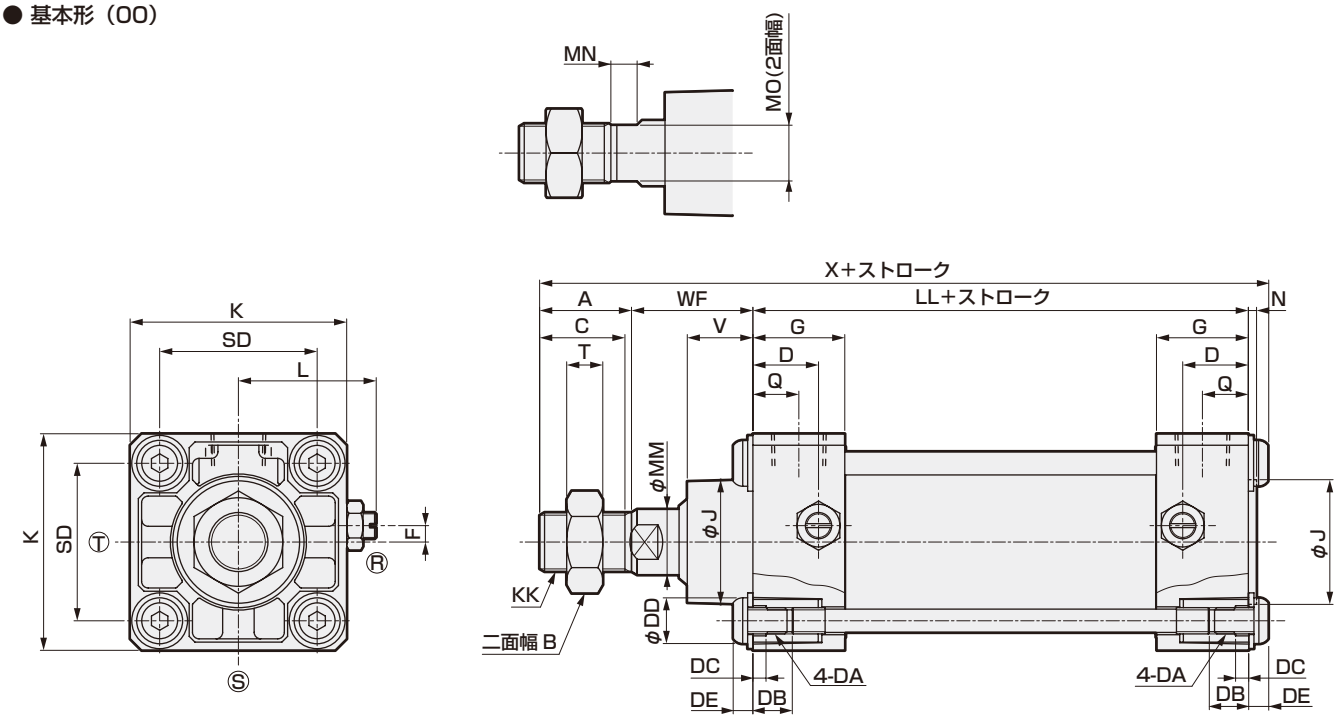

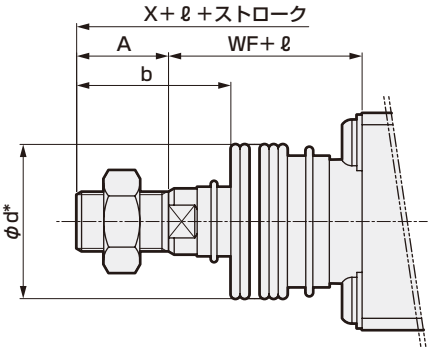

〈ジャバラ付〉

記号	基本形（00）																				
チューブ内径(mm)	A	B	C	D	DA	DB	DC	DD	DE	EE	F	G	J	K	KK	L	LL	MM	MN	MO	N
φ40	22	22	20	18	M8	12	4	14	6	Rc1/4	7.5	26	31	57	M14×1.5	38 ～39.5	93	16	8	14	2
φ50	28	27	26	20	M8	12	4	14	6	Rc3/8	0	28	38	66	M18×1.5	41 ～43.5	101	20	8	17	2.5
φ63	28	27	26	22	M8	12	4	14	6	Rc3/8	0	30	38	80	M18×1.5	47.5～50.0	105	20	8	17	3
φ80	36	32	34	26	M12	16	5	21	9	Rc1/2	0	34	43	98	M22×1.5	56 ～59	116	25	11	22	3.5
φ100	45	41	43	28	M12	16	5	21	9	Rc1/2	0	36	51	118	M26×1.5	66 ～69	128	30	13	27	4

記号							ジャバラ付									
									ℓ							
チューブ内径(mm)	Q	SD	T	V	WF	X	b	d*	50 以下	50 を超え 100 以下	100 を超え 150 以下	150 を超え 200 以下	200 を超え 300 以下	300 を超え 400 以下	400 を超え 500 以下	注1 500を超える場合
φ40	13	40.5	8	17	33.5	154.5	41	40	25.5	41.5	58.5	75.5	108.5	141.5	174.5	(ストローク/3.0)+8
φ50	14	48	11	20	37	172	47	48	22	36	49	63	90	119	146	(ストローク/3.6)+7.5
φ63	15	59	11	20.5	35	174	45	48	22	36	49	63	90	119	146	(ストローク/3.6)+7.5
φ80	17	74	13	23	48	209	58.5	55	14	26	38	49	72	96	119	(ストローク/4.3)+2.5
φ100	18	90	16	30.5	53	235	69.5	65	20	32	42	53	76	98	120	(ストローク/4.5)+9

注1：ℓ 寸法は小数点以下切り上げてください。

※各取付形式の取付寸法はSCA2(標準形）と同一です。「空圧総合カタログ（No.CB-029S)」のSCA2(標準形）の外形寸法をご参照ください。

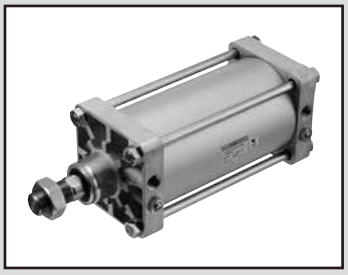

セレックスシリンダ
複動・片ロッド形　屋外仕様

SCS2 Series

● チューブ内径：φ125･φ140･φ160･φ180･φ200･φ250

JIS 記号

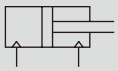

WEATHER PROOF　RoHS　CAD

仕様

項目		内　容					
チューブ内径　mm		φ125	φ140	φ160	φ180	φ200	φ250
作動方式		複動形					
使用流体		圧縮空気					
最高使用圧力　MPa		1.0					
最低使用圧力　MPa		0.05					
耐圧力　MPa		1.6					
周囲温度　℃		−20～60（但し、凍結なきこと）　注					
接続口径		Rc 1/2	Rc 3/4				Rc1
ストローク許容差　mm		$^{+1.0}_{0}$（～300）、$^{+1.4}_{0}$（301 ～）					
使用ピストン速度　mm/s		20～1000（吸収エネルギー内でご使用ください。）					
クッション		エアクッション					
有効エアクッション長さ　mm		21.6	21.6	21.6	21.6	26.6	26.6
給油		不可					
許容吸収エネルギー J	クッション付　注	63.5	91.5	116	152	233	362
	クッションなし	0.371	0.386	0.386	0.958	1.08	2.32
		クッションなしでは、外部負荷により発生する大きなエネルギーは吸収できません。外部の緩衝装置を併用することをお勧めします。					

注：クッションパッキンの温度範囲は−5～60℃となります。低温環境で使用する場合、クッションなしを選択し、必要に応じて外部の緩衝装置を併用してください。

ストローク

チューブ内径（mm）	標準ストローク（mm）	最大ストローク（mm）	最小ストローク（mm）
φ125	50･75･100･150･200･250･300	800	1
φ140			
φ160			
φ180		900	
φ200		945	
φ250		751	

注1：中間ストロークについては、1mm毎に製作可能です。

シリンダ質量

（単位：kg）

項目・取付形式 / チューブ内径(mm)	ストローク(S)=0mm時の製品質量 基本形(00)	軸方向フート形(LB)	フランジ形(FA･FB)	S=100mm 当りの加算質量
φ125	7.22	8.72	10.52	1.54
φ140	9.35	11.35	14.75	1.78
φ160	12.35	15.45	19.25	2.22
φ180	16.75	21.25	28.75	2.96
φ200	22.78	28.48	36.48	3.54
φ250	40.51	48.91	66.41	5.38

（例）　SCS2-N-LB-125B-300-Wの製品質量
- ● S=0mm時の製品質量･････････8.72kg
- ● S=300mm時の加算質量･････1.54×$\frac{300}{100}$=4.62kg
- ● 製品質量 ･･････････････････8.72+4.62=13.34kg

理論推力表

（単位：N）

チューブ内径 (mm)	作動方向	使用圧力　MPa 0.05	0.1	0.15	0.2	0.3	0.4	0.5	0.6	0.7	0.8	0.9	1.0
φ125	Push	6.14×10^2	1.23×10^3	1.84×10^3	2.45×10^3	3.68×10^3	4.91×10^3	6.14×10^3	7.36×10^3	8.59×10^3	9.82×10^3	1.10×10^4	1.23×10^4
	Pull	5.73×10^2	1.15×10^3	1.72×10^3	2.29×10^3	3.44×10^3	4.59×10^3	5.73×10^3	6.88×10^3	8.03×10^3	9.17×10^3	1.03×10^4	1.15×10^4
φ140	Push	7.70×10^2	1.54×10^3	2.31×10^3	3.08×10^3	4.62×10^3	6.16×10^3	7.70×10^3	9.24×10^3	1.08×10^4	1.23×10^4	1.39×10^4	1.54×10^4
	Pull	7.29×10^2	1.46×10^3	2.19×10^3	2.92×10^3	4.38×10^3	5.84×10^3	7.29×10^3	8.75×10^3	1.02×10^4	1.17×10^4	1.31×10^4	1.46×10^4
φ160	Push	1.01×10^3	2.01×10^3	3.02×10^3	4.02×10^3	6.03×10^3	8.04×10^3	1.01×10^4	1.21×10^4	1.41×10^4	1.61×10^4	1.81×10^4	2.01×10^4
	Pull	9.42×10^2	1.88×10^3	2.83×10^3	3.77×10^3	5.65×10^3	7.54×10^3	9.42×10^3	1.13×10^4	1.32×10^4	1.51×10^4	1.70×10^4	1.88×10^4
φ180	Push	1.27×10^3	2.54×10^3	3.82×10^3	5.09×10^3	7.63×10^3	1.02×10^4	1.27×10^4	1.53×10^4	1.78×10^4	2.04×10^4	2.29×10^4	2.54×10^4
	Pull	1.19×10^3	2.39×10^3	3.58×10^3	4.77×10^3	7.16×10^3	9.54×10^3	1.19×10^4	1.43×10^4	1.67×10^4	1.91×10^4	2.15×10^4	2.39×10^4
φ200	Push	1.57×10^3	3.14×10^3	4.71×10^3	6.28×10^3	9.42×10^3	1.26×10^4	1.57×10^4	1.88×10^4	2.20×10^4	2.51×10^4	2.83×10^4	3.14×10^4
	Pull	1.47×10^3	2.95×10^3	4.42×10^3	5.89×10^3	8.84×10^3	1.18×10^4	1.47×10^4	1.77×10^4	2.06×10^4	2.36×10^4	2.65×10^4	2.95×10^4
φ250	Push	2.45×10^3	4.91×10^3	7.36×10^3	9.82×10^3	1.47×10^4	1.96×10^4	2.45×10^4	2.95×10^4	3.44×10^4	3.93×10^4	4.42×10^4	4.91×10^4
	Pull	2.31×10^3	4.63×10^3	6.94×10^3	9.25×10^3	1.39×10^4	1.85×10^4	2.31×10^4	2.78×10^4	3.24×10^4	3.70×10^4	4.16×10^4	4.63×10^4

形番表示方法

SCS2 - N - 00 - 125 ( ) B - 50 - L1 - W

機種形番　屋外仕様

㋑取付形式 注2　㋺チューブ内径　㋩配管ねじ種類　㋥クッション　㋭ストローク 注3　㋬オプション

記号	内　容
㋑ 取付形式	
00	基本形
LB	軸方向フート形
FA	ロッド側フランジ形
FB	ヘッド側フランジ形
㋺ チューブ内径(mm)	
125	φ125
140	φ140
160	φ160
180	φ180
200	φ200
250	φ250
㋩ 配管ねじ種類	
無記号	Rcねじ
N	NPTねじ（受注生産品）
G	Gねじ（受注生産品）
㋥ クッション	
B	両側クッション付
R	ロッド側クッション付
H	ヘッド側クッション付
N	クッションなし

㋭ ストローク(mm)

チューブ内径	ストローク	中間ストローク
φ125～φ160	1～800	1mm毎
φ180	1～900	
φ200	1～945	
φ250	1～751	

㋬ オプション

L1	シリコンジャバラ付(外部金属環ステンレス) 最高周囲温度:250℃／瞬間最高温度:400℃	
無記号	クッションニードル位置　標準	標準
R	クッションニードル位置　R	T R
S	クッションニードル位置　S	S
T	クッションニードル位置　T	

⚠ 形番選定にあたっての注意事項

注1：取付金具は製品に組み付けて出荷します。
注2：揺動用の取付形式については、別途ご相談ください。
注3：屋外仕様は第2種圧力容器には対応しません。

〈形番表示例〉

SCS2-N-LB-125B-50-L1-W

機種：セレックスシリンダ　複動・片ロッド形
㋑取付形式　　：軸方向フート形
㋺チューブ内径：φ125mm
㋩配管ねじ種類：Rcねじ
㋥クッション　：両側クッション付
㋭ストローク　：50mm
㋬オプション　：シリコンジャバラ付　最高周囲温度：250度

内部構造および部品リスト

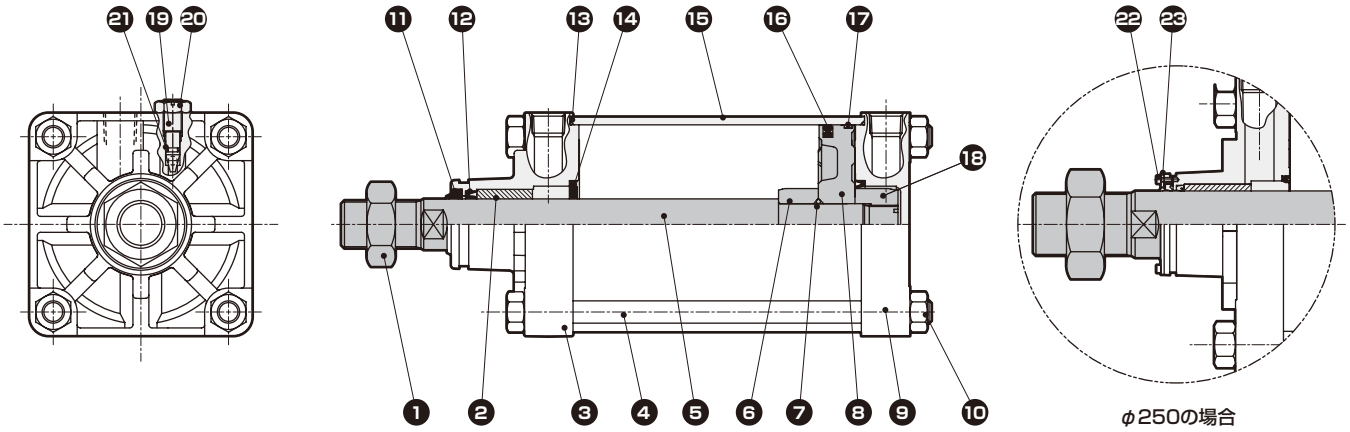

注：クッションなしの場合は、⑭⑲⑳㉑の部品は不要になります。

品番	部品名称	材質	備考	品番	部品名称	材質	備考
1	六角ナット	ステンレス鋼		13	シリンダガスケット	ニトリルゴム	
2	ブシュ	鉄銅系含油軸受合金		14	クッションパッキン	ニトリルゴム・鋼	
3	ロッドカバー	アルミニウム合金鋳物	クロメート	15	シリンダチューブ	アルミニウム合金	硬質アルマイト
4	タイロッド	ステンレス鋼		16	ピストンパッキン	水素化ニトリルゴム	
5	ピストンロッド	ステンレス鋼	工業用クロムめっき	17	ウェアリング	ポリアセタール樹脂	
6	クッションリングA	鋼	亜鉛クロメート	18	クッションリングB	鋼	亜鉛クロメート
7	ピストンガスケット	ニトリルゴム		19	クッションニードル	銅合金	
8	ピストン	アルミニウム合金鋳物		20	六角ナット	ステンレス鋼	
9	ヘッドカバー	アルミニウム合金鋳物	クロメート	21	ニードルガスケット	ニトリルゴム	
10	六角ナット	ステンレス鋼		22	六角穴ボルト	ステンレス鋼	φ 250 のみ
11	スクレーパ	ニトリルゴム・鋼		23	押え板	ステンレス鋼	φ 250 のみ
12	ロッドパッキン	水素化ニトリルゴム					

消耗部品リスト

チューブ内径(mm)	キット番号	消耗部品番号
φ125	SCS2-N-125K-W	⑪⑫⑬⑭⑯⑰㉑
φ140	SCS2-N-140K-W	
φ160	SCS2-N-160K-W	
φ180	SCS2-N-180K-W	
φ200	SCS2-N-200K-W	
φ250	SCS2-N-250K-W	

外形寸法図

複動・強力スクレーパ形SCS2-Gと同一です。「空圧シリンダ総合（No.CB-029S）」のSCS2-G（強力スクレーパ形）の外形寸法をご参照ください。

外形寸法図

● 基本形（00）

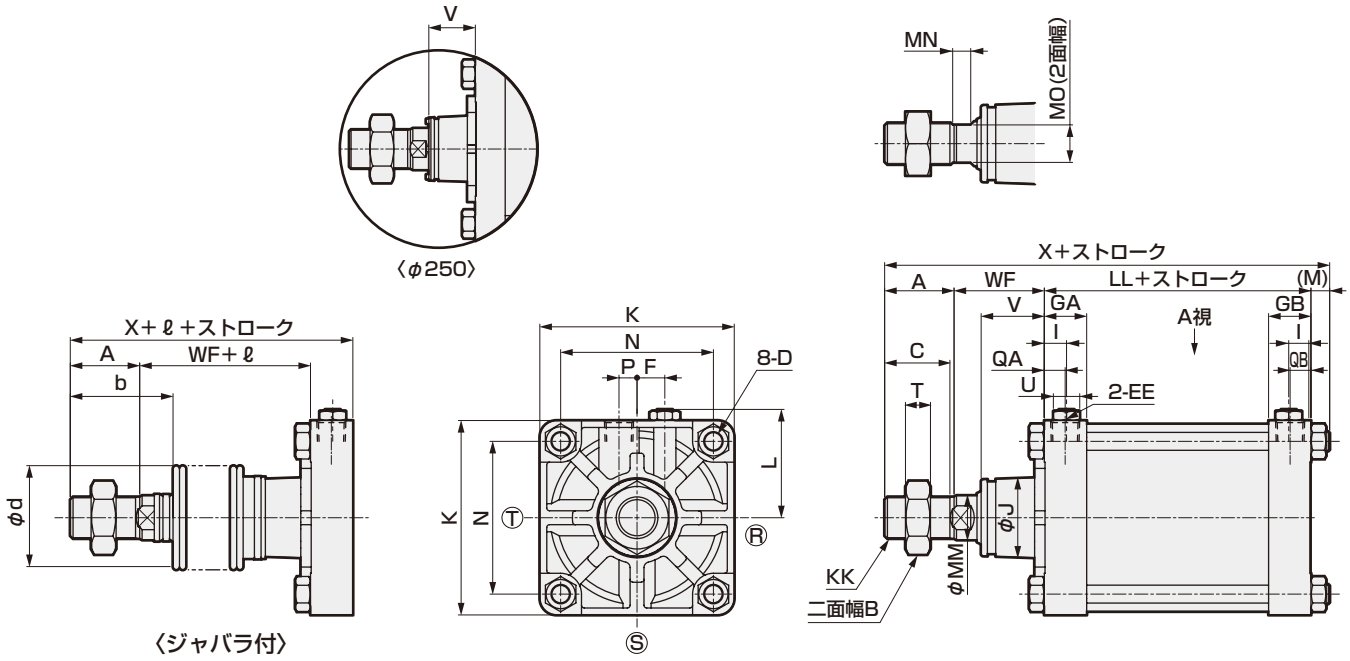

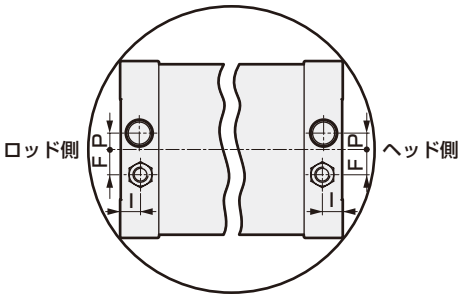

ポート位置図（A視図）

注1：ⒸⒹ⒯はクッションニードルの位置を示します。
注2：ℓ寸法の小数点以下は切上げた寸法となります。

記号	基本形（00）基本寸法																						
チューブ内径(mm)	A	B	C	D	EE	GA	GB	F	I	J	K	KK	L	LL	M	MM	MN	MO	N	P	QA	QB
φ125	50	46	47	M14×1.5	Rc1/2	30.5	30.5	20	16	57	140	M30×1.5	78～82	92	13.5	32	13	27	110	13	15	15
φ140	50	46	47	M14×1.5	Rc3/4	34.5	34.5	20	20	57	157	M30×1.5	86.5～91	103	13.5	32	13	27	124	15	17	17
φ160	56	55	53	M16×1.5	Rc3/4	34.5	34.5	24	20	62	177	M36×1.5	96.5～101	106	15.5	40	15	36	142	15	17	17
φ180	63	60	60	M18×1.5	Rc3/4	34.5	34.5	24	20	68	200	M40×1.5	108～112	110	17.5	45	17	41	160	15	17	17
φ200	72	70	69	M20×1.5	Rc3/4	37.5	37.5	24	20.5	75	220	M45×1.5	120.5～129	123	18.5	50	20	46	175	20	18	18
φ250	88	85	84	M24×1.5	Rc1	42.5	42.5	24	20.5	93	274	M56×2	147.5～156	141	21.5	60	22	55	216	22	21	21

記号						ジャバラ付		
チューブ内径(mm)	T	U	V	WF	X	b	d	ℓ
φ125	18	19	45.5	65	220.5	74	75	(ｽﾄﾛｰｸ/4.55)+11
φ140	18	19	45.5	67	233.5	74	75	(ｽﾄﾛｰｸ/4.55)+9
φ160	21	19	48	71	248.5	82	82	(ｽﾄﾛｰｸ/5.15)+9
φ180	24	19	53	78	268.5	91	91	(ｽﾄﾛｰｸ/5.15)+9
φ200	27	24	60	88	301.5	102	95	(ｽﾄﾛｰｸ/5.30)+9
φ250	34	24	67	94	344.5	120	120	(ｽﾄﾛｰｸ/6.40)+9

受注生産品

メインラインフィルタ

AF3000 Series 屋外仕様

仕様

項目	AF3016 □-50	AF3032 □-80	AF3048 □-100	AF3064 □-100	AF3080 □-150	AF3096 □-150	AF3128 □-150	AF3160 □-200	AF3192 □-200	AF3256 □-200
処理空気流量（注2、注3）m^3/min(ANR)	16	32	48	64	80	96	128	160	192	256
使用流体	圧縮空気									
使用圧力 MPa	0.07～1.0									
耐圧力 MPa	1.5									
エレメント数量	1	2	3	4	5	6	8	10	12	16
接続口径 （注1）フランジ	2B	3B	4B	4B	6B	6B	6B	8B	8B	8B
質量 kg	45	95	98	130	160	190	250	260	300	350

□にはシリーズ名が入ります。

項目		Pタイプ	Sタイプ	Mタイプ	Xタイプ
周囲温度		5～60			5～30
ろ過度 μm		3	0.3	0.01	活性炭による吸着
二次側油分濃度 mg/m^3		－	1.0（入気30℃時）	0.1（入気30℃時）	0.03（入気30℃時）
圧力降下	初期 MPa	0.005以内	0.01以内	0.01以内	0.01以内
	通常 MPa	0.005～0.02	0.01～0.03	0.02～0.04	－
	エレメント交換 MPa	0.07	0.07	0.07	－
差圧計		標準装備（形番：GA5102-S11）			
ドレン排出器		標準装備（形番：5100-4C-MG）			なし

注1：フランジは10Kフランジです。
注2：処理空気流量は、入口圧力0.7MPaのときの大気圧換算値です。
注3：ANRは20℃大気圧相対湿度65%での状態を表しています。

形番表示方法

AF3 016 P - 50 - LO

㋑流量区分　㋺エレメントタイプ　㋩口径　㋥オプション

記号	内容
㋑流量区分	
016	16m^3/min（ANR）
032	32m^3/min（ANR）
048	48m^3/min（ANR）
064	64m^3/min（ANR）
080	80m^3/min（ANR）
096	96m^3/min（ANR）
128	128m^3/min（ANR）
160	160m^3/min（ANR）
192	192m^3/min（ANR）
256	256m^3/min（ANR）

㋺エレメントタイプ	
P	Pシリーズ（プレフィルタ）
S	Sシリーズ（油分除去フィルタ）
M	Mシリーズ（高性能油分除去フィルタ）
X	Xシリーズ（活性炭フィルタ）

㋩口径
左の口径・流量区分表をご覧ください。

㋥オプション	
無記号	なし
H	英文仕様
K	相フランジ添付
L	基礎ボルト・ナット添付（注2）
L1	ステンレス基礎ボルト・ナット添付（注2）
O	屋外仕様
X1	IN-OUT逆方向（注1）
Y2	完成品写真

口径・流量区分表

㋩口径											
流量区分		016	032	048	064	080	096	128	160	192	256
50	フランジ 2B	●									
80	フランジ 3B		●								
100	フランジ 4B			●	●						
150	フランジ 6B					●	●	●			
200	フランジ 8B								●	●	●

⚠ 形番選定にあたっての注意事項

注1：標準品は正面から見て左側ポートが空気入口、右側ポートが空気出口です。
「X1」を指定いただくと、右側ポートが空気入口、左側ポートが空気出口となります。
注2：AF3032□～AF3256□に対応します。
注3：オプションが複数になる場合は、アルファベット順に記載してください。
注4：受注生産品です。弊社営業までお問い合せください。

流量特性

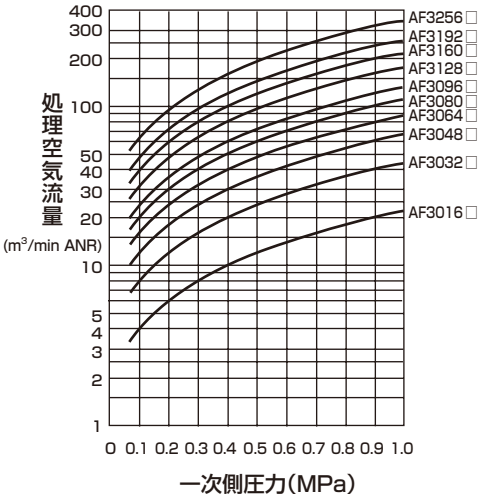

⚠ 選定上の注意

1. 選定条件から見つけた交点より下にある形番は、絶対に使用しないでください。
2. 選定条件から見つけた交点と流量特性曲線が同一線上にある場合、寿命に達する時間が短くなりますので、ワンランク上の形番を選んでください。
3. 選定した圧力未満でご使用になりますと性能を発揮できない場合がありますので必ずご使用圧力にて形番選定をお願いいたします。

内部構造および部品リスト

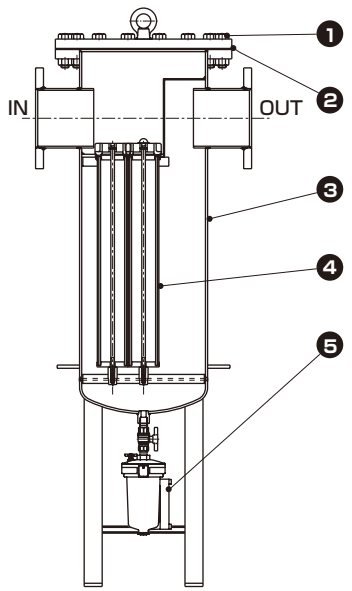

部品リスト　※消耗部品

No.	部　品　名	材　質
1	アッパーフランジ	SS400
2	※ガスケット	NBR
3	ボディ	SS400
4	※エレメントキット	PP，NBR他
5	※ドレン排出器	ZDC，PC他

ドレン排出器・ストップバルブは添付されております。

消耗部品形番

流量区分 m^3min(ANR)	❷ガスケット	❹エレメントキット	❺ドレン排出器
16	AF3016P—GASKET	AF3016□—ELEMENT-KIT(1)	5100-4C-MG
32	AF3032P—GASKET	AF3032□—ELEMENT-KIT(2)	
48	AF3048P—GASKET	AF3048□—ELEMENT-KIT(3)	
64	AF3064P—GASKET	AF3064□—ELEMENT-KIT(4)	
80	AF3080P—GASKET	AF3080□—ELEMENT-KIT(5)	
96	AF3096P—GASKET	AF3096□—ELEMENT-KIT(6)	
128	AF3128P—GASKET	AF3128□—ELEMENT-KIT(8)	
160	AF3160P—GASKET	AF3160□—ELEMENT-KIT(10)	
192	AF3192P—GASKET	AF3192□—ELEMENT-KIT(12)	
256	AF3256P—GASKET	AF3256□—ELEMENT-KIT(16)	

(　) 内はエレメント数量　　□にはシリーズ名が入ります。

外形寸法図 CAD

● AF3016□

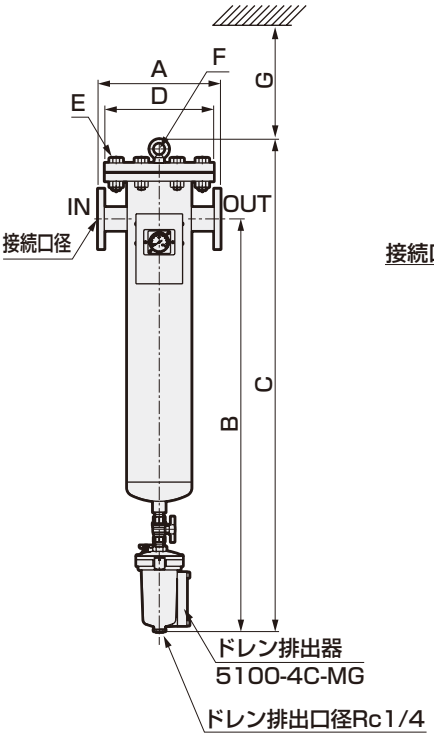

● AF3032□～3256□

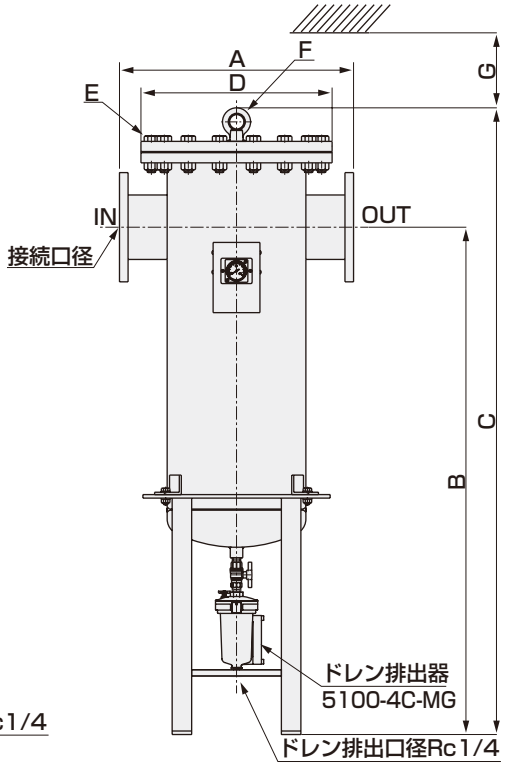

● 取付脚　基礎ボルト穴寸法

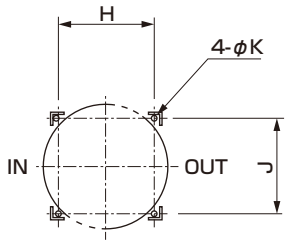

X シリーズには、ドレン排出器及びストップバルブは添付されません。

形　番	接続口径	A	B	C	D	E	F	G
AF3016□-50	フランジ2B	315	1045	1250	280	8-M20×70	M12	600
AF3032□-80	フランジ3B	500	1255	1495	400	12-M22×80	M12	600
AF3048□-100	フランジ4B	500	1255	1495	400	12-M22×80	M12	600
AF3064□-100	フランジ4B	550	1270	1522	445	16-M22×80	M16	600
AF3080□-150	フランジ6B	600	1300	1606	490	16-M22×80	M20	600
AF3096□-150	フランジ6B	650	1320	1630	560	16-M24×90	M20	600
AF3128□-150	フランジ6B	700	1350	1693	620	20-M24×90	M20	600
AF3160□-200	フランジ8B	700	1350	1693	620	20-M24×90	M20	600
AF3192□-200	フランジ8B	750	1360	1709	675	20-M24×100	M20	600
AF3256□-200	フランジ8B	850	1400	1786	745	20-M30×110	M24	600

□にはシリーズ名が入ります。

形　番	H	J	K
AF3032□-80	210	210	φ15
AF3048□-100	210	210	φ15
AF3064□-100	250	250	φ15
AF3080□-150	280	280	φ15
AF3096□-150	320	320	φ15
AF3128□-150	350	350	φ15
AF3160□-200	350	350	φ15
AF3192□-200	400	400	φ15
AF3256□-200	450	450	φ15

受注生産品

メインラインフィルタ

AF5000 Series 屋外仕様

仕様

項目	AF5016 □-50	AF5032 □-80	AF5048 □-100	AF5064 □-100	AF5080 □-150	AF5096 □-150	AF5128 □-150	AF5160 □-200	AF5192 □-200	AF5256 □-200
処理空気流量（注2、注3）m^3/min(ANR)	16	32	48	64	80	96	128	160	192	256
使用流体	圧縮空気									
使用圧力 MPa	0.08～1.0									
耐圧力 MPa	1.5									
エレメント数量	1	2	3	4	5	6	8	10	12	16
接続口径 （注1）フランジ	2B	3B	4B	4B	6B	6B	6B	8B	8B	8B
質量 kg	45	95	98	130	160	190	250	260	300	350

□にはシリーズ名が入ります。

項目		Pタイプ	Sタイプ	Mタイプ	Xタイプ
周囲温度		5～60			5～30
ろ過度	μm	3	0.3	0.01	活性炭による吸着
二次側油分濃度	mg/m^3	－	0.5（入気21℃時）	0.01（入気21℃時）	0.003（入気21℃時）
圧力降下	初期 MPa	0.005以内	0.007以内	0.01以内	0.007以内
圧力降下	通常 MPa	0.01	0.014	0.02	－
圧力降下	エレメント交換 MPa	0.035	0.035	0.035	－
差圧計		標準装備（形番：GA5102-S11）			なし
ドレン排出器		標準装備（形番：5100-4C-MG）			なし

注1：フランジは10Kフランジです。
注2：処理空気流量は、入口圧力0.7MPaのときの大気圧換算値です。
注3：ANRは20℃大気圧相対湿度65%での状態を表しています。

形番表示方法

注6

AF5 016 P - 50 - X1 - ※ ※

㋑流量区分
㋺エレメントタイプ
㋩口径
㋥オプション

記号	内容
㋑ 流量区分	
016	16m^3/min (ANR)
032	32m^3/min (ANR)
048	48m^3/min (ANR)
064	64m^3/min (ANR)
080	80m^3/min (ANR)
096	96m^3/min (ANR)
128	128m^3/min (ANR)
160	160m^3/min (ANR)
192	192m^3/min (ANR)
256	256m^3/min (ANR)
㋺ エレメントタイプ	
P	Pシリーズ(プレフィルタ)
S	Sシリーズ(油分除去フィルタ)
M	Mシリーズ(高性能油分除去フィルタ)
X	Xシリーズ(活性炭フィルタ)
㋩ 口径	
左下の口径・流量区分表をご覧ください。	
㋥ オプション	
無記号	標準品
E	ドレン排出器なし
K	相フランジ添付
H	英文仕様
H2	SUS銘板
L	基礎ボルト・ナット添付(SS400)(注1)
L1	基礎ボルト・ナット添付(SUS304)(注1)
X1	IN-OUT逆方向（注2）
Y2	完成写真

口径・流量区分表

㋩口径 流量区分		016	032	048	064	080	096	128	160	192	256
50	フランジ 2B	●									
80	フランジ 3B		●								
100	フランジ 4B			●	●						
150	フランジ 6B					●	●	●			
200	フランジ 8B								●	●	●

流量補正係数

圧力(MPa)	補正係数
0.1	0.38
0.2	0.53
0.3	0.65
0.4	0.76
0.5	0.85
0.6	0.93
0.7	1.0
0.8	1.07
0.9	1.13
1.0	1.2

使用圧力が0.7MPa以外のときは、上記係数を処理空気流量に乗じてください。

⚠ 形番選定にあたっての注意事項

注1：“L”“L1” は、AF5032□ ～AF5256□に対応します。
注2：標準品は、正面から見て左側ポートが空気入口、右側ポートが空気出口です。“X1”の場合は、右側ポートが空気入口、左側ポートが空気出口となります。
注3：選定した圧力未満でご使用になりますと性能を発揮できない場合がありますので必ずご使用圧力にて形番選定をお願いいたします。
注4：オプションが複数になる場合は、アルファベット順に記載してください。
注5：受注生産品です。弊社営業までお問い合せください。
注6：形番についてはお問い合せください。

外形寸法図

● AF5016□

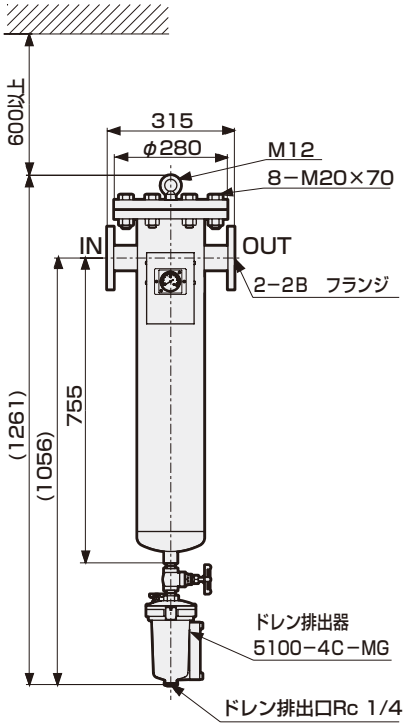

● AF5032□～AF5256□

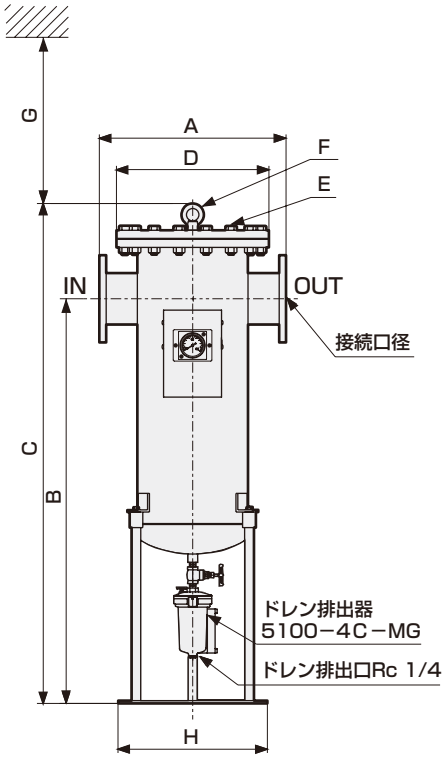

Xタイプには差圧計がありません。

● 基礎ボルト穴寸法

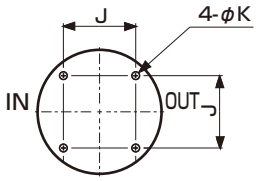

形番	接続口径	A	B	C	D	E	F	G	H	J	K
AF5032□-80	フランジ3B	500	1255	1495	φ400	12-M22×80	M12	600	φ380	210	φ15
AF5048□-100	フランジ4B	500	1255	1495	φ400	12-M22×80	M12	600	φ380	210	φ15
AF5064□-100	フランジ4B	550	1270	1522	φ445	16-M22×80	M16	600	φ440	250	φ15
AF5080□-150	フランジ6B	600	1300	1606	φ490	16-M22×80	M20	600	φ480	280	φ15
AF5096□-150	フランジ6B	650	1320	1630	φ560	16-M24×90	M20	600	φ540	320	φ15
AF5128□-150	フランジ6B	700	1350	1693	φ620	20-M24×90	M20	600	φ610	350	φ15
AF5160□-200	フランジ8B	700	1350	1693	φ620	20-M24×90	M20	600	φ610	350	φ15
AF5192□-200	フランジ8B	750	1360	1709	φ675	20-M24×100	M20	600	φ670	400	φ15
AF5256□-200	フランジ8B	850	1400	1786	φ745	20-M30×110	M24	600	φ730	450	φ15

□にはシリーズ名が入ります。

消耗部品リスト

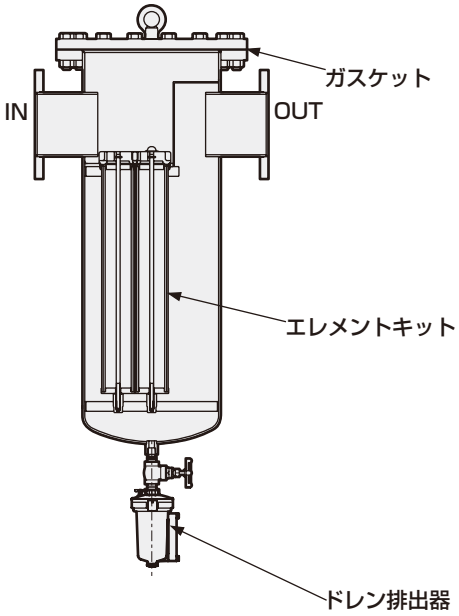

● 手配方法

流量区分 m³/min(ANR)	ガスケット	エレメントキット	ドレン排出器
16	AF5016P−GASKET	AF5016□−ELEMENT-KIT	5100−4C−MG
32	AF5032P−GASKET	AF5032□−ELEMENT-KIT	
48	AF5048P−GASKET	AF5048□−ELEMENT-KIT	
64	AF5064P−GASKET	AF5064□−ELEMENT-KIT	
80	AF5080P−GASKET	AF5080□−ELEMENT-KIT	
96	AF5096P−GASKET	AF5096□−ELEMENT-KIT	
128	AF5128P−GASKET	AF5128□−ELEMENT-KIT	
160	AF5160P−GASKET	AF5160□−ELEMENT-KIT	
192	AF5192P−GASKET	AF5192□−ELEMENT-KIT	
256	AF5256P−GASKET	AF5256□−ELEMENT-KIT	

□にはシリーズ名が入ります。Xタイプにはドレン排出器及び差圧計はありません。

受注生産品

ゼロアクアGX5255D，GX5275D及びGT9000（D）シリーズ

■ オイルフリーエアに対応した、ステンレス製熱交換器採用
■ IP03相当の耐候性
■ 高温環境下（周囲温度48℃）に対応
（GX5255D，GX5275D，GT9075D～GT9190D）
■ 冷媒システムの台数制御により電力50%減の省エネ運転
（GT9300（W）～GT9450（W））
■ インバータ制御により電力60%減の省エネ運転
（GT9710WV2,GT9960WV2）
■ メンテナンスが容易
■ 場所を選ばず、自由に設置
■ 形番については、お問合せください。

本製品を安全にご使用いただくために

ご使用になる前に必ずお読みください

当社製品を使用した装置を設計製作される場合には、装置の機械機構と空気圧制御回路または水制御回路とこれらをコントロールする電気制御によって運転されるシステムの安全性が確保できる事をチェックして安全な装置を製作する義務があります。
当社製品を安全にご使用いただくためには、製品の選定及び使用と取扱い、ならびに適切な保全管理が重要です。
装置の安全性確保のために、警告、注意事項を必ず守ってください。
なお、装置における安全性が確保できることをチェックして安全な装置を製作されるようにお願い申し上げます。

警告

1 本製品は、一般産業機械用装置･部品として設計、製造されたものです。
よって、取り扱いは充分な知識と経験を持った人が行ってください。

2 製品の仕様範囲内でのご使用を必ずお守りください。

製品固有の仕様外での使用は出来ません。また、製品の改造や追加工は絶対に行わないでください。
なお、本製品は一般産業機械用装置・部品での使用を適用範囲としておりますので、屋外での使用（屋外仕様品は除きます）、および次に示すような条件や環境で使用する場合には適用外とさせていただきます。
（ただし、ご採用に際し当社にご相談いただき、当社製品の仕様をご了解いただいた場合は適用となりますが、万一故障があっても危険を回避する安全対策を講じてください。）

❶原子力･鉄道･航空･船舶･車両･医療機械、飲料・食品などに直接触れる機器や用途、娯楽機器･緊急遮断回路･プレス機械･ブレーキ回路･安全対策用など、安全性が要求される用途への使用。
❷人や財産に大きな影響が予想され、特に安全が要求される用途への使用。

3 装置設計･管理等に関わる安全性については、団体規格、法規等を必ずお守りください。

ISO4414、JIS B 8370（空気圧-システム及びその機器の一般規則及び安全要求事項）
JFPS2008（空気圧シリンダの選定及び使用の指針）
高圧ガス保安法、労働安全衛生法および その他の安全規則、団体規格、法規など。

4 安全を確認するまでは、本製品の取り扱いおよび配管･機器の取り外しを絶対に行わないでください。

❶機械・装置の点検や整備は､本製品が関わる全てのシステムにおいて安全であることを確認してから行ってください。
❷運転停止時も、高温部や充電部が存在する可能性がありますので、注意して行ってください。
❸機器の点検や整備については、エネルギー源である供給空気や供給水、該当する設備の電源を遮断し、システム内の圧縮空気は排気し、水漏れ・漏電に注意して行ってください。
❹空気圧機器を使用した機械･装置を起動または再起動する場合、飛び出し防止処置等システムの安全が確保されているか確認し、注意して行ってください。

5 事故防止のために必ず、次頁以降の警告及び注意事項をお守りください。

■ここに示した注意事項では､安全注意事項のランクを｢危険｣｢警告｣｢注意｣として区別してあります。

危険: (DANGER) 取扱いを誤った場合に、死亡または重傷を負う危険な状態が生じることが想定され、かつ危険発生時の緊急性（切迫の度合い）が高い限定的な場合。

警告: (WARNING) 取扱いを誤った場合に、死亡または重傷を負う危険な状態が生じることが想定される場合。

注意: (CAUTION) 取扱いを誤った場合に、軽傷を負うかまたは物的損害のみが発生する危険な状態が生じることが想定される場合。

なお「注意」に記載した事項でも、状況によっては重大な結果に結び付く可能性があります。
いずれも重要な内容を記載していますので必ず守ってください。

保証について

1 保証期間

本製品の保証期間は、貴社のご指定場所への納入後1年間といたします。

2 保証範囲

上記保証期間中に明らかに当社の責任と認められる故障を生じた場合、本製品の代替品または必要な交換部品の無償提供、または当社工場での修理を無償で行わせていただきます。
ただし、次の項目に該当する場合は、この保証の対象範囲から除外させていただきます。
①カタログ、仕様書、取扱説明書に記載されている以外の条件・環境での取扱いならびにご使用の場合
②耐久性（回数、距離、時間など）を超える場合、および消耗品に関する事由による場合
③故障の原因が本製品以外の事由による場合
④製品本来の使い方以外のご使用による場合
⑤当社が関わっていない改造または修理が原因の場合
⑥納入当時に実用化されていた技術では予見できない事由に起因する場合
⑦天災、災害など当社の責でない原因による場合
なお、ここでいう保証は、納入品単体に関するものであり、納入品の不具合により誘発される損害については除外させていただきます。
注）耐久性および消耗品については最寄りの当社営業所にお問合わせください。

3 適合性の確認

お客様が使用されるシステム、機械、装置への当社製品の適合性は、お客様自身の責任でご確認ください。

安全性を確保するために

WPシリーズ：警告・注意事項

ご使用になる前に必ずお読みください。
一般の注意事項及び製品個別の注意事項は、「空圧・真空・補助機器総合（CB-024S)」、「空圧バルブ総合（CB-023S)」、「流体制御バルブ総合（CB-03-1S)」、「空圧シリンダ総合（CB-029S)」をご確認ください。

個別注意事項：FRL、ドレンセパレータ、圧力計（屋外シリーズ）

※下記以外の個別注意事項は「空圧・真空・補助機器総合（No.CB-024S)」の個別注意事項FRLユニット（モジュラータイプ）及びFRLユニット（小形タイプ）をご確認ください。

警告

■設計時・検討時

●この製品は産業用です。医療関係人命にかかわる装置、回路には使用しないでください。
●レギュレータの設定圧力値を超えた出力圧が二次側装置の破損や作動不良を招く場所は必ず安全装置を付けてください。

■使用環境について

●この製品は屋外仕様ですが、下記の環境では使用しないでください。
・周囲温度が仕様範囲を超える場合。（直射日光の当たる環境で使用すると製品温度が周囲温度よりも高くなる恐れがあります。）
・エアが凍結する場合。
・腐食性ガス、液体および化学薬品の雰囲気がある場合。
・振動、衝撃のある場所。

■寒冷地使用における注意事項

●寒冷地でご使用の際は、適切な凍結対策を実施してください。
凍結が発生した場合、漏れや作動不良が発生する可能性があります。エア質の露点管理を適切に行ってください。

■使用・メンテナンス時

●フィルタ・レギュレータ、レギュレータのカバーは分解しないでください。

注意

■使用・メンテナンス時

●圧力調整時以外は六角ナットを締付け、アジャスティングスクリュウを固定してください。（締付けていない状態でのご使用は破損に繋がる恐れがあります。）
●製品本来の使い方以外の荷重を加えないでください。（製品の上に乗らないでください。）
●レギュレータでカバーを下向きに使用する場合には、凍結による調圧不良が起こる可能性があります。低温環境での使用時にはご注意ください。
●設定圧力は使用環境や条件、部品材料の経年変化等により初期設定値から変化します。定期的に圧力を確認し、変化していた際には再設定してください。
●半年～１年おきの定期的なメンテナンスを行ってください。
●消耗部品（メタルボウル組立、バルブ組立、ボトムスプリング、エレメント、マントル組立、Ｏリング）は１年おきに交換してください。
消耗部品については弊社営業にお問合せください。
●設定圧力が高い際には、アジャスティングスクリュウ（ノブ）を回転させる操作力が大きくなります。

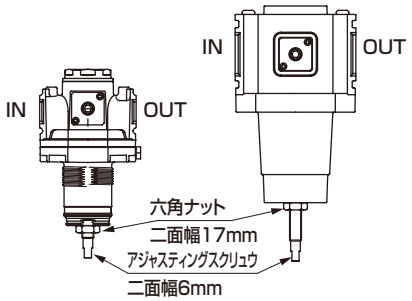

■使用流体について

●圧縮エア以外は使用しないでください。腐食性ガス、液体および化学薬品が混入するエアは本体破損やゴムの劣化による圧力調整不良を発生させます。

安全性を確保するために

WPシリーズ：警告・注意事項

ご使用になる前に必ずお読みください。
一般の注意事項及び製品個別の注意事項は、「空圧・真空・補助機器総合（CB-024S)」、「空圧バルブ総合（CB-023S)」、「流体制御バルブ総合（CB-03-1S)」、「空圧シリンダ総合（CB-029S)」をご確認ください。

個別注意事項：FRL、ドレンセパレータ、圧力計（屋外シリーズ）

※下記以外の個別注意事項は「空圧・真空・補助機器総合（No.CB-024S)」の個別注意事項FRLユニット（モジュラータイプ）及びFRLユニット（小形タイプ）をご確認ください。

注意

■その他

●本製品は屋外での使用を保証した製品ですが、耐食性（錆びが発生しない、変色しない）を保証したものではありません。

●オートドレン付メタルボウルのドレン排出口に継手等をねじ込む場合は、アダプタナットの六角形を固定してねじ込んでください。
アダプタナットの六角形を固定しない場合には、アダプタナットのねじ込みすぎにより製品が破損する恐れがあります。
なお、オートドレン付メタルボウルの場合、締付ジョイントでドレン配管すると、手動操作ができなくなります。

●ピストンドレンは間欠流れにおける自動排出タイプです。
常時エアが流れている使用条件ではドレンは排出しません。

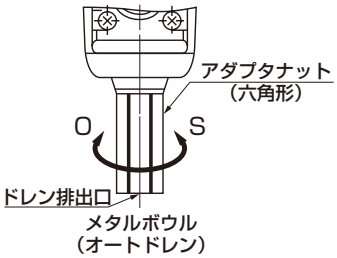

■納入後３年間保証（オプションG）について

上記オプションをご用命の際には、当社より下記の記載がある仕様書を用意いたします。
お手数ですが、使用開始日記載の上、押印いただき、購入先を通じて当社まで返却をお願いします。
納入後から、２年以内の日程で、使用開始日をご記入ください。

使用開始予定日：＿＿＿年＿＿月＿＿日　印
保　証　期　間：納入後、使用開始まで最大２年間＋使用開始後１年間の最大３年間保証いたします。
※使用開始予定日の記載後にご返却ください。
記載や返却が無い場合には３年間保証の対象外となりますのでご注意ください。
※検査成績表、検査要領書、図面、仕様書、トレーサビリティ体系図付

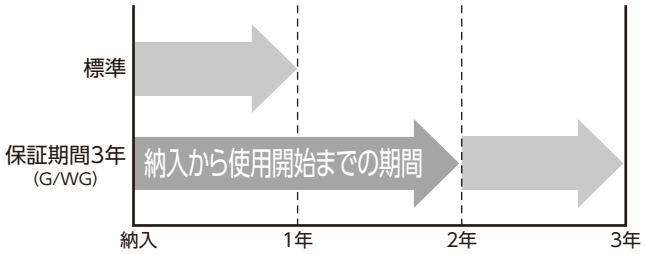

安全性を確保するために

WPシリーズ：警告・注意事項

ご使用になる前に必ずお読みください。
一般の注意事項及び製品個別の注意事項は、「空圧・真空・補助機器総合（CB-024S)」、「空圧バルブ総合（CB-023S)」、「流体制御バルブ総合（CB-03-1S)」、「空圧シリンダ総合（CB-029S)」をご確認ください。

個別注意事項：サイレンサ・スピードコントローラ(屋外シリーズ)

※下記以外の注意事項は「空圧・真空・補助機器総合（No.CB-C24S)」の個別注意事項 サイレンサ・スピードコントローラをご確認ください。

警告

■設計時・検討時
●この製品は産業用です。医療関係人命にかかわる装置、回路には使用しないでください。

■使用環境について
●この製品は屋外仕様ですが、下記の環境では使用しないでください。
・周囲温度および製品温度が仕様範囲を超える場合。（直射日光の当たる環境で使用すると製品温度が周囲温度よりも高くなる恐れがあります。）
・エアが凍結する場合。
・腐食性ガス、液体および化学薬品の雰囲気がある場合。
・振動、衝撃のある場所。

■寒冷地使用における注意事項
●寒冷地でご使用の際は、適切な凍結対策を実施してください。
凍結が発生した場合、漏れや作動不良が発生する可能性があります。エア質の露点管理を適切に行ってください。

■使用・メンテナンス時
●スピードコントローラは分解しないでください。
●サイレンサの排出口は上向きに設置しないでください。
また、排出口からゴミ・塵や雨水が侵入しないような措置を施してください。

注意

■使用・メンテナンス時
●製品本来の使い方以外の荷重を加えないでください。(製品の上に乗らないでください。)
●サイレンサの C 形止め輪の取り外し、組付けの時は C 形止め輪が飛ばないように注意してください。
●サイレンサのエレメント交換時には、C 形止め輪の組付けを確実に行ってください。
組付けが不完全だと、使用中に内蔵物が飛び出し危険です。
●サイレンサは使用状況によってはエレメントが目詰まりし、排気流量が減ることがあります。
定期的な点検・清掃・エレメント交換を行ってください。

■使用流体について
●圧縮エア以外は使用しないでください。腐食性ガス、液体および化学薬品が混入するエアは本体破損やゴムを劣化させる可能性があります。

■その他
●本製品は屋外での使用を保証した製品ですが、耐食性（錆びが発生しない、変色しない）を保証したものではありません。

安全性を確保するために

WPシリーズ：警告・注意事項

ご使用になる前に必ずお読みください。
一般の注意事項及び製品個別の注意事項は、「空圧・真空・補助機器総合（CB-024S)」、「空圧バルブ総合（CB-023S)」、「流体制御バルブ総合（CB-03-1S)」、「空圧シリンダ総合（CB-029S)」をご確認ください。

個別注意事項：流体制御弁AB/G41、ADK11、ADK21-W・CHB/G-W(屋外シリーズ)、空圧バルブ4F-W(屋外シリーズ)

※下記以外の注意事項は「流体制御バルブ総合（No.CB-03-1S)」の個別注意事項 AB・AG・ADK・CHB/G、「空圧バルブ総合（No.CB-023S)」の個別注意事項 4Fをご確認ください。

警告

■設計時・検討時

●この製品は産業用です。医療関係人命にかかわる装置、回路には使用しないでください。
●本 W シリーズは、防爆認定品ではないため、防爆が必要な雰囲気ではご使用になれません。

■使用環境について

●この製品は屋外仕様ですが、下記の環境では使用しないでください。
・周囲温度および製品温度が仕様範囲を超える場合。（直射日光の当たる環境で使用すると製品温度が周囲温度よりも高くなる恐れがあります。）
・流体が凍結する場合。
・腐食性ガス・液体、化学薬品及び爆発性ガスの雰囲気がある場合。
・振動、衝撃のある場所。

■寒冷地使用における注意事項

●寒冷地でご使用の際は、適切な凍結対策を実施してください。
凍結が発生した場合、漏れや作動不良が発生する可能性があります。エア質の露点管理を適切に行ってください。

注意

■配管時（AB、AG、ADK-Wシリーズ・CHB/G-Wシリーズ）

1) 凍結対策実施時の注意事項
コイル部の放熱を妨げないようご配慮ください。
コイルの発熱が高くなり、早期劣化やコイル断線につながる恐れがあります。

■配線時

1) 分解・組付け時の注意事項
●キャップの組付け時の注意事項
キャップの組付けには方向性があります。配線作業等を行った後にキャップを組付ける際には、キャップの組付け向きに注意し組付けてください。(右図、当社ロゴマークの向きに合わせる)
逆に組付けた場合、キャップの組付けはできません。

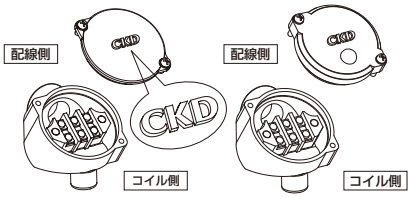

〔キャップ組付方向〕

2) 配線
(1) 配線用電線には圧着端子をカシメ、電線の末端処理を行い配線してください。
※端子ねじのサイズはM3、圧着端子外寸7mm以下の端子を使用してください。
※使用される圧着端子は、被覆付き端子をご使用ください。
(2) ねじの締付は、以下のトルクで行ってください。
※キャップ取付ねじ締付トルク：0.5N·m。
※端子ねじ締付トルク：0.5N·m。
(3-1) コイルからの端子台に配線されるリード線が 2 本の場合。
※ランプなし端子箱3E（AB/G41、ADK11-Wシリーズ）、B（CHB/G-Wシリーズ）及びランプ付端子箱3L（AB/AG41、ADK11-Wシリーズ）の場合
極性はありません。端子台のA端子、C端子それぞれに配線してください。
※ランプ付端子箱、BL（CHB/G-Wシリーズ）・DC電圧の場合
極性がある為、配線に注意してください。
端子台のA端子を⊖極、C端子を⊕極で配線してください。
（極性を間違えても電磁弁は作動しますが、ランプは点灯しません。）

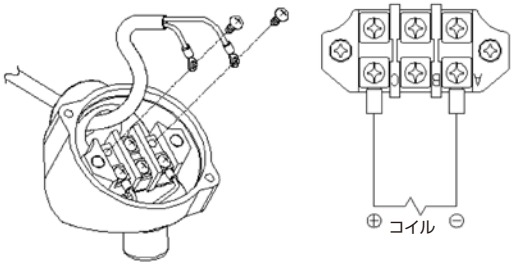

〔配線方法（2本リード線の場合）〕

(3-2) コイルからの端子台に配線されるリード線が 3 本の場合。（注 1）
※端子箱3E、3L（ADK21-Wシリーズ）の場合、極性はありません。
使用周波数が50Hzの場合、端子台のA端子、C端子それぞれに配線してください。
使用周波数が60Hzの場合、端子台のA端子、B端子それぞれに配線してください。
注1：4F-Wシリーズは3本配線はできません。
注2：安全、装置保護のため、電気回路上にヒューズを入れていただく事をお奨めします。

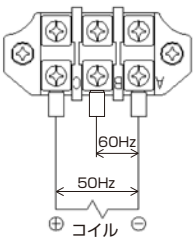

〔配線方法（3本リード線の場合）〕

安全性を確保するために

WPシリーズ：警告・注意事項

ご使用になる前に必ずお読みください。
一般の注意事項及び製品個別の注意事項は、「空圧・真空・補助機器総合（CB-024S)」、「空圧バルブ総合（CB-023S)」、「流体制御バルブ総合（CB-03-1S)」、「空圧シリンダ総合（CB-029S)」をご確認ください。

個別注意事項：流体制卸弁AB/G41、ADK11、ADK21-W・CHB-W(屋外シリーズ)、空圧バルブ4F-W(屋外シリーズ)

※下記以外の注意事項は「流体制御バルブ総合（No.CB-03-1S)」の個別注意事項 AB・AG・ADK・CHB、「空圧バルブ総合（No.CB-023S)」の個別注意事項 4Fをご確認ください。

注意

■使用時

●丸形端子箱本体の雄ねじ部は接着剤により電磁弁コイル部に固定されております。
丸形端子箱本体を外したり、配線口の方向を変えないでください。丸形端子箱本体の雄ねじ部より雨水が浸入する恐れがあります。
CHB-W シリーズでは、排気ポートは下表に従い大気開放にせず、本体内部にゴミ・塵や雨水が浸入しないような措置を施してください。
又、電線配管についてもケーブルグランド等で防水措置を施してください。

アクチュエータ(作動方式)	対象ポート
W(複動作動形)	ー
WR※(単動作動形)	EXH
WV1(電磁弁搭載複動作動形)	E1,E2
WX1(電磁弁搭載単動作動形)	E1,E2,EXH

※サイレンサご使用の際は、V1 タイプでは E1,E2 に、X1タイプでは E1 にサイレンサを取り付けてください。

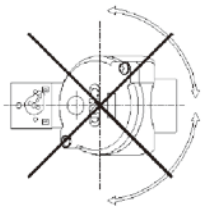

■設置環境

● 4F-W シリーズは、PE 排気、呼吸穴が大気へつながっているため、直接雨水等が入らない向きで設置してください。

■据付け時

● E1、E2 ポートへのプラグ封止はお避けください。作動不良の原因となります。（4F1・4F3-NM シリーズ）

■手動操作（CHB-W シリーズ、4F-W シリーズ）

●手動ボタンは試運転時の作動確認用としてご使用ください。長期間ロック状態で使用されますとロック機構が破損し ON から OFF になる恐れがあります。
●手動装置
パイロット電磁弁ですのでSポートにエアを供給しないと手動装置を操作しても主弁は切替わりません。
●ロック式手動装置
ロック式手動装置はドライバーで右回りに45°程度回すとバルブは通電時と同じ状態になりロックされます。ロックされた状態から更に右回りに回転させると破損するため無理に回さないでください。ロック式手動装置は平常運転開始前は必ずロック解除（0の位置）してください。

■その他

●本製品は屋外での使用を保証した製品ですが、耐食性（錆びが発生しない、変色しない、塗装がはがれない）を保証したものではありません。
●本製品は、一般環境条件での屋外使用に耐えうる性能を有しております。促進耐候性試験（サンシャインウェザーメータ）1,000h、(塩・乾・湿）複合サイクル試験 960 h各試験実施後、所定の性能を満足する製品です。しかし、特殊な環境で使用した場合には、短期間での発錆などの不具合の可能性が高くなります。特殊な環境でご使用の場合には、別途ご相談ください。

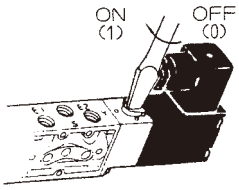

■納入後 3 年間保証（オプション G、W※G）について

上記オプションをご用命の際には、当社より下記の記載がある仕様書を用意いたします。
お手数ですが、使用予定日記載の上、押印いただき、購入先を通じて当社まで返却をお願いします。
納入後から、2 年以内の日程で、使用開始日をご記入ください。

使用開始予定日：＿＿＿年＿＿月＿＿日　印
保　証　期　間：納入後、使用開始まで最大 2 年間＋使用開始後 1 年間の最大 3 年間保証いたします。
※使用開始予定日の記載後にご返却ください。
記載や返却が無い場合には 3 年間保証の対象外となりますのでご注意ください。
※検査成績表、検査要領書、図面、仕様書、トレーサビリティ体系図付

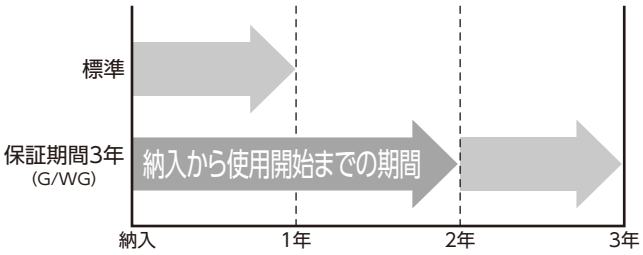

安全性を確保するために

WPシリーズ：警告・注意事項

ご使用になる前に必ずお読みください。
一般の注意事項及び製品個別の注意事項は、「空圧・真空・補助機器総合（CB-024S)」、「空圧バルブ総合（CB-023S)」、「流体制御バルブ総合（CB-03-1S)」、「空圧シリンダ総合（CB-029S)」をご確認ください。

個別注意事項：空圧シリンダSCA2、SCS2シリーズ(屋外シリーズ)

※下記以外の注意事項は「空圧シリンダ総合（No.CB-029S)」の個別注意事項SCA2、SCS2をご確認ください。

注意

■設計・選定時
●粉塵の多い場所や、雨、水等がかかる場所では、寿命を延ばすために、屋根、カバーなどを取り付けることをお勧めします。
●周囲温度・使用圧力に応じて、結露の発生しない乾燥したエアを使用してください。
●ジャバラおよびジャバラを固定する結束バンドは消耗部品です。定期的（6 カ月を目安）に点検し、必要に応じて交換してください。

[SCA2 シリーズ]
●クッションパッキンは、−10 ～ 60℃仕様のものを使用します。低温環境で使用する場合、クッションなしを選択し、必要に応じて外部の緩衝装置を併用してください。

[SCS2 シリーズ]
●クッションパッキンは、−5 ～ 60℃仕様のものを使用します。低温環境で使用する場合、クッションなしを選択し、必要に応じて外部の緩衝装置を併用してください。

■寒冷地使用における注意事項
●寒冷地でご使用の場合は、適切な凍結対策を実施してください。
●ピストンロッドやシリンダ内部に結露や霧などの水分が付着し氷結しないようご配慮ください。

■その他
●本製品は屋外での使用を保証した製品ですが、耐食性（錆びが発生しない、変色しない）を保証したものではありません。ただし、摺動部以外の部品に錆びの発生や変色があっても、基本的に動作に問題はありません。
●本製品は、一般環境条件での屋外使用に耐えうる性能を有しております。促進耐候性試験（サンシャインウェザーメータ）1,000h、（塩・乾・湿）複合サイクル試験 960h 各試験実施後、所定の性能を満足する製品です。しかし、特殊な環境で使用した場合には、短期間での発錆などの不具合の可能性が高くなります。特殊な環境でご使用の場合には、別途ご相談ください。

■取付・据付・調整時
●材質によって熱膨張率が異なります。周囲温度の変化によりシリンダ締結後、締結力が変化する可能性があります。定期的な増し締めなど緩み対策を行なってください。

お問合せは お近くの営業所へどうぞ

CKD株式会社

北海道
●札幌出張所
〒003-0023 北海道札幌市白石区南郷通20丁目北3-28(札幌南郷ビル2階)
TEL(011)862-5071　FAX(011)862-5070

東北
●北上営業所
〒024-0061 岩手県北上市大通り2丁目3番8号(岩手地所北上駅前ビル4-1)
TEL(0197)63-4147　FAX(0197)63-4186
●仙台営業所
〒981-3133 宮城県仙台市泉区泉中央4丁目1-5(SAKAE泉中央ビル401)
TEL(022)772-3041　FAX(022)772-3047
●山形営業所
〒990-0834 山形県山形市清住町3-5-19
TEL(023)644-6391　FAX(023)644-7273
●郡山出張所
〒963-8046 福島県郡山市町東一丁目35(メイプルコート1-A)
TEL(022)772-3041　FAX(022)772-3047

北関東
●さいたま営業所
〒331-0812 埼玉県さいたま市北区宮原町3-297-2(杉ビル6 5階)
TEL(048)652-3811　FAX(048)652-3816
●茨城営業所
〒300-0847 茨城県土浦市卸町1-1-1(関鉄つくばビル4階C)
TEL(029)841-7490　FAX(029)841-7495
●宇都宮営業所
〒321-0953 栃木県宇都宮市東宿郷3-1-7(メットライフ宇都宮ビル1階)
TEL(028)638-5770　FAX(028)638-5790
●太田営業所
〒373-0823 群馬県太田市西矢島町714番1号(CAMP407 1階)
TEL(0276)45-8935　FAX(0276)46-5628

南関東
●東京営業所
〒105-0013 東京都港区浜松町1-31-1(文化放送メディアプラス4階)
TEL(03)5402-3628　FAX(03)5402-0122
●立川営業所
〒190-0022 東京都立川市錦町3-2-30(朝日生命立川錦町ビル3階)
TEL(042)527-3773　FAX(042)527-3782
●千葉営業所
〒274-0825 千葉県船橋市前原西2-12-5(朝日生命津田沼ビル5階)
TEL(047)470-5070　FAX(047)493-5190
●神奈川営業所
〒243-0438 神奈川県海老名市めぐみ町2番2号(VINA GARDENS OFFICE12階1208)
TEL(046)289-0300　FAX(046)289-0301
●甲府営業所
〒409-3867 山梨県中巨摩郡昭和町清水新居1509
TEL(055)224-5256　FAX(055)224-3540
●東京オフィス
〒105-0013 東京都港区浜松町1-31-1(文化放送メディアプラス4階)
TEL(03)5402-3620　FAX(03)5402-0120

北陸・信越
●長岡営業所
〒940-0088 新潟県長岡市柏町1-4-33(高野不動産ビル2階)
TEL(0258)33-5446　FAX(0258)33-5381
●松本営業所
〒390-0852 長野県松本市大字島立399-1(滴水ビル4階)
TEL(0263)40-0733　FAX(0263)40-0744
●富山営業所
〒939-8071 富山県富山市上袋100-35
TEL(076)421-7828　FAX(076)421-8402
●金沢営業所
〒920-0025 石川県金沢市駅西本町3-16-8
TEL(076)262-8491　FAX(076)262-8493

東海
●名古屋営業所
〒460-0008 愛知県名古屋市中区栄一丁目12番17号
TEL(052)223-1121　FAX(052)223-1127
●小牧営業所
〒485-8551 愛知県小牧市応時2-250
TEL(0568)73-9023　FAX(0568)75-1692
●豊田営業所
〒473-0912 愛知県豊田市広田町広田103
TEL(0565)54-4771　FAX(0565)54-4755
●三河営業所
〒473-0912 愛知県豊田市広田町広田103
TEL(0565)54-4771　FAX(0565)54-4755
●静岡営業所
〒422-8035 静岡県静岡市駿河区宮竹1-3-5
TEL(054)237-4424　FAX(054)237-1945
●浜松営業所
〒435-0016 静岡県浜松市中央区和田町438
TEL(053)463-3021　FAX(053)463-4910
●四日市営業所
〒512-1303 三重県四日市市小牧町字高山2800
TEL(059)339-2140　FAX(059)339-2144

関西
●大阪営業所
〒532-0003 大阪府大阪市淀川区宮原4丁目2-10(PMO EX新大阪6階)
TEL(06)6396-9630　FAX(06)6396-9631
●滋賀営業所
〒524-0033 滋賀県守山市浮気町字中ノ町300-21(第2小島ビル4階)
TEL(077)514-2650　FAX(077)583-4198
●京都営業所
〒612-8414 京都府京都市伏見区竹田段川原町241
TEL(075)645-1130　FAX(075)645-4747
●奈良営業所
〒630-8115 奈良県奈良市大宮町7丁目1番33号(奈良センタービルディング3階)
TEL(0742)32-2511　FAX(0742)32-2512
●神戸営業所
〒673-0016 兵庫県明石市松の内2-6-8(西明石スポットビル3階)
TEL(078)923-2121　FAX(078)923-0212
●大阪オフィス
〒532-0003 大阪府大阪市淀川区宮原4丁目2-10(PMO EX新大阪6階)
TEL(06)6396-9630　FAX(06)6396-9631

中国
●広島営業所
〒730-0029 広島県広島市中区三川町2番6号(くれしん広島ビル3階)
TEL(082)545-5125　FAX(082)244-2010
●岡山営業所
〒700-0904 岡山県岡山市北区柳町2丁目6番25号(朝日生命岡山柳町ビル10階)
TEL(086)224-7220　FAX(086)224-7221
●山口営業所
〒747-0801 山口県防府市駅南町6-25
TEL(0835)38-3556　FAX(0835)22-6371

四国
●高松営業所
〒761-8071 香川県高松市伏石町2158-10
TEL(087)869-2311　FAX(087)869-2318
●松山営業所
〒790-0053 愛媛県松山市竹原2-1-33(サンライト竹原1階)
TEL(089)931-6135　FAX(089)931-6139

九州
●福岡営業所
〒812-0013 福岡県福岡市博多区博多駅東1-10-27(アスティア博多ビル5階)
TEL(092)473-7136　FAX(092)473-5540
●北九州営業所
〒802-0081 福岡県北九州市小倉北区紺屋町12-4(大樹生命北九州小倉ビル8階)
TEL(093)513-2331　FAX(093)513-2332
●熊本営業所
〒869-1235 熊本県菊池郡大津町室701-3
TEL(096)297-9905　FAX(096)297-9906

本社
●本社・工場
〒485-8551 愛知県小牧市応時2-250
TEL(0568)77-1111　FAX(0568)77-1123

お客様技術相談窓口	フリーアクセス FREE 0120-771060 受付時間 9:00～12:00/13:00～17:00 (土日、休日除く)

CKD Corporation

Website https://www.ckd.co.jp/

□ 2-250 Ouji, Komaki City, Aichi 485-8551, Japan
□ PHONE +81-568-74-1338 FAX +81-568-74-1165

ASIA

喜開理(上海)機器有限公司
CKD(SHANGHAI)CORPORATION
●本社/上海浦西事務所(SALES HEADQUARTERS / SHANGHAI PUXI OFFICE)
Room 612, 6th Floor, Yuanzhongkeyan Building, No. 1905 Hongmei Road, Xuhui District, Shanghai 200233, China
PHONE +86-21-60906046 / 60906047 / 60906048
FAX +86-21-60906046
・上海浦東事務所(SHANGHAI PUDONG OFFICE)
・寧波事務所(NINGBO OFFICE)
・杭州事務所(HANGZHOU OFFICE)
・無錫事務所(WUXI OFFICE)
・昆山事務所(KUNSHAN OFFICE)
・蘇州事務所(SUZHOU OFFICE)
・南京事務所(NANJING OFFICE)
・合肥事務所(HEFEI OFFICE)
・成都事務所(CHENGDU OFFICE)
・武漢事務所(WUHAN OFFICE)
・鄭州事務所(ZHENGZHOU OFFICE)
・長沙事務所(CHANGSHA OFFICE)
・重慶事務所(CHONGQING OFFICE)
・西安事務所(XIAN OFFICE)
・広州事務所(GUANGZHOU OFFICE)
・中山事務所(ZHONGSHAN OFFICE)
・深圳西事務所(WEST SHENZHEN OFFICE)
・深圳東事務所(EAST SHENZHEN OFFICE)
・東莞事務所(DONGGUAN OFFICE)
・厦門事務所(XIAMEN OFFICE)
・福州事務所(FUZHOU OFFICE)
・瀋陽事務所(SHENYANG OFFICE)
・大連事務所(DALIAN OFFICE)
・長春事務所(CHANGCHUN OFFICE)
・北京事務所(BEIJING OFFICE)
・天津事務所(TIANJIN OFFICE)
・青島事務所(QINGDAO OFFICE)
・潍坊事務所(WEIFANG OFFICE)
・済南事務所(JINAN OFFICE)
・烟台事務所(YANTAI OFFICE)

CKD INDIA PRIVATE LTD.
●HEADQUARTERS
Unit No. 607, 6th Floor, Welldone Tech Park, Sector 48, Sohna Road, Gurgaon-122018, Haryana, India
PHONE +91-124-418-8212
・BANGALORE OFFICE
・PUNE OFFICE
・CHENNAI OFFICE
・MUMBAI OFFICE
・HYDERABAD OFFICE

PT CKD TRADING INDONESIA
●HEAD OFFICE
Menara Bidakara 2, 18th Floor, Jl. Jend. Gatot Subroto Kav. 71-73, Pancoran, Jakarta 12870, Indonesia
PHONE +62-21-2938-6601 FAX +62-21-2906-9470
・MEDAN OFFICE
・BEKASI OFFICE
・KARAWANG OFFICE
・SEMARANG OFFICE
・SURABAYA OFFICE

CKD KOREA CORPORATION
●HEADQUARTERS
(3rd Floor), 44, Sinsu-ro, Mapo-gu, Seoul 04088, Korea
PHONE +82-2-783-5201～5203 FAX +82-2-783-5204
・水原営業所(SUWON OFFICE)
・天安営業所(CHEONAN OFFICE)
・蔚山営業所(ULSAN OFFICE)

M-CKD PRECISION SDN.BHD.
●HEAD OFFICE
Lot No.6,Jalan Modal 23/2, Seksyen 23, Kawasan MIEL, Fasa 8, 40300 Shah Alam,Selangor Darul Ehsan, Malaysia
PHONE +60-3-5541-1468 FAX +60-3-5541-1533
・JOHOR BAHRU BRANCH OFFICE
・PENANG BRANCH OFFICE

CKD SINGAPORE PTE. LTD.
No.33 Tannery Lane #04-01 Hoesteel Industrial Building, Singapore 347789, Singapore
PHONE +65-67442623 FAX +65-67442486

CKD CORPORATION BRANCH OFFICE
No.33 Tannery Lane #04-01 Hoesteel Industrial Building, Singapore 347789, Singapore
PHONE +65-67447260 FAX +65-68421022

CKD THAI CORPORATION LTD.
●HEADQUARTERS
19th Floor, Smooth Life Tower, 44 North Sathorn Road, Silom, Bangrak, Bangkok 10500, Thailand
PHONE +66-2-267-6300 FAX +66-2-267-6304-5
・NAVANAKORN OFFICE
・EASTERN SEABOARD OFFICE
・LAMPHUN OFFICE
・KORAT OFFICE
・AMATANAKORN OFFICE
・PRACHINBURI OFFICE
・SARABURI OFFICE

台湾喜開理股份有限公司
TAIWAN CKD CORPORATION
●HEADQUARTERS
16F-3, No. 7, Sec. 3, New Taipei Blvd., Xinzhuang Dist., New Taipei City 242, Taiwan
PHONE +886-2-8522-8198 FAX +886-2-8522-8128
・新竹営業所(HSINCHU OFFICE)
・台中営業所(TAICHUNG OFFICE)
・台南営業所(TAINAN OFFICE)
・高雄営業所(KAOHSIUNG OFFICE)

CKD VIETNAM ENGINEERING CO.,LTD.
●HEADQUARTERS
18th Floor, CMC Tower, Duy Tan Street, Cau Giay District, Hanoi, Vietnam
PHONE +84-24-3795-7631 FAX +84-24-3795-7637
・HO CHI MINH OFFICE

EUROPE

CKD EUROPE B.V.
●HEADQUARTERS
Beechavenue 125A, 1119 RB Schiphol-Rijk, the Netherlands
PHONE +31-23-554-1490
・CKD EUROPE GERMANY OFFICE
・CKD EUROPE UK
・CKD EUROPE CZECH O.Z.

CKD CORPORATION EUROPE BRANCH
Beechavenue 125A, 1119 RB Schiphol-Rijk, the Netherlands
PHONE +31-23-554-1490

CKD ITALIA S.R.L.
Via di Fibbiana 15 Calenzano (FI) CAP 50041, Italy
PHONE +39 0558825359 FAX +39 0558827376

NORTH AMERICA & LATIN AMERICA

CKD MEXICO, S. DE R.L. DE C.V.
Cerrada la Noria No. 200 Int. A-01, Querétaro Park II, Parque Industrial Querétaro, Santa Rosa Jáuregui, Querétaro, C.P. 76220, México
PHONE +52-442-161-0624

CKD USA CORPORATION
●HEADQUARTERS
1605 Penny Lane, Schaumburg, IL 60173, USA
PHONE +1-847-648-4400 FAX +1-847-565-4923
・LEXINGTON OFFICE
・SAN ANTONIO OFFICE
・SAN JOSE OFFICE/ TECHNICAL CENTER
・DETROIT OFFICE
・BOSTON OFFICE

改訂内容・3年間保証についての内容変更

本カタログに記載の製品及び関連技術は、外国為替及び外国貿易法のキャッチオール規制の対象となります。
本カタログに記載の製品及び関連技術を輸出される場合は、兵器・武器関連用途に使用されるおそれのないよう、ご留意ください。
The goods and/or their replicas, the technology and/or software found in this catalog are subject to complementary export regulations by Foreign Exchange and Foreign Trade Law of Japan. If the goods and/or their replicas, the technology and/or software found in this catalog are to be exported from Japan, Japanese laws require the exporter makes sure that they will never be used for the development and/or manufacture of weapons for mass destruction.

●このカタログに掲載の仕様および外観を、改善のため予告なく変更することがあります。
●Specifications are subject to change without notice.

© CKD Corporation 2024 All copy rights reserved.

2024.6.ACC