汎用圧力計

G41D・G49D・G59D Series

●接続口径：R1/8、R1/4

回路図記号

RoHS CAD

仕様

項目		G49D	G59D	G41D
使用流体		液体または気体（但し腐食性のないもの）		圧縮空気
流体温度	℃	5～60		
周囲温度	℃	5～60		
精度		JIS3 級相当（±3%F.S） 注 1		
形状		DT形（背面ねじ、株部4角）		
表示部径		φ42	φ52	φ42
材質	株・ブルドン管	ステンレス		
	ハウジング	鋼板＋クロムメッキ		ステンレス
	レンズ	ガラス		ポリカーボネート樹脂
圧力レンジ	MPa	0～0.2 0～0.4 0～1.0 0～2.0		0～0.2 0～0.4 0～1.0
接続口径	R	1/8	1/4	1/8、1/4
質量	g	90	140	82

注1：表示精度保障温度は20±15℃です。

形番表示方法

G49D - 6 - P02 - P4

㋑ 機種形番

㋺ 接続口径

㋩ 圧力表示

記号	内 容	㋑ 機種形番 G41D	G49D	G59D
㋺ 接続口径				
6	R 1/8	●	●	
8	R 1/4	●		●
㋩ 圧力表示				
P02	0～0.2Mpa	●	●	●
P04	0～0.4Mpa	●	●	●
P10	0～1.0Mpa	●	●	●
P20	0～2.0Mpa			●

バリエーション別対応表

	G41D	G49D	G59D
	表示部φ42 リミットマーク付	表示部φ42	表示部φ52
接続口径	R1/8, 1/4	R1/8	R1/4
P4	●	●	●

●：対象機種　○：準対象機種　▲：お問い合わせください　□：対象外

詳細については Click!

CKD 機器商品サイト (https://www.ckd.co.jp/kiki/jp/) →「形番」をご覧ください。

外形寸法図 CAD

●G41D-※-※-P4

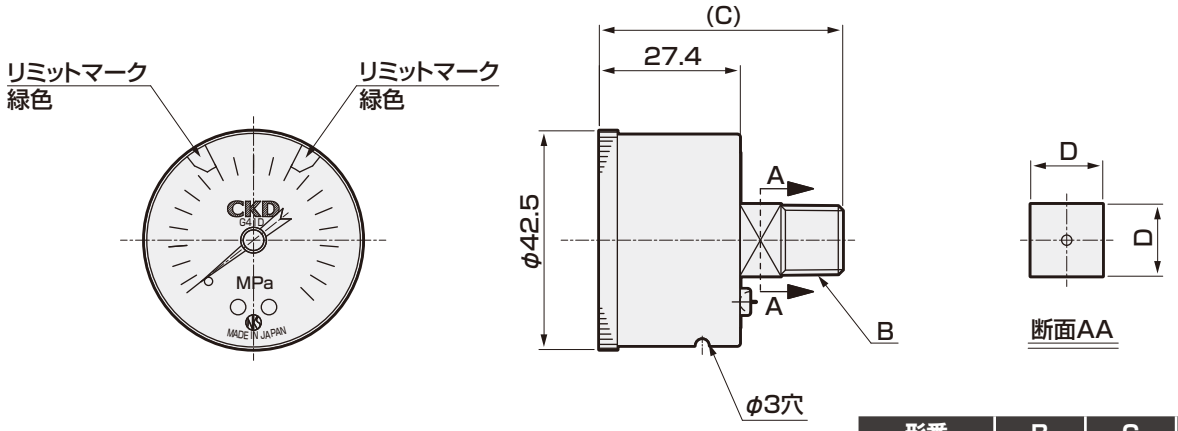

形番	B	C	D
G41D-6-P4	R1/8	45.3	14
G41D-8-P4	R1/4	47.3	14

●G49D-6-※-P4

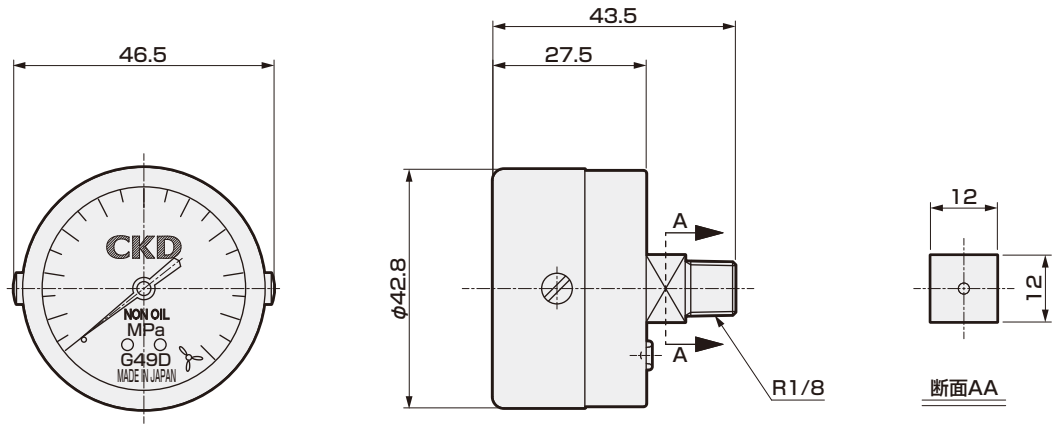
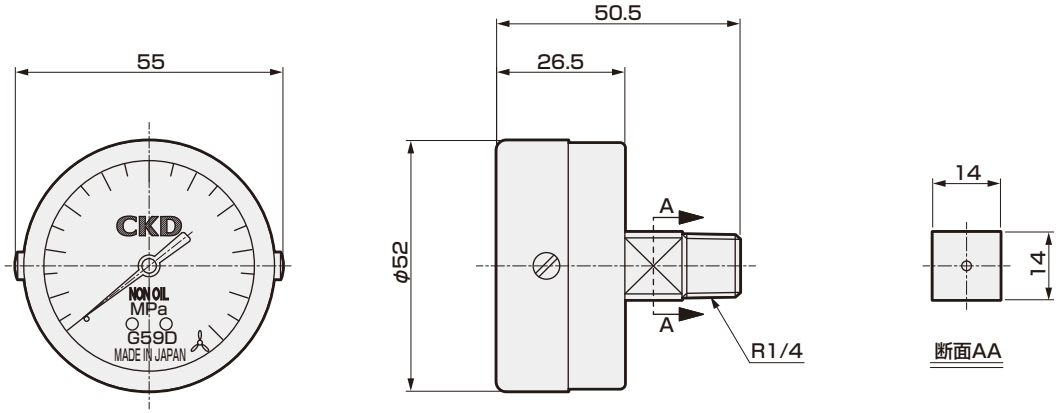
●G59D-8-※-P4